III МЕЖДУНАРОДНЫЙ НАУЧНО-ОБРАЗОВАТЕЛЬНЫЙ ФОРУМ

«ХЭЙЛУНЦЗЯН — ПРИАМУРЬЕ»

Сборник материалов
Международной научной конференции
Россия, Биробиджан, 3 октября 2019 г.

Биробиджан
2019

МИНИСТЕРСТВО НАУКИ И ВЫСШЕГО ОБРАЗОВАНИЯ РОССИЙСКОЙ ФЕДЕРАЦИИ

ФЕДЕРАЛЬНОЕ ГОСУДАРСТВЕННОЕ БЮДЖЕТНОЕ ОБРАЗОВАТЕЛЬНОЕ УЧРЕЖДЕНИЕ ВЫСШЕГО ОБРАЗОВАНИЯ
ПРИАМУРСКИЙ ГОСУДАРСТВЕННЫЙ УНИВЕРСИТЕТ ИМЕНИ ШОЛОМ-АЛЕЙХЕМА

III МЕЖДУНАРОДНЫЙ НАУЧНО-ОБРАЗОВАТЕЛЬНЫЙ ФОРУМ «ХЭЙЛУНЦЗЯН — ПРИАМУРЬЕ»

THE 3st INTERNATIONAL SCIENTIFIC EDUCATIONAL FORUM «HEILONGJIANG — PRIAMURYE»

Сборник материалов
Международной научной конференции
Россия, Биробиджан, 3 октября 2019

A Collection of the International Scientific Conference Papers
Russia, Birobidzhan, October 3, 2019

Биробиджан
ФГБОУ ВО «ПГУ им. Шолом-Алейхема»
2019

УДК 378
ББК 74.58 я 431
М433

Печатается по решению
редакционно-издательского совета
ФГБОУ ВО «ПГУ им. Шолом-Алейхема»

М433 **III Международный научно-образовательный форум «Хэйлунцзян-Приамурье» :** сборник материалов Международной научной конференции, Россия, Биробиджан, 3 октября 2019 г. / Приамур. гос. ун-т им. Шолом-Алейхема. — Электрон. текстовые дан. (1 файл.: 17,1 Мб). — Биробиджан : ИЦ ПГУ им. Шолом-Алейхема, 2019. — 1 электрон., опт. диск (CD-ROM). Системные требования: IBM PC; Acrobat Reader 3.0 или старше. — Загл. с этикетки диска
ISBN 978-5-8170-0384-0

В сборнике представлены статьи участников III Международного научно-образовательного форума «Хэйлунцзян-Приамурье», состоявшегося 3 октября 2019 года на базе Приамурского государственного университета имени Шолом-Алейхема.

Цель конференции — международная кооперация в различных областях научных исследований с приоритетом проблематики приграничного сотрудничества Российской Федерации и Китайской Народной республики.

Материалы печатаются в авторской редакции. Ответственность за их содержание возлагается на авторов.

УДК 378
ББК 74.58 я 431

ISBN 978-5-8170-0384-0

© Авторы статей, 2019
© ФГБОУ ВО «ПГУ им. Шолом-Алейхема», 2019

СОДЕРЖАНИЕ

РАЗДЕЛ А
ГУМАНИТАРНЫЕ НАУКИ 13

Березницкий С. В.
МЕЖДУ ДВУХ ЦИВИЛИЗАЦИЙ: ИЗМЕНЕНИЯ ЭТНИЧЕСКОГО РАЗВИТИЯ КОРЕННЫХ НАРОДОВ АМУРА ПОД ВЛИЯНИЕМ СЛАВЯН И КИТАЙЦЕВ 13

Боброва Г. С., Торопов Е. П.
ПРОБЛЕМЫ ПРАВОВОЙ РЕГЛАМЕНТАЦИИ ИСПОЛЬЗОВАНИЯ ЭЛЕКТРОННОЙ ПОДПИСИ 21

Боброва Г. С., Черненко О. В.
ГРАЖДАНСКО-ПРАВОВАЯ ОТВЕТСТВЕННОСТЬ В СЛУЧАЕ АВИАКАТАСТРОФЫ В РОССИИ И ЗАРУБЕЖНЫХ СТРАНАХ 28

Богаченко Н. Г., Лавочкин Е. А.
ЯЗЫКОВЫЕ ОСОБЕННОСТИ АНГЛОЯЗЫЧНОГО ПЕСЕННОГО РЭП-ДИСКУРСА: ПЕРЕВОДЧЕСКИЙ АСПЕКТ 33

Галечко-Лопатина В. Д.
ПРЕДСТАВЛЕНИЕ КИТАЯ В ТРЭВЕЛ-МЕДИАТЕКСТАХ (НА ПРИМЕРЕ ПУБЛИКАЦИЙ ЖУРНАЛА «GEO») 41

Галкина Н. Ю.
ПРОФИЛАКТИКА СТРЕССА В ПРОФЕССИОНАЛЬНОЙ ДЕЯТЕЛЬНОСТИ ПЕДАГОГА ОБРАЗОВАТЕЛЬНОЙ ОРГАНИЗАЦИИ ВЫСШЕГО ОБРАЗОВАНИЯ 50

Глебенко Л. Ю., Гребенникова И. А.
ОРФОЭПИЧЕСКИЕ НОРМЫ СОВРЕМЕННОГО ЛИТЕРАТУРНОГО РУССКОГО ЯЗЫКА В АСПЕКТЕ КУЛЬТУРЫ 55

Дикуненко А. Д., Никитенко И. В.
МИГРАЦИОННАЯ БЕЗОПАСНОСТЬ: ТЕОРЕТИКО-ПРАВОВОЙ АНАЛИЗ 63

Затесова О. М.
К ВОПРОСУ О БЫТОВОМ УСТРОЙСТВЕ НЕКОТОРЫХ КУРОРТНЫХ МЕСТНОСТЕЙ В XIX ВЕКЕ 68

Иконников А. И. РОЛЬ ЦВЕТА В ПРОЦЕССЕ СОЗДАНИЯ ХУДОЖЕСТВЕННОЙ КОМПОЗИЦИИ 73

Коноваленко О. Л., Ница М. В.
ПРОБЛЕМА ПРАВОВОГО РЕГУЛИРОВАНИЯ ИНДИВИДУАЛЬНОГО ПРЕДПРИНИМАТЕЛЬСТВА И САМОЗАНЯТОСТИ ГРАЖДАН 85

Ли Синь
НЕКОТОРЫЕ ОСОБЕННОСТИ ИСЛАМА В КИТАЙСКОЙ КУЛЬТУРЕ 91

Нозикова Н. В.
ЦЕЛЕНАПРАВЛЕННОСТЬ КАК РЕГУЛЯТОР АКТИВНОСТИ СЕМЕЙНОЙ ЦЕЛОСТНОСТИ И СЕМЕЙНОГО ПОВЕДЕНИЯ ЧЕЛОВЕКА 95

Рейдель Л. Б., Пархун О. П.
ПРОБЛЕМЫ ПОЛУЧЕНИЯ ДОЛГА ЧЕРЕЗ ИСПОЛНИТЕЛЬНУЮ НАДПИСЬ НОТАРИУСА 101

Рейдель Л. Б., Ференцев М. А.
РАЗВИТИЕ ВОЕННОЙ ИПОТЕКИ В РОССИЙСКОЙ ФЕДЕРАЦИИ 107

Розов Р. А., Симоненко А. А., Трезубов В. М., Герасимов А. Б.
АНАЛИЗ ОТДАЛЕННЫХ РЕЗУЛЬТАТОВ ИМПЛАНТАЦИОННОГО ПРОТЕЗИРОВАНИЯ МЕТОДОМ «TREFOIL» 112

Петрова Н. А., Серяпин Д. Ю.
ДЕЙСТВИЕ ОРГАНОВ ПРОКУРАТУРЫ РФ В СФЕРЕ ТРУДА 121

Спивакова Е. М., Спивакова М. М.
РУССКИЕ УСТОЙЧИВЫЕ СРАВНЕНИЯ В МЕЖКУЛЬТУРНОЙ КОММУНИКАЦИИ (НА МАТЕРИАЛЕ СРАВНЕНИЙ, ПРЕДСТАВЛЯЮЩИХ МАКРОКОНЦЕПТ «ЧЕЛОВЕК») 126

Толстогузова Е. В., Школьник С. С.
ГАСТРОНОМИЧЕСКИЙ КАЛЕЙДОСКОП ОСТРОВА САХАЛИН 133

Фентисова В. Н.
ЗАТРАТЫ РАБОЧЕГО ВРЕМЕНИ ВРАЧЕЙ В УСЛОВИЯХ НОВОЙ МОДЕЛИ МЕДИЦИНСКОЙ ОРГАНИЗАЦИИ, ОКАЗЫВАЮЩЕЙ ПЕРВИЧНУЮ МЕДИКО-САНИТАРНУЮ ПОМОЩЬ 137

Цзян Ин
ОШИБКИ В РУССКОЙ ПИСЬМЕННОЙ РЕЧИ КИТАЙСКИХ УЧАЩИХСЯ 142

Шереметьева Н. В.
ПРИНЦИП ДОБРОСОВЕСТНОСТИ УЧАСТНИКА ВНЕШНЕЭКОНОМИЧЕСКОЙ ДЕЯТЕЛЬНОСТИ В ТАМОЖЕННЫХ ПРАВООТНОШЕНИЯХ 149

РАЗДЕЛ В
ЕСТЕСТВЕННЫЕ НАУКИ 156

Богданова В. Д.
КОМПЛЕКСНАЯ ГИГИЕНИЧЕСКАЯ ОЦЕНКА ЦЕНТРАЛИЗОВАННОГО ПИТЬЕВОГО ВОДОСНАБЖЕНИЯ ИЗ ПОДЗЕМНЫХ ВОДОИСТОЧНИКОВ НА ОСТРОВЕ РУССКИЙ 156

Бениова С. Н., Кику П. Ф., Ли М. В.
ВЫПОЛНЕНИЕ МЕРОПРИЯТИЙ ГОСУДАРСТВЕННОЙ ПРОГРАММЫ В УСЛОВИЯХ МНОГОПРОФИЛЬНОЙ МЕДИЦИНСКОЙ ОРГАНИЗАЦИИ 162

Вшивкова Т. С., Макаренко В. П.
ИССЛЕДОВАНИЯ ПРЕСНОВОДНОЙ ФАУНЫ В ЗАПОВЕДНИКЕ «БАСТАК» И ЕВРЕЙСКОЙ АВТОНОМНОЙ ОБЛАСТИ 166

Дроздов К. А.
ИСПОЛЬЗОВАНИЕ ИННОВАЦИОННЫХ МЕТОДОВ ХИМИЧЕСКОГО АНАЛИЗА (ЯМР) ДЛЯ ФОРМИРОВАНИЯ БРЕНДА РОССИЙСКОГО МЁДА НА МЕЖДУНАРОДНЫХ РЫНКАХ 175

Кику П. Ф., Кондратьев К. В.
РАСПРОСТРАНЕНИЕ МНОГОУЗЛОВОГО ЭНДЕМИЧЕСКОГО ЗОБАВ КРУПНЫХ ГОРОДАХ ПРИМОРСКОГО РЕГИОНА 178

Крохалева С. И., Бричик В. В.
ФОРМИРОВАНИЕ НАВЫКОВ ЗАЩИТЫ ОТ СОЦИАЛЬНО ЗНАЧИМЫХ ОПАСНОСТЕЙ У СТАРШИХ ШКОЛЬНИКОВ (НА ПРИМЕРЕ ВИЧ И СПИД ЗАБОЛЕВАНИЙ) 185

Крохалева С. И., Попович И. Ю.
ИСТОРИЯ ДРУЖИННОГО ДВИЖЕНИЯ В ДАЛЬНЕВОСТОЧНОМ РЕГИОНЕ 191

Лебедева Е. Г., Харитонова Н. А., Челноков Г. А., Брагин И. В.
МИКРООРГАНИЗМЫ РАЗЛИЧНЫХ ФУНКЦИОНАЛЬНЫХ ГРУПП В НЕКОТОРЫХ МИНЕРАЛЬНЫХ ИСТОЧНИКАХ КАМЧАТКИ 195

Макаренко В. П., Позднякова Т. М., Поляков В. Ю.,
Ревуцкая И. Л., Христофорова Н. К., Касатова Е. А.
МАРГАНЕЦ В РЕЧНЫХ ВОДАХ ЕВРЕЙСКОЙ АВТОНОМНОЙ ОБЛАСТИ 202

Позднякова Т. М.
ПРИРОДНЫЙ ФАКТОР В ОСВОЕНИИ РЕГИОНА 211

Потурай В. А.
ОРГАНИЧЕСКОЕ ВЕЩЕСТВО В ПОЛУОСТРОВНЫХ ГИДРОТЕРМАЛЬНЫХ СИСТЕМАХ ДАЛЬНЕГО ВОСТОКА 215

Рубцова Т. А.
РЕДКИЕ ВИДЫ СОСУДИСТЫХ РАСТЕНИЙ НА ОСОБО ОХРАНЯЕМЫХ ПРИРОДНЫХ ТЕРРИТОРИЯХ ЕВРЕЙСКОЙ АВТОНОМНОЙ ОБЛАСТИ 222

Сайко Д. С.
ОСОБЕННОСТИ ВЫЖИВАНИЯ В ХВОЙНО-ШИРОКОЛИСТВЕННЫХ ЛЕСАХ МАНЬЧЖУРО-КОРЕЙСКИХ ГОР. ЭКСКУРСИЯ, МАСТЕР-КЛАСС 230

Сибирина Л. А., Вшивкова Т. С., Михалева Е. В.
МЕЖДУНАРОДНАЯ МОЛОДЕЖНАЯ ЭКОЛОГИЧЕСКАЯ КОНФЕРЕНЦИЯ «ЧЕЛОВЕК И БИОСФЕРА» — ЭФФЕКТИВНАЯ ПЛОЩАДКА ЭКОЛОГИЧЕСКОГО ПРОСВЕЩЕНИЯ МОЛОДЕЖИ 233

朱韬运, 朱团
新型纳米加工技术的研究与应用 241

朱韬运, 佐藤峰夫, 户田建司, 朱团
{[Ca $(H_2O)_4$]$_{1.5}$[Eu $(C_7H_3NO_4)_3$]·$6H_2O$}$_N$的合成与表征 247

РАЗДЕЛ С
СОЦИАЛЬНЫЕ НАУКИ 252

Воротилкина И. М., Крутова С. В.
СОВРЕМЕННЫЕ ПРАКТИКИ БЛАГОТВОРИТЕЛЬНОЙ ДЕЯТЕЛЬНОСТИ (НА ПРИМЕРЕ ЕВРЕЙСКОЙ АВТОНОМНОЙ ОБЛАСТИ) 252

Воротилкина И. М., Кузнецова С. А.
ИННОВАЦИОННЫЕ ТЕХНОЛОГИИ СОЦИАЛЬНОГО ОБСЛУЖИВАНИЯ ГРАЖДАН ПОЖИЛОГО ВОЗРАСТА В ОГБУ «КОМПЛЕКСНЫЙ ЦЕНТР СОЦИАЛЬНОГО ОБСЛУЖИВАНИЯ ЕАО» 258

Воротилкина И. М., Резвых А. И.
АНАЛИЗ РЕНТАБЕЛЬНОСТИ ЗАТРАТ НА БЛЮДА НАЦИОНАЛЬНОЙ ЕВРЕЙСКОЙ КУХНИ В КАФЕ «СИМХА» Г. БИРОБИДЖАН 264

Воротилкина И. М., Терентьева О. А.
СОЦИАЛЬНО-КУЛЬТУРНАЯ ДЕЯТЕЛЬНОСТЬ ГРАЖДАН СТАРШЕГО ПОКОЛЕНИЯ (НА ПРИМЕРЕ СОЦИАЛЬНО-ДОСУГОВОГО ОТДЕЛЕНИЯ ОГБУ «КЦСО ЕАО») 269

Кику П. Ф., Морева В. Г., Горборукова Т. В., Сабирова К. М., Богданова В. Д.
КАЧЕСТВО ЖИЗНИ НАСЕЛЕНИЯ ПРИМОРСКОГО КРАЯ 275

Коноваленко О. Л., Астафьева А. А.
СОЦИАЛЬНО-ПРАВОВЫЕ ПРОБЛЕМЫ ОБЕСПЕЧЕНИЯ МНОГОДЕТНЫХ СЕМЕЙ
В РОССИИ 283

Коноваленко О. Л., Немова С. П.
ПРОБЛЕМЫ ОПРЕДЕЛЕНИЯ ВЛАДЕЛЬЦА ИСТОЧНИКА ПОВЫШЕННОЙ ОПАСНОСТИ 289

Королева И. В.
СОЦИАЛЬНО-ПРОЕКТНАЯ ДЕЯТЕЛЬНОСТЬ МОЛОДЕЖИ КАК ФАКТОР РАЗВИТИЯ
РЕГИОНА 295

Луценко Е. Л., Изосимов А. Н.
ОТНОШЕНИЕ СОВРЕМЕННОЙ МОЛОДЁЖИ К ЗДОРОВОМУ ОБРАЗУ ЖИЗНИ:
ЭМПИРИЧЕСКИЙ АНАЛИЗ....302

Маслов Г. Ф., Шульженко Н. В.
ВОПРОСЫ И ПРОБЛЕМЫ В РАБОТЕ УЧРЕЖДЕНИЙ ОБРАЗОВАНИЯ
ПО ПРОТИВОДЕЙСТВИЮ ВОВЛЕНЧЕНИЯ СТУДЕНЧЕСКОЙ МОЛОДЕЖИ
В ЭКСТРЕМИСТКО-ТЕРРОРИСТИЧЕСКУЮ ДЕЯТЕЛЬНОСТЬ
В СОВРЕМЕННЫХ УСЛОВИЯХ 308

Невеличко Л. Г., Андреева А. Ю.
СОЦИОЛОГИЧЕСКИЙ АНАЛИЗ МОТИВОВ ВЫБОРА СПЕЦИАЛЬНОСТИ
СТУДЕНТАМИ ПГУ ИМЕНИ ШОЛОМ-АЛЕЙХЕМА 314

Прокофьева Г. П., Прокофьев А. А.
РОЛЬ СРЕДНЕГО КЛАССА В ПОТРЕБИТЕЛЬСКОМ ПРОЦЕССЕ 321

Талынев В. Е., Шульженко Н. В., Савицкий Н. М.
К ВОПРОСУ О ЗНАЧЕНИИ КАЗАЧЬИХ ВОЙСК В ОХРАНЕ ГОСУДАРСТВЕННОЙ
ГРАНИЦЫ РОССИЙСКОЙ ИМПЕРИИ (СОЦИАЛЬНО-ПОЛИТИЧЕСКИЙ АСПЕКТ) 331

РАЗДЕЛ D
ОБРАЗОВАНИЕ И ПЕДАГОГИКА....344

Абраменко Н. Ю.
К ВОПРОСУ О ПРОЕКТНОЙ ДЕЯТЕЛЬНОСТИ ПЕДАГОГА КАК ОБЪЕКТА
ПЕДАГОГИЧЕСКИХ ИССЛЕДОВАНИЙ 344

Баженов Р. И., Биймурсаева Б. М., Омуралиева М. Н.
КВЕСТ КАК ОДИН ИЗ ЭЛЕМЕНТОВ ГЕЙМИФИКАЦИИ 353

Бутина А. П.
РАЗВИТИЕ ПРОФЕССИОНАЛЬНЫХ КОМПЕТЕНЦИЙ ПРИ ОБУЧЕНИИ ЖИВОПИСИ
НА ПЛЕНЭРЕ 360

Буховцева О. В.
О ПРОБЛЕМАХ АДАПТАЦИИ СТУДЕНТОВ ПЕРВОГО КУРСА К УСЛОВИЯМ
ОБУЧЕНИЯ В ВУЗЕ 367

Векслер В. А.
ОСОБЕННОСТИ СОЗДАНИЯ ИМИТАЦИОННЫХ МОДЕЛЕЙ ПРИ ИЗУЧЕНИИ
ИНФОРМАТИКИ 372

Голубь И. Б.
СПЕЦИФИКА ЕВРЕЙСКОГО ВОСПИТАНИЯ 378

Горностаев О. М., Горностаева Т. Н.
ВЛИЯНИЕ ОБРАЗОВАТЕЛЬНЫХ РЕФОРМ НА МАТЕМАТИЧЕСКУЮ ПОДГОТОВКУ
УЧАЩИХСЯ 385

Григорова В. К.
РОССИЙСКОЕ ДВИЖЕНИЕ ШКОЛЬНИКОВ: СТРАТЕГИЯ РАЗВИТИЯ 390

Евдокимова О. И., Заворотняя Е. С., Денисова Г. В.
ВЗАИМОСВЯЗЬ УЧЕБНЫХ ДИСЦИПЛИН «ТЕХНОЛОГИЯ» И «ИНОСТРАННЫЙ ЯЗЫК».....400

Емельянова И. А.
РАЗВИТИЕ ЛЕКСИЧЕСКОЙ СТОРОНЫ РЕЧИ У МЛАДШИХ ШКОЛЬНИКОВ
С НАРУШЕНИЕМ ИНТЕЛЛЕКТА 405

Жунусакунова А. Д., Макеев А. К.
НЕОБХОДИМОСТЬ ПРЕПОДАВАНИЯ МАТЕМАТИКИ С ИСПОЛЬЗОВАНИЕМ
МЕСТНЫХ МАТЕРИАЛОВ В СРЕДНИХ ШКОЛАХ 410

Ильиных И. С., Надюк Н. В., Афанасова Д. Ю.
СОЦИАЛЬНО-ПСИХОЛОГИЧЕСКАЯ ПОДДЕРЖКА УЧИТЕЛЯ В КОНТЕКСТЕ РАБОТЫ
ПСИХОЛОГИЧЕСКОЙ СЛУЖБЫ 417

Кариев А. Д.
ОБ ОСОБЕННОСТЯХ СТАНОВЛЕНИЯ СУБЪЕКТНОСТИ БУДУЩЕГО ПЕДАГОГА
В ОБРАЗОВАТЕЛЬНОМ ПРОЦЕССЕ ВУЗА 422

Ким В. С.
ИГРОВЫЕ ТЕХНОЛОГИИ В ОБУЧЕНИИ.....428

Ким В. С.
МЕТОДИЧЕСКИЕ РЕКОМЕНДАЦИИ ПО ПРОВЕДЕНИЮ ЛАБОРАТОРНЫХ РАБОТ
С ИСПОЛЬЗОВАНИЕМ ПРОГРАММНЫХ СРЕДСТВ.....432

Ким В. С.
ПОИСК ИНФОРМАЦИИ В СЕТИ ИНТЕРНЕТ.....435

Ким В. С.
ПРАКТИЧЕСКАЯ ДЕЯТЕЛЬНОСТЬ СТУДЕНТОВ ПРИ ИЗУЧЕНИИ
ИНФОРМАЦИОННОЙ БЕЗОПАСНОСТИ.....439

Кокорина О. Р., Здорнов И. Г.
ЗДОРОВЬЕСБЕРЕГАЮЩИЕ АСПЕКТЫ В ПРОФЕССИОНАЛЬНОЙ ПОДГОТОВКЕ
СТУДЕНТОВ САХАЛИНСКОГО ГОСУДАРСТВЕННОГО УНИВЕРСИТЕТА 444

Левкова Т. В.
ПРОГНОСТИЧЕСКИЙ ХАРАКТЕР ПРОЯВЛЕНИЯ ДЕЗАДАПТИВНЫХ СХЕМ
ЛИЧНОСТИ.....451

Левкова Т. В., Пряхина Е. О.
ЦЕННОСТНОЕ ОТНОШЕНИЕ К РОДИТЕЛЬСТВУ У ДЕТЕЙ МЛАДШЕГО ШКОЛЬНОГО,
ПОДРОСТКОВОГО И ЮНОШЕСКОГО ВОЗРАСТА, ПРОЖИВАЮЩИХ
НА ТЕРРИТОРИИ ЕАО.....456

Лучанинов Д. В.
КОНСТРУИРОВАНИЕ ИНТЕРАКТИВНОЙ ИНФОРМАЦИОННО-ОБРАЗОВАТЕЛЬНОЙ
СРЕДЫ УЧЕБНОГО КУРСА 464

刘玉凤
课堂词汇呈现方式对记忆保留的影响研究.....470

Маслова Т. М.
САМООЦЕНКА ЛИЧНОСТИ, ПРОБЛЕМЫ ЕЕ РАЗВИТИЯ 477

Маслова Т. М., Покацкая А. В.
СВЯЗЬ ПСИХИЧЕСКОГО СОСТОЯНИЯ С УРОВНЕМ СТРЕССОУСТОЙЧИВОСТИ
ЛИЧНОСТИ.....484

Маслова Т. М., Серебякова Н. Н.
ПОЛОРОЛЕВОЕ ПОВЕДЕНИЕ В ПОДРОСТКОВОМ ВОЗРАСТЕ: ТЕОРЕТИЧЕСКИЙ АСПЕКТ 490

Пешая Н. А., Усольцева О. А.
ВОПРОСЫ ПОВЫШЕНИЯ КАЧЕСТВА ОБРАЗОВАНИЯ В ОБРАЗОВАТЕЛЬНЫХ ОРГАНИЗАЦИЯХ ВЫСШЕГО ОБРАЗОВАНИЯ С ИСПОЛЬЗОВАНИЕМ ДИСТАНЦИОННОЙ ФОРМЫ ОБУЧЕНИЯ 494

Плотникова Е. С.
ВЛИЯНИЕ УДОВЛЕТВОРЕННОСТИ ЖИЗНЬЮ НА САМОРЕАЛИЗАЦИЮ ЛИЧНОСТИ 500

Плотникова Е. С., Самцов Т. К.
ВЛИЯНИЕ УРОВНЯ КОММУНИКАТИВНОСТИ ПОДРОСТКА НА ЕГО СОЦИАЛЬНЫЙ СТАТУС 505

Попадинец С. Д., Хао Шоумин
ЦЕЛИ ВОСПИТАНИЯ В ПРОЦЕССЕ ОБУЧЕНИЯ РИСУНКУ СТУДЕНТОВ БАКАЛАВРИАТА 513

Пугачев И. Н., Куликов Ю. И.
СПЕЦИАЛИЗАЦИЯ ЦИФРОВОЙ ОБРАЗОВАТЕЛЬНОЙ СРЕДЫ В ПОДГОТОВКЕ КАДРОВ 520

Сырицына В. Н., Кадеева О. Е.
ЭЛЕКТРОННОЕ ОБУЧЕНИЕ И ПРОБЛЕМЫ ЕГО РЕАЛИЗАЦИИ 526

徐卫
新型城镇建设中农民工随迁子女接受教育的现实困境 530

Фалалеева О. Н.
ОБЗОР ЗАДАНИЙ ЛАБОРАТОРНОГО ПРАКТИКУМА ПО ДИСЦИПЛИНЕ «ИНФОРМАЦИОННЫЕ ТЕХНОЛОГИИ» ДЛЯ КИТАЙСКИХ СТУДЕНТОВ 534

Фишбейн М. Х., Федерко И. В.
ПАТРИОТИЧЕСКОЕ ВОСПИТАНИЕ В СИСТЕМЕ СОЦИАЛЬНО-ГУМАНИТАРНОГО ОБРАЗОВАНИЯ 541

Фишман Б. Е., Кузьмина Б. С.
МЕТОДИЧЕСКИЕ ОСНОВЫ СИСТЕМЫ РАСПОЗНАВАНИЯ ИНДИВИДУАЛЬНЫХ СТРАТЕГИЙ СТУДЕНТОВ ВУЗА 548

Хворостов Д. А.
ОРГАНИЗАЦИЯ МЕЖДИСЦИПЛИНАРНЫХ СВЯЗЕЙ В ПРОФЕССИОНАЛЬНОЙ ПОДГОТОВКЕ СТУДЕНТА-ДИЗАЙНЕРА 555

邱敏
地方新建本科院校工程教育改革与国际化探究 560

Шаповалова О. Е.
ПОДГОТОВКА ПСИХОЛОГО-ПЕДАГОГИЧЕСКИХ КАДРОВ ДЛЯ СИСТЕМЫ СПЕЦИАЛЬНОГО И ИНКЛЮЗИВНОГО ОБРАЗОВАНИЯ ДЕТЕЙ С ОГРАНИЧЕННЫМИ ВОЗМОЖНОСТЯМИ ЗДОРОВЬЯ 566

Шкляр Н. В., Борисова Е. А., Дунаева Е. С.
ОБОБЩЕНИЕ ОПЫТА РЕАЛИЗАЦИИ ПРОЕКТА «КОНСУЛЬТАТИВНО-МЕТОДИЧЕСКИЙ ЦЕНТР ОКАЗАНИЯ ПОМОЩИ СЕМЬЯМ, ВОСПИТЫВАЮЩИМ ДЕТЕЙ С ОГРАНИЧЕННЫМИ ВОЗМОЖНОСТЯМИ ЗДОРОВЬЯ» 572

Шкляр Н. В., Карынбаева О. В.
О ДЕЯТЕЛЬНОСТИ ФЕДЕРАЛЬНОЙ ИННОВАЦИОННОЙ ПЛОЩАДКИ
В ПРИАМУРСКОМ ГОСУДАРСТВЕННОМ УНИВЕРСИТЕТЕ
ИМЕНИ ШОЛОМ-АЛЕЙХЕМА 578

Шкляр Н. В., Усова Г. А.
ОСОБЕННОСТИ РАЗВИТИЯ СМЫСЛОВОЙ ПАМЯТИ МЛАДШИХ ШКОЛЬНИКОВ....584

Эйрих Н. В., Беляева Е. А., Плеханова Н. Е.
ПРИБЛИЖЕННЫЕ МЕТОДЫ РЕШЕНИЯ УРАВНЕНИЙ ДЛЯ ШКОЛЬНИКОВ:
ВИЗУАЛИЗАЦИЯ В СКА MAPLE....589

Эйрих Н. В., Терехов З. С.
ЧИСЛЕННОЕ ИНТЕГРИРОВАНИЕ МЕТОДАМИ ПРЯМОУГОЛЬНИКОВ
И ТРАПЕЦИЙ: ВИЗУАЛИЗАЦИЯ В СКАMAPLE 596

Юдина Т. Ф.
ДИНАМИКА РАЗВИТИЯ НАВЫКОВ РАБОТЫ С ПРИКЛАДНЫМИ ПРОГРАММАМИ У
СТУДЕНТОВ СПО....603

杨立华
鄂伦春民族文化传承的社会调查与思考 — 以黑河市区学校教育为例....609

РАЗДЕЛ Е
ТЕХНИЧЕСКИЕ НАУКИ И ТЕХНОЛОГИИ 615

Афанасьев А. П.
ОПРЕДЕЛЕНИЕ МЕСТОПОЛОЖЕНИЯ ТРАНСФОРМАТОРНЫХ ПОДСТАНЦИЙ
С ПОМОЩЬЮ МАТРИЦЫ ГЕОДЕЗИЧЕСКИХ ДИСТАНЦИЙ 615

Васильев А. С., Назарова В. П.
ВЛИЯНИЕ ГЕОМЕТРИЧЕСКОЙ ФОРМЫ ПРЕДСТАВЛЕНИЯ ЖЕЛЕЗОБЕТОННЫХ
ПУСТОТНЫХ ПЛИТ НА РЕЗУЛЬТАТЫ РАСЧЕТОВ ЖЕЛЕЗОБЕТОННЫХ
КОНСТРУКЦИЙ....622

Игнатенко И. В., Власенко С. А., Пазенко Н. П., Пухова А. И., Сунь Юй
ОПРЕДЕЛЕНИЕ ПРЕДЕЛЬНЫХ ТОКОВЫХ НАГРУЗОК ВОЗДУШНЫХ ЛИНИЙ
ЭЛЕКТРОПЕРЕДАЧИ С УЧЕТОМ СОХРАНЕНИЯ ИХ ГАБАРИТА....630

Игнатенко И. В., Новоженина В. Е., Пухова А. И.
РАСЧЕТ ТЕМПЕРАТУРЫ ПРОВОДА ВОЗДУШНЫХ ЛИНИЙ ЭЛЕКТРОПЕРЕДАЧИ
С ПОМОЩЬЮ МАТЕМАТИЧЕСКОГО МОДЕЛИРОВАНИЯ 640

Гетманцева В. В., Скрипкина Л. А.
МАРКЕТИНГОВОЕ ИССЛЕДОВАНИЕ РОССИЙСКОГО ПРОМЫШЛЕННОГО
ПРОИЗВОДСТВА ТЕКСТИЛЯ 647

Гетманцева В. В., Копылова М. Д.
АНАЛИЗ ПОТРЕБИТЕЛЬСКОГО СПРОСА НА ИЗДЕЛИЯ КОЛЛЕКЦИИ
В СТИЛЕ FAMILYLOOK....652

Глаголев В. А., Азаров А. Е.
ОБЗОР ПОДХОДОВ К РАЗРАБОТКЕ ПРОГРАММНОГО ОБЕСПЕЧЕНИЯ
В СТИЛЕ AGILE OVERVIEW OF AGILE SOFTWARE DEVELOPMENT APPROACHES 658

Гусева М. А., Андреева Е. Г., Новиков М. В., Балакирев Н. А., Юлдашбаев Ю. А.
ИНКРУСТАЦИЯ КАК СОВРЕМЕННАЯ ТЕХНОЛОГИЯ РЕДИЗАЙНА
МЕХОВОЙ ОДЕЖДЫ....662

Guseva M. A., Andreeva E. G., Kazakova E. V., Glebova T. G., Khmelevskaya A. G.
INNOVATIVE DESIGN SOLUTIONS IN CLOTHING VISUALLY CORRECTING
NON-TYPE POSTURE 669

Земляк В. Л., Ипатов К. И., Васильев А. С.
ИССЛЕДОВАНИЕ НЕСУЩЕЙ СПОСОБНОСТИ АРМИРОВАННЫХ ЛЕДЯНЫХ БАЛОК 675

Калашников П. В.
ПРИМЕНЕНИЕ МЕТОДА СЦЕНАРИЕВ ПРИ МАТЕМАТИЧЕСКОМ МОДЕЛИРОВАНИИ ПРОЦЕССА ФУНКЦИОНИРОВАНИЯ СОЛИДАРНО-РАСПРЕДЕЛИТЕЛЬНОЙ ПЕНСИОННОЙ СИСТЕМЫ В ДОЛГОСРОЧНОМ ПЕРИОДЕ ПРИ УСЛОВИЯХ ИНТЕРВАЛЬНОЙ НЕОПРЕДЕЛЕННОСТИ 687

Канделя М. В., Канделя Н. М., Земляк В. Л.
КОНСТРУКТИВНО-ТЕХНОЛОГИЧЕСКИЕ СХЕМЫ ОЧЕСВАЮЩИХ ЖАТОК.....694

Колодезная Г. В., Кончевский М. О.
ПОВЫШЕНИЕ КАЧЕСТВА УСЛУГ МОБИЛЬНОЙ СВЯЗИ В ДВГУПС НА ОСНОВЕ INDOOR ПОКРЫТИЯ.....709

Константинова Ю. А., Ли В. Н., Константинов А. М.
ПОВЫШЕНИЕ ЭНЕРГОЭФФЕКТИВНОСТИ СИСТЕМЫ ТЯГОВОГО ЭЛЕКТРОСНАБЖЕНИЯ 25 КВ ЗА СЧЕТ СНИЖЕНИЯ УРАВНИТЕЛЬНОГО ТОКА.....715

Маркова Е. В., Хлудов С. Я., Чечуга О. В., Чечуга А.
О РАЗРАБОТКА МЕТОДИКИ ДЛЯ ОБЕСПЕЧЕНИЯ УСТОЙЧИВОГО ДРОБЛЕНИЯ СТРУЖКИ В ПРОЦЕССЕ РЕЗАНИЯ.....722

Одинокова О. А.
ПРОЧНОСТНОЙ ПРЕДЕЛ ПОЛЗУЧЕСТИ ВЯЗКОУПРУГИХ МАТЕРИАЛОВ.....729

Тряпкин Д. А.
РАСЧЕТ ЛЕДОВЫХ ПЕРЕПРАВ УСИЛЕННЫХ, МЕТАЛЛИЧЕСКИМИ ПОНТОННЫМИ КОНСТРУКЦИЯМИ ИЗ ДВУХОПОРНЫХ ПАРОМОВ ШАРНИРНОЙ СХЕМЫ.....736

Усольцева О. А., Паначев К. А.
МЕТОДЫ ИССЛЕДОВАНИЯ ЭНЕРГОЭФФЕКТИВНОСТИ ЗДАНИЙ В УСЛОВИЯХ ДАЛЬНЕГО ВОСТОКА.....742

Усольцева О. А., Самодина А. В.
ОСОБЕННОСТИ ПРОЕКТИРОВАНИЯ ЗДАНИЙ ПОВЫШЕННОЙ ЭТАЖНОСТИ В СЕЙСМИЧЕСКИХ РАЙОНАХ ДАЛЬНЕГО ВОСТОКА С ПРИМЕНЕНИЕМ СЕЙСМОИЗОЛИРУЮЩИХ РЕЗИНОМЕТАЛЛИЧЕСКИХ ОПОР.....749

Фомичева Н. Б., Нечаев Л. М., Маркова Е. В., Русин И. С.
АНАЛИЗ ОСНОВНЫХ МЕТОДОВ НАПЫЛЕНИЯ ПОКРЫТИЙ ИЗ ТУГОПЛАВКИХ МАТЕРИАЛОВ 756

张鑫镒, 马卡舍娃
斯威特娜拉 伊戈尔耶夫娜 世界不同国家的电磁影响规范分析 760

РАЗДЕЛ G
ЭКОНОМИКА И УПРАВЛЕНИЕ.....766

Грентикова И. Г., Алабина Т. А.
РЕГИОН РОССИИ КАК СУБЪЕКТ ЭКОНОМИЧЕСКИХ ОТНОШЕНИЙ В УСЛОВИЯХ ГЛОБАЛИЗАЦИИ 766

Ковынева Л. В.
ОСОБЕННОСТИ ПРИВЛЕЧЕНИЯ КИТАЙСКИХ ТУРИСТОВ НА СОВРЕМЕННОМ ЭТАПЕ....774

Красота Т. Г.
МИРОВОЙ ОПЫТ ФУНКЦИОНИРОВАНИЯ ОЭЗ. ПРИЧИНЫ НЕЭФФЕКТИВНОСТИ ОЭЗ В РОССИИ 781

Кулагина О. В., Янковская К. Г.
ОЦЕНКА ИНВЕСТИЦИОННОЙ АКТИВНОСТИ ПРИГРАНИЧНЫХ РЕГИОНОВ.....788

Луценко Е. Л., Ганькова Д. И.
ИНФОРМАЦИОННОЕ ОБЕСПЕЧЕНИЕ УПРАВЛЕНИЯ КОНТРОЛЬНО-НАДЗОРНОЙ ДЕЯТЕЛЬНОСТЬЮ В СФЕРЕ ТРУДОВЫХ ОТНОШЕНИЙ....796

Луценко Е. Л., Ница А. А.
СТИМУЛИРОВАНИЕ ПРОЯВЛЕНИЯ СОЦИАЛЬНОЙ АКТИВНОСТИ НАСЕЛЕНИЯ, МАЛЫХ ГОРОДОВ РОССИИ....804

刘文旭
中国民办高校教改中的«翻转课堂»建设....809

Николаева П. С.
СОЦИАЛЬНОЕ БЛАГОПОЛУЧИЕ СОТРУДНИКА КАК КОМПОНЕНТ МОТИВАЦИОННОЙ СТРУКТУРЫ....813

Смирнова А. С.
ИНФОРМАЦИОННЫЕ ТЕХНОЛОГИИ В РЕСТОРАННОМ БИЗНЕСЕ....818

Стародубов С. В.
К ВОПРОСУ ЭФФЕКТИВНОСТИ УПРАВЛЕНЧЕСКИХ РЕШЕНИЙ В ПРЕДПРИНИМАТЕЛЬСКИХ ЗОЛОТОДОБЫВАЮЩИХ СТРУКТУРАХ....824

Стельмах Е. В.
ПРОБЛЕМЫ УСТАНОВЛЕНИЯ ОТВЕТСТВЕННОСТИ ЗА НАРУШЕНИЕ ВАЛЮТНОГО ЗАКОНОДАТЕЛЬСТВА И ПУТИ ИХ РЕШЕНИЯ....829

Трапезникова И. С.
АНАЛИЗ МОДЕЛЕЙ ВЗАИМООТНОШЕНИЙ УГЛЕДОБЫВАЮЩИХ ПРЕДПРИЯТИЙ СО СТЕЙКХОЛДЕРАМИ....835

Целихина И. В.
ЗДОРОВЬЕ НАСЕЛЕНИЯ КАК ОЦЕНОЧНЫЙ КРИТЕРИЙ СОЦИАЛЬНО-ЭКОНОМИЧЕСКОГО РАЗВИТИЯ РЕГИОНА С РАЗВИТОЙ ДОБЫВАЮЩЕЙ ПРОМЫШЛЕННОСТЬЮ (НА ПРИМЕРЕ КЕМЕРОВСКОЙ ОБЛАСТИ)....841

姜虹宇
«一带一路»框架下东北亚区域经济合作 面临的机遇与挑战....846

姜振军
中俄全面合作的现实基础、优先领域及合作模式....855

Cui Lei, Chi Yuchao
STUDY ON CULTIVATING ECONOMIC AND TRADE TALENTS TO RUSSIA DOCKING WITH THE STRATEGY OF «LONGJIANG SILK ROAD BELT»....866

成榕, 徐海
黑龙江省对俄边境口岸贸易结算的问题与改进途径—以黑河市为例....871

赵东旭
滨海边疆区与东北亚国家合作状况分析....876

Чимитдоржиев Ж. Ж., Хоценко К. О.
ТОРГОВЫЕ СЕТИ: ПОДХОДЫ К ОПРЕДЕЛЕНИЮ....883

Шкуркин А. М., Луценко Е. Л., Мацак Т. В.
ДЕМОГРАФИЧЕСКИЙ ФАКТОР В ПОТЕНЦИАЛЕ ТРУДА ТЕРРИТОРИИ....890

Шыгаева Т. К.
ОСНОВНЫЕ РЕЗЕРВЫ ПОВЫШЕНИЯ ЭКОНОМИЧЕСКОЙ ЭФФЕКТИВНОСТИ СЕЛЬСКОХОЗЯЙСТВЕННОГО ПРОИЗВОДСТВА В УСЛОВИЯХ ЦИФРОВОЙ ТРАНСФОРМАЦИИ....897

РАЗДЕЛ К
КУЛЬТУРА И ИСКУССТВО.....904

Абдуразакова Е. Р., Сергеева А. В.
СПЕЦИФИКА МИФОТВОРЧЕСТВА КОРЕННЫХ МАЛОЧИСЛЕННЫХ ЭТНОСОВ ДАЛЬНЕГО ВОСТОКА.....904

Абдуразакова Е. Р., Удова М. А.
СПЕЦИФИКА РАЗРАБОТКИ ЭЛЕМЕНТОВ ХУДОЖЕСТВЕННОГО АЛЬБОМА «ЦЕРКОВНАЯ АРХИТЕКТУРА ЕАО».....913

Атоян Л. М., Мартынова Н. В.
ФОРМИРОВАНИЕ ПАТРИОТИЧЕСКИХ ЧУВСТВ ШКОЛЬНИКОВ ПОСРЕДСТВОМ ТВОРЧЕСКОЙ И КОНКУРСНО-ВЫСТАВОЧНОЙ ДЕЯТЕЛЬНОСТИ В УСЛОВИЯХ ДОПОЛНИТЕЛЬНОГО ОБРАЗОВАНИЯ.....923

Брейтман А. С., Чэнь Ци
ОБРАЗЫ РОССИИ В КУЛЬТУРЕ СОВРЕМЕННОГО КИТАЯ (ПО РЕЗУЛЬТАТАМ АНКЕТИРОВАНИЯ КИТАЙСКИХ СТУДЕНТОВ).....932

Бутко Т. В., Николаева Т. В.
РАЗРАБОТКА КОЛЛЕКЦИИ ЖЕНСКОЙ ОДЕЖДЫ НА ОСНОВЕ ИССЛЕДОВАНИЯ АКТУАЛЬНЫХ СТИЛИСТИЧЕСКИХ АСПЕКТОВ.....941

甘易玫，
马尔蒂诺夫 中国装饰艺术中的传统饰物.....948

Ден Д. А., Мартынова Н. В.
РЕАЛИЗАЦИЯ ДИЗАЙН-ПРОЕКТА «ОЛИМП-27» В ОБРАЗОВАТЕЛЬНОЙ СРЕДЕ ШКОЛЫ, КАК ФАКТОР ФОРМИРОВАНИЯ ИНФОРМАЦИОННОЙ КУЛЬТУРЫ УЧАЩИХСЯ.....955

Martynova N. V., Siyao Ding.
赫哲和那乃人在实施艺术项目«古代侏儒之谜»过程中的创造性对话.....960

Martynova N. V., Qin Xin
MAIN WAYS OF DEVELOPMENT OF MODERN PAINTING CULTURE OF CHINA.....968

Удова М. А., Потапенко А. А.
ПРИНЦИПЫ СОЗДАНИЯ АВТОРСКОЙ КОНЦЕПЦИИ И ДИЗАЙНА СЕРИИ СОЦИАЛЬНЫХ ПЛАКАТОВ.....973

Чагдурова Э. Д.
ТРАНСФОРМАЦИИ РЕЛИГИОЗНОЙ КАРТИНЫ МИРА В XXI ВЕКЕ.....980

张晓丽
黑龙江流域鄂伦春族桦树皮工艺品的图案探析.....985

РАЗДЕЛ А

Гуманитарные науки

УДК 39/394.91/394.942/398

Березницкий С. В.,
Музей антропологии и этнографии имени Петра Великого (Кунсткамера) Российской академии наук. МАЭ РАН. Санкт-Петербург
д.и.н., профессор, ведущий научный сотрудник отдела этнографии Сибири

МЕЖДУ ДВУХ ЦИВИЛИЗАЦИЙ: ИЗМЕНЕНИЯ ЭТНИЧЕСКОГО РАЗВИТИЯ КОРЕННЫХ НАРОДОВ АМУРА ПОД ВЛИЯНИЕМ СЛАВЯН И КИТАЙЦЕВ

Аннотация. С XVII века Россия и Китай находятся в системе тесного приграничного сотрудничества, характер которого менялся от военных приграничных, локальных столкновений до устойчивых добрососедских контактов, международных, политических и экономических соглашений. Славянская и восточноазиатская цивилизации являются земледельческими, хотя и отличаются своей этнической историей, этапами этногенеза, историческими и этнокультурными особенностями, в том числе и отличиями в этническом, культурном, идеологическом, религиозном, политическом воздействии на коренные народы Амура. Всё время в межцивилизационных контактах России и Китая вольно или невольно принимали участие коренные народы региона: нанайцы, негидальцы, нивхи, орочи, удэгейцы, уйльта, эвенки, которые издавна проживают на российском Дальнем Востоке, в бассейне реки Амур и на острове Сахалин. В Китае, в провинции Хэйлунцзян, по левобережью реки Уссури, по Амуру и Сунгари расселены родственные им по культуре нанайцы хэчжэ, оленеводы эвенки. Традиционно коренные народы Приамурья и Хэйлунцзяна занимались охотой, морским зверобойным промыслом, речным и морским рыболовством, оленеводством, собирательством съедобных и лекарственных дикоросов, других даров тайги и моря. В течение столетий эти коренные народы России и Китая находятся в системе тесных этнокультурных контактов с представителями восточноазиатской и переселенческой европейской цивилизаций. Представляется важным и актуальным провести сравнительный анализ мощного цивилизационного влияния, выделить основные компоненты и тенденции этого сложного длительного процесса.

Ключевые слова: Россия, Восточная Азия, славянские переселенцы, маньчжуры, китайцы, коренные народы Амура и Сахалина, этнокультурные контакты.

Многолетнее взаимодействие коренных народов Приамурья и Хэйлунцзяна: нанайцев, хэчжэ, негидальцев нивхов, орочей, удэгейцев, тазов, уйльта, эвенков с представителями восточноазиатской и европейской цивилизаций отражено в огромном количестве трудов (Стариков, 1965; Чжан Цзябинь, 1992; Чэнь Болинь, 1993; Хасанова, 2001; Hannum, 2002; Сюнь Цзе, 2004; Петров, 2004; Булдакова, 2006; Ишутина, 2006; Ставров, 2007; 2013; Сюй Чанхань, 2012; Ларин, 2013; Горбацкая, Хунмэй, 2013; Березницкий, 2013; Амантаева, 2014; Шен Хайбо, Люй Минвэй, 2014; Баженова, 2015; Чен Хунцзе, 2015; Винокурова, Яковец, 2016; Чжан Цинцянь, 2016; Акбаш, 2017).

В качестве методологической основы взяты теоретические разработки С.А. Арутюнова об особенностях этнокультурного взаимодействия мощных цивилизаций и немногочисленных этносов, ведущих во многом и сегодня традиционный образ жизни охотников, рыболовов, морских зверобоев и оленеводов. В результате этнических контактов коренные народы являются реципиентами и воспринимают определенное количество этнокультурных компонентов от своих более развитых в промышленном отношении соседей (Арутюнов 1989:156-158, 169, 174; Арутюнов 2000: 218-258, 272-288. 347, 368).

Однако сразу следует подчеркнуть, что о контактах средневековых культур амурского региона с возможными предками тунгусо-маньчжуров и палеоазиатов нужно говорить с осторожностью в связи со слабой разработанностью критериев соотношения археологических комплексов северо-восточного Китая, Кореи, Приморья с конкретными этническими сообществами, из-за обобщенных характеристик окружающих этнических обществ, даваемых в китайских летописях. Этнический регион Приамурья с традиционными ландшафтами горной тайги и лесотундры, не располагавший необходимыми компонентами для возникновения производящей цивилизации всегда подвергался давлению со стороны более развитых в промышленном, военном отношениях и более агрессивных соседей (Ларин, 2013). По историческим причинам воздействие китайцев, маньчжуров, в меньшей степени монголов, корейцев и японцев, было более длительным, чем славянское. Однако до сих пор окончательно не доказана гипотеза о том, что в результате нашествия монголов на приморские города XIII в. они перестали существовать, а их жители, сменив ведущий хозяйственно-культурный тип с земледельческого на охотничье-рыболовный, рассеялись по тайге. В мифологии, языке, комплексе верований коренных народов Амура пока не обнаружено терминов и понятий, связанных с земледелием, с аграрными ритуалами и культом плодородия. Кратковременное воздействие славянской цивилизации в виде казачьих походов коренные народы Амура испытали в XVII в., а постоянное – с середины XIX в.

В обширном бассейне Амура всегда происходило сложное взаимодействие конфуцианской, японской, западноевропейской, славянской цивилизаций с аборигенной культурой охотников и рыболовов (Keskitalo, 2007; Сасаки, 2008; Аргудяева, 2009). В России, Корее, Китае, Японии менялись

идеологии, политические режимы, этнокультурная обстановка. Но воздействие этих стран, характеризующихся тенденцией к расширению границ, включению в свой состав новых этносов остается.

Первыми в активные контакты с коренными народами Приамурья вступили китайцы и маньчжуры (Артемьев, 2005). Аборигены Амура и Сахалина обменивали у китайских, маньчжурских и японских купцов продукты своих промыслов на ткани, керамическую и металлическую посуду, огнестрельное оружие и боеприпасы, табак, крупы и другие нужные для жизни товары. Огромным спросом у аборигенов Приамурья пользовались изделия из китайского шелка с растительным и облаковидным орнаментом, и, особенно, с изображениями драконов. Этнокультурные контакты коренных амурских этносов с китайцами и маньчжурами осуществлялись в системе административного управления цинской династии (1616-1912) с конца XVII в. до середины XIX в. (Сасаки 2008). Амурские женихи плавали на лодках в Сансин и Пекин, где покупали себе невест; китайские и маньчжурские купцы брали себе в жены амурских девушек. На Уссури и в некоторых стойбищах среднего Амура нанайцы, удэгейцы, ульчи занимались огородничеством.

Гораздо более мощным было культурное влияние китайцев и маньчжуров на коренные народы, расселенные на территории Китая по левобережью Уссури и в бассейне Сунгари. С середины XX в. хэчжэ были лишены возможности заниматься охотой, в связи с особенностями земледельческой культуры ханьцев, приводящей к вырубке лесов и разработке земли под пашню. Промысел красной рыбы лососевых пород осуществляется хэчжэ с помощью фабричных рыболовных сетей в Амуре и Уссури. Перед промыслом они и сегодня угощают богов земли, неба, дерева, воды и огня. Старики празднуют Новый год по лунному календарю, поклоняются изображениям богов, угощают их водкой. В первой четверти XXI в. власти КНР заботятся о хэчжэ и постоянно улучшают их жизнь: строят бесплатные коттеджи для отдельной семьи, выделяют земельные участки для земледелия, позволяют бесплатно учиться в школе и университетах на китайском языке, так как своего языка молодежь не знает и не стремится к его изучению. Практически во всех поселках хэчжэ функционируют этнографические музеи, хорошо развита туристическая сфера. Современные хэчжэ провинции Хэйлунцзян не используют традиционную одежду и не имеют возможности питаться в соответствии с традиционной пищевой моделью, у них нет в быту традиционных видов транспорта.

О славянском влиянии можно говорить лишь с первой трети XVII в., когда русские первопроходцы оказали некоторое культурное влияние на аборигенов Амура до заключения Нерчинского договора 1689 г. В соответствии с этим договором русские покинули Приамурье, куда смогли вернуться в середине XIX в. по результатам Айгуньского договора 1858 г. Именно с этого момента начинается мощное культурное влияние славян на амурские народы в сфере христианизации, введения системы сельских старост, школьного образования, введения общегосударственных законов, комплекса праздников,

поселений и жилищ русского типа. Русские переселенцы являлись представителями земледельческой культуры, их интересовали места, пригодные для выращивания хлеба и овощей, поэтому многие поселения коренных народов до сих пор остаются на своем прежнем месте. Некоторые была уничтожены впоследствии в результате проведения мероприятий по кооперированию и коллективизации хозяйства в 1920-30- х гг., укрупнения населенных пунктов в 1960-х гг., разрухи 1990-х. Для всех народов Амура российские власти создали письменность, сначала на основе латиницы, затем – на основе кириллицы. После развала Советского Союза началось разрушение официальной идеологии и коренные народы стали добровольно обращаться в христианство для решения житейских проблем.

В настоящее время родной язык преподается практически во всех дошкольных учреждениях и школах Нижнего Амура и Сахалина, выходят газеты, словари, книги, учебники, азбуки, радио и телепередачи, имеются интернет-сайты на нанайском, ульчском, нивхском и других языках. Подготовка специалистов для различных сфер этнической культуры осуществляется в ряде региональных и центральных высших учебных заведений. С 1990 г. создана система Ассоциаций коренных народов Севера, которая решает многочисленные проблемы современной жизни, вопросы трудовой занятости, территорий традиционного природопользования, организации родовых общин, занимающихся привычными промыслами: рыболовством, охотой, морским зверобойным промыслом, собирательством дикоросов, вопросами экологии, этнического туризма и т. п.

Таким образом, на основе анализа полевых материалов, опубликованных источников, документов, трудов российских и зарубежных исследователей удалось проследить и выявить исторические и этнокультурные отличия цивилизационного воздействия европейцев, славян, русских, китайцев на культуру коренных народов Приамурья и Хэйлунцзяна. Воздействие китайской и маньчжурской культуры на традиционное общество коренных народов Амура выявилось при анализе шаманских, промысловых и свадебных ритуалов. Сунгарийские нанайцы подверглись влиянию маньчжуров и китайцев в гораздо большей степени, чем их сородичи на Амуре на территории России. По отношению к китайским хэчжэ проводилась более жесткая ассимиляторская политика, которая привела к полному забвению родного языка и эндоэтнонимов, к трансформации этнического самосознания. При воздействии славянских этносов на коренные народы Амура наблюдается общемировое воздействие культуры в виде христианских канонов. Влияние советской культуры выявляется на основании анализа системы революционных и общественных праздников, домашней обрядности, ритуалов жизненного цикла. Многие аборигенные, тунгусо-маньчжурские и другие географические названия были переименованы на славянские после вооруженного инцидента с КНР на острове Даманском в марте 1969 г. Однако у российских коренных народов Приамурья родной язык сохранен, у них есть реальная возможность заниматься

охотой, строить традиционные средства транспорта, отправлять культы. Это связано также с огромной территорией, свободной от промышленных и других объектов. Российская культура оказала меньшее трансформирующее воздействие на культуру коренных народов Приамурья, чем китайская в провинции Хэйлунцзян.

Литература:

1. Акбаш В.А. Религиозные обряды и праздники китайской малой народности хэчжэ // Ученые заметки Тихоокеанского государственного университета, 2017. 8, 1 (2), 105-109.
2. Амантаева А.А. Анализ национальной политики КНР в отношении малочисленных народов // Вестник Кыргызско-Российского славянского университета, 2014. 14; 11, 147-149.
3. Аргудяева Ю. В. Миссионерская деятельность Русской Православной Церкви среди коренных народов Дальнего Востока // Религиоведение, 2009. 4, 32-41.
4. Артемьев А. Р. Буддийские храмы XV века в низовьях Амура. Владивосток: Дальневосточное отделение РАН, 2005. 16-18.
5. Арутюнов С.А. Народы и культуры: развитие и взаимодействие. М.: Наука, 1989. 247 с.
6. Арутюнов С.А. Культуры, традиции их развитие и взаимодействие. The Edwin Mellen Press. Lewinston. Queenston. Lampeter. 2000. 386 p.
7. Баженова Е.С. Демографическое развитие КНР: региональные аспекты. КНР: экономика регионов. Москва: Институт Дальнего Востока РАН, 2015. 455-456.
8. Березницкий С.В. Полевые исследования культуры хэчжэ в провинции Хэйлунцзян (КНР) в сентябре 2012 г. // Материалы полевых исследований МАЭ РАН. Санкт-Петербург: Музей антропологии и этнографии РАН, 2013. 13, 100-121.
9. Булдакова В.Г. Национальная политика КНР в отношении малочисленных народов // Россия и АТР, 2006. 4, 77-81.
10. Burnasheva D.V. Arctic identity in the context of the methodology of constructivism // Theories and Problems of Political Studies. 2017, 6 (5A), 70-77.
11. Винокурова У.А., Яковец Ю.В. Арктическая циркумполярная цивилизация // Международный журнал экспериментального образования, 2016. 12-1, 76-77.
12. Горбацкая О.Ю., Хунмэй Е. Влияние России и Китая на культуру коренных народов Дальнего Востока. Социальное и экономическое развитие АТР: опыт, проблемы, перспективы. Комсомольск-на-Амуре: Амурский гуманитарно-педагогический государственный университет, 2013. 1, 80-83.
13. Ишутина Ю.А. К вопросу о формировании этнической идентичности китайцев // Россия и АТР, 2006. 3, 67-71.

14. Keskitalo C.E.H. Development of the Arctic as an international region. Cooperation and Conflict // Journal of the Nordic International Studies Association, (2007). 42 (2), 187-205.

15. Ларин В.Л. Особенности и проблемы освоения смежных территорий Северо-Восточной Азии во второй половине XIX – начале XX в.: исторический опыт для современной России. Этнокультурные и социально-экономические проблемы освоения смежных территорий Северо-Восточной Азии: российский Дальний Восток, Северо-Восточный Китай, о. Хоккайдо (Япония) (XVII – первая половина XX в.). Владивосток: Издательство «Рея», 2013. 7, 13, 15, 17-19, 22.

16. Петров А.И. Корейская диаспора на Дальнем Востоке России: 60-90-е годы XIX в. Владивосток: Дальневосточное отделение РАН, 2000.59-60, 66.

17. Сасаки С. Межэтнические браки коренных народов Нижнего Амура и Сахалина // Россия и АТР, 2008. 2, 64-74.

18. Ставров И.В. Социальное развитие национальных районов северо-восточного Китая (1978-2002 гг.) // Россия и АТР, 2007. 3, 90-104.

19. Ставров И.В. Тенденции демографического развития неханьских национальностей северо-восточного Китая (начало XXI в.) // Вестник ДВО РАН. 2013. 4, 146-151.

20. Стариков В.С. Хэчжэ. Народы Восточной Азии. Москва-Ленинград: Наука, 1965. 32, 72-73, 81, 85, 95, 672, 684-686.

21. Сюй Чанхань. Имакан как эпико-песенная традиция народности хэчжэ // Религиоведение. 2012. 3, 58-64.

22. Сюнь Цзе. Сифан жэнь яньчжунды Чжунго чжи соцзин (Образы Китая в глазах европейцев). Шэхуй кэсюэ чжаньсянь, 2004. 1, 104-107.

23. Hannum E. Educational stratification by ethnicity in China: Enrollment and attainment in the early reform ears. Demography. Washington, 2002. 39, l, 95-117.

24. Хасанова М.М. Проблема контактов населения Нижнего Амура и Северо-Восточного Китая // Евразия: этнос, ландшафт, культура. Санкт-Петербург: Европейский Дом, (2001. 280 - 325.

25. Чен Хунцзе. Особенности исторического сложения религий хань и других национальностей Китая // Символ науки. 2015. 12, 69-73.

26. Чжан Цинцянь. Культурное сравнение русско-славянского и китайского язычества // Молодой ученый, 2016. 11, 1593-1596.

27. Чжан Цзябинь. Народ хэчжэ. Краткая история национальных меньшинств провинции Хэйлунцзяна. Пекин, 1992. 108-118. (пер. с кит. Ставров И.В.)

28. Чэнь Болинь. Обычаи нанайцев. Обычаи малочисленных народов Хэйлунцзяна. Пекин: Чжунъян миньцзу сюеюань чубаньшэ, 1993. 128-174. (пер. с кит. Рябченко Н.П.).

29. Шен Хайбо, Люй Минвэй. Влияние русской культуры на северо-восток КНР // Дальневосточный аграрный вестник, 2014. 3, 85-89.

Bereznitsky S.V.,
The Great Museum of Anthropology and Ethnography (Kunstkamera),
Russian Academy of Sciences. Saint-Petersburg
doctor in historical sciences, professor, Leading researcher of the Department
of Ethnography of Siberia Peter

BETWEEN TWO CIVILIZATIONS: CHANGES OF ETHNIC DEVELOPMENT OF INDIGENOUS PEOPLES OF AMUR UNDER THE INFLUENCE OF THE SLAVS AND THE CHINESE

Annotation. Since the XVII century, Russia and China have been in a system of close cross-border cooperation, the nature of which has varied from military border, local clashes to stable good-neighborly contacts, international, political and economic agreements. Slavic and East Asian civilizations are agricultural, although they differ in their ethnic history, stages of ethnogenesis, historical and ethno-cultural features, including differences in ethnic, cultural, ideological, religious, political impact on the indigenous peoples of the Amur river. All the time in the inter-civilizational contacts between Russia and China, wittingly or unwittingly, participated in the indigenous peoples of the region: Nanai, Negidal, Nivkh, Oroch, Udege, Uilta, Evenki, which has long been inhabited in the Russian far East, in the basin of the Amur river and on Sakhalin island. In China, in Heilongjiang province, on the left Bank of the Ussuri river, along the Amur and Sungari, the hezhe Nanais, the Evenki reindeer herders, related to them in culture, are settled. Traditionally, the indigenous peoples of the Amur region and Heilongjiang were engaged in hunting, sea hunting, river and sea fishing, reindeer herding, gathering of edible and medicinal wild plants, other gifts of the taiga and the sea. For centuries, these indigenous peoples of Russia and China have been in a system of close ethno-cultural contacts with representatives of East Asian and resettlement European civilizations. It is important and relevant to conduct a comparative analysis of the powerful civilizational influence, to identify the main components and trends of this complex long process.

Key words*:* Russia, East Asia, Slavic immigrants, Manchus, Chinese, indigenous peoples of Amur and Sakhalin, ethno-cultural contacts.

References:

1. Akbash V. A. Religious ceremonies and holidays of the Chinese small nationality of hezhe // Scientific notes of the Pacific state University, 2017. 8, 1 (2), 105-109.

2. Amantaeva A. A. Analysis of the national policy of China towards small peoples // Bulletin of the Kyrgyz-Russian Slavic University, 2014. 14; 11, 147-149.

3. Arkadyeva V. Missionary activity of the Russian Orthodox Church among the indigenous peoples of the Far East // Religious studies, 2009. 4, 32-41.

4. Artemyev A. R. Buddhist temples of the XV century in the lower reaches of the Amur river. Vladivostok: far Eastern branch of RAS, 2005. 16-18.

5. Arutyunov S. A. Peoples and cultures: development and interaction. M.: Science, 1989. 247 p. Arutyunov S. A. Cultures, traditions their development and interaction. The Edwin Mellen Press. Lewinston. Queenston. Lampeter. 2000. 386 p.

6. Bazhenova E. S. Demographic development of China: regional aspects. China: the economy of the regions. Moscow: Institute of the Far East, RAS, 2015. 455-456.

7. Bereznitsky S. V. Field studies of hezhe culture in Heilongjiang province (China) in September 2012 // Materials of field studies of MAE RAS. St. Petersburg: Museum of anthropology and Ethnography, RAS, 2013. 13, 100-121.

8. Buldakova, V. G. national policy of the PRC in respect of small Nations // Russia and the Pacific, 2006. 4, 77-81.

9. Burnasheva D.V. Arctic identity in the context of the methodology of constructivism // Theories and Problems of Political Studies. 2017, 6 (5A), 70-77.

10. Vinokurova U. A., Yakovets Yu. V. Arctic circumpolar civilization // international journal of experimental education, 2016. 12-1, 76-77.

11. Gorbackim O. Yu, Hongmei E. the Influence of Russia and China on the culture of the indigenous peoples of the Far East. Social and economic development of the APR: experience, problems, prospects. Komsomolsk-on-Amur: Amur state University of Humanities and education, 2013. 1, 80-83.

12. Ishutin Y. A. To the question about the formation of ethnic identity of Chinese people // Russia and the Pacific, 2006. 3, 67-71.

13. Keskitalo C.E.H. Development of the Arctic as an international region. Cooperation and Conflict // Journal of the Nordic International Studies Association, (2007). 42 (2), 187-205.

14. Larin V. L. Features and problems of development of adjacent territories of northeast Asia in the second half of XIX – the beginning of XX century: historical experience for modern Russia. Ethno-cultural and socio-economic problems of development of adjacent territories of North-East Asia: Russian far East, North-East China, Hokkaido island (Japan) (XVII – first half of XX century). Vladivostok: Publishing House "Ray", 2013. 7,13,15,17-19, 22.

15. Petrov A. I. Korean Diaspora in the far East of Russia: 60-90-ies of XIX century. Vladivostok: far Eastern branch of RAS, 2000.59-60, 66.

16. Sasaki S. Interethnic marriages of the indigenous peoples of the Lower Amur and Sakhalin // Russia and APR, 2008. 2, 64-74.

17. Stavrov I. V. Social development of national regions of northeast China (1978-2002) / / Russia and Asia-Pacific region, 2007. 3, 90-104.

18. Stavrov V. I. demographic Trends among the non-Han nationalities in northeast China (early XXI century) // Vestnik DVO ran. 2013. 4, 146-151.

19. Old Men Vs Hezhe. The Peoples Of East Asia. Moscow-Leningrad: Nauka, 1965. 32, 72-73, 81, 85, 95, 672, 684-686.

20. Xu Changshan. Imacon as epic-singing tradition of the nation Haje // Religious studies. 2012. 3, 58-64.

21. Xuan Jie. XI Fang Ren Yan Zhong di Zhongguo JI soo Ching (the Images of China in the eyes of Europeans). Shehui kexue zhanxiang, 2004. 1, 104-107.

22. Hannum E. Educational stratification by ethnicity in China: Enrollment and attainment in the early reform ears. Demography. Washington, 2002. 39, l, 95-117.

23. Khasanova M. M. the Problem of contacts between the population of the Lower Amur and North-Eastern China // Eurasia: ethnos, landscape, culture. St. Petersburg: European House, (2001. 280 - 325.

24. Chen Hongjie. Features of historical addition of Han religions and other nationalities of China // Symbol of science. 2015. 12, 69-73.

25. Zhang Qing Qian. Cultural comparison of Russian-Slavic and Chinese paganism // Young scientist, 2016. 11, 1593-1596.

26. Zhang Zilin. Hezhe people. A brief history of national minorities in Heilongjiang province. Beijing, 1992. 108-118. (transl.from China. Stavrov I. V.)

27. Chen Bolin. Nanai customs. The customs of the small peoples of Heilongjiang. Beijing: Zhongyang Minzu xuyuan chubanshe, 1993. 128-174. (transl. from China. Ryabchenko N. P.).

28. Shen Haibo, Liu Minwei. Influence of Russian culture on the North-East of China // far Eastern agrarian Bulletin, 2014. 3, 85-89.

УДК 347

Боброва Г. С.,
ФГБОУ ВО «ПГУ имени. Шолом-Алейхема», г. Биробиджан
старший преподаватель

Торопов Е. П.,
ФГБОУ ВО «ПГУ имени. Шолом-Алейхема», г. Биробиджан
магистрант

ПРОБЛЕМЫ ПРАВОВОЙ РЕГЛАМЕНТАЦИИ ИСПОЛЬЗОВАНИЯ ЭЛЕКТРОННОЙ ПОДПИСИ

Аннотация. В данной статье рассмотрено понятие и виды электронной подписи законодательно установленной в Российской Федерации. Выявлены положительные и отрицательные стороны ЭП с учетом ее стоимости, рассмотрены основные проблемы правовой регламентации использования электронной подписи.

Ключевые слова: электронный документооборот, электронные технологии, правовое регулирование, правовая регламентация, электронная подпись.

В современном, динамично развивающемся и высокотехнологичном мире большое внимание уделяется информационным технологиям. С развитием информационных технологий стали активно применятся электронные документы, манипуляции с которым можно совершать гораздо быстрее, нежели с бумажными аналогами. В связи с этим использование электронных документов позволяет большую часть общественных отношений перевести на качественно иной уровень — уровень информационного общества, для которого характерны мобильность, эргономичность и экономия времени.

Особое место в электронном документообороте занимает задача идентификации воли изъявителей, решить которую призвана электронная подпись (ЭП) — наиболее удобный современный инструмент для совершения сделок в удаленном режиме и обмена юридически значимой документацией.

Понятие электронная подпись встречается во многих законах и нормативных актах. Нормативные правовые акты предусматривают возможность использования электронной подписи (далее — ЭП) в рамках отношений, которые подлежат их регулированию. Значительное количество нормативных актов, которые содержат понятие ЭП и регулируют отношения юридических лиц в связи с использованием ЭП, свидетельствуют о междисциплинарном характере института ЭП.

Первым федеральным законом, указывающим на допустимость использования ЭП и его юридическую силу, был Закон «Об информации,

информационных технологиях и защите информации» от 27 июля 2006 г. № 149-ФЗ (далее — Закон «Об информации») [3].

Юридическая сила электронной подписи признается, когда в автоматизированной информационной системе имеется программное и аппаратное обеспечение, обеспечивающее идентификацию подписи и соблюдение установленного режима их использования [3].

Эта формулировка предполагает, что электронный документ может быть заверен ЭП и использоваться в тех случаях, когда никакие другие требования к форме документа явно не указаны.

Гражданский кодекс Российской Федерации допускает использование электронных документов, заверенных электронной подписью, во всех случаях, когда требуется письменная форма сделки, за исключением тех, которые предъявляют особые требования к форме документа [1].

Федеральный Закон «Об электронной подписи» (далее — Закон «Об ЭП») направлен на обеспечение правовых условий использования ЭП в электронных документах, при которых ЭП признается юридически эквивалентной рукописной подписи в документе на бумаге [2]. Концепция закона основана на концепции государственных гарантий законности использования ЭП. Другими словами, по сравнению с другими аналогами рукописной подписи, только ЭП обеспечивает однозначное соответствие между электронным документом и лицом, подписавшим его.

Закон «Об ЭП», определяющий условия, при которых ЭП признается эквивалентом рукописной подписи, в качестве обязательного требования указывает наличие действительного сертификата ключа подписи, подтверждение подлинности ЭП в электронном документе, а также соответствие отношений с использованием сертификата ключа подписи [2].

Федеральный закон «Об электронной подписи», в отличие от Закона «Об электронной цифровой подписи», допускает использование инструментов электронной цифровой подписи, которые не имеют сертификата, выданного Центром сертификации средств электронной цифровой подписи.

В то же время владелец несертифицированных инструментов электронной подписи (владелец закрытого ключа) обязан заявить об отсутствии сертификата всем пользователям открытого ключа, созданного этим средством электронной подписи.

В случае использования заявленных несертифицированных средств электронной подписи риски убытков несет владелец личного ключа и получатель открытого ключа электронной подписи.

Одной из отличительных черт Закона «Об ЭП» является детальное регулирование изготовления и содержания сертификата ключа подписи как в публичной информационной системе, так и в корпоративной информационной системе.

Закон «Об ЭП» устанавливает правовой статус удостоверяющих центров и их функции. Установлены взаимоотношения между этими центрами и

уполномоченным федеральным органом исполнительной власти, который ведет единый государственный реестр сертификатов ключей подписей центров сертификации. Закон указывает на так называемые «случаи замены печатей» [2].

Это означает, что содержание документа на бумажном носителе, заверенное печатью, и переданное в электронный документ, в соответствии с правилами или соглашением сторон, может быть заверено электронной подписью уполномоченного лица.

Возможность создания электронных копий заверенных документов постепенно устранит двойственность в отношениях между партнерами по сделке, которая часто существует в настоящее время: с одной стороны, существует возможность быстрого обмена информацией с использованием ЭП, в то время как некоторые документы необходимо отправлять на обычных бумажных носителях, в том числе из-за необходимости их скреплять печатью путем прямого указания закона.

Отмечается, что ни статья 160 Гражданского кодекса Российской Федерации, регулирующая письменную форму сделки, ни статья 434 Гражданского кодекса Российской Федерации, посвященная форме договора, не выдвигают обязательных требований скрепления документов [1].

Закон «Об ЭП» в современной редакции далек от совершенства. Отчасти есть этому объяснение: в принятии Закона основную роль играли государственные органы. Центральный банк Российской Федерации и банковское сообщество как наиболее заинтересованные субъекты были исключены из активного участия в законотворчестве.

Существует несоответствие между нормами права и принципами международного права и иностранного права. Закон «Об ЭП» не воспроизводит подход иностранного права и международного права к регулированию электронных подписей. Российское законодательство не регулирует отношения, возникающие из-за использования других аналогов собственноручной подписи. Ограничительная норма должна быть изменена, позволяя использовать ЭП для гораздо более широкого круга юридических действий и документов.

Наряду с этим в законе должно быть четко указано, какие документы нельзя использовать в электронном виде, и, соответственно, подписаться ЭП.

В зарубежном законодательстве об ЭП такие запреты относятся к завещанию, ряду процессуальных документов и другим. Такие нормы в современном российском законодательстве, за редким исключением, отсутствуют. Исключением является положение статьи 4 Федерального закона от 11 марта 1997 г. № 48-ФЗ «О переводном и простом векселе», которое допускает возможность составления простого и переводного векселя только на бумаге (бумажном носителе) [4].

Пленум Верховного Суда Российской Федерации и Пленум Высшего Арбитражного Суда Российской Федерации в своем Постановлении № 33/14 от 4 декабря 2000 г. «О некоторых вопросах практики разрешения споров, связанных с обращением векселя» уточнили, что нормы вексельного права не

могут применяться к обязательствам, оформленным на электронных и магнитных носителях (пункт 2) [6].

Отдельно следует остановиться на порядке использования электронной подписи и определить те проблемы, которые возникают при подписании документа электронной подписью. В соответствии с Законом об электронной подписи документ, подписанный электронной подписью, имеет такую же юридическую силу, как и обычный документ, подписанный собственноручной подписью. Из этого можно сделать вывод о том, что с помощью электронной подписи можно однозначно идентифицировать человека, который ее использовал, при этом юридическая сила документа сохраняется. Исходя из анализа практики, электронная цифровая подпись в основном используется в деятельности различных организаций для сдачи отчетности. В связи с этим использование электронной подписи порождает множество проблем, связанных с защитой информации, с идентификацией лица, подписавшего документ, а также с хранением документов, подписанных электронной цифровой подписью. Действительно, зачастую нельзя точно определить, кто именно подписал документ, ключ электронной цифровой подписи неоднократно передается третьим лицам (например, руководитель организации передает его бухгалтеру), чья корыстная или иная личная заинтересованность может привести к значительным проблемам и убыткам для компании. Как указывает В. Новиков, стопроцентной гарантии, что чьей-то сгенерированной электронной подписью не подпишется посторонний человек, не даст ни один специалист-криптограф [7].

Автор статьи согласен с мнением А. В. Шамраева, который указывает на терминологическую фиксацию ЭП как свойства электронного документа (далее — ЭД) [8]. Это обстоятельство является препятствием для широкого распространения ЭП, особенно в банковском секторе. В соответствии с требованиями Закона «Об ЭП» владелец счета обязан зафиксировать ЭП каждого платежного документа, отправляемого в банк через систему «Банк-Клиент».

Ограничивающим фактором, по нашему мнению, является тот факт, что по определению ЭП может принадлежать только одному человеку. Это несколько ограничивает сферу применения ЭП и создает ряд неудобств в применении.

Нам представляется не совсем точной норма, закрепленная в Законе, согласно которому «владелец сертификата ключа подписи не должен использовать открытые или частные ключи ЭП, если он знает, что эти ключи использовались ранее». В Законе об ЭП также отсутствует такое важное требование к ЭП, как отображение времени генерации ЭП. Установление времени подписания электронного документа необходимо для разрешения споров о своевременности выражения воли автора.

В соответствии со статьей 6 Закона «Об ЭП» сертификат ключа подписи должен содержать сведения об отношениях, в которых ЭД будет иметь юридическую силу. Использование ЭП в отношениях, которые не указаны в сертификате ключа подписи, автоматически влечет недействительность ЭП. Эта зависимость указывает на то, что Закон об ЭП вообще не упрощал, а, напротив,

значительно усложнял правовые отношения, возникающие в гражданском обороте в связи с использованием ЭП.

ФЗ РФ «Об электронной подписи» не согласуется с другими нормативными правовыми актами Российской Федерации. До настоящего времени значительная часть подзаконных актов, наличие которых указано в законе, не была принята. Не было внесено никаких изменений в акты, принятые до принятия Закона «Об ЭП» и содержащие нормы, которые включены в Закон. Например, Закон «Об информации» устанавливает, что печатный электронный документ приобретает юридическую силу после его подписания должностным лицом в порядке, установленном действующим законодательством. Но «порядок» и «должностное лицо» не определены.

Закон «Об ЭП» не устанавливает аналогичных требований, и при внедрении электронного документооборота в корпоративных системах этот вопрос остается на усмотрение сторон. Именно ссылочный, а не конкретизированный характер многих норм Закона значительно снижает возможный положительный эффект от его принятия.

Для решения вышеуказанных проблем необходимо внесение изменений в законодательство, которые должны касаться использования электронной подписи только тем лицом, которое на это уполномочено, без права её передачи третьим лицам.

Предлагается расширить предметный состав категории «владелец ЭП», предоставляя возможность выступать как для физического, так и для юридического лица. При этом необходимо дополнительно включить в законодательство категорию «оператор ЭП». Необходимо исключить требование, чтобы в сертификате содержалась информация об отношениях, в которых применяется ЭП.

Предлагается исключить положение об использовании ЭП в отношениях, которые не указаны в сертификате ключа подписи, как ограничивающее правовой статус владельца ЭП с использованием электронной подписи, или оставить возможность вводить информацию об отношениях, в которых ЭП не имеет юридической силы.

Необходимо внести поправки к Закону «Об ЭП», которые обеспечат возможность использования иных электронных аналогов собственноручной подписи, будут учитывать международную практику. Также необходимо внесение корректировки для исключения зависимости закона от нормы, применяемой в технологии ЭП.

Таким образом, использование электронной подписи предоставляет участникам гражданского оборота возможность защищать свои права. В настоящий момент все условия для использования и применения электронной подписи созданы. Индивидуальность института электронной подписи выражается в том, что использование электронной подписи универсально и не зависит от того, к какой отрасли права относятся регулируемые отношения. Потребность в правовых изменениях состоит не в изобретении дополнительных

правовых инноваций, а в исправлении ошибок, возникающих при применении действующего права.

Литература:

1. Гражданский кодекс Российской Федерации (часть первая): офиц. текст ФЗ № 51 от 30.11.1994 г. — СПС Консультант Плюс.

2. Об электронной подписи: офиц. текст ФЗ № 63-ФЗ от 06.04.2011 г. — СПС Консультант Плюс.

3. Об информации, информационных технологиях и о защите информации: офиц. текст ФЗ № 149-ФЗ от 27.07.2006 г. — СПС Консультант Плюс.

4. О переводном и простом векселе: офиц. текст ФЗ № 48-ФЗ от 11.03.1997 г. — СПС Консультант Плюс.

5. Об электронной цифровой подписи: офиц. текст Модельного закона СНГ от 09.12.2000 г. — СПС Консультант Плюс.

6. О некоторых вопросах практики рассмотрения споров, связанных с обращением векселей: офиц. текст Постановления Пленума Верховного Суда РФ и Пленум Высшего Арбитражного Суда РФ № 33/14 от 04.12.2000 г. — СПС Консультант Плюс.

7. Новиков В. Ключ без права передачи // Имеешь право. 2017. № 22 (75). С. 5—9.

8. Шамраев А. В. Развитие европейского права электронной коммерции // Мир электронной коммерции. 2018. № 4. С. 15—19.

Bobrova G. S.,
senior lecturer, Sholom-Aleichem Priamursky State University, Birobidzhan

Toropov E. P.,
graduate, Sholom-Aleichem Priamursky State University, Birobidzhan

PROBLEMS OF THE RIGHT REGULATION OF THE USE OF ELECTRONIC SIGNATURES

Annotation. This article discusses the concept and types of electronic signatures established by law in the Russian Federation. Positive and negative aspects of the EA are identified, taking into account its cost, the main problems of the legal regulation of the use of electronic signatures are considered.

Key words: electronic document management, electronic technologies, legal regulation, legal regulation, electronic signature

References:

1. Civil Code of the Russian Federation (Part One): official the text of the Federal Law No. 51 of November 30, 1994 — ATP Consultant Plus.

2. About the electronic signature: official. the text of the Federal Law No. 63-FZ of April 6, 2011 — ATP Consultant Plus.

3. On information, information technology and information protection: official. the text of the Federal Law № 149-FZ from 07.27.2006 — ATP Consultant Plus.

4. On transfer and promissory note: official. Text of the Federal Law No. 48-ФЗ dated March 11, 1997 — ATP Consultant Plus.

5. On the digital signature: official. the text of the Model Law of the CIS from 09.12.2000 — ATP Consultant Plus.

6. On some issues of the practice of handling disputes related to the circulation of bills: official. the text of the Resolution of the Plenum of the Supreme Court of the Russian Federation and the Plenum of the Supreme Arbitration Court of the Russian Federation No. 33/14 dated December 4, 2000 — ATP Consultant Plus.

7. Novikov, V. Key without the right of transfer / V. Novikov // You have the right. — 2017. — No. 22 (75). — pp. 5 — 9.

8. Shamraev, A. V. Development of European e-commerce law / A. V. Shamraev // World of e-commerce. — 2018. — № 4. — p. 15 –19.

УДК 347

Боброва Г. С.,
ФГБОУ ВО «ПГУ имени Шолом-Алейхема», г. Биробиджан
старший преподаватель

Черненко О. В.,
ФГБОУ ВО «ПГУ имени Шолом-Алейхема», г. Биробиджан
магистрант

ГРАЖДАНСКО-ПРАВОВАЯ ОТВЕТСТВЕННОСТЬ В СЛУЧАЕ АВИАКАТАСТРОФЫ В РОССИИ И ЗАРУБЕЖНЫХ СТРАНАХ

Аннотация. В статье рассматривается современное состояние гражданско-правовой ответственности авиаперевозчика в случае авиакатастрофы. В работе представлен анализ существующих механизмов и размеров компенсации пострадавшим. Основным ожидаемым результатом публикации работы является оптимизация базовых подходов законодателя к практике разграничения гражданско-правовой ответственности авиаперевозчика.

Ключевые слова: авиакатастрофа, ответственность при авиакатастрофе, воздушный транспорт, правовая ответственность.

Все больше россиян пользуются услугами авиаперевозчиков и это не удивительно, ведь воздушный транспорт имеет целый ряд преимуществ перед наземным. Вместо того чтобы тратить на дорогу дни, и даже недели, куда удобнее добраться в необходимое место за считанные часы. К тому же, выбирая авиатранспорт человек не ограничен выбором маршрута, можно выбрать любую точку мира, куда не добраться иными видами транспорта. Благодаря этим преимуществам авиатранспорт на сегодняшний день является самым востребованным транспортом, однако с ростом количества перевозок соответственно увеличивается и количество авиакатастроф.

По официальным данным Российская Федерация является одним из самых опасных мест для авиации, за последние шесть лет в России произошла 41 катастрофа и погибло 559 человек, в это число мы не включаем авиационные происшествия, которых насчитывается куда больше. За аналогичный период в США произошло 11 авиакатастроф, погибло 76 человек. В ходе проведенного опроса граждан Российской Федерации было установлено, что каждый третий боится летать, а *9 из 10 считают полеты опасными* [5].

При крушении самолета случаи, когда все пассажиры остаются в живых редки, как правило, крушение приводит к тяжелым травмам либо смертельному исходу, которые в совою очередь приводят к возникновению правоотношений,

связанных с возмещением вреда, причиненного жизни и здоровью пассажиров. Оставшиеся в живых члены семей жертв авиакатастроф страдают от глубоких душевных переживаний и психологических расстройств, которые возникли на фоне утрата близких людей, или финансовых потерь в связи со смертью кормильца. Учитывая эти травмы, законодатель определил, что оставшиеся в живых члены семей имеют право на получение денежных компенсации (путем подачи в суд исковых заявлений).

Денежная компенсация должна быть достаточной для покрытия:

– финансовых потерь и упущенной выгоды в форме заработной платы и иных дивидендов жертв, возникшей в связи с утратой материальной поддержки;

– эмоциональными травмами, которые возникают на почве утраты близкого человека (моральный вред);

– понесёнными расходами на похороны.

Авиакомпании всеми способами стараются уйти от обязанности возмещения вреда причиненного жизни и здоровью. Поэтому зачастую они пытаются в судебном порядке признать неплатежеспособность компании и объявляют себя банкротом. Во избежание использования компаниями данной схемы ухода от ответственности государства присоединяются к существующим международным соглашениям и конвенциям, которые обязывают авиаперевозчиков и страховать свою ответственность на минимальный лимит. Сумма лимита определяется национальным законодательством страны, на территории которой непосредственно выполняются перелеты. Ели говорить о нашей стане, минимальная выплата пострадавшим от авиакатастрофы составляет 2 миллиона рублей. В таких странах как Япония, США и Канада пределов компенсаций вообще нет. То есть пострадавшее лицо вправе обратиться в судебные органы с иском на сумму, которую посчитает соразмерной понесенному ущербу и суд может признать требования лица обоснованными. В странах Европейского союза отлажена система выплаты компенсаций, создано агентство под названием «Национальный совет по безопасности на транспорте», совет разбирает причины произошедших авиакатастроф и устанавливает круг лиц отвечающих за происшествие. Набирает обороты практика много процессного судебного разбирательства, когда несколько исков пострадавших от одного и того же инцидента поданы с суды различных федеральных округов, судебная коллегия может прийти к выводу об объединении всех дел в один суд. В таком случае не будет лиц ущемленных в правах, а размеры компенсаций более справедливы [3].

Затронем вопрос правового регулирования воздушных перевозок в Российской Федерации. В ноябре 1934 года СССР присоединился к многостороннему международному договору, называемому Варшавской конвенцией принятой в октябре 1929 года. Основная идея конвенции заключается в урегулировании условий международных перевозок и пределов ответственности перевозчика за вред причиненный пассажиру. Конвенция дала

определение международной перевозке, определив, что международные перевозки — это любые перевозки, в соответствии с которыми место отправления и место прибытия находятся на территории двух стран, имеющих взаимные соглашения.

Помимо Варшавской конвенции в мае 1999 года была заключена Монреальская конвенция и стала одним из самых значимых нормативно правовых актов устанавливающих ответственность авиакомпаний за аварии, связанные с гибелью, ранениями и ущербом на международных рейсах. Российская Федерация ратифицировала конвенцию только в апреле 2017 года. Документ установил максимальные компенсации в случае гибели пассажира, и они в разы больше тех, что значились в Варшавской конвенции. Если по конвенции 1929 года размер компенсации составлял 2 миллиона рублей, то по Монреальской конвенции авиаперевозчик должен возм*естить более 9 миллионов рублей* [1].

Приведённая конвенция на практике применяется при любых международных перевозках на воздушных суднах пассажиров, багажа или груза. Конвенция определила, что международная воздушная перевозка — это любая перевозка, при которой место отправления и место назначения независимо от были или нет перерывы в перевозке, расположены либо на территории двух государств-участников, либо на территории одного и того же государства-участника, если согласованная остановка предусмотрена на территории другого государства, даже если это государство не является государством-участником. Перевозчик несет ответственность за причинение вреда жизни и здоровью пассажира, за утрату или повреждение багажа и ручной клади. Вина перевозчика презюмируется, пока он не докажет, что неблагоприятные последствия были вызваны военными действиями, террористическим актом, актами органов государственной власти, неправильной упаковкой груза или имеющимися у груза дефектами качества. Срок подачи иска после авиа происшествия составляет два года. Необходимо разграничивать сферу действия международного законодательства и национального. Конвенция будет применяться в случае пересечения границы нескольких стран. Однако это говорит о необходимости фактического пересечения границы. Если, например, человек купил билет Москва — Париж — Москва и перевозка будет прервана в том же государстве где и началась это не означает, что она потеряет статус международной, будут применяться нормы Монреальской конвенции.

Если воздушная перевозка совершалась на территории российского государства и рейс был внутренним, ответственность при авиакатастрофе будет регулироваться национальным законодательством. В 1997 году был принят Воздушный кодекс, документ обязал авиаперевозчика застраховать жизнь и здоровье пассажиров, а так же багаж путем включения страхового взноса в стоимость проездного документа. Страховые суммы отдельно устанавливает ФЗ «Об обязательном страховании гражданской ответственности перевозчика за причинение вреда жизни, здоровью, имуществу пассажиров и о порядке

возмещения такого вреда, причиненного при перевозках пассажиров метрополитеном» принятый в 2012 году. Согласно ст. 117 Воздушного кодекса сумма компенсации в счет возмещения вреда составляет 2 миллиона рублей. На практике не многие добиваются выплаты названной суммы, поскольку авиакомпании стремятся заключить с пострадавшими договор без обращения в судебные инстанции. Средние суммы компенсаций варьируются от 100 — до 700 тысяч рублей [4]. Подобные размеры компенсаций не отражают полного объема причиненного вреда, являются несправедливыми и, по сути, необоснованными. Практика минимальных выплат привела к тому, что авиакомпании не заботятся о техническом состоянии авиапарка, не вкладывают средства в обеспечение безопасности. Физический износ оборудования и технических средств Единой системы управления воздушным движением превышает 60 %, а моральный — 90 %. Авиатранспорт находится в жестоких условиях выживания, средний срок эксплуатации пассажирских и грузовых самолетов составляет 15 лет и только 10 % самолетов эксплуатируется менее 10 лет. Первыми связь между безопасностью авиаперевозок и высокими страховыми выплатами заметили в США. На сегодняшний день стоимость условного американца оценивается в 3 миллиона долларов, но иногда суммы компенсаций доходят до 9 миллионов долларов. Размер компенсации зависит от суммы потенциального дохода погибшего за *5 лет* [6]. Получается авиакомпаниям США намного выгоднее летать на хороших самолетах, чем выплачивать огромные компенсации пострадавшим. Дорогая страховка, расходы на обучение пилотов, новые самолеты — по этой схеме работают авиакомпании всего мира. Когда самолеты отрабатывают срок до первого капитального ремонта, их продают в Россию и страны третьего мира. До тех пор, пока в России несовершенен институт возмещения вреда, а суммы компенсационных выплат в 30-60 раз ниже сопоставимых по уровню экономического развития и даже в развивающихся странах, парк самолетов будет устаревший. Эту планку нужно поднимать, так как она является, помимо всего прочего, и отражением ценности жизни человека в нашем государстве. В связи с этим назрел вопрос о необходимости ужесточения ответственности авиаперевозчиков путем внесения изменений законодательство и приведения российского законодательства в соответствие с международными нормами.

Литература:

1. Конвенция для унификации некоторых правил международных воздушных перевозок (заключена в г. Монреаль, 28 мая 1999 г) (с изм. и доп., вступившими в силу 01.01.2000) // СПС «КонсультантПлюс».

2. Воздушный кодекс Российской Федерации от 19.03.1997 № 60-ФЗ (в ред. от 05.04.2011) // Собрание законодательства РФ. 24.03.1997. № 12. Ст. 1383.

3. Гущин В. З. Гражданско-правовая ответственность/В. З. Гущин// Нотариус. — 2017. — № 6. — 103 с.

4. Савенкова О. В. Возмещение убытков в современном гражданском праве // Убытки и практика их возмещения: Сборник

5. Сарбаш С. В. Исполнение договорного обязательства. — М., 2015. — 68 с.

6. Махиборода М. Н. Гражданско-правовая ответственность в случае авиакатастрофы: понятие, сущность и источники // Транспортное право. 2008. № 4. С. 7.

Bobrova G. S.,
senior lecturer, Sholom-Aleichem Priamursky State University, Birobidzhan

Chernenko O. V.,
master student, Sholom-Aleichem Priamursky State University, Birobidzhan

CIVIL LIABILITY IN THE EVENT OF A PLANE CRASH IN RUSSIA AND FOREIGN COUNTRIES

Annotation. The article discusses the current state and the main problems of delineating the civil liability of the air carrier in the event of a plane crash. The paper presents an analysis of the existing compensation mechanisms for victims of air crashes, damages for the loss of baggage and cargo. According to the author, the expected result of the publication of the article is the optimization of the basic approaches of the legislator to the practice of delineating the civil liability of the air carrier.

Key words: Plane crash, liability in a plane crash, air transport, legal liability.

References:

1. Convention for the unification of some rules of international air transportation (concluded in Montreal, May 28, 1999) (as amended and added, entered into force on 01.01.2000) // ATP ConsultantPlus.

2. Air Code of the Russian Federation of March 19, 1997 No. 60-FZ (as amended on April 5, 2011) // Meeting of the Legislation of the Russian Federation. 03/24/1997. № 12. Art. 1383.

3. Gushchin, V. Z. Civil liability / V. Z. Gushchin // Notary. — 2017. — № 6. — 103 p.

4. Savenkova, O. V. Compensation of damages in modern civil law / O. V. Savenkova // Losses and the practice of their compensation: Collection

5. Sarbash, SV. Execution of a contractual obligation // S. V. Sarbash. — M., 2015. — 68 p.

6. Mahiboroda, M. N. Civil liability in the event of a plane crash: the concept, nature and sources // Transport Law. 2008. No. 4. P. 7.

УДК 81

Богаченко Н. Г.,
ФГБОУ ВО «ПГУ имени Шолом-Алейхема», г. Биробиджан
к. филол. н., доцент

Лавочкин Е. А.,
ФГБОУ ВО «ПГУ имени Шолом-Алейхема», г. Биробиджан
ассистент

ЯЗЫКОВЫЕ ОСОБЕННОСТИ АНГЛОЯЗЫЧНОГО ПЕСЕННОГО РЭП-ДИСКУРСА: ПЕРЕВОДЧЕСКИЙ АСПЕКТ

Аннотация: В данной статье рассматриваются языковые особенности перевода англоязычного песенного рэп-дискурса на примере текстов рэп-композиций различных жанров и стилей. Песенное искусство пользуется огромной популярностью и имеет широкую аудиторию. Жанр песни уникален по массовости и социальной значимости, поскольку песня занимает значительную часть эфирного времени. То, что песня оказывает влияние на слушателя целостностью словесно-музыкального оформления, не вызывает сомнений. Тексты — это одно из самых выразительных проявлений любой культуры, поскольку именно через них происходит выражение основных идей и концептов культуры, и рэп-культура не является исключением.

Ключевые слова: рэп-культура, рэп-дискурс, рэп-текст, перевод рэп-произведений

Рэп в его современном виде появился в 1970-х годах среди афроамериканцев района Бронкс, куда его «экспортировали» приезжие ямайские ди-джеи. Распространению рэпа сильно поспособствовало негритянское любительское радио, которое крутило музыку, модную среди чернокожих, и быстро подхватило новый стиль [1].

Рэп как музыкально-песенное выражение хип-хоп-культуры по праву считается инструментом глобализации в ее языковом и культурном измерениях. Актуальность анализа современного рэп-дискурса обусловлена тем, что хип-хоп-сленг становится частью общепринятой разговорной речи и приобретает мощное психологическое воздействие на массовое сознание определенных слоев населения [2].

Рэп-текст — это развернутое поэтическое произведение, для которого обязательной чертой является наличие различных фонетических стилистических средств, таких как ритм, звукоподражание, ассонанс, консонанс, а также рифма различной степени сложности. Тематикой рэп-текстов обычно является раскрытие политических, социальных и личностных проблем человека или общества в целом. Часто авторы рэп-текстов используют нецензурную лексику, вульгаризмы, просторечия, варваризмы. Это

обусловлено тем, что большинство рэп-композиций освещают быт гангстеров, уличных преступников или криминальных авторитетов.

Трудности при переводе рэп-текстов могут быть обусловлены рядом как лингвистических, так и экстралингвистических факторов, присутствием безэквивалентной лексики, имен собственных и отсылок на известных деятелей искусства и политики, которые могут быть не знакомы не только реципиенту, но и переводчику. Однако точная и подробная передача вышеперечисленных лексических единиц может оказаться решающим фактором в формировании у читателя (слушателя) знания о содержании, стиле, и, даже, годе выпуска композиции.

Начать исследование переводов рэп-текстов стоит с одной из классических композиции в рэп-культуре *«Gangsta's Paradise»* американского исполнителя *Coolio,* являющегося одним из представителей американской рэп-сцены 1990 годов:

I'm an educated fool with money on my mind	*Я образованный дурак, на уме — только бабло.*
Got my 10 in my hand and a gleam in my eye	*Со мной всегда пушка десятого калибра и огонёк в глазах.*
I'm a locked out gangsta set trippin banger	*Я гангста-изгой, неизменный бабник-гуляка,*
And my homies are down so don't arouse my anger… fool	*Моим ребятам не весело, поэтому не буди во мне ярость, дурак…*

https://www. amalgama-lab. com/songs/c/coolio/gangsta_s_paradise. html

Оригинальный текст написан в разговорном стиле, о чем помимо контекста, свидетельствует и ряд лингвостилистических факторов, таких как интонация, манера исполнения, музыкальное оформление и т. д. Переводчик вынужден работать исключительно с текстом, вследствие чего возрастает необходимость адекватно передать стиль и манеру автора. Так, общепринятое слово *«money»* переведено на русский язык как *«бабло»,* что является вульгарным просторечием. Текст 2 строки также представляет сложность для переводчика: числительное *«10»* в данном контексте использовано как существительное, лексическое значение которого определяется сленгом гангстеров как гладкоствольное оружие 10 калибра. Данное значение было передано на русский язык с помощью описательного перевода (*«Со мной всегда пушка десятого калибра»*) с сохранением разговорного стиля (*«пушка»*). Данные приемы использованы для более адекватной передачи мысли, стиля и атмосферы оригинала реципиенту. Подобные трансформации были применены и при переводе следующих строк:

But I aint never crossed a man that didn't deserve it	*Но я никогда не становился поперёк дороги тем, кто этого не заслуживал.*
Me be treated like a punk, you know that's unheard of	*Ко мне же относились как к никчёмному — просто неслыханно!*
You better watch how you talking, and where you walking	*Тебе бы лучше следить за тем, что говоришь и куда идёшь, а то в один прекрасный день*
Or you and your homies might be lined in chalk	*От тебя и твоих друзей останутся силуэты, начерченные белым мелом на асфальте.*

Существительное единственного числа *«man»* при переводе преобразовано в местоимение множественного числа *«тем»*, что является результатом применения конверсии. Слово *«punk»,* используемое во второй строке имеет множество значений согласно словарю Oxford English Dictionary, однако переводчик использовал слово *«никчемный»,* что свидетельствует о подборе синонима. При передаче последней строки автор перевода прибегнул к смысловому развитию: в русском тексте добавлено обстоятельство места (*«на асфальте»*), отсутствующее в оригинальном тексте; подлежащее было заменено дополнением (*«силуэты»*); также было добавлено определение *«белым».* Данные трансформации не являются обязательными при передаче информации, содержащейся в тексте данной рэп-композиции, однако значительно упрощают восприятие реципиентом иллюстрированной в оригинале манеры речи и художественный образ главного героя текста. Также дословный перевод в данном случае не способен адекватно передать мысль, выраженную в последней строке.

Довольно часто в текстах рэп-исполнителей встречаются отсылки к другим, как рэп-исполнителям, так и представителям других музыкальных жанров. В силу частого использования сниженного лексикона, сленга, просторечий и разговорного стиля речи, в некоторых случаях определение личностей, которых упоминает автор, становится крайне сложной задачей: сленгу присущи сокращения и «клички». Так, в тексте песни *«A Star Is Born»* исполнителя *Jay Z* можно увидеть следующие строки:

I seen Mase do it, I seen Ye do it	*Я видел, как Mase делал это, и как Kanye West тоже!*
X came through, caught lighter fluid[1]	*DMX прошёлся, поймал поток пламени,*
Still I came through it	*А я всё еще в игре,*
Clap for em	*Похлопаем им!*

[1]Jay-Z приводит сравнение с топливом зажигалки, которое как быстро вспыхивает, так же быстро и тухнет. DMX быстро взошел на вершину, но уже через несколько лет начал терять популярность. А Jay-Z в отличие от него на протяжении всей карьеры и по сей момент остается востребованным.

https://www. amalgama-lab. com/songs/j/jay_z/a_star_is_born. html

Автор перевода: 1ce

В данном отрывке присутствуют отсылки к трем исполнителям. В первой строке автор упоминает имя рэперов *Mase* и *Kanye West.* Имя последнего в тексте оригинала сокращено. В тексте перевода имя написано полностью, однако отсутствует транскрипция. Во второй строке автор ссылается на рэпера *DMX,* упомянутого выше. Для передачи всех трех имен собственных автору перевода необходимо быть сведущим в рэп-индустрии и знать многих рэп-исполнителей, а также историю становления их как знаменитых исполнителей. Осведомленность автора перевода доказывает присутствие на странице сносок с подробным описанием некоторых строк и приводимых фактов. Разговорная фраза *«Still I came through it»* передана с сохранением стиля с помощью подбора аналогичной фразы (*«А я всё еще в игре»*). Далее в тексте встречаются следующие строки:

But I'm the blueprint	*Но я — концепция!*
I'm like the map for em	*Я как будто путеводитель для них,*
I dropped another classic	*Я выпустил еще одну классику,*
Made Puff pass it	*Заставил Паффи передать мне эстафету!*

Сложность перевода первой строки обусловлена присутствием имени собственного *«Blueprint»*, переведенного дословно, однако автор перевода оставил сноску, раскрывающую смысл данного слова: *«The Blueprint — название серии из трёх альбомов Jay-Z. Первый альбом из серии уже считается классикой жанра…»*. В последней строке содержится отсылка к очередному рэп-исполнителю, о котором автор перевода также оставил пояснение: *«Puff Diddy также выпустил в 1997-ом один из самых успешных альбомов года.* Альбом *No Way Out остается самым успешным в его карьере»*. При переводе данного текста избежать пояснительного перевода невозможно, поскольку реципиент может не обладать достаточным познанием рэп-культуры США, в связи с чем могут появиться проблемы с адекватным восприятием информации, передаваемой представителем данной культуры.

Обратимся к тексту песни *Calm Down* исполнителя *Busta Rhymes*. Данный текст преисполнен отсылками и именами собственными, которые успешно объясняются автором перевода с помощью сносок.

Oh my lord, lower the casket down	*О, Боже, я опущу гроб,*
Sprinkle the ash, or get your ass kicked, pow!	*Развею пепел или задам жару, бух!*
Frown while I shit on your crown, skip town	*Ты расстроен, мне поср*ть на твою корону, исчезни.*
Ground zero, Shapiro the king cash cow[1]	*Разбогатею, как Шапиро, ведь эпицентр взрыва на золотой жиле.*
Do I make 'em say 'Wow!', strip, ow, bow[2]	*Должен ли я заставить всех вокруг сказать: «Ух ты!", разрываю одежду, оу, бах.*
I sit with the pound, click, pow	*Я сижу с пушкой, щелчок, пиф*
Blow, click, click, pow, click, pow	*Паф, щелчок, щелчок, паф, бум, щелчок, пиф-паф.*
Stop traffic dropping them classics, flip now[3]	*Выпустив классику, словно по щелчку устраиваю пробки на дорогах.*
*B*ches I'm making them skip with thou*[4]	*Я заставлю с*чек увильнуть от тебя*

[1]Cash cow — хороший источник дохода; ground zero — эпицентр ядерного взрыва. Эта песня является третьим синглом к новому альбому Басты с пост-апокалиптическим названием «E. L. E.2 (Extinction Level Event 2) «. Отсюда получается, что Баста обогатится, выпустив новый альбом, который спровоцирует взрыв в рэп-музыке. Роберт Шапиро — еврей, адвокат на начальном этапе в деле Оу Джея Симпсона (O. J. Simpson). Он популярен и пользуется уважением среди рэперов, особенно чернокожих, т. к. вопреки стереотипу о том, что евреи корыстные, взялся за бесперспективное дело Симпсона. Поэтому фамилия Shapiro в афро-американском сленге стала именем нарицательным и обозначает «адвокат».).

[2]Баста использует звукоподражания, чтобы описать процесс своего «превращения» в Черного Халка. strip — сдирать, срывать, разрывать; bow — звук удара, которым Баста предупреждает врагов.

[3]Баста Раймс в данном треке использует свой классический стиль читки.

[4]Thou art — устарелый аналог слова «you are» (ты).

https://www. amalgama-lab. com/songs/b/busta_rhymes/calm_down. html

Автор перевода: Вес

При переводе второй строки используется эвфемизация, поскольку фразеологизм, содержащий вульгаризм *«ass»* был передан с помощью подбора

аналогичного фразеологизма, не содержащего вульгаризмов *«задам жару»*. Далее в тексте перевода приведено множество сносок и пояснений. Так, со слов автора перевода можно узнать, что *cash cow* — хороший источник дохода; *ground zero* — эпицентр ядерного взрыва. Имя некоего *Шапиро*, упомянутого исполнителем в 4 строке приведенного отрывка, раскрывается переводчиком в сноске. Упоминая фамилию честного еврея, исполнитель намекает на то, что он такой же честный, но всё равно обогатится, как и любой еврей, согласно расовым стереотипам. В пятой, шестой и седьмой строке содержатся множество примеров ономатопеи (звукоподражания), которое является большой проблемой для переводчика. Переводчик справился с передачей данных звуков и междометий также с помощью описательного перевода («Баста использует звукоподражания, чтобы описать процесс своего «превращения» в Черного Халка») в виде сноски и калькирования в самом тексте перевода (*«щелчок, пиф, паф, бум, пиф-паф»*). Фраза *«dropping them classics»* из 9 строки переведена дословно, однако переводчик объясняет ее, как «альбом с классической манерой читки». Вульгаризм, использованный в последней строке, сохранен при переводе дословно, эвфемизации допущено не было. Также в последней строке был применен архаизм *«thou»*: данное слово уже вышло из обихода и является устаревшим. Переводчик комментирует перевод данного слова следующим образом: «thou art — устаревший аналог слова «you are» (ты)». В целом перевод адекватно отражает атмосферу и настроение оригинального текста, сленг автора был передан, незнакомые русскоязычнойаудитории имена собственные были раскрыты и объяснены.

Женский сегмент западной рэп-культуры также имеет большую популярность у мировой аудитории. В силу разницы между мужским и женским менталитетом довольно часто наблюдается отличие текстов рэп-исполнительниц от текстов мужских рэп-песен. В качестве примера рассмотрим текст американской исполнительницы *Nicki Minaj* родом из Тринидада и Тобаго. Одна из композиций носит название *«Chun Li»*, что уже является проблемой для переводчика. *Chun Li (Чунь Ли)* — один из персонажей известной компьютерной игры *Street Fighter*, с которой ассоциирует себя исполнительница. Данный факт был отражен переводчиком в виде пояснительной сноски, а название было передано с помощью калькирование (*Чунь Ли* — официальный перевод имени персонажа). Рассмотрим отрывок из текста данной композиции:

Ayo, look like I'm goin' for a swim,	*Эй-йоу, я выгляжу так, будто собралась купаться,*
Dunk on 'em, now I'm swingin' off the rim[1],	*Забрасываю данк, а теперь повисла на кольце,*
*B*tch ain't comin' off the bench*	*С**ка не встанет со скамейки запасных,*
While I'm comin' off the court fully drenched.	*Пока я ухожу с корта, взмокнув от пота.*
Here, get some Haterade, get ya thirst quenched,	*На, хлебни, упивайся ненавистью, утоли жажду,*
Styled on 'em in this Burberry trench[2],	*Блеснула перед ними стилем в тренче «Бёрберри»,*

These birds copy every word, every inch,	*Эти щеглихи копируют каждое моё слово, каждый дюйм,*
But gang gang got the hammer and the wrench.	*Но у моей братвы есть пушка и разводной ключ.*

[1]Слэм-данк — вид броска в баскетболе, при котором игрок выпрыгивает вверх и одной или двумя руками бросает мяч сквозь кольцо сверху вниз.

[2]Тренч — модель дождевого плаща с неизменными атрибутами: двубортный, с погонами и отложным воротником, манжетами, кокеткой, поясом и разрезом сзади. Burberry Group Plc — британская компания, производитель одежды, аксессуаров и парфюмерии класса люкс.

https://www. amalgama-lab. com/songs/n/nicki_minaj/chun_li. html

Автор перевода: VeeWai

Как можно видеть, в тексте данного произведения отсутствует криминальная и тюремная лексика, стиль речи гангстеров употребляется только частично, выражается в водных междометиях (*«Ayo»*) сокращениях слов (*«'em», «goin'»* ...). Тематикой текста являются личные переживания и эмоции исполнительницы. Первая строка при переводе была частично изменена — фраза *«look like I'm goin' for a swim»* дословно переводится как *«кажется, будто я собралась купаться»*, однако переводчик применил целостное преобразование, изменив грамматическую основу, в результате чего предложение из сложного трансформировалось в простое с однородными сказуемыми. После подобных трансформаций смысл предложения не был искажен. Вторая строка содержит профессиональный сленг, понятный профессионалам и любителям баскетбола. Наличие данной лексической единицы обязывает автора перевода давать описание незнакомого для рядового читателя слова. В данном случае переводчик прибегнул к транскрипции и описательному переводу, реализованному в виде сноски в конце страницы: *«Слэм-данк — вид броска в баскетболе, при котором игрок выпрыгивает вверх и одной или двумя руками бросает мяч сквозь кольцо сверху вниз».* Третья строка содержит вульгаризм, переданный на русский язык дословно. Также при переводе данной фразы было применено логическое развитие: фраза *«off the bench»* дословно переводится как *«Со скамьи»*, однако переводчик, учитывая контекст, выраженный в предыдущей строке, сделал уточнение *«скамья запасных»*, что также можно отнести к конкретизации.

В пятой строке прослеживается разговорный стиль речи, созданный с помощью сокращения *«ya»* и вводного слова *«here»*. На русском языке разговорный стиль передан за счет вульгаризма *«хлебни»*. Также в этой строке содержится имя собственное *«Haterade»*, не знакомое основной массе русских читателей. Переводчик не стал передавать безэквивалентную лексику и прибегнул к вольному переводу *«утоли жажду»*. В следующей строке также присутствует название бренда *Burberry*, описание которого присутствует в пояснительной сноске, оставленной автором, что свидетельствует о применении описательного перевода. В 7 строке слово *«birds»* явно имеет переносное значение. Автор перевода применил подбор синонима и, придерживаясь разговорного стиля речи, перевел данное слово как *«щеглихи»*. Все вышеперечисленные трансформации помогают в полной мере передать информацию, содержащуюся в тексте оригинала.

Стилистика сохранена, атмосфера передана адекватно, вся присутствующая безэквивалентная лексика была описана и трактована переводчиком.

При переводе текстов рэп-произведений авторам переводов удается адекватно передать настрой, речевые особенности и манеру речи оригинала, что позволяет более экспрессивно выразить атмосферу уличной жизни на языке перевода. Это может быть обусловлено характером происхождения рэп-текста. Поскольку рэп-культура имеет широкое распространение среди уличного, криминального общества, тексты песен пишутся с использованием сленговых выражений, просторечий, вульгаризмов и прочих элементов сниженного лексикона, что не всегда обеспечивает понимание и осмысление данных произведений не только узким кругом любителей, но и широкой публикой. Наличие большого количества аналогичной лексики в русском языке обуславливает относительную простоту понимания реципиентом текстов рэп-произведений.

Литература:

1. Богданов А. В. Лингвокультурные характеристики афроамериканского рэп-дискурса: автореф. дис. … канд. филол. наук: 10.02.19 / А. В. Богданов. — Москва, 2005. — 26 с.

2. Быховский К. Б. Музыка в современных социальных дискурсах: принципы и основные векторы культурологического анализа: дисс…. канд. культурологии: 24.00.01 / К. Б. Быховский. — Москва, 2004. — 170 с.

3. Лингво-лаборатория «Амальгама» [Электронный ресурс]. — Режим доступа: https://www. amalgama-lab. com/ (дата обращения: 03.03.2019).

Bogachenko N. G.,
candidate of philological sciences, Sholom-Aleichem Priamursky State University, Birobidzhan

Lavochkin E. A., assistant Sholom-Aleichem Priamursky State University, Birobidzhan

LINGUISTIC PECULIARITIES OF ENGLISH RAP DISCOURSE: TRANSLATION ASPECT

Annotation. This article touches upon the language features of translating the English rap discourse illustrated through the example of rap texts of various genres and styles. The art of singing is very popular and has a wide audience. The genre of the song is unique because of its mass nature and social importance, since the song takes a significant part of broadcasting time. There is no doubt that the song influences the listener by means of the integrity of the verbal and musical design. One of the most expressive means of any culture is its texts, because it is through them that the main ideas and concepts of culture are expressed, and rap culture is not an exception.

Key words: rap culture, rap discourse, rap lyrics (texts), translation of rap lyrics

References:

1. Bogdanov, A. V. Linguocultural characteristics of African-American rap discourse: author. dis…. Cand. filol. Sciences: 10.02.19 / A. V. Bogdanov. — Moscow, 2005. — 26 p.

2. Bykhovsky, K. B. Music in contemporary social discourses: principles and main vectors of cultural analysis: Diss…. Cand. cultural studies: 24.00.01 / K. B. Bykhovsky. — Moscow, 2004. — 170 p.

3. Lingvo-laboratory «Amalgam» [Electronic resource]. — Access mode: https://www. amalgama-lab. com/ (access date: 03/03/2019).

УДК 070

Галечко-Лопатина В. Д.,
ФГБОУ ВО «ПГУ имени Шолом-Алейхема», г. Биробиджан
к. филол. н., доцент

ПРЕДСТАВЛЕНИЕ КИТАЯ В ТРЭВЕЛ-МЕДИАТЕКСТАХ (НА ПРИМЕРЕ ПУБЛИКАЦИЙ ЖУРНАЛА «GEO»)

Аннотация: Среди актуальных проблем изучения языка и дискурса СМИ особое внимание уделяется рассмотрению речевой практики СМИ, в частности особенностям речевого воздействия, приоритетам в выборе информации и языковых средств. В статье анализируются способы и речевые особенности создания образа Китая на материале публикаций в журнале «GEO».

Ключевые слова: путешествие, репортаж, трэвел-медиатекст, предецентный текст, инокультурный персонаж, диалогичность

Как известно, российским читателям информация о Китае впервые еще была доступна в XVIII в. на страницах первой русской газеты «Ведомости». Правда, сведения о стране, а также сообщения о приезде в Пекин русских послов попадали в газету в основном через Западную Европу [2]. В XXI в. можно говорить о многоканальности распространения информации о стране-соседе: газеты, журналы, радиовещание, телевидение, информационные агентства, Интернет. Не менее важным является и то, что в последние годы в связи с расширением политических, экономических и культурных связей России и Китая в нашем обществе наблюдается устойчивый рост интерес к этой восточной стране, к ее народу и культуре. И здесь стоит отметить, от того, как незнакомая страна представлена в СМИ, зависит, что об этой стране знают читатели и какое представление формируется у них о ней.

Материалом данного исследования стали публикации о Китае в специализированном научно-популярном журнале «GEO», в центре внимания которого информация, связанная с путешествиями, культурой народов разных уголков мира, наукой, природой, животным и растительным миром.

Рассмотрим способы и приемы представления «другой» страны на примере публикаций, ставших темой номера журнала, — о малоизвестной до некоторых пор провинции Хунань (2016, М. Квашенко) [3] и бывшей английской колонии, ставшей частью Китая, — Гонконге (2017, Д. Губин) [1].

В публикациях вербализованы такие имиджевые компоненты, как фрейм «страна», события и факты, связанные с данной страной, опыт пребывания в ней. Под имиджем страны понимается «совокупность эмоциональных и рациональных представлений, вытекающих из сопоставления всех признаков

страны, собственного опыта и слухов, влияющих на создание определенного образа» [5, с. 53].

В обеих публикациях содержатся наглядно-образные вербальные репрезентации конкретных объектов страны, как природных, так и культурных, исторических, сопровождаемых впечатлением авторов-наблюдателей. По жанру — это репортажи, в них четко просматриваются авторское присутствие, действие, детали. С точки зрения типа трэвел-медиатекста (ТМТ), т. е. текста-сообщения сведений о другой стране, созданного на основе путешествия, по классификации Т. Ю. Редькиной [7] (в основе классификации — характер сочетания интенций), и «Лучше гор. Удивительные достопримечательности китайской провинции Хунань», и «Коронка Британской империи» — информационно-познавательные ТМТ, поскольку в них интенция убеждения преобладает над интенцией информирования (просвещения), являющейся обязательной в ТМТ.

Авторы ставят задачу предоставить информацию читателю объективно и разносторонне. Что, кстати, не исключает наличие в ТМТ оценочности как признака субъективизма. Также авторская индивидуальность определяет язык и стилистику текстов. Композиция ТМТ основана на структурировании по принципу маршрутизации. Если первый текст построен как путешествие по нескольким достопримечательным местам провинции, то второй — по принципу «городского путешествия»: «*отправимся осматривать Гонконг*». Поскольку особую роль в трэвел-текстах играют пространственные отношения, то основным средством их выражения являются названия населенных пунктов, географических объектов. Для передачи действий передвижения используются существительные, предлоги, глаголы движения, перемещения в пространстве: «*отправиться осматривать*», «*отъехать на 500 километров к западу*», *«после одного из поворотов», «спускаться к бухте… не по шоссе, а по дороге», «всего час паромом»* и т. д. Одной из особенностей анализируемых материалов является их поликодовость, поскольку изобразительный и вербальный компоненты образуют «одно визуальное, смысловое и функциональное целое, обеспечивающее его комплексное прагматическое воздействие на адресата» [6, с. 157].

В начале ТМТ о провинции Хунань [3] автор замечает, что мир о ней узнал благодаря фильму «Аватар». Прецедентные феномены (заглавие, отсылающее к фильму, пересказ его сюжета, имя режиссера) играют здесь особую роль, позволяя автору «установить контакт с читателем путем опоры на общность культурно-языковой компетенции» [4, с. 26]. С другой стороны, они помогают читателю понять, чем же так привлекателен этот уголок Китая для туристов всего мира. Довольно подробно и поэтично дается описание ландшафта: «*вершины, словно зависшие в небе*», «*край ущелья, где, «как грибы на тонких ножках» «вырастают безмолвные каменные столбы*», *причудливые скалы, похожие на древние замки, пальцы великанов и головы гигантских монстров*», «*плавающие в тумане горы*». Средством выражения оценочного содержания является использование образных единиц языка, и прежде всего — сравнения.

Данный фрагмент ТМТ реализует также и воспитательную интенцию: замечательная природа — источник красоты, и почувствовать ее можно только соприкоснувшись с нею.

В заголовочном комплексе «Лучше гор. Удивительные достопримечательности китайской провинции Хунань» используется прецедентный текст (цитата из стихотворения В. Высоцкого «Лучше гор могут быть только горы»), что является эффективным способом привлечь внимание читателя. С помощью этого игрового эффекта автор прямо обращается к читателю, к его способности «доиграть» за автора, создать психологический контакт. Горы — это то, на что стоит посмотреть. Но поскольку автор ставит точку после слова «гор» и дальше — «Удивительные достопримечательности…», то тогда в заголовке появляется другой смысл — т. е. лучше гор могут быть и другие достопримечательности. К тому же, если в абзац-лиде говорится о том, что почти из 3 млн иностранных туристов, приезжающих сюда, значительная часть ограничивается «парящими горами» местного Национального парка, ставшего прототипом планеты Пандора в голливудском блокбастере, то из самого трэвел-текста следует, что журналист стремится разрушить сложившийся у туристов стереотип, и предлагает информацию о том, чем интересна провинция, что еще можно посмотреть, кроме «*летающих гор*», разрекламированных фильмом. Аргументами становятся не только описания национальных парков (что действительно привлекает туристов), но и история провинции, отдельных ее городов, повседневность, национальные традиции, кухня и т. д. Именно информационно-познавательная интенция в аспекте расширения интеллектуального кругозора читателя становится важной в ТМТ о провинции Хунань. Так, читательская аудитория получает географические, исторические сведения, представление о культуре, других сторонах жизни страны.

Реализуется ТМТ и рекламная интенция. Приглашение к посещению интересных мест Китая вынесено в практический блок — «ГИД», — в котором читателю трэвел-журналисты предлагает определенные знания, т. е. просвещают его, одновременно и снабжают информацией, имеющей прикладной характер (виза, как добраться, где остановиться, что посмотреть, где можно попробовать национальные блюда и др.).

Позиция стороннего, но внимательного наблюдателя позволяет описать увиденное, выделить не совсем обычное или не свойственное культуре трэвел-журналиста. Так, уникальность провинции Хунань определяется оценочным рядом, который в целом презентует фрейм «страна»: *«закрытый, не поддающийся расшифровке»* (об одном из городов); словно *«другая планета»*; *«историю новейшую и древнюю разделяют здесь считанные километры».* Именно эти авторские оценки становятся смысловыми доминантами ТМТ.

Как известно, содержание трэвел-текста находится в границах восприятия между тем, что рассматривает автор, и тем, что происходит перед его глазами. Несмотря на то, что ТМТ о провинции не содержит прямых обращений

адресату, тем не менее создается впечатление, что в данном случае читатель выступает в роли собеседника, который выслушивает рассказ туриста. Например: «*Толпа поклонников «Аватара» тянется по краю ущелья <…>, наслаждаться фантасмагорическими видами вам придется в плотном кольце единомышленников. <…> людской поток на склоне образует очередь, которая за последние годы сама по себе стала частью пейзажа. Гомон на китайском кажется пением тысяч канареек*» или: «*Встреченные вами в Хунани местные жители, не обязательно окажутся китайцами в изначальном смысле*».

Созданию образа страны способствуют и феномены культурного наследия (парки, храмы, скульптура). Чтобы ярче представить объект (в данном случае одну из 33 провинций и не самую большую), используются топонимы, выраженные именами собственными, географические термины, номинации административно-территориальных единиц и др.

Авторское намерение сформировать представление о территории начинается с естественно-географической характеристики местечка Юаньцзяцзе, достопримечательности Китая, находящейся под охраной ЮНЕСКО. Сама же характеристика территории Хунань дается в сравнении с Белоруссией, а населения — в сравнении с общим количеством населения России. Встречается и описание климатических условий («*массив расположен в субтропиках»,* туманы там не редкость).

Повествование поддерживается разного рода историческими свидетельствами. Прежде всего, представленной отдельно хронологической схемой «От царства ЧУ до председателя Мао», историей ряда старинных городов, среди которых Чанша — родина Мао Цзэдуна, сведениями из его жизни, небольшого местечка Цжицзян, где произошло подписание акта о капитуляции Японии в японо-китайской войне, историей местных жителей — мяо и туцзя. Флэшбэки, или ретроспективные композиционные фрагменты, таким образом, содержат информацию о значимых для провинции исторических событиях, людях. Именно использование такого речевого приема, как полинарративность (в повествование о путешествии включены факты биографии Мао Цзэдуна, сведения о борьбе этнических меньшинств с ханьцами), придают увлекательность ТМТ.

Изложение информации о городах дается через восприятие журналиста, поэтому в ТМТ значительна доля субъективности, что зачастую привлекает читательскую аудиторию: «*идеальные декорации для какой-нибудь исторической киносаги*» (о г. Цянъян), о г. Фэнхуан, история которого насчитывает 13 веков, — «*живописен, как старинная открытка*».

Прошлое и современность соседствует в этой стране. Так, о Чанша: «*окутанный смогом промышленный трехмиллионник», «брат-близнец любого китайского мегаполиса*», в г. Фэнхуан — «*дома с покатыми черепичными крышами и резными балконами по берегам реки опираются на сваи, которые, кажется, вот-вот развалятся, а узкие улицы заставлены чадящими коптильнями и пузатыми чайниками. Словно ничего и не менялось с тех давних*

времен, когда среди мяо было принято жениться строго на «своих». Использование в описании стилистически окрашенной лексики (трехмиллионник, пузытыми, развалятся) является выражением авторской позиции.

Сообщается и научная информация о государственном устройстве. Наличие цифр, сообщаемых читателю, усиливает достоверность предоставляемой информации.

Особенностью текста является использование экзотизмов — *лаовай* (название для иностранцев, которые плохо ориентируются в местных реалиях), *тайчи* (зарядка, в основном которой занимаются пенсионеры), *маджонг* (название игры), что не мешает восприятию: автор их предусмотрительно поясняет. Это один из способов передать колорит местности. Кроме того, экзотизмы — слова-посредники — служат объединяющим средством в межкультурной коммуникации. Благодаря им читатель соприкасается с культурой народа, становится ближе к неизвестному и в полной мере раскрывает для себя фрейм «другая страна».

Китай имеет многонациональный состав населения. Размышления об отношении этнических китайцев «ханьцев» к народностям мяо и туцзя не чуждо рефлексии автора по поводу увиденного: «*грани стираются — глобализация делает свое дело*»; у туцзя и мяо «*есть свои языки, но нет письменности*», их не преподают в школах, они «*давно не носят традиционные красно-синие платья*», «*постепенно забывают свои обряды и делают все возможное, чтобы будущие поколения туцзя и мяо покинули богом забытые деревушки*», «*укоренились в крупных городах*». Данные рассуждения являются имплицитным выражением диалогичности трэвел-медиатекста и одним из способов воздействия на читателя.

К авторскому нарративу присоединяются нарративы персонажей, рассказывающие об обычаях, традициях своего народа. Включение прямой речи инокультурного персонажа выполняет функцию приобщения читателя ТМТ к культуре другой страны, а также помогает увидеть ее глазами тех, кто в ней живет. Из речи представителей народностей мяо и туцзя высвечивается такая сторона жизни китайской провинции, как пренебрежение старыми обрядами, превращение старинных промыслов в туристические сувениры.

Внимание автора направлено и на особенности национальной кухни (что является одним из способов рассказать о местных жителях, об их традициях и обычаях готовить пищу), нравы, приметы. Все это также дополняет образ Китая.

Из второй публикации [1] читатель узнает о специальном административном районе Китая — Гонконге, о своеобразном опыте мирного возвращения Китаем своей территории.

Журналист выбрал форму презентации информации о Гонконге в виде «лекции, прочитанной на пике Виктория». Как известно, назначение лекции — служить проводником информации — позволяет ей выполнять главную функцию языкового общения — информативную. Традиционно лекцию

характеризует стремление к непринужденности общения, облегчающее взаимопонимание участников речевого акта. Благодаря субъективно-оценочному отношению к предмету речи, эмоциональной подаче автора, Гонконг представляется читателю необычным и многообразным («*сковородка-вок, где … все вперемешку*»).

Чтобы максимального воздействовать на читателя, используется диалогизация как один из способов актуализации фигуры автора, «социативные (контактоустанавливающие) средства, средства привлечения и поддержания внимания, средства популяризации» [6, с. 100]. Личностное начало выражается коммуникативной ситуацией адресантности. Вот начало текста: «*Возьмем ручку: нужно записать важное для первых минут в Гонконге»*. Находим и еще один метод авторского воздействия — совет как речевое действие («*Итак, записываем по пунктам…*»). Авторское участие в представляемом событии обозначено местоимением «я», а также выражается соответствующими личными формами глагола («*рисую*», *«столбенею*», «*машу рукой*»). В отличие от ТМТ о провинции, где образ автора определяется как имплицитный, где создается ситуация отстраненности, в данном ТМТ образ автора имеет характер явного «я».

Гонконг — это динамичный мегаполис, который еще хранит старинный дух Британской империи. Языковыми маркерами, описывающими урбанистический пейзаж, являются как отдельные слова, так и слова, принадлежащие к определенным лексико-семантическим группам. Гонконг нарисован не только крупным планом: «*остров, горы, небоскребы, вода*», но и городскими деталями, и особенностями жизни: «*двухэтажные трамваи, узкие и плоские, как камбалы*»; «*трехуровневая пешеходная спагетти-развязка*»; «*старые доброй английской работы паромы*»; «*жизнь different levels*». Надо заметить, что использование журналистом иноязычного вкрапления не только подчеркивает трудность объяснения этой особенности Гонконга на русском языке, но создает колорит местности, а также может пригодиться туристам во время пребывания в стране. И как следует далее, ТМТ ориентирует на практическое применение информации о Китае. Автор демонстрирует пространственные наблюдения: географические объекты на суше и воде, как он перемещается, к каким выводам приходит. Его текст наполнен интересными фактами, деталями, что позволит адресату (как замечает автор, неразумному и разумному туристу) не только узнать о стране, но и сориентироваться во время путешествия. В практический блок данного ТМТ под названием «Глазами очевидца» включены впечатления о городе живущей в нем уже несколько лет иностранки, переехавшей из Сингапура, что позволяет увидеть страну как бы «изнутри», а также помогает сформировать представление о «чужой» стране.

Повествование о Гонконге строится на антитезе: с одной стороны, «*вечная стройка*», «*город-акселерат*», а с другой — «*в сени небоскребов по-прежнему живет капитализм девятнадцатого века*», «*водный Лондон времен Оливера Твиста*». Словесная организация ТМТ отличается выразительностью

(метафоры, сравнения, эпитеты) и эмоциональностью («*О боги мои! Да тут у них прямо посреди улицы кастинг и конкурс красоты!*»).

Наблюдение того, что происходит в незнакомом для аудитории Гонконге, побуждает журналиста к сравнению с привычной реальностью («*представьте себе окраину Москвы*», «*это аналог петербургской вокзальной бабушки*», «*лучше всего представлять Химки*», «*не в Южное же Бутово гонять»*).

Одна из задач репрезентации фрейма «другая страна» в ТМТ — изобразить реальный мир (страну, в которой находится автор-нарратор) так, чтобы дать возможность читателю представить себе всё, что он видел. Разумеется, этому способствует и использование функционально-смысловых типов речи.

Являясь очевидцем и описывая происходящее, автор употребляет в материале форму настоящего времени глаголов в значении настоящего актуального. Благодаря этой форме изображенная ситуация преподносится с имитацией одновременности происходящего действия и сообщения о нем. Так, в трэвел-тексте возникает репортажное начало — читатель чувствует себя присутствующим и переживающим те же эмоции, что и журналист.

Прецедентные феномены (аллюзии, реминисценции) усиливают общую эмоционально-оценочную тональность и позволяют автору установить контакт с читательской аудиторией: владивостокский «челнок»; Маугли, Золушка; таитянские сцены Гогена, «Завтрак на траве» Мане, «Серебряный век»; «Харви Николс», «Ив Сен-Лоран», «Диор» и др.

Достаточно подробное описание Гонконга как неотъемлемой части КНР, сохранившей свою самобытность, служит формированию позитивной оценки составляющих жизни территории, предстающей в виде чего-то необычного («*Одна страна — две системы*»), подчиняющегося каким-то своим законам (полная автономия, своя местная валюта). Позитивные оценочные суждения связаны с утверждениями о свободе бизнеса, о минимуме государственного вмешательства, о достижениях в экономике.

Историческая канва наслаивается на современный образ страны, что способствует достижению эффекта увлекательности и мотивирует к посещению страны. Дополняют вербальную картину фотографии (иконические знаки), так как это достаточно выгодный способ влияния на читателя-туриста: увидев впечатляющие виды, тот захочет и сам оказаться в той самой «другой стране».

В ТМТ актуализируется журналистское «я», что связано с поиском ярких приемов создания текста. Так, автор употребляет маркированные языковые средства, ироническое письмо, языковую игру и др. Сочетание разговорной и типично публицистических средств создает легкий и непринужденный тон беседы между автором и читателем. Заголовки и подзаголовки также активизируют восприятие читателей за счет ассоциативной разветвленности.

Как показывает исследованный материал, ТМТ немыслим без авторского «я». Журналисты мобилизуют особые лингвокреативные усилия, среди которых интертекстуальность, субъективизация, стилистическая контаминация и др. Используя различные способы и приемы информирования о стране, ТМТ

способствует распространению идеи равноправия культур, гармонизации межнациональных отношений.

Литература:

1. Губин Д. Гонконг. 99 лет Великобритания арендовала у Китая свою бывшую колонию. Вернула современной и свободной» // GEO. 2017. № 9. Сентябрь. С. 58-81.

2. Калинина Н. С. Межцивилизационные взаимоотношения России и Китая: особенности и история развития // Восток (ORIENS). 2004. № 5. С. 106-121.

3. Квашенко М. Лучше гор. Удивительные достопримечательности китайской провинции Хунань // GEO. 2016. № 9. Сентябрь. С. 62-79.

4. Кормилицына М. А. Некоторые итоги исследования процессов, происходящих в языке современных газет // Проблемы речевой коммуникации: Межвуз. сб. науч. тр. / под ред. М. А. Кормилицыной, О. Б. Сиротининой. — Саратов: Изд-во Сарат. ун-та, 2008. Вып. 8. С. 13-34.

5. Панкрухин А. П. Маркетинг территорий [Электронный ресурс]. URL: http://marketing.spb.ru

6. Педагогическое речеведение. Словарь-справочник / под ред. Т. А. Ладыженской и А. К. Михальской; сост. А. А. Князьков. — М.: Флинта, Наука, 1998. 312 с.

7. Редькина Т. Ю. Трэвел-медиатекст: способы и приёмы речепорождения: учеб. метод. пособие [Электронный ресурс]. URL: https://studopedia.su/18_71114_tipovie-stsenarii-puteshestviya.html

Halechko-Lopatina V. D.,
candidate of philological sciences, Sholom-Aleichem Priamursky State University, Birobidzhan

SUBMISSION OF CHINA IN TRAVEL MEDIA TEXTS (ON THE EXAMPLE OF PUBLICATIONS OF «GEO» MAGAZINE)

Annotation. Among topical problems of learning language and discourse in mass media the attention is paid to examining of mass media speech practice, to features of speech impact, priorities in choosing information and language means in particular. In the article ways and speech features of creating image of China on the material of published works in the «GEO» magazine are analyzed.

Key words: travelling, report, travel-media text, precedential text, carrier of another culture, elements of dialogue

References:

1. Gubin D. Hong Kong. For 99 years Great Britain rented its former colony from China. Brought back modern and free» // GEO. 2017. No. 9. September. P. 58-81.

2. Kalinina N. S. Inter-civilizational relations between Russia and China: features and history of development // East (ORIENS). 2004. No. 5. P. 106-121.

3. Kvashenko, M. Hhe best of the mountains. Amazing sights of the Chinese province of Hunan // GEO. 2016. No. 9. September. P. 62-79.

4. Some results of the study of the processes occurring in the language of modern Newspapers // Problems of speech communication: Interuniversity. SB. nauch. Tr. / under the editorship of M. A. Kormilitsyna, O. B. Sirotinina. — Saratov: Publishing house Sarat. UN-TA, 2008. Issue. 8. P. 13-34.

5. Pankrukhin A. P. Marketing of territories [Electronic resource]. URL: http://marketing. spb ru

6. Pedagogical speech. The dictionary-directory / under the editorship of T. A. Ladyzhensky and K. A. Michalski; comp. A. A. Knyazkov. — M.: Flinta, Nauka, 1998. 312 PP.

7. Red'kina T. Yu. Travel media text: methods and techniques of reciprocate: teaching method. manual [Electronic resource]. URL: https://studopedia.su/18_71114_tipovie-stsenarii-puteshestviya.html

УДК 159.9

Галкина Н. Ю.,
ФГКОУ ВО «Дальневосточный юридический институт МВД России»,
г. Хабаровск
доцент

ПРОФИЛАКТИКА СТРЕССА В ПРОФЕССИОНАЛЬНОЙ ДЕЯТЕЛЬНОСТИ ПЕДАГОГА ОБРАЗОВАТЕЛЬНОЙ ОРГАНИЗАЦИИ ВЫСШЕГО ОБРАЗОВАНИЯ

Аннотация. Статья посвящена неизбежно встречающемуся в деятельности педагога социально-психологическому явлению — стрессу. В статье определяются стрессогенные факторы, способствующие переживанию педагогом стресса, анализируются виды стресса и предлагаются психологические методы профилактики стресса.

Ключевые слова: стрессогенные факторы, стресс, методы профилактики стресса, эустресс, дистресс, стадии стресса.

В современных российских условиях профессия преподавателя считается одной из наиболее стрессогенных. Стрессогенными факторами в деятельности педагога можно отнести:

– загруженность работой и отсутствие свободного времени;
– необходимость постоянного быстрого переключения на новую работу;
– перегрузка деятельностью вне сферы прямых обязанностей;
– чувство чрезмерной высокой ответственности за результаты работы;
– неудовлетворенность профессиональным статусом;
– недооценка профессиональной значимости со стороны руководителей и/или коллег[1].

Все вышеперечисленные факторы в своей совокупности отражаются на физическом и психическом здоровье преподавателей. Это объясняет достаточно широкую распространенность среди преподавателей различных расстройств и заболеваний нервной системы, возникающих под воздействием такого состояния, как «стресс»[2].

В психологической литературе стресс понимается как общая, не характерная для организма реакция на физическое или психологическое воздействие, нарушающее его гомеостаз, а также соответствующее состояние нервной системы организма или организма в целом[3].

[1] http://topreferat.znate.ru
[2] Бережнова Н.Д. Профессиональные малые группы в особых условиях // Вестник государственного университета управления. — М., 2014. — С. 270-275.
[3] Словарь для начинающего психолога / под ред. И.В. Дубровиной. — СПб.: Питер, 2012. — 160 с.

Профессиональная деятельность преподавателя способствует переживанию им следующих видов стресса[1]:

– *эустресс* — стресс, который повышает силы организма (например: похвала со стороны непосредственного руководителя, объявление благодарности);

– *дисстресс* — стресс, способствующий потери сил организма (ощущение нецелесообразности выполнимой работы или постоянные конфликты в семье из-за переноса профессиональных проблем в личную сферу);

– *физиологический* — стресс, возникающий из-за физической перегрузки организма следователя, либо воздействия отрицательных факторов внешней среды (восприятие сильных неприятных резких запахов, повышенный уровень шума, мешающий сосредоточится);

– *хронический* — стресс, переживаемый следователем на протяжении длительного периода времени (например, вынужденное общение с неприятными коллегами, руководством);

– *острый* — стресс, возникающий после переживания следователем достаточно травмирующего события (подобный вид стресса преподаватель может пережить после неприятного разговора с начальником или коллегой);

– *психологический* — стресс, нарушающий психологическую целостность личности (например, в результате переживания преподавателем положительных (радость) или отрицательных (гнев, разочарование) эмоций). Психологический может быть эмоциональным и/или информационным;

– *эмоциональный* — стресс, из-за переживания положительных, либо отрицательных эмоций. Подобного рода стресс может быть вызван как грустью, потому что из-за большого объема работы у преподавателя нет возможности провести выходные с семьей, а также радостью в связи предстоящим отпуском;

– *информационный* — стресс, возникающий либо из-за большого объема получаемой преподавателем информации, либо ее отсутствия. Такое состояние может быть вызвано интернетом, новостной лентой, телепередачей, регулярным повышением профессиональной компетенции, избытком информации от конкретного человека или людей, необходимостью выслушивать массу ненужных сведений. Информационный вакуум преподватель обычно переживает в первые дни отпуска.

Для того, чтобы до конца понять суть такого непростого феномена, как «стресс», с которым ежедневно сталкивается преподаватель, как в повседневной жизни, так и в профессиональной деятельности, необходимо разобраться в процессе протекания данного явления[2]:

1. Стадия тревоги — возникает при переживании организмом травмирующих факторов внешней среды, к которым он старается

[1] Горбатенко Д.А. Психология экзаменационного стресса // Молодой ученый. — Казань, 2016. — С. 87-89.
[2] Горбатенко Д.А. Психология экзаменационного стресса // Молодой ученый. — Казань, 2016. — С. 87-89.

приспособиться. Если организм сможет приспособиться за короткий промежуток времени, то это не приведет к истощению сил организма. Если же приспособления не произойдёт, преподаватель будет переживать состояния напряжения, легкой паники, что приведет к напряжению и постепенному истощению адаптационных сил организма. Эта стадия сопровождается минимальным влиянием стрессовых факторов на организм. Переживаемые преподавателем тревога и раздражительность не оказывает существенного влияния на его взаимоотношения с другими людьми, так как он еще может с ними справиться.

2. Стадия резистенции или дезадаптации — организм полностью приспосабливается к травмирующим факторам внешней среды, подстраивается под происходящее и перестает им противостоять. Подобное состояние негативным образом сказывается на продуктивности жизнедеятельности организма. При переживании этой стадии у преподавателя наблюдается снижение качества выполнения профессиональной деятельности, неорганизованность, потеря части информации, принятия решений без учета последствий. Признаки переживаемого стрессового состояния становятся все более заметны, как самому преподавателю, так и окружающим его людям — близким, коллегам, так как меняется свойственная преподавателю манера поведения — он становится более агрессивным, несдержанным, резким на слова, может беспричинно выйти из себя. Если преподаватель не предпринимает попыток для профилактики стрессового состояния, то это приводит к переживанию им третьей стадии стресса.

3. Стадия истощения — продолжающиеся влияние стресса на организм приводит к истощению ресурсов последнего, что может спровоцировать болезни, обострение хронических заболеваний или смерть человека. На этой стадии у преподавателя снижается работоспособность, ухудшаются мыслительные способности, снижается уровень восприятия, ему становится достаточно трудно находить выход из сложившихся ситуаций, адекватно оценивать обстановку и принимать какие-либо решения, он становится замкнутым, совершает необдуманные поступки, рассеивается его внимание, нарушаются процессы памяти. Декомпенсация проявляется в виде тяжелой депрессии или нервного срыва. Динамика стресса необратима. Выход из стрессового состояния возможен только с посторонней помощью, которая заключается либо в устранении стрессора, либо его преодолении.

Из всего вышесказанного можно сделать вывод, что стресс — это состояние психического напряжения, которое может возникнуть у преподавателя в любой ситуации профессиональной деятельности.

В психологической литературе отмечается, что преподавателям необходимо периодически анализировать собственное состояние, выявлять причины, вызывающие стресс и самостоятельно проводить профилактику данного социально-психологического явления, чтобы не позволить ему достичь третьей стадии — истощения. Проанализировав все многообразие

предлагаемых методов профилактики стресса, с учетом специфики профессиональной деятельности преподавателя, можно утверждать, что наиболее эффективными могут быть[1]:

– методы саморегуляции, предполагающие использование смеха, улыбки, потягиваний, расслабления мышц;

– различные дыхательные упражнения в том числе с использованием счета;

– аромо-, арт-, музыка-терапия;

– занятия спортом;

– позитивное отношение к проблемам и изменение своего отношения к пережитой профессиональной ситуации (необходимо стараться относиться к проблеме по принципу «могло быть и хуже», либо в пережитой ситуации находить какие-то положительные моменты);

– любые способы, способствующие переключению внимания (если длительное время приходится работать за компьютером, необходимо периодически переключаться на какое-либо другое занятие-можно отвлечься на просмотр социальных сетей, интернета, строго ограничившись во времени, например, не более 15 минут каждый час-полтора);

– умение расставлять приоритеты при решении профессиональных задач (всегда нужно распределять задачи по степени важности и срочности — от срочных и важных, которые необходимо выполнить в ближайшие часы или дни, к менее срочным и неважным, выполнение которых можно на некоторое время отложить).

Зная теоритические основы, преподаватель может проанализировать возможности применения того или иного приема саморегуляции с целью их дальнейшего использования в своей профессиональной деятельности.

Литература:

1. Бережнова Н. Д. Профессиональные малые группы в особых условиях // Вестник государственного университета управления. — М., 2014. — С. 270-275.

2. Галкина Н. Ю. Психологические методы профилактики стресса в современных условиях // Проблемы современного педагогического образования. — Ялта, 2018. — С. 403-407.

3. Горбатенко Д. А. Психология экзаменационного стресса // Молодой ученый. — Казань, 2016. — С. 87-89.

4. Словарь для начинающего психолога / под ред. И. В. Дубровиной. — СПб.: Питер, 2012. — 160 с.

5. http://topreferat.znate.ru

[1] Галкина Н.Ю. Психологические методы профилактики стресса в современных условиях // Проблемы современного педагогического образования. — Ялта, 2018. — С. 403-407.

Galkina N. Yu.,
associate professor of the Far Eastern Law Institute of the Ministry of Internal Affairs of the Russia, candidate of psychological sciences, associate professor

PREVENTION OF STRESS IN PROFESSIONAL ACTIVITY OF THE TEACHER OF THE EDUCATIONAL ORGANIZATION OF HIGHER EDUCATION

Annotation. The article is devoted to the social and psychological phenomenon-stress, which inevitably occurs in the activity of the teacher. The article defines the stress factors that contribute to the experience of stress by the teacher, analyzes the types of stress and offers psychological methods of stress prevention.

Key words: stress factors, stress, methods of stress prevention, eustress, distress, stages of stress

References:

1. Berezhnova N. D. Small professional groups in special conditions // Bulletin of the state University of management. — M., 2014. — P. 270-275.
2. Galkina N. Yu. Psychological methods of stress prevention in modern conditions // Problems of modern pedagogical education. — Yalta, 2018. — P. 403-407.
3. Gorbatenko D. A. psychology of examination stress // Young scientist. — Kazan, 2016. — P. 87-89.
4. Dictionary for the novice psychologist / ed. by I. Century Dubrovina. — SPb.: Peter, 2012. 160 p.
5. http://topreferat.znate.ru

УДК 81.26

Глебенко Л. Ю.,
ФГБОУ ВО «ПГУ имени Шолом-Алейхема», г. Биробиджан
старший преподаватель

Гребенникова И. А.,
ФГБОУ ВО «ПГУ имени Шолом-Алейхема», г. Биробиджан
доцент

ОРФОЭПИЧЕСКИЕ НОРМЫ СОВРЕМЕННОГО ЛИТЕРАТУРНОГО РУССКОГО ЯЗЫКА В АСПЕКТЕ КУЛЬТУРЫ

Аннотация: Культура является основой развития любого человека. Культурная база определяет уровень владения современным литературным русским языком. В работе предпринята попытка проследить по данным орфоэпического словаря динамику процессов произносительной нормы, проанализировать связь языковых изменений с историческим развитием общества, а также установить по словарным материалам особенности современного русского произношения.

Ключевые слова: орфоэпия, орфоэпические нормы, узус, нормативное произношение

Существует огромное множество определений термина «культура». Явление культуры многогранно и богато, оно всеобъемлюще и понимается очень широко. Культура воплощает стиль мышления и поведения человека, поскольку охватывает все стороны общественной жизни, любой вид человеческой деятельности. Тесно связанными понятиями являются язык и культура, поэтому представляется целесообразным строить процесс изучения русского языка как в контексте культуры, отраженной в языке, так и в контексте диалога культур, в процессе которого возможно открытие своих особенностей и нахождение общих черт, объединяющих культуры разных народов, говорящих на разных языках. Такой подход может стать важным средством осознания многообразия, признания и понимания ценностей различных культур.

Как известно, речь человека является проявлением его культурной базы и уровня развития. Умение правильно передать сообщение в устной форме — необходимый навык каждого специалиста в настоящее время в любой области. Значимо и то, что мы говорим, и то, как мы это произносим. Одним из важнейших признаков речи является её правильность, а значит соблюдение языковых норм. В свою очередь, этим обусловлен особый лингвистический интерес к анализу кодифицированных орфоэпических норм (на сегментном

уровне) и их современному состоянию в узусе говорящих по-русски. В число сегментных единиц языка входят звуки, слоги, фонетические слова. Они получили такое название благодаря тому, что располагаются в речи последовательно.

Прежде чем говорить о формировании произносительных норм русского языка, необходимо дать определение языковой норме. Ученые определяют её как совокупность явлений, разрешённых системой языка, закрепленных в речи носителей и являющихся обязательными для всех владеющих литературным языком в определенный период. В связи с тем, что норма — это соответствие некоторому стандарту, она характеризуется отсутствием отклонений от него. Нормы литературного языка складываются медленно, а владение нормами — задача сложная, которая облегчается широким развитием средств коммуникаций. Устная литературная речь имеет общие нормы, но она не единообразна. Она имеет некоторые варианты.

Языковая система — сложно устроенный комплекс вариантов, безразличных к норме, но зависимых от узуса. Норма может допускать вариативность или, наоборот, не пропускать ни одного варианта, кроме единственно «правильного» [2, с. 12]. В фонетической форме языка границы системы и нормы проходят в зоне узуса, речевого воспроизведения языковых единиц. Это различие относится к произношению как отдельных фонем и их сочетаний, так и морфем, слов и синтагм. Таким образом, различие системы и нормы в фонетике определяется общественными условиями существования языка. В фонетике у сочетаний фонем есть и системный, и нормативный аспекты. Согласно принятой точке зрения, у фонемы нет плана содержания. В рамках московской фонологической школы фонема представляется набором позиционных вариантов, один из которых (графический) максимально независимый от контекста. Причина этому — несоответствие между произношением буквы в составе слова и ее алфавитным значением.

В наше время человек получает большую часть информации из СМИ, в которых звучит устная речь. Именно поэтому актуальными являются орфоэпические нормы, которые важны именно для устной речи. Существенное значение имеет соблюдение единообразия в произношении. Правильное произношение ускоряет и облегчает процесс коммуникации. Орфоэпические ошибки, напротив, препятствуют восприятию содержания речи: вниманию слушающего препятствуют различные неточности в произношении.

Бесспорной представляется практическая значимость изучения произношения. Но вопрос о произносительных нормах в современном русском языке остаётся открытым как в теоретических, так и практических аспектах.

Орфоэпия (от orthos (греч.) — правильный и epos — речь) определяется филологами как совокупность правил произношения и науку, изучающую эти правила. Орфоэпия — это учение о нормах устной речи: о правилах произношения отдельных звуков и их сочетаний, о закономерностях постановки ударения [3, с. 17]. Орфоэпия рассматривается также и как

совокупность правил произношения слов, правил устной речи, устанавливающих единообразное литературное произношение [4, с. 17].

Таким образом, можно утверждать о том, что орфоэпия указывает на то, как должны произноситься те или другие звуки в конкретном фонетическом окружении и в определенной позиции. Кроме этого, в содержание орфоэпии включено произношение отдельных слов и групп слов, а также отдельных грамматических форм.

В этой связи также следует упомянуть понятие узуса или узуальной орфоэпической нормы — обычного для носителя употребления языковой единицы. Норма выбирает из набора общеупотребительных вариантов один, который и становится правильным и обязательным. Но не всегда норма следует за узусом, т. е. массовым употреблением, так же как, и сложно заставить узус следовать за нормой. Тем не менее, важно осознать, что показатели «все так говорят» или «все так пишут» не должны стать определяющими. Нормой становится то, что не вступает в противоречие по отношению к собственно языковому закону. В литературном языке на определённом уровне развития общества эти нормы могут сознательно регламентироваться, т. е. кодифицироваться, например, в специальных нормативных словарях, справочных и учебных пособиях, научных и научно-популярных изданиях, радио- и телепередачах. Орфоэпические правила и рекомендации всегда представляли интерес для русистов. Таким образом, соблюдение норм литературного произношения, навык правильно оформлять звучащую речь постепенно воспринимается многими как насущная необходимость.

Орфоэпические правила были вызваны практической необходимостью: сохранить единство норм литературного языка. Единообразие литературного произношения реализуется в значительной степени под влиянием письма: произношение во многих случаях сближается с написанием. А вследствие этого воздействия появляются варианты произношения, допускаемые в литературном языке. Однако не все варианты могут стать нормой литературного языка, а только те, что способны улучшить произносительную систему. Но нормы могут подвергаться разрушениям, что приводит к появлению вариантов, а затем к закреплению новых норм. Произносительные нормы по своему характеру делятся на две группы: строго обязательные и вариантные допустимые нормы.

Современные орфоэпические нормы включают несколько разделов: правила произношения гласных звуков, правила произношения согласных звуков и их сочетаний, правила произношения отдельных грамматических форм, правила произношения иноязычных слов, аббревиатур.

Соблюдение норм произношения имеет большое значение как показатель грамотности нашей речи. Произношение, соответствующее орфоэпическим нормам, облегчает и ускоряет процесс общения. В настоящее время в нашем обществе, где устная речь стала средством самого широкого общения на различных собраниях, конференциях, форумах, возросла социальная роль правильного произношения.

Орфоэпические нормы — сложное явление, сформировавшееся исторически. Они считаются наиболее подвижными и изменчивыми. Периодическое исправление норм закономерно и вполне оправдано, так как соответствует нуждам развивающегося языка и практике его освещения. Опираясь на изложенный материал, приходим к выводу, что владение нормами литературного языка является предпосылкой успешной профессиональной деятельности. Знание орфоэпических норм позволяет избегать двусмысленностей, нелепостей, даёт возможность изъясняться чётко, точно выражать свои мысли.

Таким образом, необходимо подчеркнуть, что норма — это эталон, к которому желательно стремиться всем. Одна из важнейших задач современного общества — распространение нормативного произношения и его сохранение. С одной стороны, развитие радио, телевидения расширяет возможности и позволяет донести правильную, нормативную речь на самые дальние расстояния. С другой стороны, именно эти средства способствуют распространению ненормативного произношения, искажающего речь. Поэтому сейчас очень большое значение приобретает сознательное отношение к нормализации речи. Чистота русской речи и будущее развитие фонетической системы языка зависят от эффективной реализации этого побуждения. Важно отметить, что работа над собственным произношением, над повышением произносительной грамотности требует от человека стремления к определенным знаниям в области орфоэпии. Учитывая автоматизированную сторону произношения, человек контролирует свое произношение недостаточно или не контролирует вовсе, в оценивании собственного произношения некритичен, но щепетильно относится к замечаниям со стороны. Правила и рекомендации по орфоэпии, отраженные в пособиях, словарях и справочниках, представляются ему слишком категоричными, а допускаемые орфоэпические ошибки — коммуникативно незначимыми. Поэтому для успешного овладения орфоэпической нормой или углубления познаний в русском литературном произношении необходимо усвоить основные правила русского литературного произношения, научиться слушать свою речь и речь окружающих, слушать и изучать образцовое литературное произношение, которым владеют дикторы радио и телевидения, мастера художественного слова, осознанно сопоставлять свое произношение с образцом.

С одной стороны, подтверждая мысль о том, что в языке прогрессивным признаётся то, что, по сути, консервативно, можно отнести это и к принципу составления орфоэпического словаря, который должен быть немного консервативным, но в то же время оставаться актуальным. В сфере орфоэпии решение об установлении нормы принимают учёные-лингвисты, авторы словарей. Процесс составления словарей занимает определенное время, потому что во всех сложных случаях нужно провести массовые исследования социоязыкового характера, установить частотность, регулярность употребления норм в речи.

С другой точки зрения, являясь живой и подвижной системой, русская речь испытывает изменения на всех уровнях языка, что отразилось в таком лексикографическом издании, как Орфоэпический словарь русского языка под редакцией Р. И. Аванесова, целью которого и стало показать перемены в звучащем строе языка в конце 20-го века. Словарь издан в 1983 году, переиздавался в 1985, 1987, 1988, 1989 и 1997 годах [1].

Орфографический словарь под редакцией Р. И. Аванесова составлен с отражением произносительной нормы и вариантности современного русского языка, которые соответствуют системе русского языка и истории развития орфоэпической нормы в языковом сообществе. Словарь содержит около 65 тысяч слов. В нём разработана система нормативных рекомендаций.

Словарь отражает нормативное произношение и его варианты. Базируясь на подходе Московской Школы, коллектив авторов предложил нормы, которые были установлены традицией русского литературного языка. Орфоэпический словарь под ред. Р. И. Аванесова фиксирует основные орфоэпические правила, характеризующие произносительную систему современного русского литературного языка. Среди них можно выделить правила, основывающиеся на фонетических законах. Они не только являются обязательными для исполнения всеми говорящими на русском языке, но и выполняются носителями языка без видимых затруднений. Но в то же время авторы включили в словарь новые широко распространенные произносительные феномены, носящие регулярный характер.

Анализ орфоэпического словаря необходим для глубокого понимания соотношения системы и нормы в языке — кодифицированной и реальной.

Виды произносительных норм и вариантов, представленные в многообразии в словаре, можно классифицировать по следующим явлениям:

1. Мягкое/твёрдое произношение согласных с последующим [э] в графическом написании ‘е’ в заимствованных словах иноязычного происхождения: тенор — *неправ*. т [э] нор, тент — *прав*. т [э] нт, д’[э] кан и д [э] кан, д [э] густатор и д’[э] густатор, д [э] мограф и д’[э] мограф, р’[э] йс и р [э] йс.

2. Произношение согласных, связанных со слогоделением в сложных словах: штаб-офицер — *прав*. [штап]-[афицэр].

3. Грамматические (падежные формы, наклонения глаголов, формы женского и мужского рода) — гоголь-моголя (Р. п.) — *не рек*. гоголя-моголя; беги — *груб. неправ*. бе [жи]; равноправные варианты: оладушек и оладушка, проток и протока.

4. Вставка лишних гласных: перспектива — неправ. пе [р’э] спектива.

5. Вставка лишних согласных: равноправные варианты: орангутан и орангутанг; почерк — *неправ*. по [д] черк.

6. Мена звуков е/ё: пекло — *неправ*. п’[О́] кло.

7. Упрощение сочетаний согласных с непроизносимыми согласными: астма — *неправ*. а [см] а; неизвестность — *прав*. неизве [сн] ость, рентген — *прав*. ре [нг’] ен, праздность — пра [зн] ость (прав.), ненавистник ненави [с’н’] ик (прав.), праздник — пра [з’н’] ик (прав.)

8. Изменения в сочетаниях здц, дств, тств: юродство — прав. юро [цств] о; уздцы — прав. у [сц] ы.

9. Замена звуков ш/ч/с на долгие: резчик — *прав*. [реш’] ик; расщепление — *прав*. ра [ш’ш’] епление.

10. Замена заднеязычных звуков г/к/х: дёгтя — *не рек. устар*. дё [х] тя, бог — *неправ*. бо [к].

11. Замена суффикса — жч: перебежчик — *прав*. перебе [ш’] ик.

12. Замена согласных звуков: картонка — *неправ*. кар [д] онка; калоши — *доп*. [г] алоши.

13. Замена гласных звуков: проспоривать — *неправ*. просп [а] ривать; равноправные варианты: ранет и ренет.

14. Перестановка букв под воздействием соседних звуков: пуловер — *неправ*. [полув’эр] — неверная ассоциация с русским формантом полу-; дуршлаг — *неправ*. [дру] шлаг — перестановка в целях облегчения произношения — «опрощения».

15. Замена звуков ш/[ш’]: матерщинник — *неправ*. матер [шы] нник.

16. Замена звукосочетаний чн/шн: яичница — *прав*. яи [шн’] ица; троечник — *прав*. трое [шн’] ик, доп. трое [чн’] ик.

17. Замена слогов шо/ше: мешочек — *неправ*. меш [э] чек.

18. Замена звукосочетаний ь+гласный /и/ё+ согласный/ьё: лосьон — *прав*. лос’[jо] н; материал — *прав*. мате [р’jа] л; майонез — *прав*. ма [jанэс]; равноправные варианты: петуния и петунья; пиявка — *неправ*. [п’jа] вка.

19. Не смягчение суффикса — изм: в конечной позиции: бюрократизм — *неправ*. бюрократи [з’] м, натурализм и натурали [з’] м, гуманизм и гумани [з’] м, аристократизм и аристократи [з’] м, артистизм и артисти [з’] м, где второй вариант неправильный.

20. Ассимиляция согласных по мягкости, стоящих перед следующим мягким согласным: биосфера — (доп.) био [с’] фера.

21. Компрессивы — слова с выпадением звуков в сильных и слабых позициях, которое можно отнести к особенности беглой речи, например, проволока и проволка (неправ.), брелока и брелка (неправ.).

22. Варианты звука [h], который обязателен для произнесения в современном литературном языке в словах бухгалтер, бухгалтерия — бу [h] алтер, бу [h] алтерия;

23. Варианты твёрдых и мягких согласных в разных позициях, упрощённые группы согласных в разных позициях: гувернантка — гуверна [нк] а, Лос-Анджелес — Лос-А [нж] елес, рекордсмен — рекор [ц] мен, фельдшер — фе [л’ш] ер;

24. Произношение гласных и согласных в разных позициях: твёрдых согласных перед — е в заимствованных словах: ат [э] лье, бут [э] рброд, мод [э] ль;

25. Случаи ассимиляции (озвончения согласных): бюстгальтер — бю [зг] алт [э] р, сбитень — [з’б’] итень;

26. Варианты позиций для одной единицы, например, ба [с’] ейн — басс

[э] йн, бату [д]/бату [т], ци [с’т’э] рна — цист [э] рна, сольфеджио и сольфеджо, ранет и ренет, проток — протока, просвира — просфора.

Выделение орфоэпем — варьирующихся звуков или фонем в одних и тех же фонетических позициях или словоформах, даёт возможность сконцентрировать внимание на конкретном фонетическом явлении. Кроме того, такой способ позволяет более точно отразить произношение. Словарь построен на описательном, предписывающем, запрещающем подходах и сопровождается соответствующими пометами. Равноправные произносительные варианты соединены союзом «и» (пахнул и пах), при этом их последовательность с позиции нормы не имеет принципиального значения. Так как произношению присуща большая вариативность, показаны и допустимые варианты — «допустимо», где один из вариантов имеет преимущество и считается основным): прогресс и *доп*. прогр [э] сс; Р. п. баклажанов, доп. баклажан.

«Допустимо устаревающее» свидетельствует о потере такого варианта бывшей орфоэпической нормы своей актуальности в современной речи: балалаечник, *доп. устар*. балалае [шн’] ик; пряничник и *доп. устар*. пряни [шн] ик.

Для фиксации отклонения от литературной нормы авторы используют систему запретительных помет:

Пометой «не рекомендуется» отмечены те варианты, которые, возможно, вскоре окажутся в пределах нормы: Р. п., мн. ч. апельсинов — *не рек*. апельсин; неон — *не рек*. н [э] он.

Вариант «не рекомендуется (устаревающее)» (дёгтя: не рек. дё [х] тя) являлся нормой в прошлом.

Вариантов с пометой «неправильно» следует избегать в речи: опека -! *неправ*. опёка; пресс-атташе и *неправ*. пр [э] сс-атташе.

Шкала запретительных помет завершается последней — «грубо неправильно»: беги,! *грубо неправ*. бежи; класть –! *грубо неправ*. ложить.

Таким способом в словаре отражена множественность произносительных вариантов и показана подвижность современной звучащей речи.

Из всего многообразия весьма перспективными (в русле данной работы) может быть выбрано изучение территориального варьирования литературной нормы как признанного типа варьирования, предоставляющее достаточно возможностей для лингвистического исследования. Ключевыми для исследования могут быть региональные особенности, которые особенно ярко проявляются на фонетическом и лексическом уровнях, наиболее восприимчивых в современном русском литературном языке. Подвижная звучащая речь людей является одним из главных факторов для обновления литературной нормы. Многие ученые разделяют позицию о важности учёта человеческого фактора, индивидуальности речевой деятельности носителей языка, влияния узуса на кодификацию нормы. Данным подходом обусловлен особый лингвистический интерес к анализу кодифицированных орфоэпических норм (на сегментном уровне) и их современному состоянию в узусе говорящих по-русски. Это доказывают систематизированные и проиллюстрированные

виды несоответствий произносительных вариантов, указана важность побуждения владеющих литературным языком к грамотному речетворчеству в целях бережного сохранения целостности русского языка.

Литература:

1. Аванесов Р. И. Орфоэпический словарь русского языка. — М.: Издательство «Русский язык», 1988. — 704 с.

2. Колесов В. В. Язык города.– М.: Высшая школа, 1991. — 191 с.

3. Лобанова И. В. Кодификация произносительной нормы в процессе формирования и развития литературного языка (фонетико-лексикографическое исследование на материале немецких орфоэпических словарей XVIII—XXI веков): специальность 10.02.19 — теория языка // Автореферат диссертации на соискание ученой степени кандидата филологических наук. — Ярославль, 2007

4. Филин Ф. П. Истоки и судьбы русского литературного языка. — М.: УРСС, 2010. — 325 с.

Glebenko L. Yu.,
Senior Lecturer, Sholom-Aleihem Priamursky State University, Birobidzhan

Grebennikova I. A.,
Associate Professor, Sholom-Aleihem Priamursky State University, Birobidzhan

ORTHOEPIC NORMS OF MODERN RUSSIAN LITERARY LANGUAGE IN THE CULTURAL ASPECT

Annotation. Culture is the basis for the development of any person. Cultural base determines the level of modern literary Russian language. The paper attempts to trace the dynamics of the processes of pronouncing norms according to the orthoepic dictionary, to analyze the relationship of language changes with the historical development of society, as well as to establish the features of modern Russian pronunciation from the dictionary materials.

Key words: orthoepy, orthoepic norms, customary usage, normative pronunciation

References:

1. Avanesov R. I. Orthoepic Dictionary of the Russian Language. — Moscow: Publishing house «Russian language», 1988. — 704 p.

2. Kolesov V. V. Language of the City. — Moscow: High school, 1991. –191p.

3. Lobanova I. V. Codification of Pronunciation Norms in the Process of Formation and Development of Literary Language (phonetic and lexicographical study based on the German pronouncing dictionaries of the eighteenth — XXI centuries): field of study 10.02.19 — theory of language // on writing a PhD thesis in philology. — Yaroslavl, 2007.

4. Filin F. P. The Origins and Fate of the Russian Literary Language. — M.: URSS, 2010. — 325 p.

УДК 340

Дикуненко А.Д.,
Дальневосточный институт (филиал) ВГУЮ (РПА Минюста России),
г. Хабаровск
магистрант

Никитенко И.В.,
ФГКОУ ВО «Дальневосточный юридический институт МВД России»,
г. Хабаровск
д.юр.н., доцент,
профессор кафедры уголовного права и криминологии

МИГРАЦИОННАЯ БЕЗОПАСНОСТЬ: ТЕОРЕТИКО-ПРАВОВОЙ АНАЛИЗ

Аннотация. Статья посвящена краткому теоретико-правовому анализу феномена миграционной безопасности государства, кроме этого, в работе представлены различные подходы к пониманию и определению миграции, а также к классификациям этого явления.

Ключевые слова: миграционная безопасность, миграция, национальная безопасность, концепция государственной миграционной политики.

Известно, что одним из свойств человеческого индивида является его мобильность, что во многом способствовало его развитию. Именно миграционные процессы обеспечивают культурную и экономическую интеграцию человеческого общества. Однако известно и то, что именно миграционные процессы являются источником опасностей некоторые из которых имеют криминогенные свойства [5].

Потребность государства в миграции определяется ее потенциалом для социально-экономического развития страны. Вместе с тем, существенное влияние на государственность оказывают культурные, этнические и политические аспекты миграции. В силу этого миграция становится одним из элементов национальной безопасности (С.С. Лампадова) [4].

Проблемы, связанные с обеспечением миграционной безопасности, сегодня уже не носят только демографический, экономический или административно-юрисдикционный характер, они все чаще относятся законодателем к компетенции уголовного права, о чем свидетельствует развитие уголовного законодательства, предусматривающего ответственность за преступления связанные с миграцией населения. В этой связи, актуализируются, и вопросы уголовно-правовых мер обеспечения миграционной безопасности.

Различные аспекты миграционной безопасности исследовались в работах С.Э. Воронин [1], В.А. Ионцев [2], А.И. Кузьмин [3], И.В. Никитенко [1], Л.Л. Рыбаковский [6], В.Н. Скорик [1], Р.С. Тамаев, Т.Н. Уторова [8] и др.

В силу своей многоаспектности понятие «миграция» имеет много различных толкований. Происхождение термина «миграция» относится к латинскому слову «migratio», означающего переселение, перемещение[1].

В.А. Ионцев выявил более 40 различных вариаций определений и смысловых толкований указанных терминов [2].

Л.Л. Рыбаковский утверждал, что «любое территориальное перемещение, совершающее между разными населенными пунктами одной или несколько административно-территориальных единиц, независимо от продолжительности, регулярности и целевой направленности, представляет собой миграцию в широком значении этого слова», а «в узком смысле представляет собой законченный вид территориального перемещения, завершающийся сменой постоянного места жительства» [7].

Р.С. Тамаев, Т.Н. Уторова отмечали, что миграция представляет собой сложный, протекающий в пространстве и во времени общественный процесс, который связан практически со всеми сторонами общественной жизни: экономической, социальной, культурной, политической, демографической, правовой [8].

По мнению А.И. Кузьмина, миграция – это сложный социальный процесс, тесно связанный с уровнем развития экономики и размещением отраслей производства в разных регионах. Важнейшая социально-экономическая функция миграции населения – обеспечение определенного уровня подвижности населения и его территориального перераспределения, в том числе в индустриальные центры и осваиваемые территории [3].

Согласно «Концепции сотрудничества государств-участников Содружества Независимых Государств в противодействии незаконной миграции» от 16.09.2004 г., под миграцией понимается «территориальные перемещения физических лиц по различным причинам из одного государства в другое в целях постоянного или временного изменения места жительства. Такие перемещения (въезд, транзитный проезд и выезд) могут осуществляться в рамках порядка и правил, установленных нормативно-правовыми документами, либо с несоблюдением их». Однако следует признать, что причинность, целенаправленность, легитимность, продолжительность, регулярность, территориальная относительность и способ реализации миграции населения являются основными критериями ее классификаций [5].

Классификация миграции населения представлена в таблице, за основу была взята несколько модифицированная классификация, которая сложилась на практике. Следует отметить, что представленная классификация миграции населения носит условный, доктринальный характер и в большей степени

[1] Толковый словарь русского языка: в 4 т. Т.1 / Под ред Д.Н. Ушакова. – М.: 2015. – С. 247.

имеет теоретическое значение, они могут использоваться как понятийный инструментарий в соответствующих исследованиях, однако не исключено и их нормативное применение.

Таблица — Классификация миграции населения

Критерии миграции населения	**Виды миграции**
Территориальная относительность	внутренняя и внешняя, внутригосударственная и межгосударственная, континентальная и межконтинентальная.
Продолжительность	возвратная и безвозвратная
Возвратная (временная)	долгосрочная, сезонная и маятниковая
Количества участий в миграционных актах	первичные, вторичные, многократные.
Численность мигрантов	массовая (этническая), индивидуальная
Этнический ресурс	диаспора, мигрантская сетевая структура
Основные причины	экономическая и социальная (перемещения в поисках работы, получения образования, в связи с замужеством или женитьбой и т.п.); национальная, религиозная, этнокультурная, экологическая, политическая, военная и иные причины.
Форма организации (волевой аспект)	добровольная, вынужденная и принудительная
С позиции интеллектуального аспекта	осознанная и не осознанная
Форма реализации	организованная (осуществляемая при участии государства, общественных организаций или просто заинтересованных лиц); неорганизованная (самостоятельная миграция без чьей - либо помощи).
Расстояние	ближняя, дальняя
Относительно целей территориальных перемещений людей	туристическая, транзитная, трудовая, учебная, брачная, миграция в поисках убежища, а так же «криминальная» (целью, которой является совершение преступлений или реализация других криминальных намерений).
Степень реализованности потребностей	удачная, неудачная
Степень законности пребывания в стране	легальная, нелегальная
Степень законности пересечения границ	законная, незаконная
Степень юридической значимости	легитимность (законность), легальность и латентность
Характер правонарушения	административно-наказуемая и уголовно-наказуемая (преступная).

Состояние миграционной безопасности РФ напрямую зависит от политического, социально-экономического, культурного потенциала страны и эффективности функционирования в целом системы обеспечения государственной национальной безопасности.

Обеспечение миграционной безопасности заключается в поддержании правовых и институционных механизмов, а также ресурсных возможностей государства и общества на уровне, отвечающим национальным интересам страны и интересам мирового сообщества в сфере миграционной политики.

Таким образом, под миграционной безопасностью следует понимать состояние защищенности гражданина, общества и государства от внешних и внутренних угроз в сфере миграции. Миграционной безопасности присущи организационно-правовые аспект, определяющие ее сущность, содержание, виды и особенности государственно-правового регулирования. Для надежной защиты граждан разработаны и реализуются уголовно-правовые акты, которые защищают от внешних и внутренних угроз в сфере миграции.

Литература:

1. Воронин С.Э. Теория и практика расследования преступлений в сфере миграционной безопасности: Монография / С.Э. Воронин, И.В. Никитенко, Д.Д. Каплун, В.Н. Скорик. Красноярск: НОУ ВПО «Сибирский институт бизнеса, управления и психологии», 2015. – 642 с.

2. Ионцев В.А. Классификация основных теоретических подходов в изучении миграции населения // Миграция в России. 2000-2012. Хрестоматия в трех томах. ч.3. Российский совет по международным делам. Гл. ред. д.и.н., чл.-корр. РАН И.С. Иванов. – Т.1. – Спецкнига Москва, 2013. – С. 49-53

3. Кузьмин, А.И. Основы демографии: курс лекций / А.И. Кузьмин. – М.: РУДН, 2015. – С. 6 (180 с.)

4. Лампадова С.С. Обеспечение миграционной безопасности Российской Федерации органами внутренних дел: монография. – СПб.: Изд-во СПб ун-та МВД России, 2017. – 208 с.

5. Криминологическое обеспечение миграционной безопасности Азиатской части России: автореферат дис. ... доктора юридических наук: 12.00.08 / Никитенко Илья Викторович; [Место защиты: Всерос. науч.-исслед. ин-т МВД РФ]. – Москва, 2014. – 46 с.

6. Решение Совета глав государств СНГ «О Концепции сотрудничества государств-участников Содружества Независимых Государств в противодействии незаконной миграции» (Принято в г. Астане 16.09.2004) [Электронный ресурс] URL: https://www.mvd.gov.by/uploads/dgim/n2.pdf

7. Рыбаковский Л.Л. Миграция населения: вопросы теории. – М. Рос. акад. наук, Ин-т соц.-полит. исслед 2003. – 239 с

8. Рыбаковский Л.Л. Миграция населения: прогнозы, факторы, политика. – М.: наука, 1987. – С. 26.

9. Толковый словарь русского языка: в 4 т. Т.1 / Под ред Д.Н. Ушакова. – М.: 2015. – С. 247.

10. Уторова Т.Н. Тамаев Р.С. К вопросу об объекте преступлений в сфере миграции // Ученые труды Российской академии адвокатуры и нотариата. – 2018. - № 1. – С. 65 С. 63-66.

Dikunenko A.D.,
Far Eastern Institute (branch) of the All-Russian State University of Justice
(RPA of the Ministry of Justice of Russia), Khabarovsk
graduate student

Nikitenko I.V.,
Far Eastern law Institute of the Ministry of internal Affairs of Russia,
Khabarovsk
doctor of juridical sciences, associate professor, professor of the department of criminal law and criminology

MIGRATION SECURITY: THEORETICAL AND LEGAL ANALYSIS

Annotation. The article is devoted to a brief theoretical and legal analysis of the phenomenon of migration security of the state, in addition, the paper presents various approaches to understanding and determining migration, as well as to classifications of this phenomenon.

Keywords: migration security, migration, national security, the concept of state migration policy.

References:

1. Voronin, S.E. Theory and practice of investigating crimes in the field of migration security: Monograph / S.E. Voronin, I.V. Nikitenko, D.D. Kaplun, V.N. Skorik. Krasnoyarsk: NOU VPO «Siberian Institute of Business, Management and Psychology», 2015. – 642 p.

2. Iontsev V.A. Classification of the main theoretical approaches in the study of population migration // Migration in Russia. 2000-2012. An anthology in three volumes. part 3. Russian Council on Foreign Affairs. Ch. ed. Doctor of History, Corr. RAS I.S. Ivanov. - T. 1. - Special book Moscow, 2013. – S. 49-53

3. Kuzmin, A.I. The basics of demography: lecture course / A.I. Kuzmin. – M.: RUDN, 2015 . – S. 6 (180 p.)

4. Lampadova S.S. Ensuring the migration security of the Russian Federation by internal affairs bodies: monograph. – St. Petersburg: Publishing House of St. Petersburg University of the Ministry of Internal Affairs of Russia, 2017. – 208 p.

5. Criminological support for migration security in the Asian part of Russia: abstract of thesis. ... Doctors of Law: 12.00.08 / Ilya Viktorovich Nikitenko; [Place of protection: Vseros. scientific researcher Institute of the Ministry of Internal Affairs of the Russian Federation]. - Moscow, 2014 . – 46 p.

6. Decision of the Council of Heads of State of the Commonwealth of Independent States «On the Concept of cooperation of the member states of the Commonwealth of Independent States in countering illegal migration» (Adopted in Astana on September 16, 2004) https://www.mvd.gov.by/uploads/dgim/ n2.pdf

7. Rybakovsky L.L. Population migration: theory issues. – M. Ros. Acad. Sciences, Institute of Social-Polit. Issled 2003.– 239 p

8. Rybakovsky L.L. Population migration: forecasts, factors, politics. – M.: science, 1987.– S. 26.

9. Explanatory dictionary of the Russian language: in 4 vol. T.1 / Ed. By D.N. Ushakova. - M.: 2015. – S. 247.

10. Utorova T.N. Tamaev R.S. To the issue of the object of crimes in the field of migration // Scientific proceedings of the Russian Academy of Advocacy and Notary Office. - 2018. - No. 1. – P. 65 S. 63-66.

УДК 64.643/645

Затесова О. М.,
ФГБОУ ВО «Дальневосточный государственный университет путей сообщения», г. Хабаровск
аспирант

К ВОПРОСУ О БЫТОВОМ УСТРОЙСТВЕ НЕКОТОРЫХ КУРОРТНЫХ МЕСТНОСТЕЙ В XIX ВЕКЕ

Аннотация. Дальний Восток и Забайкалье обладают большим количеством лечебных источников. В годы освоения этой территории, зачастую именно местности с минеральными источниками служили основным местом поправки здоровья первых поселенцев и военных. В статье так же показаны примеры управления курортными местностями и уровень их развития на рубеже веков.

Ключевые слова: курортные местности, первые поселенцы, внутренний туризм, минеральные воды.

Издревле целебные источники считались на Руси святыми. Земля Русская богата различными целебными источниками, народ знал об их лечебных свойствах и охотно пользовался. Однако, только с указания Петра I было решено найти целебные источники в России. Так 24 июня 1717 года вышел указ *«О приискании в России Минеральных вод»* и уже в 1719 году начал действовать первый курорт «Марциальные воды». Но, только с открытия и описания минеральных вод на Кавказе, можно говорить о начале развития курортного дела в России [6–7].

Изыскания минеральных вод имело огромное значение для государства. Во-первых, в стране с дефицитом больниц, требовались места для восстановления здоровья военнослужащих. Во-вторых, XVII–XIX век — время активного освоения Сибири и Дальнего Востока, где переселяемому и ссыльнокаторжному населению в отсутствии медицинской помощи, требовалось так же поправлять своё здоровье. Следовательно, существовала острая необходимость изучать местности с целью изыскания минеральных вод. Оказалось, что Забайкалье и Дальний Восток не менее богаты наличием минеральных источников, нежели Кавказ и Черноморское побережье. Однако здесь существовали проблемы. Местности эти были труднодоступны (некоторые источники находились в ущельях гор) и информация о свойствах вод, об их месторасположении была крайне скудна. К середине XIX века в Сибири было устроено всего три источника, об этом пишут: *«… Нет сомнения, что и в Сибири, в вулканических формациях Байкальских, Саянских и Алтайских гор, таится ещё много Божьих даров здоровья в минеральных источниках разного рода. Но покуда на пространстве всей Сибири устроено*

только три термальных заведения — Тункинские серно-горячие воды, близ крепости Тунки, на китайской границе, в Иркутской губернии; — Туркинские, тоже серно-горячие, близ Байкала, в Забайкальской области и Арасанские серно-горячие и холодные, в 20 верстах от города Копала, в Семипалатинской области…» [8]. Развитие курортных местностей шло очень медленно. Так, к 1857 году *«всех заведений естественных минеральных вод в империи было только 15, искусственных 14, морских ванн и целебных грязей 7 и одно кумысное заведение (доктора Постникова близ Самары). Всех посетителей было только 14 665 лиц, тогда как в одном едва возникшем Трувилле (Франция — прим. авт.) было их в 1858 году до 20 000…»* [8].

В контексте исследования вопроса развития курортных местностей в Сибири и на Дальнем Востоке автором проанализировано 32 источника известных и описанных в то время. Многие курортные местности не имели развитой базы и обустраивались силами местного населения. Известно также, что до описания многих источников географами и врачами ими активно пользовались аборигены. Следует уточнить, что курортные местности Российской Империи, в частности в Сибири и на Дальнем Востоке, возникали следующим образом:

– по указанию правительства или конкретного ведомства (как правило, военного);

– силами местного населения, нуждающегося в оздоровлении.

Если управление местностью шло «сверху» от какого-либо ведомства, то впоследствии земля с источниками могла сдаваться частным предпринимателям — арендаторам на несколько лет. Силами местного населения осваивалась большая часть всех курортных местностей Сибири и Дальнего Востока. Были и такие, которые управлялись представителями духовенства. Ниловой пустынью назывался курорт Тункинских минеральных источников близ села Тунка. Назывался он так *«потому, что иркутский архиепископ Нил выпросил у власти источник в качестве доходной статьи духовного ведомства, построил церковь, дом для причта, дом для приезжих и организовал этот курорт, давно известный местному населению.»*. На курорте в то время не было постоянного врача, а *«больные приезжают по рекомендации своих врачей и даже фельдшеров и пользуются ваннами по своему усмотрению.»* [5]. Сам курорт состоял из небольшой церквушки, двухэтажного барака на 20 коек для приезжих и ванного корпуса.

По своему состоянию многие местности представляли собой весьма условные курорты. В тех местах, где управлением местностью занималось ведомство, в сезон (летнее время) на курорте находился фельдшер, реже врач. В остальных местах население лечилось по своему усмотрению. На протяжении всего дореволюционного развития курортных местностей к целебным источникам устраивались тракты, строились небольшие поселения, которые жили за счёт сдачи жилья в наём отдыхающим и за счёт поставки продуктов.

Рассмотрим наиболее примечательные курортные с разными типами управления. Наиболее благоустроенной курортной местностью Забайкалья

можно считать Туркинские минеральные источники. Туркинский курорт является самым старинным курортом Забайкалья и Дальнего востока. Время его открытия приурочивается к 1751 году [4]. Согласно указанию Приказа общественного призрения Иркутской губернии был назначен заведующий водами смотритель. Для устройства вод были присланы 10 семей ссыльнокаторжных, владеющих каким-либо ремеслом [2]. Примитивные купальни были устроены в 1775 году, возведение построек началось в 1779 году [4]. Так по сведениям первой трети XIX века на курорте уже имелось капитальное утеплённое строение с шестью комнатами для пребывания пользующихся водами [3]. Из здания был устроен переход в оборудованную купальню, состоящую из четырёх ванн с комнатами отдыха. На территории курорта так же располагался кабинет врача. В 30-х годах было построено здание больницы на 20 коек. Для комфортного пребывания постояльцев на территории курорта имелась прислуга из числа тех же ссыльнокаторжных, в обязанности которых входило отапливание помещений и приготовление ванн. Для безопасности курортников на территории располагался казачий караул. Продуктами курорт снабжало местное население из окрестных сёл.

Бытовое устройство иных курортов представляло собой наспех сколоченные бараки. Это характерно для курортных местностей, устраиваемых силами населения. Так, на Игнашинском курорте, устроенном силами населения, существовала всего одна ванна, построенная на деньги самих больных. Но его можно считать одним из самых обустроенных курортов. Источники были обнаружены в *«8 верстах от ст. Игнашиной, по р. Амуру и, соответственно, принадлежали Игнашинскому станичному отделению. Однако ещё в начале 1890-х ключи находились без присмотра. Для приезжавших на них имелся деревянный барак, в котором 16 кроватей и, кроме того, два отдельных домика каждый в две комнаты — всё это для привилегированных посетителей. Остальные располагались, кто где мог, в том числе — в станице, благо она была рядом… Больных посетителей за лето пребывало на водах не более 30–40 человек, и это — несмотря на близость населённого пункта и сравнительно хороших путей сообщения (на пароходе до Благовещенска)»* [9]. К концу века был произведён полный ремонт всех зданий и даже построены новые, возведён утеплённый корпус для ванн, новое капитальное здание и гостиница для малоимущих, а так же организован некий досуг для отдыхающих (библиотека, настольные игры).

Возникновение и обустройство курортных местностей шло неравномерно. В основном они обустраивались близ трактов и строек железных дорог. Посетители размещались и в юртах местных кочевников, и в близлежащих сёлах. Многие сёла жили за счёт курортов, продавая продукты и работая мастеровыми. Курортное дело в труднодоступных местах Сибири и Дальнего Востока было предприятием весьма затратным и не приносящим особой прибыли. Тем не менее, курортное дело продолжало, хоть и медленно, развиваться силами населения.

Литература:

1. Бобров, А. А. Живая вода России: целебные края и курорты России: сборник очерков / А. А. Бобров. — Москва; Берлин: Директ-Медиа, 2014. — 583 С.
2. Завалишин, И. Описание Западной Сибири / И. Завалишин. — Москва. Тип. Грачева и К°, 1862. — 418 С.
3. Иакинф (Бичурин Никита Яковлевич), архим., Отрывки из путешествия по Сибири / Иакинф (Бичурин Никита Яковлевич), архим. — Москва: Директ-Медиа, 2012. — 17 с.;
4. Курорты и минеральные источники Дальнего Востока по ред. Х. Лукса Дальне-Восточное сибирское издательство «Книжное дело», Чита 1924 — 120 С.
5. Обручев, В. А. Мои путешествия по Сибири»: Издательство Академии наук СССР; Москва; 1963 — 240 С.
6. ПСЗРИ. 1717. № 3092
7. ПСЗРИ. 1719. № 3338
8. Путеводитель по всей Сибири и среднеазиатским владениям России / Паровая типо-литография П. И. Макушина, 1895 — 453 С.
9. Труды Восточно-Сибирского отдела Императорского Русского Географического общества, под. ред. А. В. Азлецкого, № 7, Иркутск, 1912 г. — 410 С.
10. Чернов, В. А. Из истории лечебного туризма в нашем крае // Турменю. 2009. № 10

Zatesova O. M.,
post-graduate student of Far Eastern State Transport University, Khabarovsk.

TO THE QUESTION ABOUT THE HOUSEHOLD DEVICE OF SOME SPA RESORT IN THE XIX CENTURY

Annotation. The Russian Far East and Transbaikalia have a large number of medical sources. During the development of this territory, it was often areas with mineral springs that served as the main site for the correction of the health of the first settlers and the military. The article also shows examples of management of resort areas and the level of their development at the turn of the century.

Key words: resort area, first settlers, domestic tourism, mineral spring.

References:

1. Bobrov, A. A. Zhivaya voda Rossii: tselebnye kraya i kurorty Rossii: collection of essays / A. A. Bobrov. — Moscow; Berlin: Direct-media, 2014. — 583 pages.
2. Zavalishin, I. Opisanie Zapadnoy Sibiri / I. Zavalishin. — Moscow Typography Gracheva&K°, 1862 — 418 pages.
3. Iakinf (Bichurin Nikita Yakovlevich), archimandrite, Otryvki iz puteshestvia po Sibiri — Moscow; Berlin: Direct-media, 2014 — 17 pages.

4. Kurorty i mineralnye istochniki Dalnego Vostoka, Edition by H. Luks / Far East and Siberian Publishing House «Knizhnoe Delo», Chita, 1924 — 120 pages.

5. Obruchev, V. A. Moi Puteshestvia po Sibiri: Publishing House Academy of Science USSR, Moscow, 1963 — 240 pages.

6. Complete collection of laws of the Russian empire. 1717. № 3092

7. Complete collection of laws of the Russian empire. 1719. № 3338

8. Putevoditel po vsei Sibiri i sredneaziatskim vladeniyam Rossii / Steam Typography P. I. Makushina, 1895 — 453 pages.

9. Trudy Vostochno-Sibirskogo otdela Imperatorskogo Russkogo geograficheskogo obshchestva, Edition by A. V. Azletskiy, № 7, Irkutsk, 1912. — 410 pages.

10. ATS. Chernov, V. A. Iz istorii lechebnogo turizma v nashem krae // Tourmenu magazine. 2009. № 10

УДК 75.01:378

Иконников А. И.,
ФГБОУ ВО «Тихоокеанский государственный университет» г. Хабаровск
д. п. н., профессор

РОЛЬ ЦВЕТА В ПРОЦЕССЕ СОЗДАНИЯ ХУДОЖЕСТВЕННОЙ КОМПОЗИЦИИ

Аннотация. Статья посвящена исследованию истории становления обучения художественным практикам в творческих вузах страны и за рубежом. Автор дает краткую характеристику современного состояния процесса создания художественных практик, выявляет проблемы и предлагает пути их устранения. Ставя перед собой такие вопросы, как что такое мир, плоть, видение художники изобретают новые художественные практики. Автор считает, что между так называемым многообразием цвета и многообразием видимого можно обнаружить ткань, которая их дублирует, поддерживает, питает и которая сама не есть вещь, но возможность, латентность и плоть вещей. Для понимания и передачи подобной сложности необходимы особые художественные практики, как визуальные, так и пластические.

Ключевые слова: современная художественная практика, цвет, плоть, видение, мир, невидимые силы, обучение, диаграмма, личностные переживания.

«Мои персонажи пережили процесс упрощения, как и цвета. И такими упрощенными они стали более человечными и более живыми, чем если бы у них были все эти детали. Им бы не хватало этой воображаемой жизни, которая все делает большим», — писал Х. Миро [7, с. 122]. П. Клее по данному поводу писал: «Предмет изображения сам по себе, конечно, мертв. Что действительно имеет сейчас значение — это чувства» [8, с. 10].

Решая проблемы обучения художественным практикам в творческих вузах страны, стоит задаться следующими вопросами. Как же в таком случае становится возможным, что взгляд оставляет вещи на своих местах и что наше видение вещей кажется нам исходящим из них, а увиденное бытие оказывается для вещей всего лишь деградацией их возвышенного бытия? Что за таинственная сила цвета, что за редкая способность видимого, благодаря которой оно, располагаясь на краю моего взгляда, тем не менее является чем-то значительно большим, чем просто коррелятом моего видения, — ведь именно оно предписывает мне видение как продолжение своего суверенного существования? Откуда берется то, что, оборачивая вещи, мой взгляд не скрывает их и, наконец, облачая, их разоблачает [6, с. 190]?

Разрабатывая систему заданий в процессе обучения современным художественным практикам в творческих вузах, следует учитывать, что взгляд сам является воплощением видящего в видимом, поиском самого себя в

видимом, к которому он и причастен. «Все это происходит потому, что видимое мира не обернуто в качество, но является тем, что находится между качествами, является соединительной тканью внешних и внутренних горизонтов — и как плоть дается плоти, так и видимое имеет свое бытие из себя и все-таки является моим — Плоть как видимость и общность. Отсюда видение является вопросом и ответом… Открывание посредством плоти: два листка моего тела и листки видимого мира… Видимость имеется между этими вклинившимися листками… Мое тело как модель вещей и вещи как модель моего тела: тело, привязанное к миру всеми своими частями, рядом с ним. Все это должно означать: мир, плоть — это не факт или сумма фактов, а место вписывания истины: ошибочное перечеркнуто, но не отменено» [6, с. 191]. П. Клее писал: «В былые времена люди рисовали вещи, которые можно было увидеть на Земле. Вещи, на которые им приятно было смотреть и на которые они хотели бы смотреть. Сейчас, рисуя, мы воссоздаем реальность видимых вещей и, делая так, выражаем веру, что в отношении к миру в целом видимое — только вырванный из него кусок, а другие истины, в большинстве своем, скрыты. Вещи показываются в их протяженности и многообразии, что часто вступает в кажущееся противоречие со вчерашними опытами. Наша цель — обнаружить основополагающую идею среди случайного» [8, с. 44].

Ставя перед собой такие вопросы, как что такое мир, плоть, видение художники изобретают новые художественные практики. Например, в кинематографических инсталляциях таких художников, как Ширин Нешат, Стив Маккуин, Джиддиан Уэринг и Сэм Тэйлор-Вуд бросалось в глаза центральное положение человеческой фигуры. Их «движущиеся картины», занимавшие целый зал, были в большей степени продиктованы идеей создавать новые цветовые текстуры посредством проекции, чем желанием погрузить зрителя в физическое пространство, в котором демонстрируется фильм. Другие художники снимали происходящее на улице, перемещаясь по Нью-Йорку или Токио, а Пипилотти Рист, видеохудожница, пришедшая в искусство из поп-музыки, установила свою камеру на длинный штатив и ходила по цюриховскому супермаркету, снимая окружающее сверху. Обе эти художницы стремились запечатлеть какофонию мегаполиса, где медиа преследуют человека на каждом шагу [10, с. 274–275].

В то же время нельзя пройти мимо выводов, сделанных в свое время М. Мерло-Понти. Он утверждал, что для начала необходимо понять, что этот красный цвет перед моим взором не является, как обычно говорят, качеством, пленкой бытия без толщины. Цвет является одновременно очевидным и не поддающимся расшифровке посланием. Если же его получили — известно все, что только можно знать, и о котором в целом ничего невозможно сказать.

Цвет требует прояснения, пусть и в жатой форме. Цвет неожиданно показывается из менее определенной и более обобщенной красноты, которой был захвачен и в которой увязал мой взгляд до того, как зафиксировать цвет. И только после того, когда я его зафиксировал, мой взгляд углубляется в него, в

его фиксированную структуру. Если же взгляд снова начинает блуждать, то качество опять принимает на себя свое атмосферное существование. Его точная форма соединяется с какой-то определенной шерстинкой или пористой конфигурацией или текстурой, и он теряет в весе в сравнении со всем тем, что принимает в нем участие. По словам поэта это выглядит примерно следующим образом: определенный синий цвет моря синий настолько, что только кровь могла бы быть более красной. Цвет является, таким образом, вариантом в другом вариативном измерении: в измерении его отношений с окружением. Этот красный цвет является тем, что он есть, только связывая себя со своего места с другими красными цветами вокруг себя, с которыми он составляет констелляцию. Это происходит тогда, когда цвет связывает себя с другими цветами, над которыми он преобладает или которые преобладают над ним. Это происходит и тогда, когда он (цвет) к себе притягивает или которые притягивают его, которые он отталкивает или которые его отталкивают. Короче говоря, это определенный узел в узле одновременности и последовательности. Это конкретизация видимости, но не атом. Можно сказать, что красное платье держится всеми фибрами за ткань видимого и через нее — за ткань невидимого бытия. «Голый цвет и, в целом, видимое — это не кусок абсолютно твердого, неделимого бытия, данного в голом виде видению, которое в таком случае может быть только тотальным или никаким», — утверждал М. Мерло-Понти [6, с. 191]. Это, скорее, разновидность пролива между всегда разверстыми внешними и внутренними горизонтами. Это нечто, осторожно касающееся различных регионов расцвеченного или видимого мира и позволяющее им резонировать на расстоянии. Это определенная дифференциация, эфемерная модуляция этого мира и, таким образом, в меньшей мере цвет или вещь, чем различие между вещами и цветами. Это моментальная кристаллизация окрашенного бытия или видимости [6, с. 192]. Ж. Делёз и Ф. Гваттари по данному случаю выдвигают идею «машинерии», «картографии» и «диаграммы» [3]. Примером может служить творческий метод П. Клее, который постоянно утверждал: «Искусство не изображает видимое, а делает видимым. Природа графического искусства легко располагает к абстракции. Характер образа одновременно смутен и потому имеет свойства волшебной сказки и, вместе с тем, выражает себя очень определенно. Чем проще и чище графическая работа (то есть больше важности придавалось формальным элементам, использованным в графическом изображении), тем более несуразны приготовления для реалистического изображения видимого» [8, с. 54].

Между так называемым многообразием цвета и многообразием видимого можно обнаружить ткань, которая их дублирует, поддерживает, питает и которая сама не есть вещь, но возможность, латентность и плоть вещей. Примером может быть творческие работы В. Сурикова.

В картине «Боярыня Морозова» художник долго искал цветовую гармонию всей картины, переписывая работу множество раз. И только когда он увидел черную ворону на первом ослепительно белом снегу и изобразил

боярыню Морозову черным цветом, все в работе стало на свое место — картина стала бытействовать, жить.

Художники чистых форм абстрактной живописи отвоевали у трехмерной иллюзии плоскость, что привело к концентрации живописного искусства на его единственном материале, на красочном пигменте, цвете. Это свидетельствовало о принадлежности нового живописного жеста поверхности сопряжению, где сливаются чистое искусство и искусство прикладное, функциональное искусство и искусство символическое, где орнаментальная геометрия превращается в символ внутренней необходимости, а чистота линии становится инструментом нового обрамления жизни, способного преобразоваться в обрамление новой жизни.

Известно, например, что разработкой цвета постоянно занимался Винсент Ван Гог. Он допустил, что черное и белое также является цветом, потому что во многих случаях их можно рассматривать как цвет. «Колоризм» — это не просто отношения цветов, это цвет, вообще понимаемый как переменное, дифференциальное отношение, от которого зависит все остальное [4, с. 144]. Формула колористов такова: если вы приведете цвет к его собственным внутренним отношениям (теплое — холодное, расширение — сжатие), вы получите все. Если цвет совершенен, если цветовые отношения раскрыты как таковые, то у вас есть все — форма и фон, свет и тень, темное и светлое. Ясность в таком случае — это уже не четкость осязаемой формы или оптического света, а несравненный блеск дополнительных цветов. «Если дополнительные цвета берутся в одном и том же валёре… соседство придает им столь необузданную силу, что их с трудом выдерживает человеческий глаз» [4, с. 146].

В настоящее время психологи не ограничиваются объяснением восприятия плоских форм и рисунков — лишенных смысла контуров, к которым смысл добавляется впоследствии. Примером активизации зрительной деятельности могут быть работы современных художников К. Малевича, В. Кандинского, М. Ротко, Д. Поллака, Х. Миро, П. Клее и других. Неожиданный взгляд на восприятие дает Дж. Гибсон. Так, он дает новое определение восприятию. Восприятие — это то, что индивид достигает, а не спектакль, который разыгрывается на сцене его сознания [2, с. 339]. Процесс непосредственного контакта с внешним миром представляет собой восприятие, процесс переживания впечатлений о предметах, а не просто процесс переживания как таковой. Восприятие включает осознание чего-то конкретного, а не осознание самого по себе, не осознание своих «чувств». Осознание не может существовать независимо от того, что осознается. Процесс восприятия, считают ученые, — это не чувственный и не телесный процесс. Это психосоматический (душа и тело) акт живого наблюдения. Подчеркивается, что процесс извлечения информации активный и непрерывный, то есть он никогда не прерывается и не прекращается. Восприятие — это поток, а не дискретный (прерывистый) процесс.

Обосновывая тезис о том, что ощущения не лежат в основе восприятия, следует обратить внимание студентов на то, что информация задает качество объектов, а ощущения задают качество рецепторов или нервных волокон, поэтому информация о внешнем мире несопоставима с качеством ощущений. Информация не передается (в психологии восприятия), так как «мир не разговаривает с человеком». Художник может всю жизнь открывать все новые и новые и новые факты о мире, в котором он живет, и у этого процесса нет и не может быть конца, так как информация неисчерпаема и присутствует в объемлющем свете, в запахах, в звуках, в цвете и т. д. Информации не становится меньше от того, что ее извлекают.

Создавая живописные произведения, художники создают оптическую информацию для показа другим людям. Следовательно, это средство общения, порождающее опосредованное познание, но это познание больше похоже на прямое извлечение информации, чем на познание опосредованное языком.

При разработке системы упражнений по обучению художественных практик следует помнить, что «колоризм» берется выделить особый случай зрения — гаптическое видение цвета-пространства в отличие от оптического видения света времени. Основные принципы этого гаптического зрения сформулировал, в противовес ньютоновой концепции оптического цвета, Гёте. Практические законы колоризма следующие:

– отказ от локального (местного) тона; соположение мазков чистого цвета;

– стремление каждого цвета к целостности согласно закону дополнительности;

– цветовая растяжка с «промежуточными стадиями» запрет смесей, исключая необходимые для создания «приглушенного» тона;

– соположение двух дополнительных или подобных цветов, один из которых приглушен, а другой — чист;

– порождение света и даже времени за счет безграничной активности цвета, цветовая ясность [4, с. 145].

Разрабатывая систему заданий по обучению современным художественным практикам в творческих вузах страны, следует учитывать возможность создания в процессе их выполнения особых искусственных способов стимуляции информации. Эти способы могут обогащать или обеднять данную информацию, маскировать ее, прояснять или, наоборот, затуманивать ее. Например, наличие явления затуманивания очертаний предмета с отдалением его от наблюдателя подразумевает существование определенной непрозрачности среды: дым пожара, влажный или пыльный воздух и т. п.

В связи с этим рассмотрим высказывания Плотина. Он пишет: «безобразие души происходит от ее смешения, совокупления и склонения к телу и материи. Это уродство души есть смешанность и нечистота, подобие землистости золота, и если кто удалит ее, то оставит чистое золото, а оно — прекрасно, именно оставаясь одним, лишенное всего иного» [9, с. 234]. «Что же, в самом деле, мы

должны думать о том, кто видел Саму Красоту, сущую от себя, чистую, не смешанную ни с плотью, ни с телом, ту, которая ни на небе, ни на земле, ибо Она чиста? Все остальные красоты суть привнесенные, смешанные (с иным) и не первые, (все) они — от Нее» [9, с. 237]. Далее он продолжает: «Пусть тот, кто может, следует и входит вовнутрь, оставив снаружи внешнее зрение, не оборачиваясь назад на красоту тел… закрой глаза, пробудись, перемени свое зрение на иное — на то, которое имеют все, но пользуются лишь немногие… Что же видит это внутреннее зрение? становясь уже самим зреньем… лишь один глаз видит Великую Красоту… и душа никогда не увидит Красоты, не став прекрасной. Прежде нам должно стать всецело благовидными и всецело прекрасными, если мы хотим видеть Благо и Красоту. Ибо восходящий прежде придет к Уму и Там увидит все прекрасные эйдосы и скажет, что это — само Прекрасное, это — Идеи; все вещи прекрасны ими, — порождениями Ума и Сущности» [9, с. 239–240]. К. Малевич определял «красоту» в композиции следующим образом: «где ряд элементов построен по контрастному сопоставлению (сопоставление плоскости и объема, прямой линии и кривой, цвета и фактуры к нему). Те явления, в которых остро выявлены две противоположности таким образом, что будучи контрастными между собой они найдут точки своего согласия, и считаются красотою» [5, с. 170].

Для поэтапного процесса освоения методики обучения современным художественным практикам в творческих вузах страны всегда педагогу важно быть в курсе современных изысканий. Так, например, феноменологии утверждают, что взгляд окутывает, ощупывает видимые вещи и прилегает к ним. Он движется на свой манер и в своем прерывистом и властном стиле, как если бы между ним и вещами была предустановленная гармония и как если бы он знал вещи еще до того, как о них узнать. И, тем не менее, зафиксированные точки зрения не являются совершенно произвольными: я рассматриваю не хаос, а вещи, и таким образом, в конце концов, невозможно сказать, кто всем управляет: взгляд или вещи [6, с. 193]. Поэтому художнику необходимо не решать проблему исходя из заранее принятой идеи, а описывать события, переживать их шаг за шагом, по мере создания композиции.

Передача данных явлений возможна при «живописном» подходе к рисунку и живописи. Если в «линейном» рисунке и тональной живописи структура модели или пейзажа четко выявлена и подчеркнута направляющими линиями формы, то в тонально-живописном произведении (рисунке или живописи) структура не сразу бросается в глаза, ее требуется разыскивать, так как контур ее импульсивен, линия рисунка то утолщается, то рвется, а то превращается в пятно. И здесь художник может опускать информацию о предмете, не договаривать, как бы предоставляя зрителю дополнить своим воображением недостающую конструкцию (структуру), информацию, и в то же время неподчеркнутые границы благоприятствуют связыванию композиции в единое целое. Рисунок и моделировка перестают геометрически совпадать с пластическими формами и передают только оптическое впечатление от вещи.

Данные проблемы глубоко проанализированы в известной книге Г. Вёльфлина «Основные понятия истории искусств», где рассматривается новый метод анализа художественных произведений. Г. Вёльфлин исследует развитие искусства от линейного к живописному, т. е. выработку линии как пути взора и водительницы глаза и постепенное ее обесценивание. Развитие искусства автор рассматривает с точки зрения влияния стиля одной эпохи на стиль другой, с точки зрения развития внутренних законов каждой эпохи и с точки зрения специальных «схем» зрения или видения. Так, например, в эпоху барокко «портрет барокко необходимо рассматривать с иной точки зрения, чем классический портрет, содержанием его является не глаз, но взор, не губы, но речь. Тело дышит. Все пространство картины исполнено движением» [1, с. 270]. Автор утверждает, что пластически-линейное искусство так же значимо, как и живописное, оперирующее одними только зрительными впечатления. По его мнению, объективного видения не существует, и форма и краска всегда воспринимаются различно, смотря по темпераменту художника [1, с. 1].

Итак, разрабатывая систему заданий по обучению современным художественным практикам, следует учитывать, что понятие «колоризм» (модуляция) не исчерпывается отношениями теплого и холодного, расширения и сжатия, варьирующимися согласно избранным цветам. Он также подразумевает режимы цвета, отношение между этими режимами, согласование чистых и приглушенных тонов. Именно такое чувство цвета называется гаптическим зрением [4, с. 158].

Поскольку одно и то же тело видит и прикасается, видимое и осязаемое принадлежат одному и тому же миру. Имеется удвоенное и перекрестное выдвижение видимого в осязаемое и осязаемого — в видимое, при этом обе карты заполняются и все-таки не совпадают. Обе части являются целыми частями и, тем не менее, не покрывают друг друга [6, с. 195].

Традиционные подходы к изучению процесса внимания нацеливали на то, что оно осуществляется в нервных центрах и связано со специфическими чувствами. Новейшие же исследования в области психологии о воспринимающих системах подчеркивают, что внимание распределяется по всему замкнутому контуру «вход — выход». Нетрудно заметить, что в первом случае внимание — это сознание, которое можно направлять на что-то, а во втором случае — это навык, который приходится приобретать. Например, высказывание Х. Миро: «Я очень доволен своими усилиями по контролю формы; мои тактильные исследования становятся результативными; благодаря им, я приобрел живое видение формы; мои работы стали лучше структурированы. Думаю, что если я буду следовать этому педагогическому приему, я научусь хорошо рисовать» [7, с. 46]. Другой пример: у Микеланджело в маньеризме рождается в чистом виде не что иное, как «Фигура», живописный факт, которые уже не нуждаются в ином оправдании, нежели «терпкое, пронзительное многоцветье, играющее отблесками, словно клинок» [4, с. 166].

Третий пример: «все вынесено на свет, превосходящий ясность контура и даже яркость солнца». Слова, которыми пользуется применительно к Ф. Бэкону Лейрис, — рука, касание, захват, поимка — обращаются к той самой непосредственной ручной активности, которая намечает возможность факта: нужно поймать факт, подобно тому как «схватывают живьем». Но сам факт, живописный факт, вышедший из руки, есть образование третьего, гаптического глаза, гаптического зрения, новой ясности. Дуализм тактильного и оптического словно бы преодолевается зрительно — в гаптической функции, являющейся из диаграммы [4, с. 167].

Итак, тот, кто видит, может обладать видимым только в том случае, если он им одержим, если он состоит из плоти, если он принципиальным образом — согласно предписаниям артикуляции взгляда и вещей — является одной из видимых вещей, будучи способным при этом видеть их благодаря своеобразному оборачиванию. Х. Миро рассуждает: «Я планирую написать пейзаж Монтруж. (…) Сейчас я не чувствую необходимости делать этого; сейчас я могу написать автопортрет, сделав его головой-пейзажем с человеческими чертами, который напоминает местный пейзаж, они проникают друг в друга» [7, с. 48].

Другой пример: для художника И. Кляйна искусство было образом жизни, а не просто помахиванием кистью в мастерской. Все его действия были протестом против ограничений, налагаемых на образ художника. По его мнению, если цвета есть настоящие «обитатели пространства», а пустота синяя, значит, художник может оставить свои палитру, кисть и натурщиков в мастерской. В этом контексте натура становилась «существенной оболочкой самой плоти». Поэтому, работая с натурщиками, И. Кляйн решил, что вовсе не обязательно писать с натуры — можно писать вместе с ней. Он освободил свою мастерскую от картин и, вываляв обнаженных натурщиц в синей краске, велел им прижиматься телом к специально подготовленным холстам. «Они превратились в живые кисти, … под моим управлением сама плоть наносила цвет на поверхность, причем с идеальной точностью». «Работа завершалась сама собой у меня на глазах, при полном участии натуры. Я же мог приветствовать ее приход в осязаемый мир подобающим образом, одевшись в вечерний костюм» [10, с. 182].

Теперь становится понятным, почему мы видим сами вещи на их месте, где они находятся, и согласно их бытию, которое, конечно же, гораздо больше их «бытия-воспринятыми», и в то же самое время оказываемся удаленными от них всей толщей нашего взгляда и тела. Потому что эта дистанция не является противоположностью этой близости, а глубинным образом согласована с нею. Потому что толщина плоти между видящем и вещью является конститутивной как для видимости, присущей вещи, так и для телесности, присущей видящему. Плоть выступает не преградой между ним и ею, а средством коммуникации. Гаптическое пространство — не сущность, а сцепление, то есть органическая активность человека. Гаптическое (прикасаться) видение — это объединение двух чувств: осязания и зрения.

Художник находится в сердце видимого и удален от него по одной и той же причине: видимое обладает толщиной и в таком случае естественным образом предопределено для того, чтобы стать увиденным с помощью тела. То неопределяемое, что содержится в качестве, в цвете, является всего лишь его лаконичным и решительным способом давать в единственном нечто, в единственном звуке бытия состоявшиеся и только предстоящие точки зрения. И художник как видящий тоже обладает глубиной, прислоняясь к тому же самому видимому, которое он видит и которое снова замыкается за его спиной, о чем художнику хорошо известно. Толщь тела, будучи далекой от того, чтобы соперничать с толщью мира, является, тем не менее, единственным средством, которое у меня есть, чтобы добраться до сердца вещей: превращая себя в мир, а вещи — в плоть [6, с. 196].

Так, например, художник И. Кляйн своими демонстрациями стремился «сорвать с мастерской священный покров», а также «полностью обнажить процесс работы». По его мнению, это были «одухотворенные символы ухваченных мгновений». «Международный синий И. Кляйна», использованный в этих демонстрациях, выражал в себе, по его словам, именно этот дух. Данные «картины» Кляйн называл «нематериальными живописными чувствительностями». Они были проникнуты едва ли не мистическим духом. Те же проблемы волновали и Пьеро Мандзони. Однако он не столько декларировал «универсальный дух», сколько пытался утвердить само тело в качестве материала, имеющего право на существование в искусстве. П. Мадзони в своем творчестве сосредотачивался на обыденной реальности, на собственном теле, его функциях и формах, в которых находит выражение личность. Оба художника полагали, что главное — обнажить процесс искусства, лишить живописную чувствительность ореола тайны, не дать собственному искусству превратиться в пыльный музейный экспонат [10, с. 183].

По мнению М. Мерло-Понти, тело, поставленное «между», само является не вещью, промежуточной материей или соединительной тканью, а ощутимым для себя, что приводит нас не к абсурдной мысли — к цвету, который видит себя, и к поверхности, которая себя касается, — а к парадоксу. Этот парадокс: целое цвета и поверхностей, в которых обитает касание и видение. Единичное ощутимое, — предлагает тому, кто обитает в нем и ощущает его, средство для ощущения всего того, что за его пределами походит на него таким образом, что втянутый в ткань вещей, он натягивает на себя всю эту ткань, воплощается в ней и тем же самым движением сообщает вещам о себе, которыми он замыкается. Это тождество без напластования, это различие без противоречия, это расхождение внутреннего и внешнего, которые и конституируют его врожденную тайну. М. Мерло-Понти утверждал, что мы воспринимаем сами вещи, что мы есть мир, который мыслит самого себя, — или что мир находится в сердце нашей плоти. В любом случае, признавая отношение тело-мир, мы приходим к разветвлению моего тела и разветвлению мира и к соответствию его внутренней и моей внешней, его внешней и моей внутренней сторон [6, с. 198].

Исследованиями на данную тему могут быть концептуальные работы художников 80-х годов XX века. Одна из них — сделаться предметом искусства. Данная идея, породившая многочисленные ответвления жанра живой скульптуры, отчасти проистекала из блестящих шоу, которые устраивали рок-музыканты 1960-х годов. Так, нью-йоркский музыкант Лу Рид и английская группа Roxy Music создали поразительные «живые картины», причем не только на сцене. Другой современный художник Кунеллису в своих перформансах — в некоторых из них фигурировали лошади — продемонстрировал в метафорической форме сложность идей и ощущений, представленных в искусстве за всю его историю. В его глазах фриз Парфенона сам по себе являлся застывшим перформансом. В каждой скульптуре и картине, говорил он, содержится «история одиночества души, подобных которой нет на свете». Его инсталляции были попыткой проанализировать природу этого «особого видения» [10, с. 214–215].

Феноменологи полагают, что тело напрямую объединяет нас с вещами посредством собственного онтогенеза. Тело плотно соединяет между собой оба наброска, из которых оно состоит, обе свои «губы». «Способно на это тело и только тело, поскольку оно является бытием с двумя измерениями, приводящими нас к самим вещам, которые являются не плоским сущим, а сущим с глубиной, недостижимым для обозревающего его свысока субъекта и открывающим себя, если это вообще возможно, только тому, кто существует с ним в том же самом мире» [6, с. 197]. Рассуждения на данную тему можно прочитать у П. Клее: «Я хотел бы объяснить людям, которые видят мои работы, почему они такие, почему однажды я решил связать с тайной жизнью вещей и как, понемногу, удалил внешние реалии, чтобы прийти к Знаку, являющемуся Идеограммой» (письменный знак, условно изображающее понятие) [7, с. 146].

Комплексная программа обучения современным художественным практикам в художественных вузах должна обеспечить понимание студентами того, что тело относится к порядку вещей в той же мере, в какой мир является универсальной плотью. Таким образом, нельзя даже сказать, что тело состоит из двух листков, один из которых, относящийся к «ощутимому», жестко соединен с остальным миром. М. Мерло-Понти утверждает, что «нет в теле двух листков, оно по существу не является ни просто увиденной вещью, ни просто видящим, а есть то блуждающая, то стянутая в себе видимость, и на этом основании оно не находится в мире и не имеет в своем владении — как в своей собственной оболочке — свое видение мира» [6, с. 200]. Оно видит сам мир, мир всех, не нуждаясь при этом в выходе из «себя», так как оно не является целиком в себе, так как его руки, его глаза являются не чем иным, как этим отношением эталона видимого и осязаемого ко всему тому, на что оно походит и свидетельства чего оно собирает посредствам магии, каковой и является само видение и касание.

Итак, все, что говорится об ощутимом теле, отражается на всем ощутимом целиком, частью которого и является ощутимое тело, а также на мире. Если тело

является одним в этих двух фазах, то оно сливается со всем ощутимым в целом и одновременно само воплощается в «Ощутимом в себе» [6, с. 200].

Примером также могут быть концептуальные исследования, которые мы видим и у другого современного римского художника Луиджи Онтани. Он включал подобное «видение» в свои перформансы, изображая персонажей классических полотен, например, его работы «Святой Себастьян в лесу Кальвенцано, подражание Гвидо Рении» и «Подражание Ж.–Л. Давиду». А, отправившись в Нью-Йорк в 1974 году, он путешествовал в костюме, воссозданном по рисункам, изображавшим Христофора Колумба [10, с. 215].

Итак, рассмотренный в статье материал

1. Современное искусство идеально подходит для передачи множества идей, возникающих в столь не похожих друг на друга местах. Оно олицетворяет прогресс, поскольку в нем используются новые технические средства для создания цвета и изображения, их записи и воспроизведения.

2. Конечно, обучение художественным практикам должно начинаться с поиска наиболее оптимальных заданий и с учетом особенностей основного контингента студентов. Без активизации познавательной деятельности учащихся нельзя выйти на эффективные пути обучения художественным практикам. Многолетняя работа убедила нас в целесообразности систематического планомерного воздействия на процесс восприятия студентов.

3. На начальном этапе обучения художественным практикам уровень работы педагога, по нашему мнению, определяется умением развить внимание студентов, стимулировать исследование модели, усовершенствовать их первичные умения и навыки в передаче информации о модели на картинной плоскости. Формирование необходимой теоретической базы, создание целевой установки на восприятие окружающего мира является важнейшим условием для осознанного выполнения студентами комплексов учебно-тренировочных упражнений.

4. Решая задачу обучения художественным практикам стоит иметь в виду, что видимое мира не обернуто в качество, но является тем, что находится между качествами, является соединительной тканью внешних и внутренних горизонтов — и как плоть дается плоти, так и видимое имеет свое бытие из себя и все-таки является моим — Плоть как видимость и общность.

5. Создавая художественную композицию, стоит знать, что цвет является вариантом в другом вариативном измерении: в измерении его отношений с окружением. Этот цвет является тем, что он есть, только связывая себя со своего места с другими цветами вокруг себя, с которыми он составляет констелляцию. Это происходит и с другими цветами, над которыми он преобладает или которые преобладают над ним, которые он к себе притягивает или которые притягивают его, которые он отталкивает или которые его отталкивают.

Литература:

1. Вёльфлин Г. Основные понятия истории искусств. — М.: Л., 1930.

2. Гибсон Дж. Экологический подход к зрительному восприятию. — М.: Прогресс, 1988.

3. Делёз Ж., Гваттари Ф. Анти-Эдип, Тысяча плато: капитализм и шизофрения. — М.: Астрель, 2008, 2010. — Т. 1 — 2.

4. Делёз Ж. Френсис Бэкон: Логика ощущения. — СПб.: Machina, 2011.

5. Малевич К. Черный квадрат. — СПб.: Лениздат, 2013.

6. Мерло-Понти М. Видимое и невидимое. — Мн.: Логвинов, 2006.

7. Миро Х. Образы. — М.: Московский музей современного искусства, 2013.

8. Парч С. Пауль Клее. — М.: Арт-родник, 2004.

9. Плотин. Эннеады: — СПб.: Соч. в 6 т.– СПб.: Университетская книга, 2010.

10. Роузли Г. Искусство перформанса. От футуризма до наших дней / Голдберг. Роузли. — М.: Ад Маргинем Пресс, 2014.

Ikonnikov A. I.,
doctor of pedagogic sciences,, Pacific National University, Khabarovsk

ROLE OF COLOR IN THE COURSE OF CREATION OF ART COMPOSITION

Annotation. Article is devoted to research of history of formation of training in art practicians in creative higher education institutions of the country and abroad. The author gives the short characteristic of a current state of process of creation art the practician, reveals problems and offers ways of their elimination. Raising for itself such questions as that such the world, a flesh, vision artists invent new art practicians. The author considers that between so-called variety of color and variety visible it is possible to find fabric which duplicates them, supports, feeds and which itself isn't a thing, but opportunity, latency and a flesh of things. Special art practicians are necessary for understanding and transfer of similar complexity, both visual, and plastic.

Key words: modern art practice, color, flesh, vision, world, invisible forces, training, chart, personal experiences.

References:

1. Woelflin G. Basic concepts of the history of art. — M.: L., 1930.

2. Gibson J. Environmental approach to visual perception. — M.: Progress, 1988.

3. Deleuze J., Guattari F. Anti-Oedipus, The Thousand Plateau: Capitalism and Schizophrenia. — M.: Astrel, 2008, 2010. — T. 1 — 2.

4. Deleuze J. Francis Bacon: The Logic of Sensation. — SPb.: Machina, 2011.

5. Malevich K. Black Square. — SPb.: Lenizdat, 2013.

6. Merleto-Ponti M. The visible and invisible. — Mn.: Logvinov, 2006.

7. Miro H. Images. — M.: Moscow Museum of Modern Art, 2013.

8. Parch S. Paul Klee. — M.: Art Spring, 2004.

9. Plotinus. Enneads: — SPb.: Op. 6 t.– St. Petersburg.: University Book, 2010.

10. Roseley G. Art of performance. From futurism to the present day / Goldberg. Roseley — M.: Ad Marginem Press, 2014.

УДК 347

Коноваленко О. Л.,
ФГБОУ ВО «ПГУ имени Шолом-Алейхема», г. Биробиджан
к. ю. н., доцент

Ница М. В.,
ФГБОУ ВО «ПГУ имени Шолом-Алейхема», г. Биробиджан
студент

ПРОБЛЕМА ПРАВОВОГО РЕГУЛИРОВАНИЯ ИНДИВИДУАЛЬНОГО ПРЕДПРИНИМАТЕЛЬСТВА И САМОЗАНЯТОСТИ ГРАЖДАН

Аннотация. Статья посвящена проблемам правового регулирования индивидуального предпринимательства, малого и среднего бизнеса, а также самозанятых граждан. Данная тема статьи, несмотря на свою актуальность, еще не нашла должного закрепления в законодательстве. Для определения статуса самозанятых граждан важно, прежде всего, с точки зрения единообразной практики правоприменения норм действующего законодательства. Деятельность индивидуального предпринимателя регулируется ст. 23 ГК РФ, в которой сказано, что «гражданин вправе заниматься предпринимательской деятельностью без образования юридического лица с момента государственной регистрации в качестве индивидуального предпринимателя.

Ключевые слова: Предпринимательская деятельность, самозанятые граждане, малый и средний бизнес, гражданский кодекс, трудовые отношения, правовое регулирование.

На текущий момент, в Российской Федерации, самозанятость, является одной из наиболее обсуждаемой, актуальной формой занятости граждан, во многом это связано с доступностью заработка денежных средств, не имея необходимого образования, и опыта работы. Принимаемые Правительством РФ меры, направлены на определение правового статуса граждан являющихся самозанятыми, вывода из нелегального сектора экономики данной категории населения.

Цель введения категории «самозанятые граждане» — легализация значительного числа граждан России, которые оказывают различные услуги в частном порядке, при этом не регистрируют свою деятельность. Поскольку, по разным оценкам, на теневом рынке труда в России присутствуют более 30 миллионов человек. Одним из главных аргументов легализации являются налоговые каникулы — доходы самозанятых граждан, полученные в 2017 и 2018 годах, освобождаются от налогообложения.

Актуальность проблемы легализации самозанятых граждан вызывает попытки ее скорейшего решения, к числу которых относятся и последние предложения Минфина РФ, разработавшего соответствующий законопроект. Указанная

активность Минфина РФ вероятно вызвана, помимо объективной необходимости решения этой проблемы, вероятно и Указом Президента от 7.05.2018г. «О национальных целях и стратегических задачах развития РФ на период до 2024 года», в котором определяется необходимость обеспечения комфортных условий для реализации деятельности самозанятых граждан посредством создания нового режима налогообложения, предусматривающего передачу информации о продажах в налоговые органы Российской Федерации в автоматическом режиме, освобождение от обязанностей представлять отчетность, а также уплату единого платежа с выручки, включающего в себя страховые взносы.

Согласно данному законопроекту № 422 от 27.11.2018 года «О проведении эксперимента по установлению специального налогового режима. Налог на профессиональный доход» в городе федерального значения Москве, в Калужской областях и Московской, а также в Республике Татарстан», устанавливающий новейшие правила правового регулирования деятельности граждан являющихся самозанятыми. В данном федеральном законе описаны основные аспекты самозанятости населения, одним из них является эксперимент по применению «Налог на профессиональный доход», установленный налоговым режим будет являться специальным, проводиться будет в вышеуказанных субъектах РФ. Установлен период проведения — до 31 декабря 2028 года. Специальный налоговый режим вправе применять физические лица, в том числе индивидуальные предприниматели и лица, получающие доходы от деятельности, при которой они не привлекают наемных работников и не имеют работодателя. Налоговым периодом будет признаваться календарный месяц. Ставка — 4 %, в том случае если реализация осуществляется физическими лицами, и 6 процентов, если реализация осуществляется предпринимателями и юридическими лицами. С помощью бесплатного мобильного приложения «Мой Налог» будет возможно производить постановку на налоговый учет и уплата налога. В соответствии с вышеуказанным законом, по данному налогу декларация в НФС не предоставляется. Однако, определен ряд ограничений для применения данного специального режима, в том числе: добыча и (или) реализация полезных ископаемых; реализация подакцизных товаров и товаров, подлежащих обязательной маркировке; получение доходов, превышающих в текущем календарном году 2,4 миллиона рублей [4].

Для уплаты налога разработано специальное мобильное приложение, которое позволит пройти биометрическую идентификацию и будет отражать получаемые доходы. Установив его на смартфон, граждане смогут осуществлять определенные виды деятельности, не регистрируясь в качестве индивидуальных предпринимателей, не представляя отчетность и не уплачивая иных налогов. Однако, мобильное приложение не обеспечивает контроль за полнотой учета доходов. Самозанятые граждане в конце месяца должны вписывать их по своему усмотрению. Надеется на эффективность данной системы контроля, с нашей точки зрения, проблематично, однако, как можно предположить, основная цель

разработанного механизма направлена на решение не столько фискальных задач, сколько на повышение прозрачности экономики в целом.

В Российской Федерации институт самозанятости не имеет надлежащего нормативно-правового регулирования, необходимо отметить полное отсутствие регламентированного правового статуса данной категории граждан. При этом законодатель, и высшие судебные инстанции, часто используют понятие «самозанятый гражданин». Достаточно сложно дать определение понятию самозанятый граждан еще и потому, что нигде в законодательстве нашей страны не зафиксирован перечень видов деятельности таких субъектов.

На опыте зарубежных стран, с успехом регулирующих деятельность самозанятых граждан на протяжение 20 лет, возможно прийти к выводу, что развитие населения являющимися самозанятыми не приносит существенного повышение прямых налоговых сборов, однако напрямую способствует уменьшению процента уровня безработицы, развитию экономики, расширению гибкости рынка труда, созданию рабочих мест. Регулирование предпринимательской деятельности основывается на нормах гражданского права в отличие от большинства зарубежных государств, где предпринимательская деятельность регулируется нормами торгового права (коммерческого, хозяйственного). В США около 30 % работающих относятся к категории самозанятых. Высокая доля самозанятых наблюдается в строительстве, сельском хозяйстве, услугах оказываемых населению. В США представители вышеуказанной экономической категории платят за себя «налог на самозанятость», включающий в себя платежи: системы социального страхования и здравоохранения. Половина от суммы, уплаченной по «налогу на самозанятость», позволяет уменьшить выплаты по второму крупному налогу на самозанятых — федеральному подоходному налогу. Доля самозанятого населения в США постоянно растет, и это оказывает положительный эффект как на средний уровень дохода граждан, так и на безработицу. В Великобритании самозанятые могут работать как самостоятельно, так и в составе партнерства. В том числе это может быть партнерство в рамках общества с ограниченной ответственностью. Таким образом, самозанятость юридически идентична организации бизнеса. Естественно, самозанятость можно совмещать с основным местом работы, кроме того действует система налогообложения для самозанятых, которая на прямую зависит от дохода, и платежей внесенные в социальные фонды.

Предпринимательская деятельность — является специфической системой хозяйствования, самым главным субъектом которой выступает предприниматель, как носитель особых обязанностей и прав. В процессе своей деятельности субъекты предпринимательства стремятся к самому рациональному соединению человеческих и материальных ресурсов (трудовых, интеллектуальных), организуют процесс производства, планируют и координируют его с учетом предпринимательского риска, ответственности, а также ожидаемой прибыли.

Российскому предпринимательству, существующему на данном этапе, приходится развиваться в условиях формирующегося в Российской Федерации свободного рынка товаров, работ и услуг, а также бурных технических, научных, информационных преобразований в разных отраслях современной экономики.

Темпы совершенствования отечественного законодательства в сфере предпринимательской деятельности не всегда соответствуют реальным потребностям экономики и права. Понятие «предприниматель» отсутствует, законодатель просто предлагает альтернативу юридическим коммерческим лицам. Основным источником регламентации предпринимательства в Российской Федерации является Конституция, которая закрепляет право на свободное предпринимательство и иную экономическую деятельность, не запрещенную законом [1]. Второй по значимости источник, регламентирующий индивидуальное предпринимательство — это Гражданский Кодекс РФ, который включает следующие нормы: определение предпринимательской деятельности, организационно-правовые формы ее осуществления, правовой режим имущества предпринимателей, предпринимательские договоры [2]. Говоря о нормативно-правовых актах, которые определяют правовое положение индивидуальных предпринимателей, нельзя не обойти вниманием ФЗ «О государственной регистрации юридических лиц и индивидуальных предпринимателей» [12]. Названный закон устанавливает порядок регистрации и регулирует прекращение деятельности ИП. Однако, несмотря на обширную нормативно-правовую базу, с сожалением приходится признать, что в настоящее время в гражданском законодательстве России отсутствует конкретный перечень гражданских прав и обязанностей индивидуального предпринимателя, который содержался бы в одном нормативно-правовом акте.

В заключение стоит отметить, что попытка государства вывести из «тени» самозанятых граждан — это, бесспорно, положительная тенденция в нынешних условиях развития общества. Действующие же положения о самозанятости в Российской Федерации, имеют ряд серьезных пробелов и противоречий в подходе к пониманию данных субъектов. В сложной экономической ситуации именно социальный эффект от создания комфортных условий для самозанятых следует признать важнейшим последствием реформ, и именно на его достижение должны быть направлены усилия государства. Государственная поддержка в формировании специального статуса и правового регулирования самозанятых граждан необходима стране и обществу. При правильной государственной поддержки, четком алгоритме действий, многие нелегальные самозянытые граждане в перспективе займут достойное место в малом или среднем бизнесе, оформив свой статус в налоговых органах.

Самозанятость может относиться лишь к таким предпринимателям, которые надлежащим образом зарегистрировались, платят страховые взносы, налоги. Следовательно, деятельность лиц, которые не прошли процедуру регистрации и не получили патент, но осуществляют соответствующую деятельность, может характеризоваться как «незаконное предпринимательство». Сама процедура

регистрации в основном заключается в приобретении лицом патента. Но целесообразность его приобретения ставится под вопрос, поскольку это не всегда окупаемо масштабом осуществляемой деятельности.

Литература:

1. Конституция Российской Федерации. — М.: Приор, 2001. — 7 с.
2. Гражданский кодекс Российской Федерации (Часть первая): офиц. текст. 1994 № 51.
3. Гражданский кодекс Российской Федерации (Часть вторая) офиц. текст. 1996 № 14.
4. Налоговый кодекс Российской Федерации: офиц. текст. 1998 № 146.
5. Трудовой кодекс Российской Федерации: офиц. текст. 2001 г. № 197.
6. Федеральный закон от 26.12.2008 г. № 294-ФЗ «О защите прав юридических лиц и индивидуальных предпринимателей при осуществлении государственного контроля (надзора) и муниципального контроля» Российская газета от 30.12.2008 № 266.
7. Законопроект Правительства РФ от 27.11.2018 года № 422-ФЗ «О проведение эксперимента по установлению специального налогового режима «Налог на профессиональный доход» в городе федерального значения Москве, в Московской и Калужской областях, а также в Республике Татарстан.
8. Федеральный закон от 26.12.1995 № 208-ФЗ (в ред. от 05.02.2007) «Об акционерных обществах» Собрание законодательства РФ. 1996.
9. Федеральный закон от 12.01.1996 № 7-ФЗ (в ред. от 26.06.2007) «О некоммерческих организациях» Собрание законодательства РФ.
10. Федеральный закон от 08.02.1998 № 14-ФЗ (в ред. от 27.07.2006, с изм. от 18.12.2006) «Об обществах с ограниченной ответственностью».
11. Федеральный закон от 08.08.2001. № 134 — ФЗ «О защите прав юридических лиц и индивидуальных предпринимателей при проведении государственного контроля (надзора)» Собрание законодательства Российской Федерации. — 2001. № 33.
12. Федеральный закон «О государственной регистрации юридических лиц и индивидуальных предпринимателей» от 08.08.2001 № 129-ФЗ.

Konovalenko O. L.,
candidate of juridical sciences, associate professor, Sholom-Aleichem Priamursky State University, Birobidzhan

Nica M. V.,
student, Sholom-Aleichem Priamursky State University, Birobidzhan

THE PROBLEM OF LEGAL REGULATION OF INDIVIDUAL ENTREPRENEURSHIP AND SELF-EMPLOYMENT OF CITIZENS

Annotation. This article is devoted to the problems of legal regulation of individual entrepreneurship, small and medium businesses, as well as self-employed citizens. This topic, despite its relevance, has not yet been properly consolidated in the legislation. To determine the status of self-employed citizens, it is important, first of all, from the point of view of the uniform law enforcement practice of the current legislation. The activity of an individual entrepreneur is governed by art. 23 of the Civil Code of the Russian Federation, which states that «a citizen has the right to engage in entrepreneurial activity without forming a legal entity from the moment of state registration as an individual entrepreneur.

Key words: Entrepreneurial activity, self-employed citizens, small and medium business, civil code, labor relations, legal regulation.

References:

1. Constitution of the Russian Federation: official text. — M.: Prior, 2001. — 7 p.
2. Civil Code of the Russian Federation (Part One): official text. 1994 № 51.
3. Civil Code of the Russian Federation (Part Two) text. 1996 № 14.
4. Tax Code of the Russian Federation: official text. 1998 № 146.
5. Labor Code of the Russian Federation: official text. 2001, No. 197.
6. Federal Law dated December 26, 2008 No. 294-ФЗ «On Protection of the Rights of Legal Entities and Individual Entrepreneurs in the Implementation of State Control (Supervision) and Municipal Control» Russian newspaper of December 30, 2008 No. 266.
7. Federal Law of the Russian Federation of November 27, 2018 No. 422-FZ «On Conducting an Experiment on Establishing a Special Tax Regime« Tax on Professional Income »in a federal city of Moscow, in Moscow and Kaluga regions, as well as in the Republic of Tatarstan.
8. Federal Law of 26.12.1995 No. 208-ФЗ (as amended on 05.02.2007) «On Joint Stock Companies» Meeting of the legislation of the Russian Federation. 1996.
9. Federal Law of 12.01.1996 No. 7-FZ (as amended on 06/26/2007) «On non-profit organizations» Meeting of the legislation of the Russian Federation.
10. Federal Law of February 8, 1998 No. 14-FZ (as amended on July 27, 2006, as amended on December 18, 2006) «On Limited Liability Companies».
11. Federal law of 08/08/2001. No. 134 — F3 «On the protection of the rights of legal entities and individual entrepreneurs during state control (supervision)» Meeting of the legislation of the Russian Federation. — 2001. № 33.
12. Federal Law «On the State Registration of Legal Entities and Individual Entrepreneurs» dated 08.08.2001 № 129-ФЗ.

УДК 37.01

Ли Синь,
Хэйхэский университет (г. Хэйхэ, КНР)
к. филос. н., профессор

НЕКОТОРЫЕ ОСОБЕННОСТИ ИСЛАМА В КИТАЙСКОЙ КУЛЬТУРЕ

Аннотация. В статье исследуются некоторые особенности ислама в Китае. Китайский ислам вобрал в себя многие специфические черты традиционной религиозной культуры Китая, которая сильно повлияла на религиозное сознание и религиозную деятельность китайских мусульман.

Ключевые слова: Китайская Народная Республика, ислам, хуэй, особенность китайские религии, религиозное взаимодействие.

Ислам (китайское название — «хуэйцзяо» 回教) является одной из трех основных мировых религий. Имеет в Китае тысячелетнюю историю. Становление общины мусульман в этой стране началось со второй половины VII века. В периоды правления династий Тан 唐 (618—906 гг.), Пяти династий 五代 (907—960 гг.) и династий Северной Сун 北宋 (960—1126) и Южной Сун 南宋 (1127—1279 гг.), ислам проникал в Китай двумя путями — сухопутным в Северо-Западные районы Китая и морским на Юг Китая. Наряду с арабами существенную роль в распространении ислама в Китае сыграли выходцы из Средней Азии, Персии, Индии. То обстоятельство, что ислам проникал в Китай не только от миссионеров-арабов, но от принявших ислам персов, тюрков, индийцев и других, с самого начала способствовало формированию здесь особого варианта ислама, отличного от классического арабского прототипа заимствованиями персидского, индийского, тюркского происхождения. В эпоху династий Юань 元 (1279—1368 гг.), Мин 明 (1368—1644 гг.) и Цин 清 (1644—1911 гг.) в процессе этнорелигиозного взаимодействия мусульман с ханьским населением к этим заимствованиям добавились мощные китайские напластования. В результате, ислам приобрел ярко выраженный национальный колорит, который отличает его от всех «классических образцов» и обуславливает его уникальность.

Уникальный характер китайскому исламу придает тесная взаимосвязь с традиционными религиями Китая (буддизмом 佛教, даосизмом 道教, конфуцианством 儒教) и народными верованиями китайского населения. Китайский ислам вобрал в себя многие специфические черты традиционной религиозной культуры Китая, которая сильно повлияла на религиозное сознание и религиозную деятельность китайских мусульман.

Ислам и конфуцианство, даосизм и другие китайские традиционные культуры соединились, имеют много причин.

Во-первых, исламская культура является основой онтологии Аллаха. Традиционная культура также признал существование императора Неба, две культуры имеют сходство в космологии.

Во-вторых, ислам выступает за активное участие в общественной деятельности, после молитвы должны в земле заниматься земледелием. И конфуцианство тоже стоит за то, что принимать участие а общество.

В-третьих, ислам и конфуцианство обратят внимание на межличностные отношения, этика.

Исламская культура под влиянием традиционной китайской культуры, имеет следующие характеристики.

1. Большинство мусульман Китая — сунниты. Как известно, суннизм разделяется на четыре мазхаба — ханафитский, шафиитский, маликитский, и ханбалитский. Среди китайских мусульман наибольшее распространение получили ханафитский и шафиитский мазхабы[1] [1, с. 230]. Преобладают последователи учения Абу Ханифа, они встречаются практически среди всех групп китайских мусульман (хуэй, уйгуров, саларов и прочих). Часть мусульманских общин Северо-запада Китая (уйгуры, салары, туркмены и хуэй) следуют учению имама Шафи. По свидетельству Г. Г. Стратановича, северная группа хуэй особо чтит и имама Азама, исламского учителя XVI века, а также его внука Аппака ходжу [1, с. 278].

В Китае в рамках ханафитского и шафиитского мазхабов сложилось несколько школ, которые действуют и в настоящее время. Это школы Гэдиму (格底木), Хуфэйе (虎非耶), Гэдилинье (格底林耶) и Ихэвани (伊合瓦尼）.

Школа Гэдиму (с арабского языка «древний») самая старшая в китайском исламе. Ее последователи считают, что она была основана мусульманами-арабами еще в Танскую эпоху. Остальные течения оформились значительно позже — в период правления династий Мин и Цин. Название школы Хуфэйе в переводе с арабского языка означает «бесшумный», «тихий». Вероятно, такое название данная школа получила в силу того, что ее последователи полагали, что при чтении Корана нужно соблюдать ровное дыхание и произносить стихи очень тихо. Представители данного течения не имели единого центра, а постоянно путешествовали по мусульманским селениям Китая. Возникновение школы Гэдилинье является результатом адаптации ислама к религиозным традициям Китая. Последователи этой секты восприняли некоторые стороны буддийской и даосской обрядности, поэтому иногда это течение именовали «исламским даосизмом». Последователи школы Ихэвани (братство) выступали с идеей реформы ислама, следуя принципам, запечатленным в Коране [2, с. 35].

[1] Стратанович Г. Г. «Хуэй» // Народы Восточной Азии. М. — Л., 1965. С. 430. Впрочем не все исследователи согласны с данной точкой зрения. Так, М. Сушанло полагал, что «имам Азам» (Великий учитель) это почетное имя Абу Ханифы, основателя старейшего суннитского мазхаба. См.: Сушанло М. Дунгане. Историко-этнографический очерк. Фрунзе, 1971. С.244.

2. Исламское образование в мечети. Церковное образование в мечети, имам как учитель, В мечети ученики учат Коран.

3. Выразить центральные принципы исламской мысли в понятном для большинства китайцев стиле, мусульманские богословы заимствуют базовые категории и понятия конфуцианства, буддизма, даосизма. Например, мусульманский писатель XVIII столетия Лю Чжи 刘智, автор трактата «Тянь-фан-син-ли» 天方性理, описывая устройство Вселенной, активно пользуется понятиями «Тайцзи» 太极 (высшее), заимствованным из Ицзина 易经, буддийскими терминами «Уцзи» 无际 (безграничное), «Уши» 无始 (безначальное), даосскими категориями Дао 道, Инь 阴, Ян 阳 и другими. Широкое распространение в трудах идеологов китайского ислама получили и такие понятия как «真» — чженьи, «无始» — уши, «善慈» — шаньцзы [3, с. 93].

4. Архитектуры Мечети. В Китае имеет Арабский и китайский архитектурный стиль.

В настоящее время китайская исламская культура имеет важное значение в китайской традиционной культуры, и непрерывно развивается.

Литература:

1. Стратанович Г. Г. «Хуэй» // Народы Восточной Азии. М. — Л., 1965. 430 с.

2. Ян Хуэйюнь Чжун го хуэй цзу да цы день (Словарь китайской национальности хуэй). — Шанхай: Шанхай цышу чубаньшэ, 1993.

3. Цин Хуйбинь Чжун го и сы лань цзяо юй чуань тун вэнь хуа (Исламская традиция и культура в Китае). — Пекин: Чжунго шэхуэй кэсюе чубаньшэ, 2009.

Li Xin,
candidate of philosophical sciences, Professor Heihe University (China, Heihe)

SOME FEATURES OF ISLAM IN CHINCESE CULTURE

Annotation. The article dwells on the process of adaptation of Islam in China. In the authors' opinion peculiarity of Chinese Islam is determined, first of all, by its confessional heterogeneity. Chinese Islam absorbed many specific features of traditional religious culture of China, which greatly influenced religious consciousness and religious activity of Chinese Moslems.

Key words and phases: People's Republic of China, islam, hui, feature, chinese religions, religious interaction.

References:

1. Stratanovich G. G. «Hui» // Peoples Of East Asia. M. — L., 1965. P. 430. However, not all researchers agree with this point of view. So, M. Sushanlo believed that «Imam Azam» (Great teacher) is the honorary name of Abu Hanifa, the founder of the oldest Sunni madhhab. See: Sushanlo M. Dungane. Historical and ethnographic essay. Frunze, 1971. P. 244.

2. Ian Huayan Zhong Guo Zong Hui da CI Dian (Dictionary of Chinese Hui nationality). Shanghai: Shanghai cishu chubanshe, 1993.

3. Xing Haibin Zhong Guo and XI LAN Jiao Yu chuantong Wenhua (Islamic tradition and culture in China). — Beijing: Zhongguo, sahua, casue chubanshe, 2009.

УДК 316.6

Нозикова Н. В.,
ФГБОУ ВО «Тихоокеанский государственный университет», Хабаровск
доцент

ЦЕЛЕНАПРАВЛЕННОСТЬ КАК РЕГУЛЯТОР АКТИВНОСТИ СЕМЕЙНОЙ ЦЕЛОСТНОСТИ И СЕМЕЙНОГО ПОВЕДЕНИЯ ЧЕЛОВЕКА

Аннотация. В статье представлен теоретический анализ семейной целенаправленности, которую характеризует иерархия целей и мотивов, сформированная под влиянием доминирующего смыслообразующего мотива и определяющая процессы самоорганизации и развития семейной целостности и семейного поведения человека.

Ключевые слова: социальная психология, цель, целенаправленность, психосемантика, семейная целенаправленность.

Введение

Научный интерес к проблемам семьи, материнства и отцовства определяется их фундаментальной ролью в воспроизведении традиционных социально-психологических основ общества и отмечаемыми в них современными инновационными процессами, которые определяют основу ментальной системы ценностей и идеалов человека.

Цель статьи составляет теоретический анализ целенаправленности как фактора, обусловливающего семейное поведение человека или семейной группы. Для ее достижения выполним следующие задачи: *во-первых*, рассмотрим теоретические основы исследования целенаправленности в психологии; *во-вторых*, выделим особенности семейной целенаправленности как фактора самоорганизации и активности деятельности в семейной сфере.

Теоретические основы изучения целенаправленности

Фундаментальную основу психологической регуляции поведения заложили работы отечественных психологов (С. Л. Рубинштейн, А. Н. Леонтьев, А. В. Брушлинский, К. А. Абульханова-Славская и др.). Процесс формирования *цели* осознанной и внутренне оправданной деятельности на основе личностного смысла определяют ведущие или *смыслообразующие* мотивы в иерархическом содержании мотивационной сферы человека [6].

В работах О. К. Тихомирова и его учеников выявлены смысловые новообразования в целостной *целевой* структуре деятельности, показаны особенности процессов формирования и реализации указанных структур, сознательно подчиненных *цели* и невербализованному предвосхищению *результатов* труда. Понятие *целенаправленности* раскрывает особенности

сложноорганизованных объектов, обладающих механизмами поиска и достижения *цели* активности (О. К. Тихомиров, И. А. Васильев, В. В. Знаков и др.).

В социальных науках понятие *цель* характеризует будущий *результат* деятельности человека или группы. Процессы *целеобразования* и *целенаправленности* социального поведения человека или группы людей определяются мотивационной сферой, регулируются доминирующими смыслообразующими мотивами во взаимосвязи с ценностными установками и социальными законами и характеризуют достижение конечного результата — *цели* субъекта и общества. Идеальные представления обусловливают целенаправленную активность субъекта, определяют ресурсы, средства и формы действий для его достижения, формирование, сохранение и развитие структурной и функциональной организации целостности [1, 3, 5, 12].

В изучении процессов *целеобразования* выделяются три направления. *Во-первых*, выявление процесса мотивационно-смысловой регуляции целеобразования и определения его взаимодействия с *доминирующими, смыслообразующими мотивами* субъекта. Предметом подобных исследований становятся условия порождения целей. *Во-вторых*, изучение внутренних механизмов и регуляторов формирования целей. В этом случае предметом являются особенности целеобразования в системе, порождаемые спецификой ситуации, в которой они появляются. *В-третьих*, прикладные исследования целеобразования в особых видах деятельности, например, в экономике, экологии, психологии или в случае возникновения психических заболеваний человека [3].

Фундаментальные и прикладные аспекты психологических механизмов планирования, регуляции и контроля в организации *целенаправленного* (*целеустремленного*) поведения на основе систем значений, смыслов и ценностей активно разрабатываются в современной психологии. В психологическом феномене регуляции поведения изучаются теоретические положения и модели планирования, регуляции и контроля организации *целенаправленной* активности человека или группы [2, 11].

Так, согласно теоретическим положениям Д. А. Леонтьева, *цель* рассматривается как связующее звено для разных фаз процесса активности человека, объединяющее процессы самоопределения при ее выборе и процессы ее достижения на основе волевого фактора [7].

Изучение *целеполагания* и *целедостижения* при участии волевой регуляции индивида определяет отношения между особенностями выдвигаемых целей, вариантами способов их достижения и объемом необходимого волевого ресурса регуляции [4]. *Повышение компетентности человека в самоорганизации своей деятельности и «сохранение способности к стратегическому целеполаганию, реалистическому планированию времени своей жизни» позволяет развить чувствительность восприятия в социальных контактах и позитивные индивидуальные добродетели (жизненная энергия, самоконтроль, упорство, храбрость, надежда и религиозность)* [9]. Формирование и развитие роли смысловой сферы целеобразования в самоорганизации учебной

деятельности школьников определяет ее результативность [8].

Рассмотрим содержание фактора целенаправленности как регулятора активности семейной целостности и семейного поведения человека.

Семейная целенаправленность

Для выполнения задач системного исследования семьи и психосемантических категорий, обусловливающих семейное поведение, нами предложено понятие «семейная целенаправленность» [13–17].

Понятие *семейная целенаправленность* (*purposefulness in family*) человека или семейной группы характеризует иерархия целей и мотивов, выстроенная под влиянием доминирующего смыслообразующего мотива и определяющего процессы самоорганизации и активности деятельности.

Критерий семейной целенаправленности — создание супружества, семьи, рождение детей и социализация в семье — определяет качественную смысловую определенность активности объекта исследования.

Семейная целенаправленность, *во-первых*, представляет основы социально обусловленной структуры личности, может рассматриваться как показатель ее зрелости и условие успешной самореализации, что определяет актуальность изучения ее характеристик. *Во-вторых*, является основой для самоорганизации семейной системы, определяет целенаправленность ее социально-психологического развития и воспроизведение традиционных социально-психологических основ общественной жизни в событиях рождения детей и в процессе социализации.

Планирование эмпирического системного исследования психосемантики семейной целенаправленности и концептуальное обобщение его результатов направлено на выявление психосемантической целостности и принципов ее организации. В том числе: выделение *цели*, *целенаправленности*, определяющей специфическую *структурную* иерархию целостности; принципы *функциональной* системности психосемантического объекта; тенденции *генетического* процесса и *интегративные* характеристики психосемантической целостности.

Исследования психологических механизмов планирования и контроля поведения позволят исследовать проблемы целеполагания и целедостижения при участии волевой регуляции индивида, осмысленности и целенаправленности в самоорганизации деятельности, роль значений, смыслов и ценностей в самоорганизации деятельности и ее результативности, в том числе, в семейной сфере.

Литература:

1. Борзенков В. Г. Цель. Целенаправленность // Энциклопедия эпистемологии и философии науки / под ред. акад. РАН В. С. Степина, член-корр. П. П. Гайденко, член-корр. РАН И. Т. Касавина и др. — М.: Изд-во Канон+ РООИ Реабилитация, 2009. 1248 с.

2. Васильев И. А. Вклад О. К. Тихомирова в методологию психологической науки // Психология человека как субъекта познания, общения и деятельности /

отв. ред. В. В. Знаков, А. Л. Журавлев. М.: Изд-во «Институт психологии РАН», 2018. С. 61–68.

3. Васильев И. А. Целеобразование // Энциклопедия эпистемологии и философии науки / под ред. акад. РАН В. С. Степина, член-корр. П. П. Гайденко, член-корр. РАН И. Т. Касавина и др. М.: Изд-во Канон+ РООИ Реабилитация, 2009. С. 1113–1114.

4. Глазунов Ю. Т., Сидоров К. Р. Целеполагание, целедостижение и волевая регуляция // Сибирский психологический журнал. 2017. № 64. С. 6–23. doi: 10.17223/17267080/64/1

5. Знаков В. В. Целеобразование в наглядном мышлении // Психологические аспекты человеческой деятельности / ред. кол.: Б. Ф. Ломов, Я. А. Пономарев, Ю. М. Забродин, О. И. Зотова. Ч. 3. М.: Изд-во Наука, 1978. С. 83–86.

6. Леонтьев А. Н. Очерк развития психики // Избранные психологические произведения: В 2 т. Т. I. М.: Изд-во Педагогика, 1983. 392 с.

7. Леонтьев Д. А. Цель в структуре регуляции деятельности // Современная психология мышления: смысл в познании: тезисы докладов научной конференции, посвященной 75-летию со дня рождения О. К. Тихомирова / отв. ред. Ю. П. Зинченко, А. Е. Войскунский, Т. В. Корнилова. М.: Изд-во Смысл, 2008. С. 66–68.

8. Лещинская С. Б., Богомаз С. А. Смысловая сфера личности студента как фактор самоорганизации деятельности и результативности ЕГЭ // Когнитивные штудии: когнитивная парадигма в междисциплинарных исследованиях: материалы VI международной междисциплинарной конференции. Минск: Изд-во БГПУ, 2015. Вып. 6. С. 91–96.

9. Литвина С. А. Индивидуальные достоинства как основания осмысленности и целенаправленности в самоорганизации деятельности // Сибирский психологический журнал. 2016. № 61. С. 33–46. doi: 10.17223/17267080/61/3.

10. Психологические механизмы целеобразования / отв. ред. О. К. Тихомиров. М.: Изд-во Наука, 1977. 258 с.

11. Субботин В. Е. Контроль и планирование поведения // Современная психология / отв. ред. В. Н. Дружинин. М.: Изд-во Прогресс, 1999. С. 373–397.

12. Тихомиров О. К., Бабаева Ю. Д., Березанская Н. Б. и др. Развитие деятельностного подхода в психологии мышления // Традиции и перспективы деятельностного подхода в психологии: школа А. Н. Леонтьева. М.: Изд-во Смысл, 1999. С. 191–234.

13. Nozikova N. V. Psychosemantic Approach to the Study of Family and Maternity Orientations in Young Girls aged 15–17. Kul'6turno6istoricheskaya psikhologiya [Cultural-historical psychology], 2014. Vol. 10, no. 2, pp. 69–77. (In Russ., Abstr. in Engl.)

14. Nozikova N. V. Psychosemantic System of Social Psychological Goal-Directedness in Families: A Structural Analysis. Kul’turno-istoricheskaya psikhologiya [Cultural-historical psychology], 2015. Vol. 11, no. 4, pp. 44–54. (In Russ., abstr. in Engl.). doi: 10.17759/chp.2015110404

15. Nozikova N. V. The Model of Structural and Functional Organization of the Psycho-Semantic System of Family Purposefulness. Russian Psychological Journal, 2016, V. 13, no. 3, pp. 221–244. (In Russ., abstr. in Engl.). doi: 10.21702/rpj.2016.3.13

16. Nozikova N. V. Dominant values of family purposefulness depending on some socio-demographic factors. Sotsial'naia psikhologiia i obshchestvo [Social Psychology and Society], 2016. Vol. 7, no. 4, pp. 56–67. (In Russ., abstr. in Engl.). doi: 10.17759/sps.2016070404

17. Nozikova N. V. Analyzing the Functional Organization of Psychosemantic System of Purpusefulness in Families. Kul'turno-istoricheskaya psikhologiya — Cultural-historical psychology, 2018. Vol. 14, no. 1, pp. 65–77. (In Russ., abstr. in Engl.). doi: 10.17759/chp.2018140108

Nozikova N. V.,
associate professor Pacific National University, Khabarovsk

PURPOSEFULNESS AS A REGULATOR OF THE ACTIVITY OF FAMILY INTEGRITY AND HUMAN FAMILY BEHAVIOR

Annotation. This article presents a theoretical analysis of family purposefulness which is characterized by hierarchy of purposes and motives formed under the influence of a dominant sense-making motive and defining the processes of self-organization and development of family integrity and human family behavior.

Key words: social psychology, purpose, purposefulness, psychosemantics, family purposefulness.

References:

1. Borzenkov V. G. Tsel'. Tselenapravlennost' [Purpose. Purposefulness]. *Entsiklopediya epistemologii i filosofii nauki* [*Encyclopedia of epistemology and philosophy of science*]. In Stepina V. S., Gaidenko P. P., Kasavina I. T. (eds.) Moscow: Publ. Kanon+ ROOI Reabilitatsiya, 2009, 1248 p.

2. Vasil'ev I. A. Vklad O. K. Tikhomirova v metodologiyu psikhologicheskoi nauki [Contribution of O. K. Tikhomirov to the methodology of psychological science]. *Psikhologiya cheloveka kak sub«ekta poznaniya, obshcheniya i deyatel'nosti* [*Psychology of man as a subject of knowledge, communication and activity*]. In Znakov V. V., Zhuravlev A. L. Moscow: Publ. «Institut psikhologii RAN, 2018, pp. 61–68.

3. Vasil'ev I. A. Tseleobrazovanie [The purpose]. *Entsiklopediya epistemologii i filosofii nauki* [*Encyclopedia of epistemology and philosophy of science*]. In Stepina V. S., Gaidenko P. P., Kasavina I. T. (eds.) Moscow: Publ. Kanon+ ROOI Reabilitatsiya, 2009, pp. 1113–1114.

4. Glazunov Yu. T., Sidorov K. R. Tselepolaganie, tseledostizhenie i volevaya regulyatsiya [Goal setting, goal achievement and volitional regulation]. *Sibirskii psikhologicheskii zhurnal* [*Siberian psychological journal*], 2017, no. 64, pp. 6–23. doi: 10.17223/17267080/64/1

5. Znakov V. V. Tseleobrazovanie v naglyadnom myshlenii [Goal formation in visual thinking]. *Psikhologicheskie aspekty chelovecheskoi deyatel'nosti* [*Psychological aspects of human activity*]. In Lomov B. F., Ponomarev Ya. A., Zabrodin Yu. M., Zotova O. I. Vol. 3. Moscow: Nauka, 1978, pp. 83–86.

6. Leont'ev A. N. Ocherk razvitiya psikhiki [Essay on the development of the psyche].

Izbrannye psikhologicheskie proizvedeniya: v 2 t. T. I. [*Selected psychological works: in 2 vol. Vol. 2*]. Moscow: Publ. Pedagogika, 1983, 392 p.

7. Leont'ev D. A. Tsel' v strukture regulyatsii deyatel'nosti [Purpose in the structure of activity regulation]. *Sovremennaya psikhologiya myshleniya: smysl v poznanii: tezisy dokladov nauchnoi konferentsii, posvyashchennoi 75-letiyu so dnya rozhdeniya O. K. Tikhomirova* [*Modern psychology of thinking: the meaning of knowledge: abstracts of the scientific conference devoted to the 75th anniversary of the birth of O. K. Tikhomirov*]. In Zinchenko Yu. P., Voiskunskii A. E., Kornilova T. V. Moscow: Publ. Slysl, 2008, pp. 66–68.

8. Leshchinskaya S. B., Bogomaz S. A. Smyslovaya sfera lichnosti studenta kak faktor samoorganizatsii deyatel'nosti i rezul'tativnosti EGE [Semantic sphere of the student's personality as a factor of self-organization and effectiveness of the exam]. *Kognitivnye shtudii: kognitivnaya paradigma v mezhdistsiplinarnykh issledovaniyakh: materialy VI mezhdunarodnoi mezhdistsiplinarnoi konferentsii* [*Cognitive studies: cognitive paradigm in interdisciplinary research: proceedings of the VI international interdisciplinary conference*]. Minsk: Publ. BGPU, 2015. Vol. 6, pp. 91–96.

9. Litvina S. A. Individual'nye dostoinstva kak osnovaniya osmyslennosti i tselenapravlennosti v samoorganizatsii deyatel'nosti [Individual merits as the basis of meaningfulness and purposefulness in self-organization of activity]. *Sibirskii psikhologicheskii zhurnal* [*Siberian psychological journal*], 2016, no. 61, pp. 33–46. doi: 10.17223/17267080/61/3

10. Psikhologicheskie mekhanizmy tseleobrazovaniya [Psychological mechanisms of goal formation]. In Tikhomirov O. K. Moscow: Publ. Nauka, 1977, 258 p.

11. Subbotin V. E. Kontrol' i planirovanie povedeniya [Control and behavior planning]. *Sovremennaya psikhologiya* [*Modern psychology*]. In Druzhinin V. N. Moscow: Publ. Progress, 1999, pp. 373–397.

12. Tikhomirov O. K., Babaeva Yu. D., Berezanskaya N. B. (eds.) Razvitie deya-tel'nostnogo podkhoda v psikhologii myshleniya [The development of the activity approach in the psychology of thinking]. *Traditsii i perspektivy deyatel'nostnogo podkhoda v psikhologii: shkola A. N. Leont'eva* [*Traditions and prospects of activity approach in psychology: school A. N. Leontief*]. In. Voiskunskogo A. E., Zhdan A. N., Tikhomirova O. K. Moscow: Publ. Smysl, 1999, pp. 191–234.

13. Nozikova N. V. Psychosemantic Approach to the Study of Family and Maternity Orientations in Young Girls aged 15–17. *Kul'6turno6istoricheskaya psikhologiya* [*Cultural-historical psychology*], 2014. Vol. 10, no. 2, pp. 69–77. (In Russ., abstr. in Engl.)

14. Nozikova N. V. Psychosemantic System of Social Psychological Goal-Directedness in Families: A Structural Analysis. *Kul'turno-istoricheskaya psikhologiya* [*Cultural-historical psychology*], 2015. Vol. 11, no. 4, pp. 44–54. (In Russ., abstr. in Engl.). doi: 10.17759/chp.2015110404

15. Nozikova N. V. The Model of Structural and Functional Organization of the Psycho-Semantic System of Family Purposefulness. *Russian Psychological Journal*, 2016, V. 13, no. 3, pp. 221–244. (In Russ., abstr. in Engl.). doi: 10.21702/rpj.2016.3.13

16. Nozikova N. V. Dominant values of family purposefulness depending on some socio-demographic factors. *Sotsial'naia psikhologiia i obshchestvo* [*Social Psychology and Society*], 2016. Vol. 7, no. 4, pp. 56–67. (In Russ., abstr. in Engl.). doi: 10.17759/sps.2016070404

17. Nozikova N. V. Analyzing the Functional Organization of Psychosemantic System of Purpusefulness in Families. *Kul'turno-istoricheskaya psikhologiya — Cultural-historical psychology*, 2018. Vol. 14, no. 1, pp. 65–77. (In Russ., abstr. in Engl.). doi: 10.17759/chp.2018140108

УДК347

Рейдель Л. Б.,
ФГБОУ ВО «ПГУ имени Шолом-Алейхема», г. Биробиджан
к. юр. н., доцент

Пархун О. П.,
ФГБОУ ВО «ПГУ имени Шолом-Алейхема», г. Биробиджан
студент

ПРОБЛЕМЫ ПОЛУЧЕНИЯ ДОЛГА ЧЕРЕЗ ИСПОЛНИТЕЛЬНУЮ НАДПИСЬ НОТАРИУСА

Аннотация. Данная работа посвящена анализу института исполнительной надписи нотариуса, а также получению долга через исполнительную надпись нотариуса. Рассмотрены проблемы получения долга через исполнительную надпись нотариуса в условиях текущего законодательства РФ. Данная тема, является сравнительно новым развивающимся инструментом взыскания долгов в юридической практике РФ, однако достаточно давно исследуется учеными юристами. Совершение исполнительной надписи нотариуса регулируется главой XVI Основ о нотариате, согласно которой исполнительная надпись нотариуса совершается на копии документа, устанавливающего задолженность.

Ключевые слова: нотариус, исполнительная надпись, исполнительное производство, взыскатель, должник, задолженность.

Исполнительная надпись нотариуса является сравнительно новым развивающимся инструментом взыскания долгов в юридической практике РФ, и в связи с этим неизбежно возникновение множество проблем ее использовании. В тоже время в отечественной юриспруденции исполнительная надпись нотариуса достаточно давно исследуется учеными-юристами и относится к несудебным формам защиты интересов кредиторов по формально удостоверенным обязательствам. Стремительное внедрение исполнительной надписи нотариуса в юридическую практику РФ выявила как практические проблемы законодательного регулирования правоприменительной практики в данной области, так повысила важность теоритического осмысления ее природы.

До сих пор в среде отечественных ученых-юристов отсутствует согласие во взглядах по вопросу сущности исполнительной надписи, а также порядка придания ей необходимых качеств документа исполнительного производства. Анализ мнений показывает, что, по мнению одной группы юристов, исполнительная надпись нотариуса представляет собой наделенное юридической силой распоряжение о принудительном взыскании с должника определенной денежной суммы или истребования какого-либо имущества [10].

В тоже время, другие юристы до сих пор сомневаются в возможности отнесения исполнительной надписи нотариуса к числу исполнительных документов [11]. Кроме того существует и группа юристов, которые рассматривают исполнительную надпись нотариуса, как противоречащую Конституции РФ [6]. Последние ссылаются на п. 3 ст. 35 Конституции РФ гласит: «Никто не может быть лишен своего имущества иначе как по решению суда» [1].

Стремительное развитие законодательства закрепило правоту сторонников первой точки зрения, уменьшив остроту дискуссии, хотя и не приведя к полному согласию противников данного подхода. По факту история развития правового регулирования применения исполнительной надписи нотариуса в РФ позволяет констатировать, что 30 декабря 2008 г. Президентом РФ был подписан Федеральный закон № 306-ФЗ «О внесении изменений в некоторые законодательные акты Российской Федерации в связи с совершенствованием порядка обращения взыскания на заложенное имущество». Данный Закон изменил в сторону упрощения существующую процедуру обращения взыскания на заложенное имущество. Далее Федеральным законом от 6 декабря 2011 г. № 405-ФЗ «О внесении изменений в отдельные законодательные акты Российской Федерации в части совершенствования порядка обращения взыскания на заложенное имущество» был упрощен порядок обращения взыскания на заложенное имущество. И наконец, Основы законодательства РФ о нотариате дополнены Главой XVII «Особенности совершения исполнительной надписи на договоре залога». В результате был создан правовой механизм практического применения исполнительной надписи нотариуса в юридической практики, хотя как и было сказано, в отличие от юридической практики, научная дискуссия в данном вопросе не завешена, из чего можно констатировать, что изменение законодательной практики не решило данную проблему.

К очевидным проблемам законодательства в данной области следует отнести, что, к сожалению, нормативные правовые акты Российской Федерации не раскрывают понятие исполнительной надписи нотариуса.

В справочниках понятие исполнительной надписи нотариуса определяется по-разному. Например, письменное требование, выданное нотариусом и оформленное по установленной форме о взыскании неисполненного обязательства конкретным лицом. Или распоряжение нотариуса о взыскании с должника определенной суммы денег или имущества, причитающейся взыскателю, совершенное на основании подлинного долгового документа.

В действующем законодательстве отсутствует единая терминология в отношении исполнительной надписи нотариуса. Так, если обратиться к Основам о нотариате, то согласно общим правилам, изложенным в ст. 46, нотариус при совершении нотариальных действий либо уточняет удостоверительную надпись, либо выдает соответствующее свидетельство.

Исходя из содержания ст. 89, 943 Основ о нотариате, предусматривающих совершение нотариусом исполнительной надписи на документах, договоре залога, ипотеки, можно заключить, что исполнительная надпись является удостоверяющей надписью. Этот вывод соответствует последней части ст. 942 Основ о нотариате, в соответствии с которым, после совершения исполнительной надписи, нотариально заверенная копия документа, на котором она была сделана, направляется залогодателю. В то же время, ст. 441 Основ о нотариате, регламентирующей количество копий нотариально заверенных документов, признается нотариальная надпись нотариально заверенным документом. Таким образом, можно констатировать в настоящее время в определении понятия исполнительной надписи нотариуса нет единства в законодательстве РФ.

Не урегулированы вопросы о должном месте размещения исполнительной надписи нотариуса. Так из взаимосвязанных положений ст. 89, 941, 942 и 943 Основ о нотариате следует, что исполнительная надпись может быть сделана только на документах, устанавливающих задолженность, на договоре залога, на ипотеке, если права залогодержателя удостоверены ипотекой, и на договоре, по которому обязательство обеспечено силой закона. Законодательный акт не содержит иных подробностей размещения исполнительной надписи на этих документах. В связи с этим в правоприменительной практике проблемным является вопрос о возможности совершения исполнительной надписи на отдельном чистом листе, если нет свободного места на документе, на котором оно должно быть.

Законодательство РФ не обязывает обращаться за исполнительной надписью к какому-то конкретному нотариусу, поэтому это может быть любой нотариус в любом нацеленном пункте на территории Российской Федерации. С одно стороны это существенно упрощает процесс получения натуральной надписи, но и создает ряд проблем. Логика законодателя в данном случае заключается в том, что в процедуре получения нотариальной надписи должник участвовать не будет, для нотариуса он является третьим лицом. Поэтому, даже если он подаст возражение на сумму взыскания или на саму процедуру, то у нотариуса не будет оснований отказать кредитору — все претензии будут только к суду. Также в суде должник может потребовать для рассмотрения нотариальное дело, т. е. документы, представленные нотариусу.

В этой связи и сам нотариус при осуществлении исполнительной надписи руководствуется только формальной сторон, прежде всего, предоставленными документами, но не контактирует с должником перед ее осуществлением. Но в тоже время спорным является вопрос о документах, по которым взыскание задолженности производится в бесспорном порядке на основании исполнительных надписей. Законодательством установлен перечень требований, по которым взыскание задолженности является бесспорным на основании надписей, но отсутствует перечень документов, по которым взыскание задолженности может осуществляться посредством исполнительного

листа. Например, по любому имущественному обязательству, основанному на нотариальной сделке, может быть выдана исполнительная надпись; какие конкретные письменные сделки позволяют в случае нарушения их условий обратиться к нотариусу за надписью, каковы требования к последним сделкам? Эти вопросы не в полной мере регулируется законом.

Рассматривается проблема определения бесспорности требований, как условия исполнительной надписи. Исполнительная надпись производится, если: представленные документы подтверждают бесспорную задолженность или иную ответственность должника перед взыскателем; со дня предъявления требования прошло не более трех лет. Наибольшая сложность толкования — это условие бесспорности. Нотариус должен выяснить у взыскателя, что нет спора между сторонами о факте задолженности и ее размер, и, следовательно, истец должен представить соответствующие документы — переписку сторон, акт о размере задолженности на определенную дату, а утверждение, ответ, ее и т. д. Круг этих документов законом не установлен. В каждом случае нотариус должен убедиться, что нет спора о праве под его ответственность и риск. В этом направлении отсутствуют требования к письменным сделкам, которые гарантируют, что требования, вытекающие из сделок, являются бесспорными.

В соответствии с законом, исполнение исполнительной надписи может быть легко отменено. Должник может в течение десяти рабочих дней со дня получения копии исполнительного листа направить нотариусу, составившему возражение, возражения на указанное требование в письменной форме с уведомлением. Закон не требует, чтобы возражение было мотивированным. При получении таких возражений нотариус выносит решение об отмене исполнительной надписи.

Если возражение не было получено нотариусом по истечении указанного срока, а также при получении уведомления о вручении копии исполнительного листа должнику, нотариус выдаст составителю исполнительного листа истцу для предъявления его к исполнению. В случае, если по решению нотариуса совершенная исполнительная надпись на возражении должника не отменяется, оспаривание исполнительной надписи осуществляется в суде.

На практике должник, как правило, узнает о существовании исполнительной надписи уже тогда, когда сам процесс принудительного исполнения начинается при содействии судебного исполнителя. Такое незнание должника не связано с недобросовестным исполнением нотариусом своих обязанностей, а с неправильным представлением о фактическом месте жительства, регистрации должника, для чего направляются соответствующие уведомления о надписи. В этом случае должник обращается в суд для отмены надписи, что может повлечь привлечение нотариуса в качестве ответчика в данном процессе. Поэтому проблемой является то, что даже в случае добросовестного исполнения нотариусом законодательно установленных процедур по исполнительной надписи в рамках сегодняшнего он никак не может избежать риска судебной ответственности.

Таким образом, можно сделать вывод, что законодатель постарался максимально упростить процесс получения долга через исполнительную надпись нотариуса, но на практике в этой связи возник ряд объективных проблем, для решения которых требуется дальнейшее совершенствование законодательства.

Литература:

1. Конституция Российской Федерации (с учетом поправок, внесенных Законами РФ о поправках к Конституции РФ от 30.12.2008 № 6-ФКЗ, от 30.12.2008 № 7-ФКЗ, от 05.2.2014 № 2-ФКЗ, от 21.07.2014 № 11-ФКЗ).
2. «Основы законодательства Российской Федерации о нотариате» от 11.02.1993 № 44621 — СПС Консультант Плюс.
3. ФЗ «О внесении изменений в отдельные законодательные акты РФ в части совершенствования порядка обращения взыскания на заложенное имущество» от 06.12.2011 № 405-ФЗ.
4. Артамонова В., Милинова Ю. О. исполнительная надпись нотариуса, как способ взыскания долгов // Вестник современных исследований. 2018. № 3.1 (18). С. 88-92.
5. Афтахова А. В. Современное правовое значение исполнительной надписи нотариуса // Вестник Тверского государственного университета. Серия: Право. 2017. № 1. С. 138-144.
6. Валеев Д. Х. Исполнительные документы как основания принудительного исполнения // Арбитражный и Гражданский процесс. 2000, № 2, С. 53-56.
7. Гуреев В. А. Исполнительная надпись нотариуса — исполнительный документ? // Законы России: опыт, анализ, практика. 2013. № 6. С. 35-38.
8. Керимова П. А. Вопрос бесспорности при осуществлении исполнительной надписи нотариуса // Ямальский вестник. 2015. № 4 (5). С. 38-42.
9. Куличева Е. В. Взыскание по исполнительной надписи нотариуса путем предъявления документа в кредитную организацию //Нотариальный вестникъ. 2017. № 9. С. 11-25.
10. Шерстюк В. М. Научно-практический комментарий к Федеральному закону Российской Федерации «Об исполнительном производстве» / под ред. В. М. Шерстюка. М., 2008. С. 98-99; Борисова Е. А. Виды нотариальных действий и компетенция нотариусов // Гражданский процесс: учебник / под ред. М. К. Треушникова. М., 2003. С. 688.
11. Ярков В. В. Исполнительные документы // Научно-практический комментарий к Федеральному закону «Об исполнительном производстве» от 02.10.2007 г. № 229-ФЗ / отв. ред. Н. А. Винниченко, науч. Ред. А. Ф. Смирнов. М., 2008. С. 48-56.

Reidel L. B.,
candidate of law associate professor,, Sholom-Aleihem Priamursky State University, Birobidzhan

Parkhun O. P.,
student, Sholom-Aleihem Priamursky State University, Birobidzhan

THE PROBLEMS OF OBTAINING DEBT THROUGH THE EXECUTIVE NOTARY

Annotation. This work is devoted to the analysis of the institution of the notary's executive inscription, as well as obtaining debt through the notary's executive inscription. The problems of obtaining debt through the executive notary in the conditions of the current legislation of the Russian Federation are considered. This topic is a relatively new developing tool for debt collection in the legal practice of the Russian Federation, however, it has been studied by lawyers for quite some time. The execution of the notary's executive inscription is governed by chapter XVI of the Notary Public Basics, according to which the notary's executive inscription is made on a copy of the document establishing the debt.

Key words: notary, writ of execution, enforcement proceedings, claimant, debtor, debt.

References:

1. The Constitution of the Russian Federation (with the amendments introduced by Laws of the Russian Federation about amendments to the Constitution of the Russian Federation from 30.12.2008 № 6-FKZ, from 30.12.2008 № 7-FKZ, from 05.2.2014 № 2-FKZ, from 21.07.2014 No. 11-FCL).
2. «Fundamentals of the legislation of the Russian Federation on notaries» from 11.02.1993 № 44621 — ATP Consultant Plus.
3. Federal law «On amendments to certain legislative acts of the Russian Federation in terms of improving the procedure for foreclosure on mortgaged property» dated 06.12.2011 № 405-FZ.
4. Artamonova V., Milinova Yu. O. Executive inscription of the notary, as a method of debt collection // Bulletin of modern studies. 2018. No. 3.1 (18). P. 88-92.
5. Atthowe A. V. Modern legal significance of Executive notary // Vestnik of Tver state University. Series: Right. 2017. No. 1. P. 138-144.
6. Valeev D. Kh., Executive documents as the basis of enforcement of // Arbitration and Civil process. 2000, № 2, P. 53-56.
7. Gureev V. A. Executive inscription of the notary, Executive document? // Laws of Russia: experience, analysis, practice. 2013. No. 6. P. 35-38.
8. Kerimov, P. A., Question certain in the exercise of Executive notary // Yamal]. 2015. № 4 (5). P. 38-42.
9. Kulicheva E. V. Collecting on the Executive inscription of the notary by presentation of the document to the credit institution //Notarial Vestnik. 2017. No. 9. P. 11-25.
10. Sherstyuk V. M. Scientific and practical comment to the Federal law of the Russian Federation «On enforcement proceedings» / edited by V. M. Sherstyuk. M., 2008. S. 98-99; Borisova, E. A. the Types of notary actions and competence of notaries Civil process: the textbook / under the editorship of M. K. treushnikov. M., 2003. P. 688.
11. Yarkov V. V. Executive documents // Scientific and practical comment to the Federal law «On enforcement proceedings» dated 02.10.2007 № 229-FZ / resp. N.. Vinnichenko, scientific. Red. A. F. Smirnov. M., 2008. P. 48-56.

УДК 347

Рейдель Л. Б.,
ФГБОУ ВО «ПГУ имени Шолом-Алейхема», г. Биробиджан
к. ю. н., доцент

Ференцев М. А.,
ФГБОУ ВО «ПГУ имени Шолом-Алейхема», г. Биробиджан
магистрант

РАЗВИТИЕ ВОЕННОЙ ИПОТЕКИ В РОССИЙСКОЙ ФЕДЕРАЦИИ

Аннотация. В России довольно успешно реализуется программа по обеспечению военнослужащих жильем. Основный закон этой программы — ФЗ № 117 от 20 августа 2004 года «О накопительно-ипотечной системе жилищного обеспечения военнослужащих». Программа военной ипотеки разработана по поручению Президента РФ и имеет много плюсов, позволяющих военнослужащим приобретать жилые помещения на выгодных условиях.

Ключевые слова: накопительно-ипотечная система, целевой жилищный займ, ипотечное кредитование, военная ипотека.

Существенным импульсом развития ипотечного кредитования в России выступила программа военной ипотеки. Это подтверждается действиями Центрального Банка России, который включил программу военной ипотеки в состав приоритетных направлений развития в сфере регулирования экономики.

Так председатель Центрального банка Российской Федерации Эльвира Сахипзадовна Набиулина говорит: «Существует 4 основных специализированных инструмента, направленных на поддержку кредитования малого и среднего бизнеса, не сырьевого экспорта, проектного финансирования и поддержку военной ипотеки. Действие этих инструментов точечное, но, благодаря более длительным срокам по сравнению со стандартными, и льготным ставкам, они позволяют поддерживать приоритетные сектора в экономике».

Центральный Банк Российской Федерации акцентирует внимание на развитии военной ипотеки, что говорит о большой востребовательности программы в банковском секторе.

По статистике 2017 года, объем ипотечных кредитов с участием военнослужащих составляет 17 % от общего объема ипотечных кредитов. И исходя из статистики прошлых лет где в 2016 доля военной ипотеки была 15 %, а в 2015 — 12 %, имеется потенциал роста для военных ипотечных кредитов.

Механизм функционирования накопительной-ипотечной системы (НИС) обеспечения жилья военнослужащих основан на федеральном законе от 20.08.2004 года № 117-ФЗ «О накопительно-ипотечной системе жилищного обеспечения военнослужащих». В нем определены основные условия и механизмы функционирования НИС.

Так программа предусматривает участие военнослужащих, которые могут написать рапорт командиру воинской части о включении в программу, по истечению трех летнего срока службы, за который программа позволяет накопить на накопительном счете военнослужащего сумму которая необходима для погашения первоначального взноса за приобретенное жилье.

Любой участник программы накопительно ипотечной системы по прохождению трех лет с момента участия может получить целевой жилищный заём для приобретения жилого помещения, земельного участка, участия в долевом строительстве внесения первоначального взноса при ипотечном кредитовании или погашении раннего полученного кредита.

В рамках действующей программы каждый военнослужащий может рассчитывать на то что государство выделит субсидию для покупки недвижимости. На персональный счет военнослужащего переводится первоначальный взнос на квартиру. В дальнейшем каждый месяц платежи идут из федерального бюджета. Так действия договора по заканчивается по достижению военнослужащим двадцатилетнего срока службы. Но при досрочном увольнении из вооружённых сил оставшиеся не погашенными денежные средства, выплачиваются гражданином самостоятельно, при этом военнослужащий становиться должен и государству выплаченные средства за жилье и банку.

Программа накопительно-ипотечной системы — это совокупность экономических, правовых и организационных отношений, которые направлены на реализацию прав военнослужащих по получение жилых помещений на льготных условиях. Для этого в Российской Федерации было создано ФГКУ «Росвоенипотека», которое находится в ведомстве Минобороны Российской федерации.

Участниками программы НИС могут быть военнослужащие в возрасте от 22 до 45 лет, которые учувствуют в НИС более трех лет, имеют российское гражданство, у которых положительная кредитная история заемщика и их жизнь и здоровье обязательно застраховано.

Накопительная ипотечная система очень стремительно развивается, так за 2016 год программой воспользовались более 134 000 военнослужащих, то на 2017 уже более 160 000. Из статистки можно сделать вывод что за 14 лет действия программы ей воспользовалось более 4 150 000 военнослужащих. По данным ФГКУ «Росвоенипотека», виден прирост показателей использования целевых жилищных займов военнослужащими. Общий объем выданных ипотечных кредитов по статистике Банка России во втором квартале 2018 года составляет 1315 млн рублей.

Однако даже в кризисное для страны время с 2014 по 2015 года программа военной ипотеки в коммерческих банках была не тронута, в то время как кредиты под залог недвижимости и на строительство домов в некоторых коммерческих банках временно заморозили.

Департамент жилищного обеспечения Минобороны России, ставит приоритетной задачей, максимальное обеспечение военных, которые стоят в списке очередников для получения жилых помещений. Так по инициативе Правительства РФ полное решение проблемы обеспечения жилья военнослужащих планируется к 2023 году, и основным решением этой проблемы способствует накопительно-ипотечная система. Так важным дополнением программы является то что, при приобретении участка для постройки жилого помещения, территория должна быть аккредитована в Агентстве ипотечного жилищного кредитования.

Необходимо обратить внимание на то что, Правительством Российской федерации постоянно проводятся комплекс мероприятий по упрощению условий военной ипотеке. Так военнослужащий в настоящее время может вносить 20 % от стоимости жилья в качестве первоначального взноса, в отличии от 30 %, которые были ранее. Помимо этого, первоначальный взнос не будет превышать 700 тысяч рублей. В настоящее время наиболее популярными у военнослужащих по выдачи кредитов являются коммерческиебанки, где процентная ставка от 9.5 % до 10,5 %.

Даже не смотря на множество плюсов накопительно-ипотечной системы, есть свои проблемные вопросы, среди которых основными можно выделить следующие.

Так одной из основных проблем является коллизия нашего законодательства по применению военнослужащими материнского капитала. Значительная сумма которого выделяется Пенсионным фондом в качестве материнского капитала, может стать хорошей прибавкой при покупке жилого помещения. Однако имеется несовместимость в вопросах реализации: НИС привязана и требует оформления титула на конкретного военнослужащего, в то время как при использовании материнского капитала собственность необходимо оформлять на всех членов семьи. Капитал можно направлять только на гашение ипотечного кредита, получение которого тоже не всегда удобно и связано с дополнительными затратами.

Так выходом из сложившейся ситуации можно предложить исключение в случае которого при прибавке материнского капитала при покупке квартиры собственность на эту квартиру можно будет оформить на всех членов семьи военнослужащего. Внося дополнения в Федеральный закон от 20 августа 2004 г. № 117-ФЗ «О накопительно-ипотечной системе жилищного обеспечения военнослужащих»: дополнить статьей следующего содержания: «В случае использования участником для приобретения жилого помещения или жилого дома и земельного участка дополнительно к средствам ипотечного кредита и (или) целевого жилищного займа средств (части средств) материнского (семейного)

капитала в соответствии с Федеральным законом «О дополнительных мерах государственной поддержки семей, имеющих детей» участник оформляет жилое помещение или жилой дом и земельный участок в общую собственность лица, получившего государственный сертификат на материнский (семейный) капитал, его супруга (супруги), детей (в том числе первого, второго, третьего ребенка и последующих детей) с определением размера долей по соглашению в течение 6 месяцев после снятия обременения с жилого помещения или жилого дома и земельного участка, а в случае если жилое помещение приобретено по договору участия в долевом строительстве — в течение 6 месяцев после наступления таких событий в совокупности, как подписание передаточного акта или иного документа о передаче участнику долевого строительства объекта долевого строительства, а также снятие обременения с жилого помещения».

Так на практике при использовании НИС совместно с материнским капиталом семья получает дополнительные средства на приобретения более просторного и комфортного жилья. С другой стороны, при увольнении военнослужащего «без права» и отсутствии возможности производить возврат долга по Военной ипотеке, в банк и Росвоенипотеку, взыскание долга проводится по суду. По решению суда, данная недвижимость может быть реализована с открытых торгов, и все члены семьи могут остаться без жилья, в которое был вложен маткапитал.

Яркой проблемой является размер накопительного взноса. Его слабая индексация по сравнению с растущей инфляцией в нашей стране и увеличением стоимости квадратного метра жилья. Не позволяет военнослужащем в полной мере воспользоваться НИС без каких-либо рисков. К сожалению Минфин РФ предусматривает индексацию военной ипотеки на 2018 год лишь на 4,3 % инфляция так же составила 4.3 %, но в среднем по России квадратный метр жилья вырос на 7 тысяч рублей. Так накопительный взнос в 2019 году увеличен на 11 544 рубля и составляет 280 009,7 рублей. Для решения этой проблемы Минфину РФ необходимо заложить в бюджет страны на 2020 год расходные обязательства, предусматривающие индексацию взноса по военной ипотека хотя бы на 6.4 %. Стоит отметить, что согласно рекомендованным мерам по устранению проблем военной ипотеки, которые были разработаны в ходе ряда заседаний Комитетов СФ, Правительству необходимо предусмотреть дополнительное увеличение накопительного взноса участников НИС с целью частичного погашения обязательств перед банками военнослужащими, имеющими кредитные хвосты.

Кроме индексации ежегодного накопительного взноса, рекомендациями предусмотрен запуск программ по рефинансированию ранее оформленных военнослужащими ипотечных кредитов на более выгодных условиях, а также снижение процентных ставок по военной ипотеке у банков-партнёров ФГКУ «Росвоенипотека».

Таким образом, государство должно способствовать направлению банковских активов в необходимое русло, основываясь на принципах

экономической целесообразности. Решать возникающие проблемы и коллизии своевременно исходя из сложившихся обстоятельств.

Литература:

1. О накопительно-ипотечной системе жилищного обеспечения военнослужащих: ФЗ от 20 августа 2004 г. № 117-ФЗ. // СПС «Консультант Плюс»

2. О статусе военнослужащих: ФЗ от 27 мая 1998 г. № 76-ФЗ. // СПС «Консультант Плюс»

3. Вопросы накопительно-ипотечной системы жилищного обеспечения военнослужащих: Указ Президента Российской Федерации от 20 апреля 2005 г. № 449. // «СПС Консультант Плюс»

4. Пересыпкина, Н. В.,. Необходимость развития социальной ипотеки в Российской Федерации // Н. В. Пересыпкина / Вестник Волжского университета им. В. Н. Татищева. — 2015. — 74 с.

Reidel L. B.,
candidate of law, associate professor, Sholom-Aleihem Priamursky State University, Birobidzhan

Ferentsev M. A.,
master student, Amur State University named after Sholom Aleichem, Birobidzhan

DEVELOPMENT OF MILITARY MORTGAGE IN THE RUSSIAN FEDERATION

Annotation. The program of providing military personnel with housing is being successfully implemented. The legal basis of this program is the Federal Law No. 117-FZ of August 20, 2004 «On the savings and mortgage system for housing for military personnel.» Military mortgage lending has many advantages and is currently a profitable option for acquiring housing.

Key words: savings mortgage system, target housing loan, mortgage lending, military mortgage.

References:

1. On the accumulative-mortgage system of housing for military personnel: Federal Law No. 117-FZ dated August 20, 2004. // ATP «Consultant Plus»

2. On the status of military personnel: Federal Law No. 76-ФЗ dated May 27, 1998. // ATP «Consultant Plus»

3. Issues of the accumulative-mortgage system of housing for military personnel: Decree of the President of the Russian Federation of April 20, 2005 No. 449. // ATP Consultant Plus

4. Peresypkina, N. V.,. The need for the development of social mortgage in the Russian Federation // N. V. Peresypkina / Bulletin of the Volga University. V. N. Tatischeva. — 2015. — 74 p

УДК 617.7

Розов Р. А.,
СПб ГБУЗ «Городская стоматологическая поликлиника № 33»,
г. Санкт-Петербург
к. м. н., доцент

Симоненко А. А.,
Новгородский государственный университет им. Ярослава Мудрого
Минобрнауки России, Новгород

Трезубов В. М.,
Первый Санкт-Петербургский государственный медицинский университет
им. акад. И. П. Павлова Минздрава России, Санкт-Петербург
д. м. н., профессор

Герасимов А. Б.,
СПб ГБУЗ «Городская стоматологическая поликлиника № 33»,
г. Санкт-Петербург

АНАЛИЗ ОТДАЛЕННЫХ РЕЗУЛЬТАТОВ ИМПЛАНТАЦИОННОГО ПРОТЕЗИРОВАНИЯ МЕТОДОМ «TREFOIL»

Аннотация. Целью исследования является всесторонняя оценка нашего опыта непосредственного имплантационного протезирования с использованием нового способа «ТРИФОЙЛ», применяющегося при резкой атрофии нижней челюсти. На основании клинических данных и результатов рентгенологического обследования проведено трехмерное планирование имплантационного протезирования на нижней челюсти в программе «Нобель Клинишэн», и операции по одномоментному введению 3-х имплантатов на нижней челюсти с одновременным протезированием окончательной непосредственной имплантационной конструкцией на основе стандартной титановой конструкции. Для достижения пассивного прилегания к опорам применен компенсаторный механизм. Нами проведен хронометраж клинико-лабораторных этапов, оценены ближайшие и отдаленные результаты реабилитации пациентов. Использованы специальные имплантаты «Нобель Байокер» с параллельными стенками, коническим соединением, и со следующими параметрами: диаметр — 5,0 мм, длина 11,5/13,0 мм+4,5 мм. Получена средняя первичная стабильность имплантатов 38,8 Н/см (от 32 до 47Н/см), достаточная для немедленной нагрузки. Выживаемость имплантатов и ортопедических конструкций составила 100 %. Среднее время лечения — 6,3 часа.

Ключевые слова: Имплантационное протезирование, немедленная нагрузка, протезирование беззубой нижней челюсти с опорой на имплантаты, хронометраж клинических и лабораторных этапов протезирования.

Увеличивающаяся средняя продолжительность жизни в России требует поиска новых подходов к стоматологической реабилитации пожилых и старых пациентов. Наиболее значимой проблемой зубного протезирования таких больных является обеспечение высоких показателей качества жизни за счет создания ортопедических конструкций с высокими показателями качества функциональности. А их зачастую возможно получить только с использованием имплантационных конструкций различных типов. Что имеет особую значимость при протезировании беззубой нижней челюсти. Поэтому, очевиден новый интерес к предложенному BranemarkP. I. (1999) способу имплантационного протезирования беззубой нижней челюсти с использованием трех имплантатов и стандартной балочной конструкции, фиксирующейся к ним в день операции, и являющейся каркасом постоянной конструкции [1, 2]. Проведенные автором исследования, позволили сделать вывод о возможности создания стандартизованных компонентов имплантационной конструкции для всех пациентов, вне зависимости от абсолютных размеров черепа и конституционального типа P. I. Branemark назвал способ такого протезирования «Novum», он предполагал использование стандартных хирургических шаблонов для остеотомии, трех уникальных имплантатов (с высокой полированной шейкой), диаметром 5,0 мм, и готовой титановой балки. Высокие ближайшие результаты применения данного способа у беззубых больных на нижней челюсти внушали энтузиазм клиницистам. Значение показателя приживаемости имплантатов в первые 6 месяцев достигало 98 %, и пациент получал постоянный протез через 7 часов. Результаты имплантационного протезирования значимо улучшали качество жизни больных. Для того времени развития стоматологической клиники, это были потрясающие результаты. Накопленный клинический опыт в скором времени поменял отношение к методу. Так, De Bruyn H. с соавт. (2001) в исследовании указал на сравнительно низкие показатели приживаемости имплантатов, введенных по методике «Novum», в сравнении с вариантами использования четырех и шести опор на беззубой нижней челюсти [3]. Кроме того, анализ отдаленных результатов использования данного способа имплантационного протезирования показал высокие риски развития непосредственных осложнений (кровотечение, перелом нижней челюсти, невозможность достижения первичной стабильности, длительная анестезия нижнечелюстного нерва и пр.), связанных с повреждением анатомических структур при создании остеотомических каналов в области подбородка для имплантатов. Сегодня, чуть менее 20 лет спустя, компания «Нобель Байокер» возродила способ, предложенный профессором P. I. Branemark, назвав его «TREFOIL». Это стало возможным по нескольким причинам. Во-первых, развитие рентгеновских методов обследования позволяет сегодня каждому больному провести обследование с использованием КЛКТ для оценки хирургических рисков и внимательного планирования лечения. Во-вторых, в конструкцию стандартной титановой балки внесли существенные изменения:

добавлен компенсаторный механизм, позволяющий избежать биомеханических рисков, влияющих на значение показателя приживаемости имплантатов. В-третьих, экономическая картина в здравоохранении стран Европы и России требует удешевления способов протезирования беззубых больных при сохранении высоких показателей приживаемости имплантатов и качества жизни пациентов.

Именно поэтому, мы и заинтересовались внедрением этого способа имплантационного протезирования в клинику ортопедической стоматологии [4, 5].

Материал и методы

Нами проведено обследование с использованием клинических и паралитических методов 20 пациентов (женщин) в возрасте от 54 до 84 л. Критериями включения в исследование являлось наличие полного зубного ряда и/ или полноценной ортопедической конструкции на верхней челюсти, как обязательное условие корректного конструирования непосредственного имплантационного протеза нижней челюсти, а также высокий уровень мотивации к лечению. С осторожностью относились к пациентам со II скелетным классом соотношения челюстей. Всем пациенткам проводилось КЛКТ обследование на аппарате «PlanmecaProMax» (Планмека, Финляндия), данные которого использовались в формате DICOM в программном комплексе «NobelClinician» (Нобель Байокер, США) для оценки анатомотопографических ориентиров, хирургических рисков, и диагностического планирования введения специальных имплантатов «Нобель Байокер» со следующими параметрами: диаметр — 5,0 мм, длина 11,5/13,0 мм+4,5 мм (длина полированной шейки). При этом имплантаты должны были располагаться строго в определенном положении, соответствующем отверстиям в стандартной балке для ее фиксации. Все балки имели один размер, и выполнены в заводских условиях из титана методом компьютерного моделирования и фрезерования (CAD/CAM). В целях снижения потенциального механического напряжения при фиксации балки к имплантатам, вместе с ней производителем поставляется компенсационный механизм из набора двенадцати шайб (по 4 на каждый винт), созданный при непосредственном участии HiguchiK. W. До операции получали гипсовые модели челюстей и фиксировали в пространство артикулятора « ReferenceSL» (GAMMA, Австрия) с использованием лицевой дуги. В зуботехнической лаборатории в соответствии с принципами создания непосредственных протезов готовили восковую композицию с передними искусственными полимерными зубами «PhysioStarNFC+» и боковыми «CondyloformIINFC+» (Candulor, Швейцария) (до хирургического вмешательства, и специализированный индивидуальный жесткий шаблон-ложку из прозрачной пластмассы для последующего интраоперационного получения оттиска тканей протезного ложа, с одновременной регистрацией центрального соотношения челюстей. В семи случаях вмешательства проводились под общим обезболиванием, в остальных — под местной анестезией.

Измеряли высоту нижней части лица до и после операции с использованием штангенциркуля. Проводился хронометраж всех этапов непосредственного имплантационного протезирования. Форма разреза предполагала хороший обзор нижней челюсти до ретромолярных областей. Имплантаты вводились по специальной методике с предварительной резекцией альвеолярной части для обеспечения их оптимального взаимного расположения, а также для создания достаточного протезного пространства, которое должно составлять не менее 23 мм по средней линии.

Для фиксации, уточненного с помощью проверочной шины, положения фиксирующих винтов в каркасе имплантационного протеза, проводили микроплазменную сварку аппаратом «PrimotecPhazermx» (Германия) или «МОЛНИЯ 4.1» (Аверон, Россия) круговым способом для наилучшей фиксации компенсаторного механизма, предварительно укрепив балку лабораторными винтами к рабочей гипсовой модели с усилием 35Н/см. С целью нанесения грунтового слоя «Conalor» (SpofaDental, Чехия), конструкция на модели подвергалась пескоструйной и пароструйной обработке. После чего проводилось создание восковой композиции, и замена воска на пластмассу холодной полимеризации «Meliodent» (HaraeusKulzer, Германия). Важным являлось создание овоидной формы придесневой части имплантационной конструкции. Особенное внимание уделялось отделке и полированию готового имплантационного протеза. Протез фиксировался в тот же день. Проводилась контрольная ортопантомограмма для контроля точности прилегания конструкции к опорам.

Результаты и обсуждение

Планирование реабилитации пациентов с выраженной атрофией нижней челюсти требует в первую очередь оценки того объема кости тела нижней челюсти и сохранившейся альвеолярной части для того, чтобы выбрать оптимальную тактику лечения каждого конкретного больного. Очевидно, что конструкция III—IV класса, опирающаяся на 6—8 имплантатов на нижней является наиболее оптимальной как с позиции качества функциональности, так и с точки зрения качества эстетики. Достаточно надежным и научно обоснованным в зарубежной литературе является способ имплантационного протезирования, основанный на введении 4-х имплантатов (дистальные под углом, «All-on-4»), но для его реализации далеко не всегда на нижней челюсти определялся достаточный объем кости. Более того, достаточно изменчива анатомия ментального отверстия, которое может обнаруживаться в области от верхушки клыка до верхушки первого моляра, хотя и находится чаще между верхушками премоляров, что подчас ограничивает дистальное расположение имплантатов. Именно при такой клинической картине и был применен нами способ имплантационного протезирования с тремя имплантатами в качестве опоры ортопедической конструкции. Альтернативным вариантом с пониженными значениями показателей качества функциональности и качества жизни пациентов является способ протезирования беззубой нижней челюсти

съемным протезом, опирающимся на 2 имплантата [6]. Тем не менее, такой подход более щадящий, поскольку не требует проведения обширного вмешательства в переднем отделе нижней челюсти.

Наиболее ответственным в оперативном вмешательстве для выполнения имплантационного протезирования новым способом («TREFOIL») является этап резекции альвеолярной части нижней челюсти с формированием костного плато, поскольку от правильности его формирования зависит последующая ориентация всей имплантационной конструкции «имплантаты+балка». Оптимальным считается создание костного плато параллельно идеальной окклюзионной плоскости. Именно поэтому на данный этап требовалось чуть более 60 минут, что составляет треть всего хирургического времени.

У одной больной нам не удалось провести достаточную редукцию альвеолярной части, поскольку в дистальных отделах нижней челюсти дальнейшее удаление кости было невозможно из-за достижения верхней границы нижнечелюстного канала. По этой причине, в зуботехнической лаборатории провели сошлифовывание дистальных участков имплантационной балки.

Особое внимание уделялось широкому операционному доступу, поскольку строго обязательным при операциях в данной области является визуальный контроль над анатомическими образованиями во избежание таких осложнений как гематома, повреждение нервных структур с последующим развитием длительной анестезии или парестезии. И только сочетание предоперационной оценки индивидуальной клинической анатомии конкретного больного по данным КЛКТ и интраоперационной визуализации анатомических структур позволяет избежать тяжелых нейроваскулярных осложнений из-за наличия, например, передней веточки нижнечелюстного нерва или язычного отверстия входа дополнительной артерии. Крайне опасным с точки зрения развития острого кровотечения, является повреждение язычно-компактной пластинки. В нашем исследовании ни у одного больного не произошло нарушения чувствительности в раннем послеоперационном периоде. У одной больной в силу развития гипертонического криза после оперативного вмешательства, и до фиксации имплантационной конструкции, мы получили кровотечение из ушитой раны, которое было своевременно остановлено, что не повлияло на результат вмешательства.

Общие результаты хронометража представлены в таблице.

Таблица — Результаты хронометража клинико-лабораторных этапов протезирования имплантационной конструкцией «TREFOIL»

Название этапа	**Среднее время этапа (мин)**
Операция	162 + –18,4
Оттиск + ключ-верификатор	24,2 + –3,76
Зуботехническая лаборатория	177,8 + –20,56
Фиксация протеза	16 + –2
ИТОГО	380

Как следует из таблицы, общая продолжительность лечения составляла 6,3 часа, что соответствовало приведенным Branemark P. I. значениям. Такой результат характеризует высокую медико-экономическую целесообразность внедрения данного способа в практику. В тоже время, широкий операционный доступ, длительная хирургическая операция, у всех пациентов вызвали выраженный отек мягких тканей лица, который незначительно уменьшался за счет назначения Н1- блокаторов, и проходил на 5-й день. Это обстоятельство необходимо учитывать при планировании такого лечения, предупреждая об этом как самих больных, так и их родственников, для того, чтобы создать комфортную среду в послеоперационном периоде. Оптимальным, на наш взгляд, при лечении с использованием данного способа использование стационарзамещающих технологий, и размещение больных в дневном стационаре на весь день вмешательства.

Имплантаты вводились во всех случаях в кость IV типа, что заставило отказаться от применения режущих инструментов с диаметром более 3,8 мм. Такая модификация протокола сверления остеотомических отверстий позволила получить среднюю первичную стабильность 38,8 Н/см (от 32 до 47Н/см) опорных имплантатов, достаточную для немедленной нагрузки. Таким образом, наличие избытка пространства между язычной и губной компактными пластинками, выявляемое при планировании операции, на наш взгляд является дополнительным фактором риска, и требует особенного контроля со стороны хирурга. В другом клиническом примере, нами для достижения приемлемых значений первичной стабилизации дистального имплантата пришлось проводить создание остеотомического канала с выходом на подбородочную поверхность тела нижней челюсти, что позволило фиксировать имплантат его верхушкой в компактной кости.

Многочисленные литературные обзоры, а также наш собственный клинический опыт, свидетельствуют о возможности немедленной нагрузки имплантатов, при условии достижения оптимальных значений первичной стабилизации. Данный способ основан именно на немедленной нагрузке опор шинирующей их непосредственной ортопедической конструкцией, являющейся в данном случае окончательной. Все, введенные нами опоры, получили нагрузку в день операции. Фиксация имплантационной конструкции на следующий день после вмешательства и позднее из-за отека на наш взгляд является нежелательной и трудной для выполнения.

Послеоперационный период протекал у всех больных гладко, и они отмечали значительное улучшение качества жизни, и были готовы рекомендовать данный способ лечения другим пациентам.

Приживаемость имплантатов, оцененная спустя 6 месяцев оказалась 99,2 %, что соответствует известным данным, приведенным по немедленной нагрузке имплантатов на нижней беззубой челюсти. Сохраняемость ортопедических конструкций с компенсаторным механизмом за аналогичный период наблюдения была 100 %.

Таким образом, можно считать данный способ имплантационного протезирования более сложным. Сложный хирургический протокол и высокие риски осложнений требуют на наш взгляд высокой квалификации от хирургической бригады. И только выполнение проверки каждого предыдущего этапа операции перед переходом на последующий позволяет избежать ошибок. Ортопедический компонент, напротив, очень простой. Он требует только тщательного планирования и создания восковой композиции до операции вместе с индивидуальной ложкой-шаблоном. От манипулирования, с которой в момент операции во многом зависит итоговый результат протезирования, поскольку она же используется для регистрации центрального соотношения челюстей. На наш взгляд, роль ортопеда-стоматолога должна заключаться в планировании лечения вместе с хирургом, координации работы зуботехнической лаборатории на подготовительных этапах, и, таким образом, может быть минимизирована, поскольку получение верификатора и фиксацию готового протеза может проводить хирург-стоматолог. Недостатком способа является наличие требований по свободному протезному пространству и, как следствие, значительная редукция здоровых тканей, вынужденная «подгонка» пациента под конструкцию. В отличие от банальных перекрывающих протезов, требуется вдвое больше (минимум 23 мм) свободного пространства от платформы имплантата до режущего края центрального резца.

В целом же, безусловно, данный способ имплантационного протезирования может быть рекомендован для широкого применения в клинике челюстно-лицевой хирургии и хирургической стоматологии как альтернатива другим способам имплантационного протезирования, не позволяющим провести законченную реабилитацию за один день, но требует дальнейшего всестороннего изучения для получения более точных данных.

Литература:

1. Brånemark PI, Engstrand P, Ohrnell LO, Gröndahl K, Nilsson P, Hagberg K, DarleC, Lekholm U. Brånemark Novum: a new treatment concept for rehabilitation of the edentulous mandible. Preliminary results from a prospective clinical follow-upstudy. Clin Implant Dent Relat Res. 1999;1(1):2-16.

2. Engstrand P, Gröndahl K, Ohrnell LO, Nilsson P, Nannmark U, Brånemark PI. Prospective follow-up study of 95 patients with edentulous mandibles treatedaccording to the Brånemark Novum concept. Clin Implant Dent Relat Res.2003;5(1):3-10.

3. De Bruyn H, Kisch J, Collaert B, Lindén U, Nilner K, Dvärsäter L. Fixedmandibular restorations on three early-loaded regular platform Brånemarkimplants. Clin Implant Dent Relat Res. 2001;3(4):176-84

4. Трезубов В. Н., Розов Р. А., Азарин Г. С., Герасимов А. Б., Гусев А. В. Новый способ непосредственного протезирования беззубой нижней челюсти ортопедической конструкцией («TREFOIL»), опирающейся на 3 имплантата. Предварительные результаты перспективного клинического исследования. Российский вестник дентальной имплантологии. 2017.№ 3-4(37-38). С.66-74

5. Розов Р. А., Трезубов В. Н., Азарин Г. С. Анализ опыта непосредственного имплантационного протезирования беззубой нижней челюсти постоянной конструкцией с малым количеством опор. Многоцентровое клиническое исследование. Сеченовский вестник. 2017. № 4 (30). С. 51-57

6. Trezubov VN, Rozov RA, Azarin GS. [Conceptual approach to classification ofimplant supported prosthesis for edentulous patients]. Stomatologiia (Mosk).2017;96(1):51-55.

Rozov R. A.,
Ph. D., St. Petersburg budgetary health care institution «City dental clinic № 33», St. Petersburg

Simonenko A. A.,
Federal State Budgetary Educational Institution of Higher Education «Yaroslav-the-Wise Novgorod State University», Novgorod

Trezubov V. N.,
Prof, Federal State Budgetary Educational Institution of Higher Education «Academician I. P. Pavlov First St. Petersburg State Medical University» of the Ministry of Healthcare of Russian Federation, St. Petersburg

Gerasimov A. B.,
St. Petersburg budgetary health care institution «City dental clinic № 33», St. Petersburg

EVALUATION OF CLINICAL EXPERIENCE OF IMMEDIATE IMPLANT SUPPORTEDREHABILITATION BY A NEW METHOD «TREFOIL»

Annotation. The aim of our study is to perform a comprehensive evaluation of our experience of immediate implant supported prosthetic treatment utilising new method TREFOIL indicated in cases of sever atrophy of the lower jaw. 3D planning of the implant supported rehabilitation based on clinical data and X-Ray examination (on CBCT evaluation) was performed in Nobel Clinician software with subsequent immediate placement of 3 implants on lower jaw and concurrent delivery of the final prosthesis with standard titanium framework. We applied specially designed Compensation Mechanism to ensure passive fit to the implants. We made time study of the clinical and laboratory stages of treatment, analysed short and long term results of patients rehabilitation.

For this concept we used specially designed Nobel Biocare implants with parallel walls and conical connection with the following range: diameter- 5.0 mm, Length — 11.5/13.0 mm +4.5mm. We gained average initial stability torque 38.8 N/cm (from 32 to 47 N/cm) which sufficient enough for performing immediate loading protocol. Implant and implant supported prosthesis survival rate is 100 %. Average total treatment time is 6.3 hour

Key words. Dental implant immediate loading, Immediate loading of fixed prostheses in fully edentulous jaws, Branemark Novum protocol, immediate rehabilitation of edentulous mandible with dental implants and prostheses, Trefoil protocol.

References:

1. Brånemark PI, Engstrand P, Ohrnell LO, Gröndahl K, Nilsson P, Hagberg K, DarleC, Lekholm U. Brånemark Novum: a new treatment concept for the edentulous mandible. Preliminary results from a prospective clinical follow-upstudy. Clin Implant Dent Relat Res. 1999; 1 (1): 2-16.

2. Engstrand P, Gröndahl K, Ohrnell LO, Nilsson P, Nannmark U, Brånemark PI. Prospective follow-up study of 95 patients with edentulous mandibles treated according to the Brånemark Novum concept. Clin Implant Dent Relat Res.2003; 5 (1): 3-10.

3. De Bruyn H, Kisch J, Collaert B, Lindén U, Nilner K, Dvärsäter L. Fixedmandibular restorations for the early three days Brånemarkimplants. Clin Implant Dent Relat Res. 2001; 3 (4): 176-84

4. Trezubov V. N., Rozov R. A., Azarin G. S., Gerasimov A. B., Gusev A. V. A new method of direct prosthetics of the edentulous lower jaw with an orthopedic construction («TREFOIL»), based on 3 implants. Preliminary results from a prospective clinical trial. Russian Journal of Dental Implantology. 2017. № 3-4 (37-38). С.66-74

5. Rozov R. A., Trezubov V. N., Azarin G. S. Analysis of the experience of direct implant prosthetics of the edentulous lower jaw with a permanent construction with a small number of supports. Multicenter clinical study. Sechenovsky Bulletin. 2017. № 4 (30). Pp. 51-57

6. Trezubov VN, Rozov RA, Azarin GS. [Conceptual approach to classification ofimplant supported prosthesis for edentulous patients]. Stomatologiia (Mosk).2017; 96 (1): 51-55.

УДК 349

Петрова Н. А.,
ФГБОУ ВО «ПГУ им. Шолом-Алейхема»
к. ю. н., доцент

Серяпин Д. Ю.,
ФГБОУ ВО «ПГУ им. Шолом-Алейхема»,
магистрант

ДЕЙСТВИЕ ОРГАНОВ ПРОКУРАТУРЫ РФ В СФЕРЕ ТРУДА

Аннотация. Объект исследования — система общественных отношений, возникающих при прокурорском реагировании в сфере труда. Цель работы — комплексное изучение теоретических положений, законодательства, материалов практики, касающихся проблем правового регулирования в сфере трудового законодательства. Методы исследования: наблюдение, сравнение, метод анализа, метод синтеза.

Ключевые слова: трудовые права, прокуратура, Трудовой кодекс Российской Федерации.

Право на труд в РФ регулирует множеством нормативно правовых актов, которые за частую игнорируются или нарушаются работодателем или самим работником.

Правовое регулирование труда в Российской Федерации:

– Конституция Российской Федерации;

– Конвенция Международной организации труда от 22 июня1981 г. № 155 «О безопасности и гигиене труда и производственной среде»;

– Конвенция от 28 июня 1930 г. № 29 «Относительно принудительного или обязательного труда»;

– Трудовой кодекс Российской Федерации;

– Федеральными законами в сфере труда;

– Указами Президента Российской Федерации;

– Постановлениями Правительства Российской Федерации;

– Нормативными правовыми актами федеральных органов исполнительной власти;

– Конституциями (уставами), законами и иными нормативными правовыми актами субъектов Российской Федерации, актами органов местного самоуправления и так далее [5].

Одним из контролирующих органов, осуществляющих надзор за соблюдением Конституции Российской Федерации и нормативно-правовых

актов, действующих на территории РФ, в том числе и трудового законодательства, является органы прокуратуры Российской Федерации [3].

В статье 353 Трудового кодекса РФ говорится, что федеральный государственный надзор за соблюдением трудового законодательства и иных нормативно — правовых актов, содержащих нормы трудового права, осуществляется федеральной инспекцией труда в порядке, установленном Правительством РФ [2].

Помимо федеральной инспекции по труду, данным контролем могут заниматься уполномоченные лица органов прокуратуры Российской Федерации.

Для соблюдения законности законодательства органы прокуратуры Российской Федерации проводят:

– Прокурорский надзор за соблюдением законодательства РФ в сфере труда:

1. За государственными комитетами, министерствами и службами федерального уровня, а так же органами исполнительной власти;
2. За исполнительными и законодательными органами субъектов федерации;
3. За органами местного самоуправления;
4. За органами контроля (надзора), их должностными лицами;
5. За руководством коммерческих и не коммерческих организаций и предприятий.

Необходимо обратить внимание, на то, что при осуществлении прокурорского надзора за соблюдением законодательства о труде органы прокуратуры РФ не занимаются подменной органов государственной власти уполномоченных проводить различные мероприятия, направленные на соблюдение законодательства о труде, а так же для защиты трудовых прав граждан.

Проверка исполнения трудового законодательства действующего на территории РФ, проводится на основании поступившей в прокуратуру Российской Федерации информации о фактах нарушения трудового законодательства РФ, требующих принятия мер прокурорам.

– Надзор за издаваемыми нормативно — правовыми актами, органов перечисленных выше, на предмет соответствия федеральному законодательству.

– Надзор за соблюдением трудовых прав граждан.

– Возбуждение дел об административных правонарушениях, в том числе и проведение административного расследования.

– Участие прокурора в судебных процессах, связанных с нарушением или несоблюдением трудового законодательства, в том числе подача протестов на определение и постановление суда [3].

Помимо перечисленного выше в прокуратуре рассматриваются заявления, жалобы и обращения граждан по факту нарушения законодательства, в том числе и трудового.

С каждым годом роль органов прокуратуры РФ в сфере обеспечения законности в сфере труда только увеличивается.

Согласно статье 27 федерального закона «о прокуратуре» прокурор наделен особыми полномочиями при осуществлении надзора за соблюдением трудовых прав граждан.

Прокурорские работники могут воспользоваться своими полномочиями при составлении правоприменительного акта, для дальнейшего устранения нарушений законодательства о труде, а так же для защиты нарушенных трудовых прав граждан [3].

Таким образом, прокуратура РФ занимается осуществлением деятельности в форме применения норм права. Это позволяет органам прокуратуры возлагать на субъекты трудового права (работодателей) обязательства по устранению нарушений законодательства Российской Федерации в сфере труда.

Правоприменение в форме исполнения, то есть возложения органами прокуратуры обязанности по исполнению норм трудового права, может иметь опосредованный характер для возникновения отношений по государственному надзору и контролю с участием других органов, осуществляющих данный вид деятельности [4].

К примеру, прокурорский работник может дать поручение государственной инспекции труда заняться проведением проверки по заявлению обратившегося в прокуратуру РФ гражданина, о нарушении его трудовых прав.

Таким образом, в случае выявления нарушений в сфере труда на инспекцию по труду будут возлагаться обязанности через работодателя, путем принуждения исполнить трудовое законодательство для реализации нарушенного трудового права гражданина.

В данном случае действие органов прокуратуры РФ приводит к зарождению отношений по государственному надзору и контролю с участием инспекции по труду.

Таким образом, прокурорское реагирование будет являться основным способом защиты прав граждан в сфере труда с участием иного органа — государственной инспекции труда.

Для официального устранения нарушений в трудовом законе, при котором были нарушены права граждан (работников), государственная инспекция труда издаёт правоприменительный акт. То есть в форме правоприменительного акта государственной инспекции труда.

Следовательно, прокурорский надзор может быть использован, как один из способов защиты прав граждан в сфере труда наряду с другими формами восстановления прав граждан (работников) в сфере труда.

При неисполнении инспекцией по труду поручений прокурора, сотрудник прокуратуры вынужден внести вышестоящему должностному лицу государственной инспекции по труду представления по факту допущения

должностными лицами при исполнении своих должностных обязанностей нарушения трудового права РФ, и для дальнейшего привлечения виновных к дисциплинарной и (или) материальной ответственности [4].

Таким образом, роль прокурорского надзора имеет свое распространение не только на основные субъекты трудового права (работодателей и работников), но и на уполномоченных представителей государственных органов, осуществляющих государственный контроль и надзор за соблюдением законодательства о труде.

Отказ органа государственного контроля и надзора в восстановлении нарушенных трудовых прав гражданина, который является неправомерным, влечет за собой издание правоприменительного акта прокуратурой РФ.

Вследствие чего можно сделать следующий вывод, о том, что деятельность прокуратуры РФ является формой устранения нарушений в деятельности других государственных органов, которые обязаны обеспечить соблюдение трудового права России

Органы прокуратуры так же занимаются зашитой интересов неопределенного круга лиц (трудового коллектива организации или предприятия)[4].

Основаниями для возникновения отношений по государственному надзору и контролю по защите неопределенного круга лиц послужат как самостоятельные действия прокуратуры РФ, так и сообщение субъектов трудового права, в частности других органов государственного надзора и контроля (государственной инспекции труда), о применении нормативных правовых актов, противоречащих федеральному законодательству.

Деятельность органов прокуратуры в форме защиты публично-правовых интересов заключается в издании правоприменительного акта, который называется протестом.

Протест вносится должностному лицу, которое имеет полномочия для отмены нормативного правового акта, противоречащего вышестоящему по юридической силе законодательству [3].

Таким образом, прокурорский надзор за современным трудовым законодательством является одним из эффективных видов защиты трудовых прав граждан.

Литература:

1. Конституция Российской Федерации: офиц. текст от 12.12.1993 г. — СПС Консультант Плюс.

2. Трудовой кодекс Российской Федерации: офиц. текст № 197-ФЗ от 30.12.2001 г. – СПС Консультант Плюс.

3. О прокуратуре Российской Федерации: офиц. текст ФЗ № 2202-1 от 17.01.1992 г. – СПС Консультант Плюс.

4. Барбашова Т. П., Миронов В. И. Защита трудовых прав работников. М.: Управление Персоналом, 2007. — 104 с.

5. http://info-personal. ru/proverki/prokurorskij-nadzor-i-ego-rol-v-trudo/

Seryapin D. Yu.,
master student, Amur State University named after Sholom-Aleichem, Birobidzhan

Petrova N. A.,
candidate of juridical sciences, Sholom-Aleichem Priamursky State University, Birobidzhan

ACTION OF THE BODIES OF THE PROSECUTION OF THE RUSSIAN FEDERATION IN THE FIELD OF LABOR

Annotation. The object of the study is the system of social relations arising in the Prosecutor's response in the field of labor. The purpose of the work is a comprehensive study of theoretical provisions, legislation, materials of practice relating to the problems of legal regulation in the field of labor legislation. Research methods: observation, comparison, analysis method, synthesis method.

Key words: labour law, prosecutor's office, The labour code of the Russian Federation.

References:

1. Constitution of the Russian Federation: official text of 12/12/1993 — PSS Consultant Plus.
2. Labor Code of the Russian Federation: official Text № 197-ФЗ from 12/30/2001 –СПС Consultant Plus.
3. On the prosecutor's office of the Russian Federation: official the text of the Federal Law № 2202-1from 01/17/1992 –PSC Consultant Plus.
4. Barbashova, T. P., Mironov, V. I. Protection of labor rights of workers. Moscow: Personnel Management, 2007. — 104 p.
5. http://info-personal. ru/proverki/prokurorskij-nadzor-i-ego-rol-v-trudo/

УДК 81

Спивакова Е. М.,
ФГБОУ ВО «ПГУ им. Шолом-Алейхема», Биробиджан
к. филол. н., доцент, доцент

Спивакова М. М.,
ФГБОУ ВО «ПГУ им. Шолом-Алейхема», Биробиджан
магистрант, старший преподаватель

РУССКИЕ УСТОЙЧИВЫЕ СРАВНЕНИЯ В МЕЖКУЛЬТУРНОЙ КОММУНИКАЦИИ (НА МАТЕРИАЛЕ СРАВНЕНИЙ, ПРЕДСТАВЛЯЮЩИХ МАКРОКОНЦЕПТ «ЧЕЛОВЕК»)

Аннотация. В статье исследуется интерпретация русских устойчивых сравнений носителями китайского языка. Цель авторов — установить, могут ли иностранцы, которые учат русский язык в России, понимать компаративные фразеологизмы интуитивно или следует специально обращать внимание на такие единицы на уроках. Проведенный ассоциативный эксперимент позволяет не только дать ответ на этот вопрос, но и выделить группы сравнений, наиболее прозрачных для китайских студентов.

Ключевые слова: устойчивое сравнение, компаративный фразеологизм, фразеологическая компетенция, межкультурная коммуникация, русский язык, как иностранный, коммуникативная компетенция.

Коммуникативная компетенция имеет интегральный характер: для общения на иностранном языке мало владеть языковой системой. Помимо прочего нужно знать этнокультурные особенности иноязычного общества — владеть социокультурной компетенцией как частью коммуникативной.

Языковая картина мира народа может быть отражена в лексической системе языка, в его грамматике, но наиболее ярко она представлена в паремиологическом и фразеологическом фонде. Развитие фразеологической компетенции иноязычных студентов «позволяет вникнуть в культурологический контекст другого народа и показать различные перспективы взглядов на язык с позиции его носителей» [5, 267].

Компаративные фразеологизмы построены по той же модели, что и логическое сравнение, но служат иным целям, поскольку представляют собой сравнения образные. «Если в логическом сравнении «искомым» является общее/различное в сопоставляемых предметах (…), то в образном сравнении «поиск» сосредоточен в выборе образа» [1, 13]. Структура сравнения включает три компонента: то, что подвергается сравнению (А), то, с чем сравнивают, образ (В), основание, признак сравнения (С).

В межкультурной коммуникации может возникнуть вопрос о полной или частичной эквивалентности компаративных фразеологизмов. Сопоставительные исследования УС показывают, что набор элементов А в разных языках более или менее схож и отражает категоризацию действительности, которая отражена в идеографической классификации УС [3, 74—89]. Этнокультурной спецификой обладают в первую очередь образы УС. И надо отметить, что даже при общности элементов А и С компаративные фразеологизмы с различными образами нельзя назвать полными эквивалентами. Как пишет В. И. Зимин, «без образа, т. е. без внутренней формы, нет значения фразеологизма, как нет и самого фразеологизма» [2, 32].

При общении на русском языке китайские студенты сталкиваются с необходимостью понимать имплицитные основания сравнения © и тогда, когда эксплицитно в речи присутствуют только элементы А и В. Наша цель — определить, могут ли китайские студенты, изучающие русский язык, интуитивно понимать такие сравнения. Актуальность этого исследования обусловлена важностью фразеологической компетенции в межкультурной коммуникации.

Для достижения цели нами было проведено два направленных ассоциативных эксперимента. Участниками первого эксперимента стали носители русского языка в возрасте от 18 до 35 лет. Целью эксперимента было выявление круга образов-эталонов УС, которые часто используются в речи молодежи при описании характера и поведения человека. Эксперимент показал, что в УС, которые используют наши респонденты, представлены в основном зооморфный, антропоморфный, анимический и библейский культурные коды. Зооморфный код наиболее распространен, что вообще свойственно русской языковой картине мира. В сравнениях с антропоморфным кодом релевантными оказались только половозрастные признаки человека. Библейский код используется для образной характеристики самых общих этических категорий, при этом были названы только три эталона: ангел, чёрт и бог. Анимический код представлен словами «лёд» и «камень», но эти реакции были очень частотными.

Нами было выделено 17 наиболее распространенных эталонов, которые вошли в анкету для второго эксперимента. Его участниками стали китайские учащиеся ПГУ им. Шолом-Алейхема в возрасте от 14 до 35 лет. В анкете были заданы элементы А и В, но отсутствовал элемент С — основание сравнения. Его и должны были самостоятельно определить респонденты. Анализ их реакций позволил прийти к следующим выводам.

Далеко не всегда китайские студенты адекватно интерпретировали компаративные фразеологизмы с зооморфным культурным кодом. Этот код был представлен в нашей анкете стимулами «как ягненок», «как собака», «как волк», «как баран», «как осёл», «как лиса», «как сорока», «как рыба», «как петух», «как заяц». Наиболее прозрачной для носителей китайского языка оказалась внутренняя форма УС с образным компонентом «как лиса». 91 %

респондентов дали на этот стимул реакцию «хитрый». Единичными оказались реакции «умный», «лукавый», 5 % респондентов не смогли дать реакции на этот стимул.

Также без труда большинство респондентов смогли интерпретировать сравнение «как собака»: 70 % участников эксперимента дали на этот стимул реакцию «верный» или «преданный. Другие реакции были единичными и основывались на личном опыте общения с этим животным. Среди ответов встретились такие основания для сравнения с человеком, как «послушный», «активный», «надежный», «трудолюбивый», «голодный». 9,5 % участников эксперимента не смогли интерпретировать это сравнение.

Сравнение «как волк» было адекватно понято более чем в половине случаев. 49 % респондентов дали на этот стимул реакцию «злой», 19 % — «свирепый», «кровожадный», «жестокий» и «бездушный». Другие реакции по преимуществу содержат негативные характеристики — «жадный», «неблагодарный». Единичная реакция «голодный» вписывается в систему русских УС. 4 % респондента не смогли интерпретировать это сравнение.

Около половины респондентов дали реакцию в виде устойчивого сравнения на стимул «как осёл»: 46,5 % — «упрямый», 4,5 % — «глупый». Другая распространенная реакция связана с необычной прагматикой основания для сравнения — не упрямый, а упорный, качество близкое, но оцененное положительно. Таких реакций было 12 %. Респонденты отмечали также вспыльчивость (7 %), плохой характер в целом (4,5 %), единичными были ответы «честный», «простодушный», «скромный», «трудолюбивый» и т. д. — большая часть этих реакций обусловлена тем, что осёл — вьючное животное, безропотно таскающее на спине немалый груз.

Стимул «как ягненок» вызвал большое разнообразие реакций, среди которых только 21 % вписывается в систему УС русского языка: 14 % — «кроткий», 7 % — «невинный». Остальные ответы отражают восприятие ягненка скорее в китайской культуре — были даны реакции «мягкий, ласковый, нежный» — 14 %, «слабый, тщедушный, маленький» — 14 %, были отмечены доброта, беззащитность, наивность ягненка; 16 % респондентов отметили его внешний вид — реакции «красивый», «милый», «белый» и т. д.

Стимул «как баран» также дал неоднозначные реакции. Встречались указания на прямо противоположные качества, так, встретились ответы и «сильный», и «слабый». Появление таких реакций, как «слабый», «кроткий», «мягкий», «бедный» обусловлено, на наш взгляд, неразличением значений слов «баран» и «ягненок» некоторыми респондентами. В системе русских УС баран является эталоном глупости и упрямства. Ни один из носителей китайского языка, участвовавших к эксперименте, не дал реакции «глупый», реакция «упрямый» встретилась в 9 % анкет. Наиболее распространенной оказалась реакция «вспыльчивый», «драчливый» — 26 %, 16 % респондентов сочли, что баран — эталон храбрости, 12 % — что это эталон силы и здоровья. 19 % студентов не поняли это сравнение.

Сравнение «как сорока» также редко интерпретируется адекватно. Только 12 % участников эксперимента приводят основание «болтливый». Лидирующие по количеству реакции отражают скорее китайскую языковую картину мира: 23 % — «заносчивый» и 23 % «радостный, счастливый». Также повторяющиеся реакции — «шумный», «красивый», «свободный». 7 % респондентов не дали никакой реакции на этот стимул.

Интерпретируя сравнение «как рыба», лишь 23 % китайских студентов расценили рыбу как эталон молчаливости. Другие повторяющиеся реакции были связаны в основном с внешними качествами и особенностями поведения рыбы — «гибкий» (12 %), «живой», «подвижный» (7 %), «скользкий» (7 %), «длинный» (4 %). Интересны повторяющиеся реакции «плаксивый» и «забывчивый». Также распространен ответ «свободный» (16 %).

Интерпретируя сравнение «как петух», студенты в первую очередь отметили такие качества, как драчливость (19 %), заносчивость и высокомерие (19 %), трудолюбие и усердие (также 19 %). Только сравнение «драчливый, как петух» входит в систему русских компаративных фразеологизмов. Остальные распространенные реакции, очевидно, связаны с межъязыковой интерференцией. 19 % респондентов оставили эту строку пустой.

Антропоморфный код был представлен в нашей анкете сравнениями «как дитя», «как старый дед» и «как бабка базарная».

Наиболее прозрачным для носителей китайского языка оказалось сравнение «как дитя». Большинство респондентов дали на этот стимул реакции, несущие положительные коннотации, многие из этих реакций вписываются в систему УС русского языка: «невинный», «чистый» (19 %), «наивный» (16 %). Более редкие и уже не связанные с фразеологической системой русского языка реакции — «добрый» (9 %), «милый, симпатичный» (7 %), «маленький» (7 %), «застенчивый» (5 %), «шаловливый» (5 %). 23 % респондентов не смогли интерпретировать это сравнение.

Сравнение «как старый дед» оказалось непонятным для наших информантов. Только 7 % участников эксперимента написали в графе ответов слово «ворчливый». Наиболее распространенной оказалась реакция «медленный» — 23 %. Другие реакции тоже часто были связаны с осознанием старости как немощности: «больной» (5 %), «старый» (5 %), «слабый» (3 %), «забывчивый» (3 %). Были отмечены негативные качества, свойственные старости, — «скупой» (19 %), «упрямый» (5 %), «ленивый» (3 %). Среди положительных качеств, эталоном для которых, по мнению респондентов, может являться старый дед, называли опытность, спокойствие, доброту.

Сравнение «как бабка базарная» также, очевидно, неизвестно испытуемым, но для 35 % оказалось интуитивно понятным — они дали реакции «многословный», «болтливый», «шумный», «громкий», «скандальный» и т. п. Наиболее распространенной оказалась реакция «ворчливый». Другие ответы обусловлены негативными стереотипами о женщине, во многом сходными в русской и китайской культурах: «любопытный», «скупой», «нервный».

Библейский код, представленный сравнениями «как черт» и «как ангел» оказался для наших респондентов достаточно понятными. Стимул «как черт» вызвал негативные реакции. Наиболее распространенным оказалось сравнение «злой, как черт» (35 %). Также часто встречается реакция «страшный, ужасный» (30 %). Реже давались ответы «плохой» (5 %), «порочный» (5 %).

Стимул «как ангел» вызвал однозначно положительные реакции, большинство из которых соотносится с системой русских компаративных фразеологизмов. Более половины респондентов считают, что ангел — эталон доброты (53 %). Также распространенной является реакция в виде сравнения «красивый, прекрасный, как ангел» (19 %). По 5 % респондентов сочли, что ангел — эталон кротости и чистоты. Все эти сравнения есть в словарях УС русского языка. Около 14 % респондентов не смогли интерпретировать это сравнение.

Фетишный код был представлен в нашей анкете сравнениями «как камень» и «как лед». Внутренняя форма этих сравнений для носителей китайского языка тоже вполне прозрачна.

На стимул «как камень» 60 % китайских студентов дали реакцию «твердый», 14 % — «крепкий», 5 % — «жёсткий». УС «крепкий, как камень» и «жесткий, как камень», не существует. Но, по всей видимости, носители китайского языка пока недостаточно хорошо осознают тонкие смысловые различия синонимов, особенно когда они используются в переносном значении.

Стимул «как лёд» в 63 % случаев вызвал у участников эксперимента реакцию «холодный». Остальные ответы редко повторяются. Отмечаются такие качества льда, как «скользкий», «светлый», «чистый», «безжалостный», «хрупкий», «равнодушный».

Таким образом, эксперимент показал следующее:

1. Интуитивно понятными для носителей китайского языка оказались в основном сравнения, представляющие анимический и библейский культурный коды. Сравнения «как ангел» и «как черт» более половины респондентов интерпретируют правильно. По нашему мнению, это связано, с тем, что библейские образы обладают ярко выраженными и очень устойчивыми коннотациями. Также прозрачной для китайских студентов оказалась внутренняя форма УС «как лёд» и «как камень». Свойства неживых предметов проще, чем свойства животных или людей, так что нашим испытуемым было просто выделить одно главное качество камня или льда, которое и становилось основанием для сравнения.

2. Сравнения, представляющие зооморфный код, в ряде случаев интерпретировались адекватно, но чаще вызывали серьезные затруднения. Понятны для иностранных студентов сравнения со следующими образами-эталонами: волк, собака, осел, лиса. Эти образы либо знакомы учащимся по текстам русских сказок, либо имеют в китайском языке такие же коннотации. Однако большинство зооморфных образов имеют в китайской языковой картине мира иную трактовку. Это может привести к серьезным

коммуникативным сбоям, т. к. носитель китайского языка будет совершенно уверен, что интерпретировал сравнение правильно. Так, услышав в чей-то адрес «он ведет себя, как баран», учащийся сочтет, что человека похвалили за храбрость, а не осудили за упрямство.

3. Сравнения, представляющие антропоморфный код, были трудны для интерпретации. Гендерные и возрастные стереотипы, лежащие в основе сравнений различаются в русской и китайской языковой картине мира, что ведет к неадекватному восприятию компаративных фразеологизмов.

4. Носитель китайского языка не понимает русские компаративные фразеологизмы интуитивно, даже если изучает русский язык в России. УС, являющиеся яркой приметой экспрессивной разговорной речи, редко встречаются в учебных текстах, но умение их правильно понимать и использовать в речи — важная составная часть фразеологической компетенции иноязычных студентов. Необходимо специально знакомить иностранных учащихся с системой русских компаративных фразеологизмов, постепенно вводя их в мир русской культуры, открывая для них нашу уникальную языковую картину мира.

Литература:

1. Ван Ливэнь. — Внешность человека как объект образной характеристики в системе устойчивых сравнений русского языка: автореферат дисс. к. филол. н. — М.: Московский педагогический университет, 2015. — 26 с.

2. Зимин В. И. Основные роли образа в семантической структуре фразеологизма // Современная фразеология: тенденции и инновации: Коллективная монография. — М., СПб, Брянск: Новый проект, 2016. — С. 32-51.

3. Зыкова Е. И. Идеографическая классификация русских устойчивых сравнений // Устойчивые сравнения в системе русской фразеологии: Коллективная монография. — СПб, Грайфсвальд: Санкт-Петербургский государственный университет. Филологический факультет, 2016. — С. 74-90.

4. Мокиенко В. М. Большой словарь русских народных сравнений / В. М. Мокиенко, Т. Г. Никитина. — М.: ОЛМА Медиа Групп, 2008. — 800 с.

5. Шинделаржова Я. Сравнения как фразеологическая компетенция студентов педагогического профиля начального этапа обучения // Устойчивые сравнения в системе русской фразеологии: Коллективная монография. — СПб, Грайфсвальд: Санкт-Петерьургский государственный университет. Филологический факультет, 2016. — С. 266-272.

Spivakova E. M.,
candidate of philological sciences, associate professor, Sholom-Aleichem Priamursky State University, Birobidzhan

Spivakova M. M.,
master, senior teacher, Sholom-Aleichem Priamursky State University, Birobidzhan

RUSSIAN COMPARATIVE PHRASEOLOGICAL UNITS IN INTERCULTURAL COMMUNICATION (ON THE MATERIAL OF COMPARATIVES REPRESENTING MACROCONCEPT «HUMAN»)

Annotation. The article concerns the interpretation of Russian comparative phraseological units by Chinese speakers. The purpose is to discover if foreigners learning Russian can understand comparative idioms or teachers should pay more attention to them during lessons. The carried out associate experiment allows not only to answer this question but point out groups of comparative units that are more understandable for Chinese students.

Key words: comparative phraseological unit, phraseological competence, intercultural communication, Russian as a foreign language, communicative competence.

References:

1. Wang, Liven. — Appearance of a person as an object of imaginative characteristics in the system of stable comparisons of the Russian language: author's abstract diss. K. Filol. n — Moscow: Moscow Pedagogical University, 2015. — 26 p.

2. Zimin, V. I. The main role of the image in the semantic structure of a phraseological unit // Modern phraseology: trends and innovations: Collective monograph. — M., St. Petersburg, Bryansk: New Project, 2016. — P. 32-51.

3. Zykova, E. I. Ideographic classification of Russian sustainable comparisons // Stable comparisons in the system of Russian phraseology: Collective monograph. — St. Petersburg, Greifswald: St. Petersburg State University. Faculty of Philology, 2016. — p. 74-90.

4. Mokienko, V. M. Big Dictionary of Russian folk comparisons / V. M. Mokienko, T. G. Nikitin. — M.: CJSC «OLMA Media Group», 2008. — 800 p.

5. Shindelarzhova, J. Comparisons as the phraseological competence of students of the pedagogical profile of the initial stage of education / J. Shindelarzhova // Sustainable Comparisons in the System of Russian Phraseology: Collective Monograph. — St. Petersburg, Greifswald: St. Petersburg State University. Faculty of Philology, 2016. — p. 266-272.

УДК 81.26

Толстогузова Е. В.,
ФГБОУ ВО «ПГУ имени Шолом-Алейхема, Биробиджан
доцент

Школьник С. С.,
ФГБОУ ВО «ПГУ имени Шолом-Алейхема, Биробиджан
магистрант

ГАСТРОНОМИЧЕСКИЙ КАЛЕЙДОСКОП ОСТРОВА САХАЛИН

Аннотация. Сахалинская кухня давно стала брендом, она сформировалась благодаря исторически сложившимся обстоятельствам на стыке нескольких культур — русской, японской и корейской. Особенность сахалинской кухни — это в первую очередь своеобразный микст русской и корейской гастрономии.

Ключевые слова и фразы: межкультурная коммуникация, кухни мира, Сахали. н, японская кухня, коррейская кухня, азиатско-тихоокеанский регион, АТР

Корейская кухня была завезена на остров в начале прошлого века переселенцами, прибывшими на остров во время японской мобилизации. Считается, что сахалинская корейская кухня возникла именно в те времена. Стараясь сохранить свою культуру, представители корейского народа бережно передавали рецепты блюд из поколения в поколение и блюда корейской кухни, которые распространены на остров — это та настоящая еда бедных крестьян, которая сохранила свою аутентичность благодаря своеобразной резервации на острове. Именно эти блюда стояли на столах в корейских домах в конце позапрошлого и начале прошлого веков.

Заслуживает внимания тот факт, что в большей степени русский народ перенял особенности корейской кухни, нежели наоборот. По нашему мнению, это объясняется следующим фактом. Отрицание культурных различий свойственно людям, не имеющим никакого опыта общения с представителями других культур и знакомых только с монокультурной средой, а Южная Корея, на протяжении столетий являлась моноэтничной страной, в связи с чем собственная культура считалась единственно возможной. В целом, для российско-корейской межкультурной коммуникации сложилась подобная ситуация по причине того, что в России насчитывается более 140 народностей и этнических групп, постоянно живущих здесь. Поэтому среднестатистический россиянин привык жить в поликультурном контексте, хотя и с учетом доминирования русского языка и российских культурных привычек. Чем

дольше человек живет в инокультурной среде, тем сильнее он интересуется местными обычаями и стилями. Интеграция культурных различий подразумевает, что человек не только обладает способностью подстроиться под ситуацию межкультурного общения и адекватно реагировать на поведение партнера из другой культуры, но и может как бы «переключать» свое восприятие и поведение между двумя или несколькими культурами, чувствовать себя в зависимости от обстоятельств представителем либо одной, либо другой культуры.

Другой причиной, послужившей адаптации корейской кухни на русской территории, послужила, по-видимому, простота приготовления блюд. Все ингредиенты более чем доступны на Сахалине: папоротник, дикий чеснок, морковь, лопух, морская капуста и морской виноград, кальмары, крабы и гребешки.

Блюда корейской кухни встречаются практически в каждом сахалинском кафе. Хе, пян-се, ким-чи (чим-ча), хемультан, дяп-че и многие другие блюда — повседневность и в меню общепита, и на кухнях сахалинских домохозяек, например, традиционный русский гарнир в виде жареной картошки сочетают с острой капустой ким-чи или хе. Кроме того, уже готовые салаты и соленья продаются в магазинах и на рынках.

Если вы не любите блюда японской кухни — значит, вы не пробовали их на Сахалине, так говорят островитяне. Географическое положение Сахалинской области, близость стран Азиатско-Тихоокеанского региона, разнообразие водных биологических ресурсов делает остров гастрономической «меккой» для любителей японской кухни.

Еда является важнейшим ресурсом и всегда выступает одним из главных аспектов коммуникации, также еда может служить маркером толерантности: выражается либо гостеприимство и трапеза разделяется с гостем еду, или, наоборот, прослеживается стремление ограничить доступ чужаков к пищевым ресурсам.

В наше время расширение межкультурного диалога идет очень активно, будучи следствием общего процесса глобализации. Разные участники этого процесса постоянно обмениваются пищевыми брендами, а чужие пищевые традиции входят в наш рацион. На современном этапе Япония для россиян интересная, экзотическая, живописная страна. В качестве узнаваемых символов Японии служат различные культуронимы, или колоритные слова. Такими словами являются названия блюд японской кухни: суши, сашими, спайси, роллы и сотни других блюд из Страны восходящего солнца успешно воплощаемых на Сахалине. Многие из этих деликатесов неведомы в своем истинном виде жителям российских городов, расположенных на континенте, ввиду территориальной отдаленности и отсутствием прямого межкультурного взаимодействия с представителями японской культуры. Более того, само понятие о японской кухне подчас извращено, однако имитация японской кухни встречается практически в каждом городе России и с каждым годом набирает обороты популярности. В результате глобализации культурные границы блюд могут расплываться, а смешение традиций рождает новые продукты.

Говоря о гастрономическом туризме на остров Сахалин, стоит отметить, что популярностью пользуются гастрономические изыски не только пришлых культур, но и зародившиеся непосредственно на острове и ставшие его символами: сахалинская красная икра, красная рыба, корюшка, крабы. В сезон местные рынки пестрят деликатесами и образ бабушек, торгующих крабами «с ведра» становится все более узнаваемым.

В результате межкультурного взаимодействия изменяются оба фактора процесса. Пищевые пристрастия могут заимствоваться, трансформируясь в рамках традиций воспринимающей культуры. В современных условиях трудно вообразить культуры, которые не подверглись изменениям в силу глобалистических процессов, однако эти изменения являются не стихийными, а происходят вследствие разнообразных политических, экономических и культурных тенденций, что убедительно демонстрирует взаимосвязь культурных процессов почти во всех странах мира.

Литература:

1. Бровко П. Ф. Береговая зона Сахалина / П. Ф. Бровко, Ю. А. Микишин — Владивосток, 2001 г.

2. Вкусный Сахалин // Журнал «Отдых в России» № 91, — 2017 г.

3. Высоков М. С. История Сахалина и Курильских островов с древнейших времен до начала XXI столетия: Учебное пособие для студентов высших учебных заведений региона по специальности «История» / М. С. Высоков, А. А. Василевский, А. И. Костанов, М. И. Ищенко; отв. ред. д. и. н. М. С. Высоков. — Южно-Сахалинск: Сахалинское книжное издательство, 2008. — 712 с.

4. Пашков А. М. История улиц города Южно-Сахалинска // Материалы XLI научно-практической конференциий преподавателей, аспирантов и сотрудников СахГУ: сб. науч. ст. / ФГБОУ ВПО «Сахалин. гос. ун-т»; [редкол.: А. А. Василевский (отв. ред.) [и др.]. — Южно-Сахалинск: Изд-во СахГУ, 2012. — С. 106-111

5. Сахалинская область: история, современность, перспективы: материалы науч.-практ. конф. (17-18 окт. 2012 г., г. Южно-Сахалинск). — Южно-Сахалинск, 2012. — 299 с

6. Федорчук С. П. Под одним именем: из истории Южно-Сахалинска // V Рыжковские чтения: материалы краевед, науч.-практ. конф., — Южно-Сахалинск, 2012. — С. 31-34.

7. Хорошавин А. В. Главное богатство региона — это люди: [беседа с губернатором обл., чл. Попечител. совета журн. «Родина», о праздновании 65-летия области, истории и соц. — экон. положении региона] / А. В. Хорошавин; записала Е. Зайцева // Родина. — 2012. — № 1. — С. 2-3

8. Ashkenazi M., Jacob J. Food Culture in Japan — Westport, Connecticut, — London, 2003.

9. Ashkenazi M., Jacob J. The Essence of Japanese Cuisine: an Essay on Food and Culture. - University of Pennsylvania Press, 2000.

10. Corson T. The Story of Sushi: An Unlikely Saga of Raw Fish and Rice. - New York, 2008.

Tolstoguzova E. V.,
Associate Professor, Sholom-Aleichem Priamursky State University, Birobidzhan

Shkolnik S. S.,
graduate, Sholom-Aleichem Priamursky State University, Birobidzhan

GASTRONOMIC KALEIDOSCOPE OF SAKHALIN ISLAND

Annotation. Sakhalin cuisine has long become a brand, it was formed due to the historical circumstances at the junction of several cultures — Russian, Japanese and Korean. The peculiarity of Sakhalin cuisine is a peculiar mix of Russian and Korean gastronomy.

Key words and phrases: intercultural communication, world cuisines, Sakhalin, Japanese cuisine, Korean cuisine, Asia — Pacific area, APR

References:

1. Brovko P. F. Sakhalin Coastal Zone /P. F. Brovko, Yu. A. Mikishin — Vladivostok, 2001.
2. Delicious Sakhalin // Journal «Rest in Russia» № 91. — 2017
3. History of Sakhalin and the Kuril Islands from Ancient Times to the Beginning of the XXI century: a Textbook for students of higher educational institutions of the region in the specialty «History» / M. S. Vysokov, A. Vasilevsky, A. I. Kostanov, M. I. Ishchenko. Responsible editor, doctor of science M. S. Vysokov. — Yuzhno-Sakhalinsk: Sakhalin book publishing house 2008. — 712 p.
4. Pashkov A. M. History of the Streets of Yuzhno-Sakhalinsk city // materials XLI scientific and practical conference of teachers, ASPI welts and staff of Sakhalin state University: collection of scientific works. art. / FGBOUVPO «Sakhalin State University»; [A. A. Vasilevsky [et al.]. — Yuzhno-Sakhalinsk: Publishing house, 2012. — P. 106-111.
5. Sakhalin Region: History, Modernity, Prospects: Scientific Materials. –Conference Proceedings, 17-18 Oct. 2012, Yuzhno-Sakhalinsk. — Yuzhno-Sakhalinsk, 2012. — 299p.
6. Fedorchuk. P. Under One Name: from the History of Yuzhno-Sakhalinsk // V Ryzhkov Readings: Materials Local Historian, Conference Proceedings, — Yuzhno-Sakhalinsk, 2012. — P. 31-34.
7. Khoroshavin A. V. Main Wealth of the Region is People: [conversation with the Governor of the region, CH. Trustee. Council journal. «Homeland,» 65 of 65-the anniversaries of area, history and the social. — Econ. position of the region] / A. V. Khoroshavin; recorded E. Zaitseva // homeland. — 2012. — № 1. — Pp. 2-3.
8. Ashkenazi M., Jacob J. Food Culture in Japan — Westport, Connecticut, — London, 2003.
9. Ashkenazi M., Jacob J. The Essence of Japanese Cuisine: an Essay on Food and Culture. - University of Pennsylvania Press, 2000.
10. Corson T. The Story of Sushi: An Unlikely Saga of Raw Fish and Rice. - New York, 2008.

УДК 614.2

Фентисова В. Н.,
ФГАОУ ВО «Дальневосточный Федеральный университет»,
г. Владивосток
аспирант

ЗАТРАТЫ РАБОЧЕГО ВРЕМЕНИ ВРАЧЕЙ В УСЛОВИЯХ НОВОЙ МОДЕЛИ МЕДИЦИНСКОЙ ОРГАНИЗАЦИИ, ОКАЗЫВАЮЩЕЙ ПЕРВИЧНУЮ МЕДИКО-САНИТАРНУЮ ПОМОЩЬ

Аннотация. Статья посвящена изучению затрат рабочего времени врачей с помощью хронометража в условиях новой модели медицинской организации, оказывающей первичную медико-санитарную помощь. В исследовании приняли участие врачи, имеющие значительный опыт работы. По результатам проведенного исследования получено детальное представление о содержании деятельности врачей. Так, установлено, что основная деятельность врача занимает второе место после работы с документацией. Представлены предложения для принятия управленческих решений, направленных на оптимизацию рабочих процессов и расстановку кадров.

Ключевые слова: хронометраж, система здравоохранения, рабочее время врачей, основная деятельность, новая модель медицинской организации

Наблюдаемые в последние годы динамичные изменения социально-экономической ситуации в стране актуализировали пересмотр кадровых стратегий руководителей большинства медицинских организаций для обеспечения высоких показателей эффективности деятельности, повышения качества предоставляемых услуг и оптимального распределения имеющихся кадровых ресурсов. Высокие показатели деятельности лечебного учреждения формируются на основе современной, динамичной и, безусловно, эффективной системы управления персоналом, что требует от специалистов управленческого звена знания основных закономерностей функционирования организационных систем в целом [1].

Для принятия взвешенных, адресных и эффективных управленческих кадровых решений руководитель должен владеть оперативной, актуальной и исчерпывающей информацией о специфике работы и качестве предоставляемых медицинских услуг, об основных характеристиках кадрового состава и особенностях внутренней организационной культуры, о специфике функционирования структурных подразделений и медицинской организации в целом. Получение данной информации не является разовым актом, а требует научно обоснованного подхода к организации сбора и анализу данных. Именно поэтому представляется целесообразным рекомендовать внедрение в практику

управленческой работы многопрофильных медицинских организаций регулярное проведение научных исследований, позволяющих получить обширный и достоверный эмпирический материал [2].

Вместе с тем, постановлением Правительства РФ от 26.12.2017 № 1640 (ред. от 01.03.2018) «Об утверждении государственной программы Российской Федерации «Развитие здравоохранения» утвержден приоритетный проект «Создание новой модели медицинской организации, оказывающей первичную медико-санитарную помощь» [3].

Целью проекта является повышение удовлетворенности населения качеством оказания медицинской помощи в амбулаторных условиях, внедрение и развитие пациенториентированной системы оказания медицинских услуг и улучшение производственной среды: сокращения затрат времени медицинского персонала, не связанного непосредственно с медицинской помощью пациентам — например, работа с медицинской документацией, время ожидания пациента у кабинета врача, лишние перемещения медицинского персонала по кабинету и создание благоприятных условий для работы медицинского персонала.

В связи с этим весьма актуален вопрос затрат времени врачей амбулаторно-поликлинического звена при непосредственном приеме пациента.

Научная новизна исследования

Впервые проведено исследование рабочего процесса врачебных специальностей в условиях формирования новой модели медицинской организации, оказывающей первичную медико-санитарную помощь.

Цель исследования

Целью исследования является проведение хронометража работы врачей амбулаторно-поликлинического звена в условиях формирования новой модели медицинской организации и представить предложения для принятия управленческих решений, направленных на оптимизацию рабочих процессов и расстановку кадров.

Материалы и методы

Исследование было проведено в поликлинике, оказывающей первичную медико-санитарную помощь взрослому населению, в условиях компьютеризациии рабочих мест врачей и использованием медицинской информационной системы, позволяющей формировать электронную медицинскую карту амбулаторного пациента.

Метод фотохронометражных наблюдений включает сочетание хронометражных замеров с фотографией рабочего времени. Инструментарий, сроки проведения хронометража по затратам труда на все трудовые операции и необходимое число хронометражных замеров определены по формуле, рекомендованной НИИ труда и ФГБУ «Центральный научно-исследовательский институт организации и информатизации здравоохранения» Министерства здравоохранения Российской Федерации [4].

В качестве основных видов деятельности медицинского персонала предлагают выделить следующие виды работ: основная деятельность,

вспомогательная деятельность, работа с документацией, служебная деятельность, прочая деятельность, личное необходимое время, незагруженное время, посещение на дому.

В исследовании приняли участие врачи — специалисты женского пола, имеющие значительный опыт работы — от 20 лет и более, средний возраст составил 52 года: участковый врач-терапевт, врач-хирург, врач-офтальмолог, ведущие прием без медицинских сестер, и врач-офтальмолог, ведущий прием с медицинской сестрой. Исследование проводилось во время первичных посещений. Согласно принятой классификации был составлен перечень трудовых операций по видам: основная деятельность, вспомогательная деятельность, работа с документацией, служебная деятельность и прочая деятельность.

Результаты исследования

По данным фотохронометражных наблюдений установлено, что первичное посещение пациентами врача терапевта-участкового составило от 10,0 до 20,3 мин. На основную деятельность уходило от 3,5 до 6,0 мин., на работу с документацией от 4,4 до 13,8 мин. Основная деятельность врача терапевта участкового составила 45,4 %, работа с документацией — 51,1 %, служебные разговоры — 2,8 %, прочее (поиск печати врача) — 0,6 %, вспомогательная деятельность — 0,2 %.

Первичное посещение врача-хирурга составило от 6,8 мин до 23,7 мин. На основную деятельность затрачивалось от 1,7 мин до 6,7 мин., на работу с документацией от 3,3 до 13,2 мин. Основная деятельность врача составила 33,8 %, работа с документацией — 58,0 %, вспомогательная деятельность — 5,5 %, служебные разговоры — 3,1 %.

Первичное посещение врача-офтальмолога, ведущего прием без медицинской сестры, составило от 10,1 мин до 23,2 мин. На основную деятельность затрачивалось от 4,7 мин до 12,0 мин., на работу с документацией от 5,1 до 11,0 мин. Основная деятельность составила 48,1 %, работа с документацией — 47,3 %, вспомогательная деятельность — 4,1 %, служебные разговоры — 0,3 %.

Первичное посещение врача-офтальмолога, ведущего прием с медицинской сестрой, составило от 8,2 мин до 20,4 мин. На основную деятельность затрачивалось от 4,1 мин до 11,7 мин., на работу с документацией от 2,3 до 8,7 мин. Основная деятельность врача составила 53,9 %, работа с документацией — 38,4 %, 5,5 %, служебные разговоры — 5,4 %. вспомогательная деятельность — 1,2 %, прочее (поиск карты амбулаторного пациента) — 1,1 %.

Выводы

Результаты проведенного исследования свидетельствуют, что в среднем на приеме врача без медицинской сестры доля основной деятельности составляет 42,4 %, работа с документацией — 52,1 %. Кроме того, организация работы врача была бы более успешной, если бы отсутствовали случаи, когда

врачи на приеме затрачивали время на поиск печати и карт амбулаторного пациента.

В целях повышения качества оказания медицинской помощи населению прежде всего необходимо:

– в условиях недостаточного обеспечения сестринским персоналом, проводить встречи со студентами медицинских колледжей для привлечения и мотивации молодых специалистов;

– рассмотреть возможность укомплектования сотрудниками без медицинского образования для работы с документацией, например, документоведами, что позволило бы более рационально перераспределить трудовые нагрузки врачей;

– включить в учебную программу высших и средних медицинских образований основы программного обеспечения в медицинских организациях, работы с электронными историями болезни и другими медицинскими документациями [5];

– организовать рабочее места врача по системе «5С» с оптимальной расстановкой мебели, техники, систематизацией документов и визуализацией рабочего пространства [6].

Таким образом, по результатам проведенного хронометража получено детальное представление о содержании деятельности врачей в условиях новой модели медицинской организации, оказывающей первичную медико-санитарную помощь, и представлены предложения для принятия управленческих решений, направленных на оптимизацию рабочих процессов и расстановку кадров.

Литература:

1. Армстронг М. Стратегическое управление человеческими ресурсами. М.: «ИНФРА-М»; 2002.

2. Зайцева Н. В., Присяжная Н. В., Богачанская Н. Н., Павлов С. В., Шурупова Р. В., Дубограй Е. В., Воробьева Г. Ю. Хронометраж рабочего времени как инструмент оценки и формирования организационной культуры в медицинской организации // Социология медицины, № 2, 2015; 14 (2): 35—40.

3. РФ. Правительство «Об утверждении государственной программы Российской Федерации «Развитие здравоохранения»: постановление Правительства от 26.12.2017 № 1640 [Электронный ресурс]: ИПС «ГАРАНТ».

4. Шипова В. М. Нормирование труда в здравоохранении. Лекции. — М.: Типография РИО ФГБУ «ЦНИИОИЗ» Минздрава России, 2013. — 88 с.

5. В. И. Стародубов, И. М. Сон, М. А. Иванова, В. В. Люцко, О. В. Армашевская, Т. А. Соколовская, М. Н. Бантьева. Затраты рабочего времени врачей амбулаторного звена по данным фотохронометражных исследований // Менеджер здравоохранения, № 8, 2014:18 — 22.

6. РФ. Мин-во здравоохранения. Государственная корпорация по атомной энергии «Росатом». Федеральный проект «Бережливая поликлиника».

Применение методов бережливого производства в медицинских организациях. Открытие проектов по улучшениям. Методические рекомендации. 2017. [Электронный ресурс]: ИПС «ГАРАНТ».

Fentisova V. N.,
postgraduate, Far Eastern Federal University, Vladivostok

THE COST OF WORKING TIME OF PHYSICIANS IN A NEW MODEL OF MEDICAL INSTITUTION PROVIDING PRIMARY HEALTH CARE

Annotation. The article is devoted to the study of the cost of working time of physicians. The information was obtained by using timing with the help of timekeeping of working time of physicians in a new model of medical institution providing primary health care. The study involved doctors with significant experience. According to the results of the study, a detailed idea of the content of the activities of doctors was obtained. The main activity of the doctor takes the second place after work with documentation. Proposals aimed at optimization of working processes and personnel placement are presented.

Key words: timekeeping, healthcare system, doctors ' time costs, basic activity, new model of medical institution

References:

1. Armstrong M. Strategic Human Resource Management. Moscow: INFRA-M; 2002.
2. Zaitseva N. V., Prisiajnaia N. V., Bogachanskaia N. N., Pavlov S. V., Shurupova R. V., Dubograii E. V., Vorobieva G. Yu. The timekeeping of working time as a tool of evaluation and formation of organizational culture in a medical institution // Sociology of medicine, № 2, 2015; 14 (2): 35—40 p.
3. Russian Federation. Government «About the approval of the state program of the Russian Federation «Health development» government decree from 26.12.2017 № 1640 [Electronic resource]: IRS « GARANT».
4. Shipova V. M. Regulation of labor in health care. Lectures. — Moscow: Typography RIO FSBI «Central research Institute of organization and Informatization of health care» of health ministry of Russia, 2013. — 88 p.
5. V. I. Starodubov, I. M. Sleep, M. A. Ivanov, V. V. Lutsko, Armashevskaya O. V., T. A. Sokolov, M. N. Bantawa. The cost of doctors ' time outpatient segment according fotohronometra research // Health manager, № 8, 2014:18 — 22 p.
6. Russian Federation. Health ministry. State atomic energy Corporation «Rosatom». Federal project «Lean clinic». Application of lean manufacturing methods in medical institutions. Opening improvement projects. Methodical recommendation. 2017. [Electronic resource]: IRS « GARANT».

УДК 81.26

Цзян Ин,
Хэйхэский университет г. Хэйхэ, КНР
к. филол. н., доцент

ОШИБКИ В РУССКОЙ ПИСЬМЕННОЙ РЕЧИ КИТАЙСКИХ УЧАЩИХСЯ[1]

Аннотация. В статье проанализированы графические и орфографические ошибки в русской письменной речи китайских учащихся. Они демонстрируют в целом предсказуемый результат столкновения типологически различных языков — русского и китайского, а именно многочисленные нарушения норм русской графики и орфографии в русской письменной речи китайских учащихся как результат интерференции под влиянием системы родного для китайских учащихся — китайского языка.

Ключевые слова: графические ошибки, орфографические ошибки, нарушение норм русского языка, письменная речи, русский язык, китайский язык.

Приграничная близость северо-востока КНР к России способствует и тому, что русский язык в современном Китае имеет большую официальную поддержку со стороны государства как язык коммуникации с ближайшим в территориальном плане экономическим партнером — Россией. Вследствие этого он активно изучается как иностранный язык в школах и вузах Китая… и является несомненно более популярным изучаемым иностранным языком по сравнению с тем, каковым он является в других странах [5, с. 48—54].

Русская письменная речь предполагает владение графическими и орфографическими навыками письменного выражения мыслей. У большинства китайских студентов, изучающих русский язык с нуля, не сформирована письменная компетенция для использования русского языка в письменной речи, в результате чего имеется много разных видов ошибок, в том числе графических и орфографических.

Графические ошибки, по мнению исследователей, это «разновидность ошибок, связанных с графикой, т. е. со средствами письменности изучаемого языка, фиксирующими отношения между буквами на письме и звуками устной речи. К графическим средствам помимо букв относятся также различные приемы сокращения слов, использование пробелов между словами, прописных букв, абзацев, разного рода подчеркиваний и шрифтовых выделений» [6, с. 199—200].

Системы русского и китайского языков принадлежат к графическим кодам разного типа — иероглифическому (китайский язык) и буквенно-

[1]本文系黑河学院2017年度校级课题《现代俄语地域方言特征研究》（项目编号：YDP201702）阶段性成果。

звуковому (русский язык). Это различие объективно порождает трудности для усвоения графической системы другого языка (в нашем случае — использование русских букв китайскими учащимися) и требует дополнительных когнитивных усилий при обучении знаков другого языка — в нашем случае русской письменности.

Обычно выделяют различные типы графических ошибок в письменной речи студентов, изучающий русский язык. Наш многолетний опыт преподавания русского языка позволяет нам отметить следующие типы графических ошибок в письменной речи китайских студентов, изучающих русский язык.

1. Ошибочные комбинации графических знаков (русских букв) в написаниях русских слов:

а) **употребление одного графического знака вместо другого:** *«кита**и**ская великая стена»* (**и** вместо **й краткое**); *«вкусные конфе**м**ы»* (э**м** вместо ***т***); *«Я купил новый те**п**ефон»* (**пэ** вместо э**л**); *«Я люблю пел**ъ**мени»* (твердый знак вместо мягкого); *«хорошее об**ш**ежитие»* (**ш** вместо **ща**) и др.

Такие ошибочные написания, по нашему мнению, обусловлены графическим сходством визуального «облика» букв русского алфавита: *и-й, т-м, п-л, ь-ъ, щ-ш* (**и похоже на й, т на эм, твёрдый на мягкий знак и т. д.**) Для китайских учащихся, письменные знаки родного языка — иероглифы. Знаки русского письма — буквы имеют другую природу по сравнению с иероглифами, поэтому мелкие различия между схожими внешне (но неодинаковыми!) знаками-буквами русского алфавита часто кажутся для китайского студента несущественными, неактуальными и даже неразличимыми (поэтому и появляются неправильные написания, напр., *щ* вместо *ш, и* вместо й и подобные). Такие факты отмечены не только нами, но и подтверждаются наблюдениями методистов, обучающих китайцев русскому письму [1, с. 8];

б) Ошибочные комбинации графических знаков (русских букв) в написаниях русских слов проявляются **во вставке гласной буквы между согласными на письме:** ***по**рочитал** три великих романа*; *юноше **на**равилась** девушка; свежие **фу**рукты; об**а**разцовое** произведение искусства; моя мама работает в **ши**коле* и др. На наш взгляд, вставка гласной буквы между согласными обусловлена особенностями слоговой структуры слова в китайском языке. В китайском языке структура слога имеет **жёсткий характер**, положение звуков в слоге строго регламентировано: «каждый звук занимает только отведённое ему место. На первом месте всегда стоит согласный звук, за ним следует гласный» [4, с. 8—9]. Открытость структуры китайского слога ограничивает в нем сочетания групп согласных. Особенность структуры слога в китайском языке обусловливает вставку гласного между согласными при произношении (для облегчения произношения) и вслед за этим, при написании слов китайскими учащимися. В русском языке структура слога имеет не такой жёсткий характер, как в китайском языке, в русских словах возможны сочетания групп согласных в слоге и слове (***кн**ига, **шк**ола*) и открытые и

закрытые слоги (напр., стул, дом, рожь и т. д.). Кроме того в русских словах возможны трудные сочетания согласных (напр., родительный падеж существительного — *ржи*, или *рот*, но *во рту*) сон**о**рный *Р*, по степени звучности выше, чем шипящий *ж*.

в) графической ошибкой является **пропуск букв на письме:** пропуск мягкого знака: *серая* ***мыш; очен*** *маленькая* ***семя****; у меня* ***ест*** *много родственников;* пропуск буквы *н*: ***японские*** *журавли;* ***можо*** *мне выйти? большой* ***началик;*** и даже пропуск слогов: *Я* ***поспила*** *в институт;* (вместо поступила) и т. п. Рассуждая о формировании письменных навыков китайских учащихся, можно заметить, что в процессе обучения звуков они различают фонемы русского языка. Но многие русские звуки, получающие отражение на письме в виде букв, не «встраиваются» в характерный для родного китайского языка звуковой ряд, поэтому, по нашему мнению, они зачастую «пропускаются» слуховым анализатором обучающихся, что и является причиной возникновения подобных ошибок;

г) нетипичной ошибкой является **перестановка графических знаков на письме в русской речи китайских учащихся:** *Мне* ***ранавится*** *осень; У бабушки хорошее* ***зьдорове****; Я люблю играть в* ***бильядр*** и др.

Таким образом, приведенные выше примеры свидетельствуют о недостаточной актуальности для восприятия китайскими учащимися букв русского языка, о неполном понимании правильного воспроизведения графических знаков русского языка для передачи необходимого содержания (т. е. правильный письменный облик русского слова напрямую связан с его смыслом), а также о несформированной дифференциации русских знаков в сознании китайских учащихся, овладевающих навыками письменной речи на русском языке.

2. Вторая группа графических ошибок в русской письменной речи китайских студентов связана с неразличением **прописных и строчных букв** (прописная буква может появиться вместо строчной в середине предложения, пункты а, б, в, и наоборот вместо необходимой прописной букв употребляется строчная, например, пункты г, д):

а) Кроме панды, ***Ты*** *ещё знаешь других охраняемых животных?*

б) По радио сообщили, что ***И****звестный режиссёр снимает новый фильм.*

в) Следующими ***Д****инастиями в Китае были Шан и Западная чжоу.*

*г) Я люблю сериал «****в****месте смотреть метеорный дождь». (в собственном названии)*

д) ***к****артину «Праздник Цинмин на реке Бьянхэ» можно считать шедевром китайской живописи (в начале предложения).*

Подобные примеры обусловлены тем, что «в китайском иероглифическом письме нет заглавных (больших) знаков для указания на начало предложения или для выделения собственных названий в тексте» [2, с. 45], но по правилам транскрипционной орфографии китайских собственных имен необходимо писать их с заглавной буквы. В конечном итоге это является нарушением кода

вследствие непонимания правил этого кода и приводит к снижению качества языкового письменного продукта на русском языке.

Орфографические ошибки письменной речи китайских студентов на русском языке.

Следование фонетическому принципу письма и нарушение ведущего принципа русской орфографии — морфологического (а также и традиционного) приводит к появлению разных типов орфографических ошибок в письменной речи китайских учащихся на русском языке.

1. Типичные орфографические ошибки в русской письменной речи китайских учащихся связаны **с правописанием гласных**. Часто наблюдается **неправильное написание гласных в слабой позиции**: (примеры, посмотрите, пожалуйста, на экран) *мол**а**ко, к**а**мпьютер, наш х**а**роший преп**а**даватель, б**а**гатый ч**и**ловек, Я п**а**ю песню, пив**а** сто**е**т 3 юань, Я умею готовить п**и**льмени, Русские любят кр**и**ветки* и др.

Эти случаи отражают тенденцию к фонетическому написанию: китайские учащиеся пишут слово так, как слышат его в произношении русских, либо отражают на письме усвоенные при изучении русского языка как иностранного в учебном заведении правила произношения, поэтому в анализируемых примерах наблюдаются основные тенденции русского произношения: **аканье** (*мол**а**ко, пив**а***) и **иканье** (*п**и**льмени, кр**и**ветки*) и др.;

2. В области **правописания согласных** наблюдаются следующие ошибки, отражающие интерференцию между русским и китайским языками, т. е. взаимодействие разных фонетических систем русского и китайского языков). При этом наблюдается:

А. **Неразличение в произношении звуков [р] и [р'], [л] и [л'], проявляющиеся в смешении на письме букв Р и Л**: *ша**л**иковая ручка, Это наша аудито**л**ия, го**л**ячая лампа, платье из дорогого матель**а**ры, го**р**убое озеро, п**р**охо, мои родите**р**и, Сегодня хо**р**одно на у**р**ице?*

Известно, что в фонетической системе китайского языка отсутствует противопоставление твердых и мягких согласных и нет дрожащих согласных звуков. Переднеязычные передненебные звуки [р] и [р'] для китайцев являются труднопроизносимыми. Китайские учащиеся часто заменяют их на переднеязычные зубные [л] и [л'], которые в артикуляционном отношении близки к переднеязычному звуку [l] в китайском языке. В результате в написаниях на русском языке не различаются буквы [л] и [р]. Подобное смешение звуков [л] и [р] типично и для устной речи китайцев, говорящих на русском языке: *ка**л**андаш* (вместо карандаш), ***л**учка* (вместо ручка) и др.

Б. Неразличение в произношении согласных [г] и [к], [д] и [т], [б] и [п], проявляющееся в смешении на письме букв Г и К, Д и Т, Б и П: *Сегодня холошая по**к**ода? Ты уезжаешь, это прав**т**о? Он любит приро**т**у; Эти **медоты** помогают быстро вылечиться; У меня новые патинки.*

Причины неразличения. В китайском языке отсутствует характерное для русского языка противопоставление согласных по звонкости-глухости.

Соответствующие взрывные согласные образуют в китайском языке пары, различающиеся по иному признаку — наличию или отсутствию придыхания, т. е. произнесенным на сильном выдохе (придыхательным [p], [t], [k] противостоят непридыхательные [b], [d], [g]). Особую трудность для китайцев составляют звонкие согласные [б], [д], [г], которые произносятся ими как полузвонкие [п], [т], [к]. Китайцы отчетливо слышат разницу между своими придыхательными [p], [t], [k] и русскими непридыхательными, но для них несущественно различие взрывных по звонкости, и они его не слышат, так как не могут определить наличие или отсутствие колебания голосовых связок. Поэтому в русских словах как [п], [т], [к], так и [б], [д], [г] — одинаково воспринимаются ими как эквиваленты китайских [b], [d], [g]. Например: ***там*** **и** ***дам, год*** **и** ***кот, день*** **и** ***тень, дело и тело, гости*** **и** ***кости****, башня* и *пашня* звучат для них, по существу, одинаково» [3, с. 84]. Результатом такого неразличения и являются неправильные написания в русской письменной речи китайских учащихся.

3. Ошибки в транслитерации (неправильная передача звукового облика китайского слова средствами русской графики), это обычно проявляются в собственных именах: ***«Тая»*** (вместо кит. 大洋 Dayang **«Таян»**), ***«Иан гуан»*** (вместо кит. 阳光 Yangguang **«Ян гуан»**), ***И хуй чжэнь»*** (вместо кит. 易会珍 Yi Huizhen **«И Хуэйчжэнь»**), ***«Цзян Нань Шью»*** (вместо кит. 江南秀 Jiang Nan Xiu **«Цзян Нань Сю»**), ***«Чжун иоу»*** (вместо кит. 中邮 Zhong You **«Чжун Ю»**) и др.

Это происходит потому, что, во-первых, фонетические системы русского и китайского языков во многом не совпадают, и бывает очень трудно подобрать точное фонетическое соответствие в русском языке для звука китайского языка; во-вторых, китайский создатель вывески недостаточно хорошо знает фонетическую систему русского языка и испытывает трудности при транслитерации китайского собственного имени.

При этом важно отметить примеры, отражающие влияние русского языка на способы транслитерации китайских собственных имен русскими буквами. Для русской графики характерна передача йотированных гласных с помощью букв *я, ю, е, ё*, которые в начале слова и после гласных обозначают два звука (я — йа, ю — йу и т. д.). Эта особенность проявляется и в графическом облике транслитерированных китайских собственных имен: ср.: ***«Иан гуан»*** — **«Ян Гуан»**; ***«Чжун иоу»*** **— «Чжун Ю»**.

Таким образом, нами были проанализированы графические и орфографические ошибки в русской письменной речи китайских учащихся. Они демонстрируют в целом предсказуемый результат столкновения типологически различных языков — русского и китайского, а именно многочисленные нарушения норм русской графики и орфографии в русской письменной речи китайских учащихся как результат интерференции под влиянием системы родного для китайских учащихся — китайского языка.

Литература:

1. Антонова Ю. А. Стилистика и культура русской речи: учеб. пособие для китайских студентов, изучающих русский язык / Ю. А. Антонова, Н. Б. Руженцева, Ли Минь. — Екатеринбург: УрГПУ, 2011. — 178 с.
2. Концевич Л. Р. Китайские имена собственные и термины в русском тексте (пособие по транскрипции) / Л. Р. Концевич. — М.: Муравей, 2002. — 236 с.
3. Панова Р. С. Фонетическая интерференция в русской речи китайцев / Р. С. Панова // Вестник Челябинского государственного университета. — 2009. — № 22. — С. 83-86.
4. Спешнев Н. А. Фонетика китайского языка / Н. А. Спешнев. — Л.: Изд-во Ленинградского университета, 1980. — 142 с.
5. Цзян Ин. Русский язык как иностранный в современном Китая (на материале русского языка в г. Хэйхэ, провинция Хэйлунцзян) / Цзян Ин // Слово: Фольклорно-диалектологический альманах. Материалы научных экспедиций / под ред. Н. Г. Архиповой, Е. А. Оглезневой. — Благовещенск: АмГУ, 2013. — Вып. 10. — С. 48-54. 0,75 п. л.
6. Щукин А. Н. Лингводидактический энциклопедический словарь: более 2000 единиц / А. Н. Щукин. — М.: Астрель: АСТ: Хранитель, 2008. — 746, [6] с.; [150] фот. — 748 с.

Jiang Ying,
candidate of philological sciences, Heihe University, China, Heihe

MISTAKES IN RUSSIAN WRITING OF CHINESE LEARNERS

Annotation. The article analyzes the graphic and spelling errors in the Russian written speech of Chinese students. They demonstrate a generally predictable result of the collision of typologically different languages — Russian and Chinese, namely, numerous violations of the norms of Russian graphics and spelling in the Russian written language of Chinese students as a result of interference under the influence of the system of native Chinese students — Chinese.

Key words: graphic errors, spelling errors, violation of the norms of the Russian language, written speech, Russian language, Chinese language.

References:

1. Antonov, Y. A. Stylistics and culture of Russian speech: study guide. guide for Chinese students studying Russian language / Y. A. Antonov, N. B. Ruzhentseva, Li Ming. — Yekaterinburg: USPU, 2011. — 178 p.
2. Kontsevich L. R. Chinese proper names and terms in the Russian text (transcription manual) / L. R. Kontsevich. — M.: Ant, 2002. — 236 p.
3. Panova R. S. Phonetic interference in the Russian speech of the Chinese / R. S. Panova // Bulletin of Chelyabinsk state University. — 2009. — № 22. — Pp. 83-86.
4. Speshnev N.. Phonetics of the Chinese language / N.. Speshnev. — L.: Leningrad University publ., 1980. 142 p.

5. Jiang Ying. Russian as a foreign language in modern China (by the material of the Russian language in Heihe, Heilongjiang province) / Jiang Ying // Word: Folklore-dialectological almanac. Materials of scientific expeditions / ed. D. Arkhipova, E. A. Oglezneva. — Blagoveshchensk: AMSU, 2013. — Issue. 10. — P. 48-54. 0.75 p. l.

6. Shchukin A. N. Linguodidactic encyclopedic dictionary: more than 2000 units / A. N. Shchukin. — M.: Astrel: AST: Guardian, 2008. — 746, [6] p.; [150] fot. — 748 p.

УДК 341.1

Шереметьева Н. В.,
ФГБОУ ВО «Владивостокский государственный университет
экономики и сервиса», Владивосток
аспирант, доцент

ПРИНЦИП ДОБРОСОВЕСТНОСТИ УЧАСТНИКА ВНЕШНЕЭКОНОМИЧЕСКОЙ ДЕЯТЕЛЬНОСТИ В ТАМОЖЕННЫХ ПРАВООТНОШЕНИЯХ

Аннотация. В статье проанализированы проблемные вопросы правоприменительной практики добросовестного поведения участника внешнеэкономической деятельности при декларировании товаров.

Ключевые слова: таможенный орган, декларант, декларация на товары, внешнеэкономическая деятельность, таможенный контроль, дополнительная проверка, добросовестное поведение, принцип.

В рамках проводимого Международного научно-образовательного форума «Хэйлунцзян-Приамурье» хотелось бы затронуть тему добросовестного поведения участников внешнеэкономической деятельности.

Учитывая высокую значимость регионального экономического сотрудничества со странами Азиатско-Тихоокеанского региона, а также географическое расположение Дальнего Востока, споры с таможенными органами традиционно занимают значимое и существенное место в объеме дел, рассматриваемых арбитражными судами Дальневосточного региона.

При этом вопросы добросовестного поведения участника внешнеэкономической деятельности при декларировании товаров всегда актуальны, поскольку затрагивают каждого субъекта предпринимательских отношений занимающихся внешнеэкономической деятельностью.

Общими требованиями к поведению участников гражданского оборота являются добросовестность и разумность их действий (пункт 3 статьи 10 Гражданского кодекса Российской Федерации).

Вместе с тем, понятие добросовестности является по самой своей природе оценочным. Для применения этого принципа необходимо оценивать, совокупность всех обстоятельств дела, является ли поведение стороны добросовестным, как участника внешнеэкономической деятельности, и если не является, то надлежит принимать решение о возможных правовых последствиях недобросовестности.

С 01.01.2018 в Евразийском экономическом союзе осуществляется единое таможенное регулирование в соответствии с Таможенным кодексом ЕАЭС

(далее — ТК ЕАЭС) и регулирующими таможенные правоотношения международными договорами и актами, составляющими право ЕАЭС, а также в соответствии с положениями Договора о Евразийском экономическом союзе (подписан в город Астана 29.05.2014) (далее — Договор).

Так, при проведении контроля таможенной стоимости товаров таможенный орган вправе запросить у декларанта пояснения в письменной форме о факторах, влияющих на формирование цены товаров, а также об иных обстоятельствах, имеющих отношение к товарам, перемещаемым через таможенную границу ЕАЭС (пункт 2 статьи 313 Кодекса).

При рассмотрении споров арбитражные суды Дальневосточного региона последовательно занимают позицию, ранее сформированную на уровне высшей судебной инстанции.

Согласно абзацу 3 пункта 9 Постановления Пленума Верховного Суда Российской Федерации от 12.05.2016 № 18 «О некоторых вопросах применения судами таможенного законодательства» (далее — Постановление Пленума ВС РФ № 18), от лица, ввозящего на таможенную территорию товар по цене, значительно отличающейся от сопоставимых цен идентичных (однородных) товаров, в целях исполнения требований таможенного законодательства разумно ожидать поведения, направленного на заблаговременное собирание доказательств, подтверждающих действительное приобретение товара по такой цене и доступных для получения в условиях внешнеторгового оборота.

В пункте 9 постановления Пленума ВС РФ № 18 указано, что обязанность предоставлять по требованию таможенного органа документы, необходимые для подтверждения заявленной таможенной стоимости, может быть возложена на декларанта только в отношении документов, которыми тот реально располагает или должен их иметь в силу закона либо обычая делового оборота.

В абзаце 3 пункта 10 постановления Пленума ВС РФ № 18 отмечено, что непредставление декларантом дополнительных документов (сведений), обосновывающих заявленную им таможенную стоимость товара, само по себе не может повлечь принятие таможенным органом решения о корректировке таможенной стоимости товара, если у декларанта имелись объективные препятствия к представлению запрошенных документов (сведений) и соответствующие объяснения даны таможенному органу.

Таким образом, участник внешнеэкономической деятельности, вступая в таможенные правоотношения с таможенным органом при декларировании товара, должен действовать добросовестно путем предоставления таможенному органу запрашиваемых документов.

В течение последних двух лет арбитражными судами рассмотрен ряд интересных споров, в основе каждого из которых констатируется спорность добросовестного проведения участника внешнеэкономической деятельности.

В качестве примера хотелось бы остановиться на примерах судебной практики в части не предоставления прайс-листа, экспортной декларации,

документов о ввозе аналогичных товаров участниками внешнеэкономической деятельности.

Так, в решении от 15.03.2018 по делу № А51-27014/2017, оставленным без изменения постановлением Пятого арбитражного апелляционного суда от 31.05.2018 и постановлением Арбитражного суда Дальневосточного округа от 05.09.2018, Арбитражный суд Приморского края пришел к выводу о несоответствии решения таможенного органа о корректировке таможенной стоимости товаров, оформленных по декларации на товары, поскольку в ответ на запрос о представлении дополнительных документов (информации) декларант представил в таможенный орган имеющиеся у него документы, в том числе переписку с иностранным продавцом, выражающую отказ в предоставлении последним запрашиваемых покупателем документов (прайс-листа), а также пояснения по истребуемой информации об условиях сделки и ее исполнении, с указанием также на невозможность представления конкретных документов, поименованных в запросе таможни. При этом суд указал, что непредставление прайс-листа и экспортной декларации по запросу таможенного органа обусловлено объективными причинами. Обществом сделана попытка истребования этих документов у инопартнера, на что последовал отказ.

Пятый арбитражный апелляционный суд постановлением от 17.09.2018 оставил без изменения решение Арбитражного суда Сахалинской области от 06.07.2018 по делу № А59-2372/2018, указал, что отклонение заявленной таможенной стоимости от ценовой информации, имеющейся в распоряжении таможни, не объяснено декларантом, поскольку общество не представило прайс-листы, экспортную декларацию, а также сведения о соответствии заявленной таможенной стоимости ввозимых товаров рыночной стоимости аналогичных товаров по информации страны отправления. Каких-либо документов о ввозе аналогичных товаров другими участниками внешнеэкономической деятельности либо самим декларантом, в отношении которых таможенная стоимость принята по первому методу, обществом также не представлено.

Тем самым, общество не доказало объективный характер значительного отличия цен на декларируемые товары от ценовой информации, содержащейся в базах данных таможенных органов, в связи с чем не были устранены основания для проведения дополнительной проверки таможенной стоимости, в ходе которой декларанту предоставлена возможность по сбору дополнительных документов, обосновывающих заявленную таможенную стоимость, реализация которой осуществлена обществом формально.

Отдельно необходимо отметить таможенные споры, связанные с не предоставлением декларантом платежных документов об оплате партии товара.

Пятый арбитражный апелляционный суд постановлением от 27.02.2018 оставил без изменения решение Арбитражного суда Приморского края от 14.11.2017 по делу № А51-21861/2017, указал, что ни на момент таможенного

оформления спорных товаров, ни на запрос таможенным органом платежных документов по декларируемым поставкам обществом не представлены таможне без объяснения причин невозможности их представления.

В этой связи, представленные только при рассмотрении дела в суде первой инстанции, платежные документы об оплате товаров оценены судом критически, поскольку законность принятого решения о корректировке таможенной стоимости товаров оценивается судом на дату его принятия, исходя из того объема документов, которые представлены декларантом к таможенному оформлению. Кроме того, судебное разбирательство не может подменять таможенный контроль, в рамках которого декларант не выполнил возложенные на него обязанности и устранился от представления запрошенных документов, обосновывающих согласование цены сделки по заявленной таможенной стоимости, равно как не представил связанные с этим пояснения.

Фактически в ходе проведения дополнительной проверки общество немотивированно уклонилось от представления в установленный таможней разумный и достаточный срок запрошенных документов об оплате товаров и исполнения решений о проведении дополнительной проверки в указанной части, несмотря на то, что такие документы имелись у него в наличии.

Арбитражный суд Дальневосточного округа постановлением от 07.03.2018 оставил без изменения постановление Пятого арбитражного апелляционного суда от 30.11.2017 по делу № А51-20581/2017, указал, что декларант отказался от представления банковских платежных документов по оплате декларируемой партии товара, пояснив, что таких документов он не имеет, так как у продавца имеется значительное количество авансовых платежей за товар, размер которых указан в ведомости банковского контроля.

Представленная ведомость банковского контроля в таможню отражает платежи по контракту, однако из ее содержания, как указал суд, невозможно установить, когда покупателем осуществлена предоплата товара в полном размере, либо какой именно платеж засчитывался в счет оплаты поставленного по спорной декларации товара. Надлежащих пояснений по данному вопросу декларантом таможенному органу не представлено.

Пятый арбитражный апелляционный суд постановлением от 27.09.2018 отменяя решение Арбитражного суда Приморского края от 26.07.2018 по делу № А51-883/2018, указал, что представленное в суд первой инстанции заявление на перевод, подтверждающее оплату спорной партии товаров, при наличии значительного отклонения заявленной таможенной стоимости от ценовой информации, имеющейся в распоряжении таможенного органа, совокупный анализ представленных пояснений и дополнительных документов не свидетельствует о том, что данные обществом объяснения были направлены на обоснование стоимостной характеристики заявленной таможенной стоимости.

Вместе с тем, в рассматриваемом случае суд апелляционной инстанции исходит из того, что в соответствии с решением о проведении дополнительной

проверки обществу предложено представить дополнительно запрошенные документы в срок до 01.11.2017, тогда как заявление на перевод датировано 09.10.2017. Следовательно, общество имело возможность представить его в таможенный орган в рамках проведения дополнительной проверки, однако такой возможностью не воспользовалось.

Таким образом, с учетом правовой позиции, изложенной в постановлении Пленума ВС РФ № 18 в системе действующего правового регулирования таможенных правоотношений по смыслу, придаваемому ему сложившейся правоприменительной практикой, не допускает не добросовестного поведения участника внешнеэкономической деятельности при декларировании товаров при вступлении последним в таможенные взаимоотношения с таможенным органом.

При этом законодатель от участника внешнеэкономической деятельности при декларировании товаров ожидает разумного поведения, направленного на заблаговременное собирание доказательств, подтверждающих действительное приобретение товара по такой цене и доступных для получения в условиях внешнеторгового оборота.

В силу статьи 325 ТК ЕАЭС подтверждение достоверности сведений о формировании стоимости сделки возложено на декларанта и поставлено в зависимость от его добросовестного поведения при сборе документов для подтверждения заявленных в таможенной декларации сведений.

Таким образом, при наличии соответствующей возможности целесообразно заранее (уже на этапе переговоров и заключения сделки) собирать необходимый пакет документов. При отсутствии запрошенных таможней документов надо принять меры по их получению, сохранив доказательства принятия таких мер. Если же у декларанта нет возможности получить истребуемый документ, то причины этого нужно письменно обосновать таможенному органу. При этом любые объяснения должны представляться в таможню заблаговременно, то есть до истечения установленного срока для представления дополнительных документов.

В большинстве случаев суды Дальневосточного округа учитывают добросовестное поведение декларанта, выраженное в совершении им своевременных действий, направленных на получение необходимых документов, и даче соответствующих объяснений о наличии объективных препятствий для их получения.

Пассивная же позиция декларанта, выраженная в прямом отказе от представления дополнительных документов, игнорировании запросов таможенного органа, в последующем, в ходе судебного спора, не позволит воспользоваться преимуществом состязательного процесса — правом на представление доказательств.

При этом механизм контроля таможенной стоимости — важный элемент системы таможенного регулирования внешнеэкономической деятельности. Недобросовестное поведение при декларировании таможенной стоимости может

привести к множеству негативных последствий: к занижению сумм таможенных платежей, подлежащих к уплате; занижению стоимости товара на внутреннем рынке страны по сравнению со стоимостью товара, по которому платежи были уплачены в полном объеме, и, соответственно, к повышению конкурентоспособности товаров, ввезенных недобросовестным участником ВЭД.

Литература:

1. Таможенный кодекс Евразийского экономического союза (приложение № 1 к Договору о Таможенном кодексе Евразийского экономического союза), СПС «КонсультантПлюс».
2. Постановление Пленума Верховного Суда Российской Федерации от 12.05.2016 № 18 «О некоторых вопросах применения судами таможенного законодательства», СПС «КонсультантПлюс».
3. Постановление Арбитражного суда Дальневосточного округа от 05.09.2018 по делу № А51-27014/2017, СПС «КонсультантПлюс».
4. Постановление Пятого арбитражного апелляционного суда Дальневосточного округа от 17.09.2018 по делу № А59-2372/2018, СПС «КонсультантПлюс».
5. Постановление Пятого арбитражного апелляционного суда Дальневосточного округа от 27.02.2018 по делу № А51-21861/2017, СПС «КонсультантПлюс».
6. Постановление Арбитражного суда Дальневосточного округа от 07.03.2018 по делу № аА51-20581/2017, СПС «КонсультантПлюс».
7. Постановление Пятого арбитражного апелляционного суда Дальневосточного округа от 27.09.2018 по делу № А51-883/2018, СПС «КонсультантПлюс».

Sheremeteva N. V.,
postgraduate student, associate professor Vladivostok State University of Economics and Service, Vladivostok

PRINCIPLE OF GOOD FAITH OF THE PARTICIPANT OF FOREIGN ECONOMIC ACTIVITY IN CUSTOMS LEGAL RELATIONS

Annotation. The article analyzes the problematic issues of law enforcement practice of fair conduct of a participant in foreign economic activity when declaring goods.

Key words: customs authority, declarant, goods declaration, foreign economic activity, customs control, additional verification, conscientious behavior, principle.

References:

1. The Customs Code of the Eurasian Economic Union (Annex № 1 to the Treaty on the Customs Code of the Eurasian Economic Union), ATP «Consultant Plus».
2. Resolution of the Plenum of the Supreme Court of the Russian Federation of 12.05.2016

№ 18 «On some issues of the application of the customs legislation by the courts», ATP «Consultant Plus».

3. Resolution of the Arbitration Court of the Far Eastern District of 05.09.2018 in case № A51-27014/2017, ATP «ConsultantPlus».

4. Resolution of the Fifth Arbitration Court of Appeal of the Far Eastern District of 17.09.2018 in case № A59-2372/2018, ATP «ConsultantPlus».

5. Resolution of the Fifth Arbitration Court of Appeal of the Far Eastern District of 27.02.2018 in case № A51-21861/2017, ATP «ConsultantPlus».

6. Resolution of the Arbitration Court of the Far Eastern District of 07.03.2018 in case № A51-20581/2017, ATP «ConsultantPlus».

7. Resolution of the Fifth Arbitration Court of Appeal of the Far Eastern District of 27.09.2018 in case № A51-883/2018, ATP «ConsultantPlus».

РАЗДЕЛ В

Естественные науки

УДК 628.194

Богданова В. Д.,
ФГАОУ ВПО «ДВФУ», Школа Биомедицины, г. Владивосток
аспирант

КОМПЛЕКСНАЯ ГИГИЕНИЧЕСКАЯ ОЦЕНКА ЦЕНТРАЛИЗОВАННОГО ПИТЬЕВОГО ВОДОСНАБЖЕНИЯ ИЗ ПОДЗЕМНЫХ ВОДОИСТОЧНИКОВ НА ОСТРОВЕ РУССКИЙ

Аннотация. Приводятся результаты исследований питьевой воды нескольких систем водоснабжения на о. Русский (Приморский край): из подземного источника, на водонасосной станции и из распределительной сети (водоразборной колонки). Выявлено ухудшение качества питьевой воды в процессе её транспортировки от водонасосной станции к водоразборной колонке во всех четырех системах водоснабжения по микробиологическим и органолептическим показателям. Приоритетные санитарно-химические показатели, определяющие неблагополучие качества воды из подземных водоисточников на этапе распределительной сети, являются железо и мутность.

Ключевые слова: водоснабжение, подземный источник, распределительная сеть, железо, мутность, надежность, Приморский край.

Состояние питьевого водоснабжения является одной из актуальных задач, решение которой необходимо для сохранения здоровья и повышения качества жизни населения [8]. Для предотвращения неблагоприятных последствий употребления воды ненадлежащего качества необходимо совершенствование санитарного контроля и предупреждения неудовлетворительных условий хозяйственно-питьевого водопользования.

Водоснабжение на о. Русский осуществляется из скважинных водозаборов (Q = 4355,0 куб. м/сут.; 16 скважин) [7]. На о. Русский также имеется резервная автономная система водоснабжения с использованием опреснительных установок производительностью 10 тыс. куб. м/сут., которая необходима для организации водоснабжения объектов района Дальневосточного федерального университета (далее — ДВФУ), пожарного

депо, медицинского центра, океанариума, очистных сооружений в коммунальной зоне на острове.

Из 16 скважин, в который осуществляется водозабор, только в 8-ми подземные воды защищены от проникновения поверхностного загрязнения. Изношенность водопроводной сети составляет 59 % и требует технического улучшения, при этом состояние напорно-регулирующих систем работоспособное [7].

Цель исследования: провести оценку санитарно-эпидемиологической надежности систем централизованного питьевого водоснабжения на острове Русский Владивостокского городского округа по трем блокам [6]: санитарное состояние источников водоснабжения, качество питьевой воды в водонасосной станции и качество питьевой воды в водоразборном устройстве.

Материалы и методы: Проведен анализ 14 санитарно-химических и 3 микробиологических показателей питьевой воды, отобранной на разных этапах системы водоснабжения: в скважинах, в водонасосных станциях (ВНС) и из водоразборных колонок в четырех поселках о. Русский (п. Экипажный, п. КЭТ, п. Шигино, п. Рында) за 2018 год. Данные по концентрациям химических веществ в питьевой воде, взятой из скважин и водонасосных станций, принадлежат Краевому государственному унитарному предприятию «Приморский водоканал», которое осуществляет сбор, хранение, водоподготовку и подачу питьевой воды в данных населенных пунктах. Источником информации о качестве питьевой воды, взятой из водоразборных устройств в мониторинговых точках, являлись первичные данные ИЛЦ ФГУЗ «Центр гигиены и эпидемиологии в Приморском крае». Всего в п. КЭТ, п. Экипажный было взято 13 проб, в п. Рында, п. Шигино — 12 проб за 2018 год.

Для бальной оценки санитарно-эпидемиологического состояния были использованы оценочные шкалы санитарно-эпидемиологического неблагополучия подземных источников водоснабжения, надежности водоподготовки и транспортирования питьевой воды в централизованных системах водоснабжения, а также качества питьевой воды из водоразборного устройства по лимитирующим показателям вредности и физиологической полноценности [4]. Исследуемые показатели поделены по показателям вредности на группы согласно СанПиН 2.1.4.1074-01 [5] и ГН 2.1.5.1315-03 [9]. К эпидемиологическим показателям отнесены общее микробное число (ОМЧ, норматив — не более 50 КОЕ/мл), общие колиформные бактерии (ОКБ, норматив — отсутствие бактерий в 100 мл) и термотолерантные колиформные бактерии (ТКБ, норматив — отсутствие бактерий в 100 мл). К санитарно-токсикологическим отнесены нитраты (ПДК = 45 мг/л), фторид-ион (ПДК = 1,5мг/л). К органолептическим — железо суммарно (ПДК = 0,3 мг/л), марганец суммарно (ПДК=0,1 мг/л), магний (ПДК=50 мг/л), цветность (ПДК = 20 градус), мутность (ПДК = 1,5 мг/л). Железо и марганец влияют на окраску воды, магний — на привкус. К обобщенным показателям относится перманганатная окисляемость (ПДК = 5,0 г/л), водородный показатель (ПДК в

пределах 6-9 ед. pH), общая жесткость (ПДК=7,0 мг-экв./л), сухой остаток (ПДК=1000 мг/л), нефтепродукты суммарно (ПДК=0,1 мг/л), поверхностно-активные вещества (ПДК=0,5 мг/л), фенольный индекс (ПДК=0,25 мг/л) [5, 6]. К веществам, относящимся к третьему классу опасности, причислены нитраты, железо, марганец, магний, ко второму классу опасности отнесен фтор, остальным класс опасности не присвоен.

Результаты. По результатам проведенных исследований в источниках водоснабжения не обнаружено превышений гигиенических нормативов ни на санитарно-химические показатели, ни на эпидемиологические, все пробы соответствуют предельно-допустимым значениям. Качественная характеристика по оценочной шкале соответствует допустимому уровню.

В водонасосных станциях населенных пунктов пробы питьевой воды результаты ниже предельно-допустимого уровня, что говорит о стабильности качества питьевой воды на пути от источника водоснабжения станции и при смешении воды из нескольких скважин.

Результаты анализа питьевой воды, взятой из распределительной сети (водоразборных колонок), периодически не соответствует гигиеническим нормативам по микробиологическим и органолептическим показателям (таблица).

Таблица — Доля проб (%), взятых из распределительной сети, которые не соответствуют нормативам и комплексный показатель надежности транспортирования питьевой воды вцентрализованных системах водоснабжения

Населенный пункт	**Железо**	**Мутность**	**ОМЧ**	**ОКБ**	**ТКБ**	**Комплексный показатель**
КЭТ	61,5	61,5	15,4	23,1	15,4	1,05
Рында	58,3	25,0	8,3	16,7	8,3	1,05
Экипажный	46,2	23,1	0	8,3	0	0,8
Шигино	16,7	25,0	16,7	50,0	41,7	1,0

Степень неблагополучия по микробиологическим показателям по шкале санитарно-эпидемиологической надежности транспортирования питьевой воды в системах централизованного водоснабжения оценивается как «крайне неудовлетворительная» для всех сетей, кроме п. Экипажный, который можно отнести к «неудовлетворительной» характеристике, по органолептическим показателям — «крайне неудовлетворительная» для всех, кроме п. Шигино. Комплексный показатель санитарно–эпидемиологического неблагополучия для питьевой воды из распределительной сети от подземных источников равен соответствует умеренной характеристике загрязнения с учетом коэффициентов вклада каждого лимитирующего показателя (обобщённый, органолептический, санитарно-токсикологический, эпидемиологический).

Следует отметить, что наблюдается существенное увеличение % нестандартных проб в распределительной сети по концентрации железа (рисунок) и мутности воды за счет её транспортировки от водонасосной

станции к водоразборной колонке. Данная закономерность наблюдается не только в исследуемых точках на о. Русский, но и на многих территориях Приморского края [3, 1]. Это говорит о вторичном загрязнении воды, прошедшей водообработку, в распределительных сетях в связи с низкими качеством и коррозионной неустойчивостью труб.

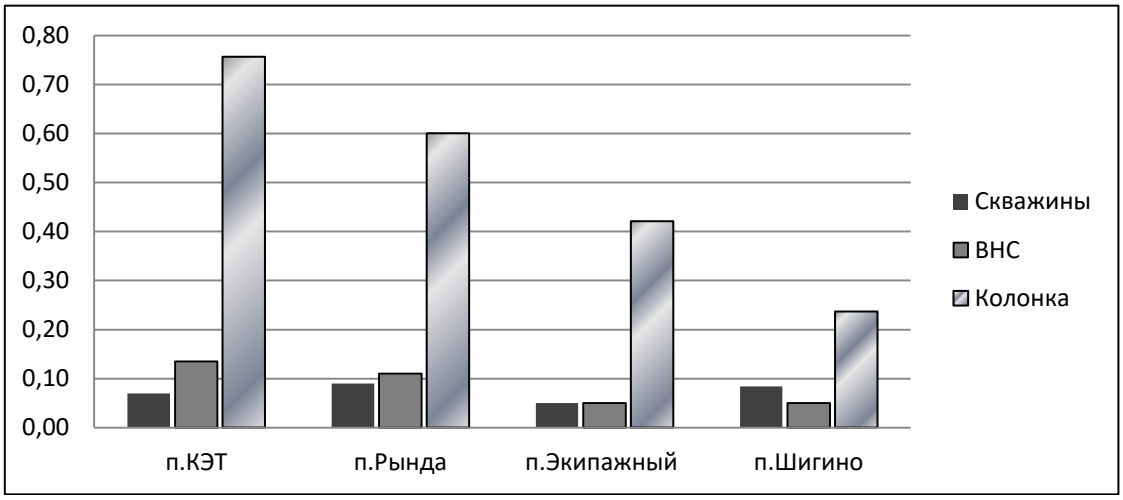

Рисунок — Концентрация железа (суммарно) в питьевой воде централизованного водоснабжения, взятой в подземных источниках, на водонасосной станции и из распределительной сети

Интегральная оценка степени санитарно-эпидемиологического благополучия централизованной системы питьевого водоснабжения из подземных источников о. Русский выявила приоритетные показатели, определяющие неблагополучие качества питьевой воды по органолептическим показателям: железо, мутность и физиологической неполноценности по содержанию фтора 0,1 мг/л. Риск ольфакторно-рефлекторных эффектов в 10 раз превышает приемлемый. Неканцерогенный риск не превышает допустимый уровень.

Выводы:

– Оценка санитарно-эпидемиологической безопасности централизованных систем хозяйственно-питьевого водоснабжения на территории о. Русский выявила, что наиболее высокий вклад в неблагополучие вносит содержание в питьевой воде железа и несоответствие гигиеническим нормативам по мутности и микробиологическим показателям;

– Показано, что загрязнение питьевой воды происходит в процессе её транспортировки от водонасосной станций к водоразборной колонке;

– Комплексный анализ питьевой воды по трем блокам (источник, ВНС, распределительная сеть) дает системное представление для принятия оперативных решений по управлению качеством питьевой воды, включая разработку комплекса приоритетных для данной территории целенаправленных, профилактических и оптимизационных мероприятий по повышению санитарной надежности систем централизованного водоснабжения.

Литература:

1. Богданова В. Д., Сабирова К. М. Влияние железа в системах централизованного водоснабжения на качество жизни населения // Актуальные проблемы науки XXI века: материалы 22ой международной конференции Cognitio. Часть 1. — 2017. С.25-28.

2. ГОСТ Р 51232-98 «Вода питьевая. Общие требования к организации и методам контроля качества».

3. Государственный доклад о санитарно-эпидемиологической обстановке в Приморском крае (2013–2017). Владивосток. Управление федеральной службы по надзору в сфере защиты прав потребителей и благополучия человека по Приморскому краю. Владивосток, 2016. 531 с.

4. Методические рекомендации МР 2.1.4.2370-08 «2.1.4. Питьевая вода и водоснабжение населенных мест. Оценка санитарно-эпидемиологической надежности систем централизованного питьевого водоснабжения» (утв. Федеральной службой по надзору в сфере защиты прав потребителей и благополучия человека, Главным государственным санитарным врачом РФ 16 июня 2008 г.)

5. СанПиН 2.1.4.1074-01 «Питьевая вода. Гигиенические требования к качеству воды централизованных систем питьевого водоснабжения. Контроль качества».

6. СП 2.1.5.1059-01 «Гигиенические требования к охране подземных вод от загрязнения».

7. Схемы водоснабжения и водоотведения Владивостокского городского округа на период 2014-2025 гг. Приложение к постановлению администрации города Владивостока от 31.12.2013 № 3899

8. Федеральный закон «О санитарно-эпидемиологическом благополучии населения» от 30.03.99 N 52-ФЗ.

9. ГН 2.1.5.1315-03 «Предельно допустимые концентрации (ПДК) химических веществ в воде водных объектов хозяйственно-питьевого и культурно-бытового водопользования».

Bogdanova V. D.,
postgraduate, Far Eastern Federal University, School of Biomedicine, Vladivostok

INTEGRATED HYGIENIC ASSESSMENT OF CENTRALIZED DRINKING WATER SUPPLY FROM GROUNDWATER SOURCES ON RUSSKY ISLAND

Annotation. The research presents results of the study of drinking water samples of four water supply systems on Russky Island (Primorsky Region). The study provides three sample results: an underground source, a water pumping station, and a distribution network (standpipe). The study shows the deterioration of the quality of drinking water in the process of its transportation from an underground source to a standpipe in four water supply systems according to microbiological and organoleptic indicators. The priority sanitary-chemical indicators that determine the disadvantage of

water quality from groundwater sources at the distribution network stage are iron and turbidity.

Key words: a water supply, an underground source, a distribution network, iron, turbidity, Primorsky Region.

References:

1. Bogdanova V. D., Sabirova K. M. «The effect of iron in centralized water supply systems on the quality of life of the population» [«Vlijanie zheleza v sistemah centralizovannogo vodosnabzhenija na kachestvo zhizni naselenija»] // Aktual'nye problemy nauki HHI veka: materialy 22th mezhdunarodnoj konferencii Cognitio. Part 1. — 2017. pp.25-28.
2. GOST R 51232-98 «Drinking water. General requirements for the organization and methods of quality control» [«Voda pit'evaja. Obshhie trebovanija k organizacii i metodam kontrolja kachestva»].
3. State report on the sanitary-epidemiological situation in Primorsky Krai (2013–2017) [Gosudarstvennyj doklad o sanitarno-jepidemiologicheskoj obstanovke v Primorskom krae (2013–2017)]. Vladivostok. Upravlenie federal'noj sluzhby po nadzoru v sfere zashhity prav potrebitelej i blagopoluchija cheloveka po Primorskomu kraju. Vladivostok, 2016. 531 s.
4. Metodicheskie rekomendacii MP 2.1.4.2370-08 «2.1.4. «Drinking water and water supply in populated areas. Evaluation of the sanitary and epidemiological reliability of centralized drinking water supply systems» [«Pit'evaja voda i vodosnabzhenie naselennyh mest. Ocenka sanitarno-jepidemiologicheskoj nadezhnosti sistem centralizovannogo pit'evogo vodosnabzhenija»] (utv. Federal'noj sluzhboj po nadzoru v sfere zashhity prav potrebitelej i blagopoluchija cheloveka, Glavnym gosudarstvennym sanitarnym vrachom RF 16 June 2008 year.)
5. SanPiN 2.1.4.1074-01 «Drinking water. Hygienic requirements for water quality of centralized drinking water supply systems. Quality control» [«Pit'evaja voda. Gigienicheskie trebovanija k kachestvu vody centralizovannyh sistem pit'evogo vodosnabzhenija. Kontrol' kachestva»].
6. SP 2.1.5.1059-01 «Hygienic requirements for the protection of groundwater from pollution» [«Gigienicheskie trebovanija k ohrane podzemnyh vod ot zagrjaznenija»].
7. «Schemes of water supply and sanitation of the Vladivostok urban district for the period 2014-2025» [«Shemy vodosnabzhenija i vodootvedenija Vladivostokskogo gorodskogo okruga na period 2014-2025 gg.»] Prilozhenie k postanovleniju administracii goroda Vladivostoka ot 31.12.2013 № 3899
8. Federal Law «On the sanitary and epidemiological well-being of the population» [Federal'nyj zakon «O sanitarno-jepidemiologicheskom blagopoluchii naselenija»] of 30.03.99 № 52-FZ.
9. GN 2.1.5.1315-03 «Maximum Permissible Concentrations (MPC) of Chemicals in the Water of Water Bodies of Household, Drinking, and Cultural-Household Water Use» [«Predel'no dopustimye koncentracii (PDK) himicheskih veshhestv v vode vodnyh ob»ektov hozjajstvenno-pit'evogo i kul'turno-bytovogo vodopol'zovanija»].

УДК 614.2

Бениова С. Н.,
ФГАОУ ВО «ДВФУ», Школа биомедицины, г. Владивосток
д. мед. н., профессор

Кику П. Ф.,
ФГАОУ ВО «ДВФУ», Школа биомедицины, г. Владивосток
д. мед. н., профессор

Ли М. В.,
ФГАОУ ВО «ДВФУ», Школа биомедицины, г. Владивосток
аспирант

ВЫПОЛНЕНИЕ МЕРОПРИЯТИЙ ГОСУДАРСТВЕННОЙ ПРОГРАММЫ В УСЛОВИЯХ МНОГОПРОФИЛЬНОЙ МЕДИЦИНСКОЙ ОРГАНИЗАЦИИ

Аннотация: Представлена оценка степени достижения некоторых показателей государственной программы «Развитие здравоохранения Приморского края на 2013—2020 г.» на примере многопрофильной медицинской организации ГБУЗ «Краевая клиническая больница № 2». Рассмотрено выполнение мероприятий, направленных на укрепление материально-технической базы, повышение уровня удовлетворенности населения условиями оказания услуг.

Ключевые слова: развитие здравоохранения, государственная программа, удовлетворенность населения, независимая оценка, многопрофильный стационар.

В соответствии со Стратегией развития здравоохранения до 2020 года сохранение и укрепление здоровья населения — это одна из ключевых и актуальных тем совершенствования социальной политики Приморского края.

Основной ее целью является увеличение продолжительности жизни населения Приморского края, укрепление их здоровья и снижение смертности от наиболее значимых заболеваний путем обеспечения доступности качественной медицинской помощи каждому жителю края, повышения эффективности медицинских услуг, объемы, виды и качество которых должны соответствовать, с одной стороны, уровню заболеваемости и потребностям населения, с другой — современным достижениям медицинской науки.

В рамках данного направления в 2012 году была утверждена Государственная программа Приморского края «Развитие здравоохранения Приморского края на 2013—2020 г.» (Постановление АПК от 07.12.2012 года № 397-па) (далее- Программа). Программа охватывает наиболее актуальные

проблемы здравоохранения Приморского края. В Программе указаны организационные мероприятия, выполнение которых позволит достичь выполнения ряда целевых показателей, что в свою очередь повлияет на улучшение состояния здоровья населения Приморского края на основе повышения качества и доступности медицинской помощи [2]. С 2013 г. и по настоящее время все государственные медицинские организации Приморского края (далее МО ПК) принимают участие в реализации мероприятий данной Программы.

Государственное бюджетное учреждение здравоохранения «Краевая клиническая больница № 2» (далее — ГБУЗ ККБ № 2) является одним из крупнейших многопрофильных медицинских учреждений Приморского края. Оказывает населению края специализированную по 14 профилям, высокотехнологичную медицинскую помощь — по 6 профилям, а также все виды амбулаторной помощи по 16 профилям включает в себя круглосуточный стационар на 585 коек и поликлинику с прикреплённым населением более 50 000 человек.

В настоящее время комплексная оценка деятельности медицинской организации (далее — МО) — это актуальный и востребованный компонент эффективного стратегического управления [1]. Анализ эффективности реализации государственных программ в условиях отдельной МО может выступать в качестве варианта такой оценки.

Исследование степени достижения показателей и выполнения мероприятий Программы на примере ГБУЗ ККБ № 2 имеет практическое значение для применения данного опыта при изучении эффективности работы других учреждений здравоохранения Приморского края и системы здравоохранения края в целом.

В данной статье мы рассмотрим выполнение некоторых программных мероприятий и достижение целевых индикаторов в рамках 2 подпрограмм Программы за период 2014—2017 г.:

1. Подпрограмма 1. Формирование эффективной системы организации медицинской помощи.

Подпрограмма 2. Совершенствование медицинской помощи, укрепление здоровья населения и формирование здорового образа жизни. В рамках выполнения Подпрограммы 1 было рассмотрено выполнение в ГБУЗ ККБ № 2 программного мероприятия «Обеспечение деятельности, развитие и укрепление материально-технической базы учреждений здравоохранения».

В целях обеспечения оптимальных условий для осуществления лечебно-диагностического процесса, соблюдения санитарно-противоэпидемического режима в период с 2014—2017 г. был проведен ряд архитектурно-планировочных и конструктивных решений с полным ремонтом всех составляющих помещений целого ряда структурных подразделений ГБУЗ ККБ № 2. За 2014—2017 годы были проведены масштабные ремонтные работы: капитальный ремонт 13 структурных подразделений, были открыты 18 новых

палат; ремонт помещений общей площадью более 7000 кв. м; выполнено благоустройство территории.

За последние три года приобретено более 26 крупного единиц диагностического медицинского оборудования; более 300 единиц оборудования для обеззараживания воздуха и стерилизации изделий медицинского назначения; более 100 единиц специализированного оборудования. Масштабное обновление парка медицинского оборудования, улучшение условий труда медицинского персонала оказало положительное влияние на качество медицинской помощи, что позволило достичь 100 % выполнения целевого показателя «количество пациентов, пролеченных в соответствии со стандартами оказания медицинской помощи».

Повышение комфортности пребывания пациентов в отделениях стационара, открытие новых палат для оптимального размещения в стационаре, улучшение условий нахождения в амбулаторном подразделении, новый современный ремонт диагностических и вспомогательных отделений помощи, как в поликлинике, так и в стационаре, значительно улучшило целевой показатель «уровень удовлетворенности населения медицинской помощью».

Проведение Независимой оценки условий оказания услуг в медицинских организациях является одним программным мероприятий в рамках Подпрограммы 1.

Данная оценка является одной из форм общественного контроля и проводится в целях предоставления гражданам информации о качестве условий оказания услуг медицинскими организациями, а также в целях повышения качества их деятельности. Нами были проанализированы результаты анонимного анкетирования пациентов, находящихся на стационарном лечении, на амбулаторном приеме в поликлинике, а также итоги Независимой оценки качества условий оказания услуг в ГБУЗ ККБ № 2, размещенной на сайте Министерства здравоохранения РФ за 2014—2017 г. Уровень удовлетворенности населения начал расти уже с 2014 года и сохранялся на высоком уровне. Согласно итогам независимого анкетирования, в 2017 году качеством условий оказания медицинской помощи в ГБУЗ ККБ № 2 удовлетворены 97,3 % респондентов. По итогам Независимой оценки был составлен рейтинг среди медицинских организаций Приморского края. Стационар ГБУЗ ККБ № 2 занял 9 место, поликлиника — 12 место по результатам голосования населения Приморского края.

Таким образом, на протяжении трех последних лет уровень удовлетворенности пациентов условиями оказания медицинской помощи в ГБУЗ ККБ № 2 сохраняется на высоком уровне.

Таким образом, можно отметить, что за три года реализации государственной Программы успешно выполнены масштабные и затратные мероприятия, которые уже на данном этапе позволили достичь некоторых целевых показателей:

– улучшение комфортности пребывания в стационаре и поликлиники,

сокращение сроков ожидания в поликлинике и стационаре, оптимизация работы регистратуры, обеспечение широким спектром медицинских услуг обеспечивают стабильно высокий уровень удовлетворенности населения медицинской помощью.

– благодаря приобретению нового современного оборудования, улучшению условий выполнения медицинских манипуляций, количество пациентов, пролеченных со стандартами, достигает 100 %.

Литература:

1. Куделина О. В., Еремина С. Л. Эффективность регионального здравоохранения// Экономика региона. 2016. — Т. 12. — № 1. — С. 211-225.

2. Государственная программа Приморского края «Развитие здравоохранения Приморского края» на 2013 — 2020 годы». — Режим доступа: https://docviewer. yandex. ru/view/ (дата обращения 28.04.2019).

Beniova S. N.,
doctor of medical sciences, professor of the Department of public health and prophylactic medicine, Far Eastern Federal University, School of Biomedicine, Vladivostok

Kiku P. F.,
doctor of medical sciences, candidate of technical sciences, professor, director of the Department of Public Health and Preventive Medicine, School of Biomedicine, Far Eastern Federal University, Vladivostok

Lee M. V.,
postgraduate, Far Eastern Federal University, School of Biomedicine, Vladivostok

IMPLEMENTATION OF THE STATE PROGRAM IN A MULTIFIELD MEDICAL ORGANIZATION

Annotation. The paper presents an assessment of the degree of achievement of some indicators of the state program «Development of health care in Primorsky Krai for 2013-2020» on the example of a multifield medical organization of GBUZ «Regional clinical hospital № 2». The article considers the implementation of measures aimed at strengthening the material and technical base, increasing the level of satisfaction of the population with the conditions of services.

Keywords: health care, government program, satisfaction of the population, the independent assessment, the multidisciplinary hospital.

References:

1. Kudelina O. V., Eremina S. L. Efficiency of regional health care. Economics of the region. -2016. — Vol. 12. — № 1. — Pp. 211-225.

2. The state program of Primorsky Krai «Development of health care of Primorsky Krai» for 2013 — 2020». — Mode of access: https://docviewer. yandex. ru/view/ (accessed 28.04.2019).

УДК 574.5

Вшивкова Т. С.,
ФГБУН «Федеральный научный центр биоразнообразия наземной биоты Восточной Азии ДВО РАН», г. Владивосток
доктор философии

Макаренко В. П.,
ФГБОУ ВО «ПГУ имени Шолом-Алейхема», г. Биробиджан
к.б.н., доцент

ИССЛЕДОВАНИЯ ПРЕСНОВОДНОЙ ФАУНЫ В ЗАПОВЕДНИКЕ «БАСТАК» И ЕВРЕЙСКОЙ АВТОНОМНОЙ ОБЛАСТИ

Аннотация. Приводится краткий обзор истории исследования пресноводной фауны заповедника «Бастак» и Еврейской автономной области в целом. Отмечено, что до 2018 г. – начала исследований комплексной Дальневосточной экспедиции, проводимой с участием сотрудников заповедника «Бастак», Приамурского государственного университета им. Шолом-Алейхема и ФНЦ Биоразнообразия ДВО РАН, сведения по пресноводным беспозвоночным заповедника практически отсутствовали. В статье даны общие сведения по составу пресноводной фауны для заповедника и области и указаны недостаточно изученные группы животных.

Ключевые слова: фауна пресных вод, беспозвоночные, амфибиотические насекомые, биомониторинг

Контроль за состоянием пресноводных ресурсов — одна из важнейших задач экологического мониторинга. Чтобы хранить и умножать пресноводные богатства, защищать и оберегать их, необходимо, прежде всего, знать в каком состоянии они находятся. Для этого нужно уметь быстро и адекватно проводить оценку качества вод и выявлять очаги загрязнения, что поможет принимать оперативные меры для ликвидации нарушений. Проводить такую быструю оценку позволяют методы биоиндикации, основанные на использовании организмов — *биоиндикаторов*. Признано, что представители водных беспозвоночных из категории макрозообентоса, являются лучшими биоиндикаторами вследствие крупных размеров, многочисленности и постоянства пребывания в водных объектах. Такие крупные представители бентоса –самый удобный «инструмент» биомониторинга, позволяющий быстро определить здоровье водоёмов и водотоков. К макрозообентосу относятся организмы размером более 2 мм, такие, как моллюски, черви (нематоды, олигохеты, турбеллярии), пиявки, гидры, губки, мшанки, ракообразные, водяные клещи и личинки водных (амфибиотических) насекомых. Особенно показательны при оценке качества вод личинки трёх отрядов насекомых —

подёнки, веснянки, ручейники, составляющие высокочувствительный индикаторный комплекс EPT (аббревиатура латинских названий отрядов: Ephemeroptera + Plecoptera + Trichoptera).

Для того, чтобы осуществлять эффективный контроль за состоянием пресноводных ресурсов необходимо разработать современную систему пресноводного биоассессмента, гармонизированную с мировыми разработками. В России такой системы, принятой как стандарт на государственном уровне, пока не существует. Однако на Дальнем Востоке России такая система (*Дальневосточная система пресноводного биоассессмента = RFE RBPs: Russia Far East Rapid Bioassessment Protocols*), разрабатывается специалистами Международного центра экологического мониторинга ФНЦ Биоразнообразия ДВО РАН (МЦЭМ) и апробируется в регионах Восточной России. Привязанная к местным условиям такая система позволит проводить *региональный биоассессмент* в процессе *экспресс-мониторинга*, направленного на осуществление оперативных наблюдений и сбор данных (Вшивкова и др., 2019).

Таким образом, изучение пресноводных беспозвоночных приобретает важность не только в фундаментальных исследованиях животного мира, но и для выполнения практических задач — осуществления биомониторинга и контроля пресноводных ресурсов. И здесь без знания региональной фауны не обойтись. Следует отметить, что использование макробеспозвоночных в биомониторинге несложная задача, её способны выполнять подготовленные волонтёры из числа школьников, студентов, заинтересованных экоактивистов более взрослого поколения (Вшивкова и др., 2019).

В связи с этим исследования фауны пресноводных беспозвоночных становится весьма актуальной задачей, особенно при создании *региональной системы биоассессмента*, которая будет применима к гидрографическим и биогеографическим условиям Еврейской автономной области.

История исследований пресноводной фауны Среднего Амура в целом охватывает значительный период, но систематизированные сведения по Еврейской автономной области по многим группам отсутствуют. Что касается фауны заповедника «Бастак», то информация по некоторым группам пресноводных беспозвоночных заповедника впервые появились в монографии «Животный мир заповедника «Бастак» (2012), но многие группы беспозвоночных, в том числе некоторые важные индикаторные отряды амфибиотических насекомых в ней не были представлены.

В 2018 г. по инициативе администрации заповедника «Бастак» были начаты планомерные исследования пресноводной гидрофауны в рамках комплексной Дальневосточной гидробиологической экспедиции, проводимой с участием сотрудников заповедника, Приамурского государственного университета им. Шолом-Алейхема и ФНЦ Биоразнообразия ДВО РАН. В результате, наши знания по водным беспозвоночным заповедника «Бастак» начали пополняться.

В данной статье приводятся общие сведения по пресноводной фауне Еврейской АО и заповедника «Бастак», отмечается отсутствие информации или недостаточная изученность таких групп как губки, стрекающие, нематоды, олигохеты, плоские и малощетинковые черви, пиявки, некоторые группы ракообразных, водные клещи, мшанки, тихоходки, ракообразные, а также насекомые из отрядов подёнки, веснянки, сетчатокрылые, водные чешуекрылые, жесткокрылые и двукрылые. Приведенный краткий обзор степени изученности водных беспозвоночных в Еврейской АО и заповеднике «Бастак» позволяет подвести предварительные итоги и определить вектор будущих фаунистических исследований.

Краткий обзор фаунистической изученности основных групп беспозвоночных

Тип ГУБКИ − PORIFERA или SPONGIA. Сведений нет.

Тип СТРЕКАЮЩИЕ – CNIDARIA. Сведений нет.

Тип КРУГЛЫЕ ЧЕРВИ – NEMATODA. Сведений нет.

Тип ВОЛОСАТИКИ – NEMATOMORHA. Сведений нет.

Тип ПЛОСКИЕ ЧЕРВИ – PLATHELMINTHES. Планарии – Turbellaria. В заповеднике «Бастак» обнаружен по крайней мере 1 вид планарий, который пока не определён до вида. Фауна планарий Еврейской АО изучена недостаточно, известно 6 видов, указанных из бас. р. Бира (*Dugesia japonica* Ichikawa & Kawakatsu, 1964) и оз. Тёплое (*Bdellocephala parva* Zabusova, 1936, *Bdellocephala punctata* (Pallas, 1774), *Dendrocoelopsis lactea* Ichikawa & Okugawa, 1958); в водотоках Еврейской АО вероятны находки планариид *Phagocata sibirica* (Sabussow, 1903) и *Phagocata vivida* (Ijima & Kaburaki, 1916).

Тип КОЛЬЧАТЫЕ ЧЕРВИ – ANNELIDA. Класс Поясковые черви – Clitellata.

Подкласс Малощетинковые черви – Oligochaeta. Фауна водных олигохет практически не изучена в Еврейской АО. Для заповедника «Бастак» Авериным А. А. указано всего 2 вида, собранных в почве поймы правого берега р. Бастак (Животный мир…, 2012).

Подкласс Пиявки – Hirudinea. Сведения не систематизированы.

Тип МОЛЛЮСКИ − MOLLUSCA

Класс Двустворчатые – Bivalvia. Предполагается, что фауна двустворчатых ЕАО потенциально может быть представлена 30 видами (Макаренко, Лебединский, 2011). В заповеднике выявлено 7 видов.

Класс Брюхоногие – Gastropoda. Для Еврейской АО сведения не систематизированы, в заповеднике выявлено 7 видов.

Тип МШАНКИ – BRYOZOA. Сведений нет.

Тип ТИХОХОДКИ – TARDIGRADA. Сведений нет.

Тип ЧЛЕНИСТОНОГИЕ – ARTHROPODA.

Подтип РАКООБРАЗНЫЕ — CRUSTACEA. Сведения по классам Жаброногие (Branchiopoda), Максиллоподы (Maxillopoda), Остракоды (Ostracoda) отсутствуют или не систематизированы.

Класс Высшие раки — Malacostraca. Сведения по высшим ракообразным недостаточны, требуются дополнительные исследования.

Подтип ХЕЛИЦЕРОВЫЕ — CHELICERATA. Класс Паукообразные — Arachnida.

Отряд Водные клещи — Hydracarina. До последнего времени фауна водных клещей Еврейской АО оставалась практически не изученной. В результате исследований К. А. Семенченко сведения по гидракаринам юга Дальнего Востока существенно пополнились. В фаунистический обзоре диссертационной работы К. А. Семенченко для Среднего Амура указывается около 40 видов (Семенченко, 2010). Сведения по водным клещам заповедника «Бастак» отсутствуют.

Класс Насекомые — Insecta.

Отряд Подёнки — Ephemeroptera. На основании обзорных статей Т. М. Тиуновой и Е. А. Горовой по фауне юга Дальнего Востока (2012, 2016), число видов подёнок для Еврейской АО составляет не менее 20 видов. Сведения по подёнкам заповедника «Бастак» отсутствуют. Материалы, недавно собранные в результате работ 1-ой и 2-ой Дальневосточных гидробиологических экспедиций 2018—2019 гг. переданы д. б. н. Т. М. Тиуновой и находятся в стадии обработки.

Отряд Стрекозы — Odonata. Систематизация сведений по стрекозам Еврейской области ещё не закончена; для заповедника «Бастак» Е.И. Маликова указала 24 вида (Животный мир…, 2012).

Отряд Водные клопы — Heteroptera. Водные клопы изучены недостаточно как в Еврейской области, так и в заповеднике «Бастак».

Отряд Веснянки — Plecoptera. Первые сведения о фауне веснянок Еврейской автономной области (ЕАО), были опубликованы Ю.И. Запекиной-Дулькейт, которая указала 5 видов для басс. р. Бира (Запекина-Дулькейт, 1959). Затем, Л. А. Жильцова и И. М. Леванидова дополнили список ещё 3 видами, также указанными для р. Бира (Жильцова, Леванидова, 1984). Основной вклад в познание плекоптерофауны Еврейской АО был внесён В. А. Тесленко, которая на основании собственных материалов и сведений вышеуказанных авторов представила аннотированный список, включающий 57 видов из 31 рода и 8 семейств, в котором 46 видов были впервые указаны для ЕАО, в том числе 3 оказались условными эндемиками юга Дальнего Востока России (Тесленко, 2012). Данные по плекоптерофауне заповедника «Бастак» в данном списке отсутствуют. Материал из заповедника, собранный авторами статьи в 2018—2019 гг. передан на определение д. б. н. В. А. Тесленко и находится в стадии обработки.

Отряд Ручейники — Trichoptera. Фауна ручейников ЕАО до настоящего времени специально не изучалась. В. Я. Леванидов и И. М. Леванидова (1962)

указывали *Nemotaulius admorsus* (McL., 1866) и *Apatania zonella* (Zetterstedt, 1840) из оз. Теплое (бас. р. Бира). Из того же озера А. Ниммо (Nimmo, 1995) описал новый род и вид *Thermophylax tyoployensis* (сем. Limnephilidae). В аннотированном списке ручейников Дальнего Востока России сведения по Trichoptera Еврейской АО не выделены отдельно, а включены в общую графу с Амурской областью (Levanidova et. al., 1995).

В период 2003—2004 гг. сотрудниками Лаборатории пресноводной гидробиологии БПИ ДВО РАН в Еврейской АО собран богатый имагинальный материал, в результате выявлено 116 видов ручейников (Арефина, 2005). Первые сведения о трихоптерофауне заповедника приведены Т. С. Вшивковой. в монографии «Животный мир заповедника «Бастак» (2012), затем список пополнился в результате работы 1-ой Дальневосточной гидробиологической экспедиции (Вшивкова, Макаренко, 2018, Makarenko V. P., Vshivkova T. S., 2019). Информация по сборам 2-ой Дальневосточной гидробиологической экспедиции (2019 г.) — в стадии обработки.

Отряд Большекрылые — Megaloptera. Е.И. Маликова указала 1 вид вислокрылок для заповедника в монографии «Животный мир заповедника «Бастак» (2012). Т. С. Вшивкова указывала 2 вида для Еврейской АО (Вшивкова, 1980).

Отряд Сетчатокрылые — Neuroptera. Сведения по водным сетчатокрылым Еврейской АО не систематизированы, нет данных по водным Neuroptera заповедника «Бастак».

Отряд Жесткокрылые — Coleoptera. Сведения по Еврейской АО не систематизированы. Для заповедника указано 2 вида.

Отряд Двукрылые — Diptera. Сведения по Еврейской АО не систематизированы. Е. А. Макарченко с соавторами привёл список двукрылых из сем. Chironomidae для бас. р. Биджан (Макарченко и др., 2014). В заповеднике «Бастак» выявлено 7 семейств водных двукрылых, материал передан на обработку специалистам.

Таблица — Степень изученности некоторых групп водных беспозвоночных в Еврейской АО и заповеднике «Бастак»

Таксоны	**Степень изученности фауны**	
	Еврейская АО	Заповедник «Бастак»
Тип Plathelminthes		
Класс Turbellaria	6	1
Тип Annelida		
Класс Oligochaeta	?	2
Тип Mollusca		
Класс Bivalvia	~30	7
Класс Gastropoda	?	7
Тип Arthropoda		
Подтип Crustacea		
Класс Malacostraca		

Таксоны	**Степень изученности фауны**	
	Еврейская АО	Заповедник «Бастак»
Отряд Decapoda	1	1
Отряд Amphipoda	1	1
Отряд Isopoda	2	1
Класс Arachnida		
Отряд Hydracarina	~ 44	0
Класс Insecta		
Отряд Odonata	?	24
Отряд Ephemeroptera	20	0
Отряд Plecoptera	57	0
Отряд Heteroptera	?	1
Отряд Neuroptera	?	0
Отряд Megaloptera	2	1
Отряд Trichoptera	116	66
Отряд Coleoptera	?	2
Отряд Diptera (сем. Chironomidae)	94	0
Отряд Diptera (др. семейства)	сведения не систематизированы	7

Литература:

1. Арефина Т. И. Фауна ручейников (Insecta, Trichoptera) Еврейской автономной области (Дальний Восток России) // Чтения памяти В. Я. Леванидова. 2005. Вып. 3. С. 312—327.

2. Вшивкова Т. С. Новый вид рода *Sialis* (Megaloptera, Sialidae) и дополнительные данные по распространению дальневосточных вислокрылок // Фауна пресных вод Дальнего Востока. Владивосток. 1980. С.75—79.

3. Вшивкова Т. С., Иваненко Н. В., Якименко Л. В., Дроздов К. А. Введение в биомониторинг пресных вод. Учебное пособие для студентов. Владивосток: Изд-во ВГУЭС. 2019. 208 с.

4. Вшивкова Т. С., Макаренко В. П. Новые данные по фауне ручейников (Insecta: Trichoptera) заповедника «Бастак» по результатам гидробиологической экспедиции 2018 года // Вестник Приамурского государственного университета. 2018. № 3(32). С. 9—15.

5. Дыганова Р. Я. Биологическое разнообразие планарий (Turbellaria, Tricladia, Paludicola): автореф. дисс. … докт. биол. наук. 1995.

6. Дыганова Р. Я., Порфирьева Н. А. Планарии Азиатской части СССР. Морфология, систематика, распространение. Казань: Изд-во КГУ, 1990. 151 с.

7. Животный мир заповедника «Бастак». Благовещенск: Изд-во БГПУ, 2012. 242 с.

8. Жильцова Л. А., Леванидова И. М. Аннотированный каталог веснянок (Plecoptera) Советского Дальнего Востока // Биология пресных вод Дальнего Востока. Владивосток: ДВНЦ АН СССР, 1984. С. 18—45.

9. Запекина-Дулькейт Ю. И. К списку веснянок (Plecoptera) Дальнего Востока // Сообщения Дальневосточного филиала имени В. Л. Комарова Сибирского отделения Академии наук. 1959. Вып. 11. С. 147–149.

10. Макаренко В. П., Лебединский П. В. Двустворчатые моллюски города Биробиджана // Вестник ДВГСГА. Естественнонаучные знания. 2011. № 2(9). С. 132—139.

11. Макарченко Е. А., Макарченко М. А., Орел (Зорина) О. В. Предварительные данные по фауне хирономид (Diptera, Chironomidae) бассейна р. Биджан (Еврейская автономная область, российский Дальний Восток // Чтения памяти Владимира Яковлевича Леванидова. Владивосток. 2014. С. 421—434.

12. Семенченко К. А. Водяные клещи (Acari: Hydrachnidia) юга Дальнего Востока России // Автореферат канд. дисс. 2010. 274 с.

13. Тесленко В. А. Фауна веснянок (Insecta, Plecoptera) Еврейской автономной области // Евразиатский энтомологический журнал. 2012. Т. 11. № 1. С. 29—36.

14. Тиунова Т. М., Горовая Е. А. Фауна поденок (Insecta, Ephemeroptera) Нижнего Амура и его левобережных притоков // Чтения памяти В. Я. Леванидова. 2011. С. 522—539.

15. Тиунова Т. М., Горовая Е. А. Обзор фауны поденок (Insecta, Ephemeroptera) трансграничных вод Южного Приморья // Евразиатский энтомологический журнал. 2016. № 15(6). С. 514—526.

16. Levanidova I. M., Vshivkova T. S., Arefina T. I., Zasypkina I. A. A tabular check-list of caddisflies (Insecta: Trichoptera) of the Russian Far East // Far Eastern Entomologist. 1995. № 16. P. 1—19.

17. Makarenko V. P., Vshivkova T. S. Insecta Trichoptera of the Nature Reserve «Bastak» // Materials of the International Conference “Scientific research of the SCO countries: synergy and integration” — Reports in English. Part 2 (March 12, 2019. Beijing, PRC) P. 135—141.

18. Nimmo A. New species of Hydropsychidae and Limnephilidae (Insecta, Trichoptera) from the Far East of Russia, with description of a new genus of Limnephilidae (Limnephilini) // Occasional papers on Trichoptera Taxonomy. Edmonton, Canada. 1995. № 1. P. 1—15.

Vshivkova T.S.,
Ph.D., Federal Scientific Center of the East Asia Terrestrial Biodiversity,
Vladivostok

Makarenko V.P.,
candidate of biological sciences, Associate Professor, Sholom-Aleichem
Priamursky State University, Birobidzhan

INVESTIGATIONS ON FRESHWATER FAUNA IN THE NATURE RESERVE «BASTAK» AND THE JEWISH AUTONOMOUS REGION)

Annotation. A brief review of the history of the freshwater biota investigation of the «Bastak» Nature Reserve and the Jewish Autonomous Region is given. It is noted that until 2018 – the beginning of research in frame of Far Eastern Complex Expedition conducted with the participation of employees of the «Bastak» Nature Reserve, Primorsky State University after Sholom Aleichem and the Federal Research Center for Biodiversity, Far Eastern Branch of the Russian Academy of Sciences, information on the freshwater invertebrates of the reserve was practically absent. The article provides general information on the freshwater fauna composition for the «Bastak» Nature Reserve and the Jewish Autonomous Region region. The article provides general information on the composition of freshwater fauna for the reserve and the region and indicates insufficiently studied groups of animals.

Key words: freshwater fauna, invertebrates, amphibiotic insects.

References:

1. Arefina T.I. the Fauna of caddisflies (Insecta, Trichoptera) of the Jewish Autonomous region (far East of Russia) // Readings in memory of V.Ya. levanidov. 2005. Vol. 3. P. 312—327.

2. Vshivkova T.S. New species of the genus Sialis (Megaloptera, Sialidae) and additional data on the distribution of the far Eastern Vistula. // Fauna of fresh waters of the Far East. Vladivostok. 1980. P. 75—79.

3. Vshivkova T.S., Ivanenko N.V., Yakimenko L.V., Drozdov K.A. Introduction to freshwater biomonitoring. Textbook for students. Vladivostok: VSUES Publishing house. 2019. 208 p.

4. Vshivkova T.S., Makarenko V.P. New data on the fauna of the brook (Insecta: Trichoptera) of the Bastak reserve according to the results of the hydrobiological expedition of 2018 // Vestnik Priamurskogo gosudarstvennogo universiteta. 2018. no. 3(32). P. 9—15.

5. Diganova R.Y. Biological diversity of planarians (Turbellaria, Tricladia, Paludicola) // abstract of doctoral Diss. 1995.

6. Diganova R.J., Porfireva H.A. Planarian Asian part of the USSR. Morphology, systematics, distribution. Kazan: KSU publishing House, 1990. 151 p.

7. Wildlife reserve «Bastak». Blagoveshchensk: Publishing house BSPU, 2012. 242 p.

8. Zhiltsova L.A., Levanidova I.M. An annotated catalogue of the stoneflies (Plecoptera) of the Soviet Far East // Biology of fresh waters of the Far East. Vladivostok: DVNTs as USSR, 1984. P. 18—45.

9. Zapekina Of Dulcet Y.I. 1959. To the list of stoneflies (Plecoptera) of the Far East // reports of the far Eastern branch named after V.L. Komarov of the Siberian branch of the Academy of Sciences. Vol. 11. P. 147—149.

10. Levanidova I.M., Vshivkova T.S., Arefina T.I., Zasypkina I.A. A tabular check-list of caddisflies (Insecta: Trichoptera) of the Russian Far East // Far Eastern Entomologist. 1995. N 16. P. 1—19.

11. Makarenko V.P., Vshivkova T.S. Insecta Trichoptera of the Nature Reserve «Bastak» // Materials of the International Conference «Scientific research of the SCO countries: synergy and integration» — Reports in English. Part 2 (March 12, 2019. Beijing, PRC) P. 135—141.

12. Nimmo A. New species of Hydropsychidae and Limnephilidae (Insecta, Trichoptera) from the Far East of Russia, with description of a new genus of Limnephilidae (Limnephilini) // Occasional papers on Trichoptera Taxonomy. Edmonton, Canada. 1995. N 1. P. 1—15.

13. Makarenko V.P., Lebedinskiy P.V. Bivalve molluscs of the city of Birobidzhan. Bulletin DVGSGA. Natural science knowledge. 2011. No. 2(9). P. 132—139.

14. Makarchenko E.A., Makarchenko M.A., Orel (Zorina) O.V. Preliminary data on the fauna of chironomids (Diptera, Chironomidae) of the Bijan river basin (Jewish Autonomous region,

Russian far East. // Readings in memory of Vladimir Yakovlevich levanidov. Vladivostok. 2014. P. 421—434.

15. Semenchenko K.A. Water mites (Acari: Hydrachnidia) of the South of the Russian Far East // abstract kand. Diss. 2010. 274 p.

16. Teslenko V.A., the Fauna of stoneflies (Insecta, Plecoptera) Jewish Autonomous region // Eurasian entomological journal. 2012. T. 11. № 1. P. 29—36.

17. Tiunova T.M., Gorovaya E.A. fauna of mayflies (Insecta, Ephemeroptera) of the Lower Amur and its left-Bank tributaries. 2011. P. 522—539.

18. Tiunova T.M., Gorovaya E.A. Review of mayfly fauna (Insecta, Ephemeroptera) of transboundary waters of southern Primorye // Eurasian entomological journal. No. 15(6). P. 514—526.

УДК 43.061

Дроздов К.А.,
ФГБУН «Тихоокеанский институт биоорганической химии моря имени Г.Б. Елякова ДВО РАН», Владивосток
к.б.н.

ИСПОЛЬЗОВАНИЕ ИННОВАЦИОННЫХ МЕТОДОВ ХИМИЧЕСКОГО АНАЛИЗА (ЯМР) ДЛЯ ФОРМИРОВАНИЯ БРЕНДА РОССИЙСКОГО МЁДА НА МЕЖДУНАРОДНЫХ РЫНКАХ

Подделка пищевых продуктов является одной из серьезных проблем современного мира. Это несет ряд серьезных проблем, таких как ухудшения здоровья населения. Негативным итогом массового производства фальсифицированных продуктов является, то, что для добросовестных товароизготовителей производить качественные продукты становится невыгодно, и поэтому честные производители уходят с рынка. По данным СМИ одни из самых подделываемых продуктов на территории Российской Федерации являются: сливочное масло, молоко, красная икра и мёд.

Мед является тем продуктом, для которого нельзя выставить единые строгие стандарты по всей линейки продуктов. Даже такой параметр как влажность меда различается для разных регионов, что уж тут говорить про минорные соединения присутствующие в этом продукте. Ведь даже химический состав многих сортов мёда до конца не изучен, а присутствие или отсутствие этих неизвестных компонентов влияет на биохимические свойства продукта и определяет действительную полезность медов. Одним из путей решения проблемы диагностики качества медовых продуктов является использование современных аналитических методов определения их состава, таких, как методы ядерно-магнитного резонанса (ЯМР). Так, с помощью ЯМР спектроскопии можно с легкостью установить соотношение *a* и *b* глюкозы в продукте (рис.).

В настоящее время в ТИБОХ ДВО РАН проводятся исследования по разработке методов химического анализа медовых продуктов, которые позволят быстро и надёжно оценивать качество мёда и выявлять специфические компоненты, присущие разным сортам мёда, в том числе, обусловленные географическими, сезонными и другими условиями.

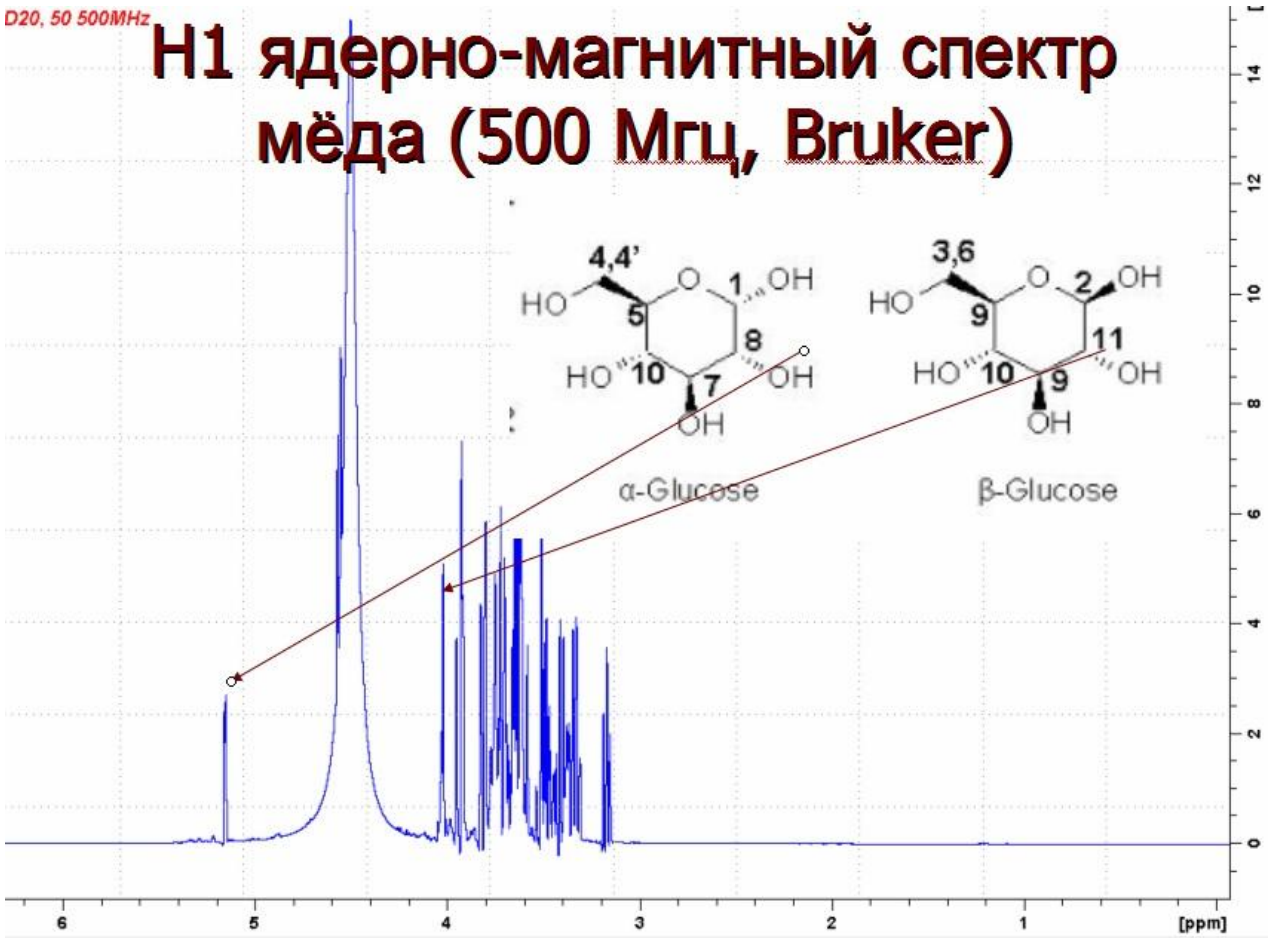

Рисунок — H1 ЯМР спектр меда, полученного на пасеке Южного Приморья

Drozdov K.A.,
Ph. D., G. B. Elyakov Pacific Institute of Bioorganic Chemistry G. B. Elyakova FEB RAS, Vladivostok

THE USE OF INNOVATIVE METHODS OF CHEMICAL ANALYSIS (NMR) FOR THE FORMATION OF THE BRAND OF RUSSIAN HONEY IN INTERNATIONAL MARKETS

Counterfeiting of food products is one of the serious problems of the modern world. This brings a number of serious problems, such as the deterioration of public health. The negative result of appearance such counterfeit products is that it becomes unprofitable for bona fide manufacturers to produce quality products and therefore honest manufacturers leave the market. According to media reports, some of the most counterfeited products in the Russian Federation are: butter, milk, red caviar and honey.

Honey is that product for which it is impossible to expose uniform strict standards on all line of products. Even such a parameter as the moisture of honey varies for different regions, what can we say about the minor compounds present in this product? After all, even the chemical composition of many varieties of honey is not fully understood, and the presence or absence of these unknown components affects the biochemical properties of the product and determines the

actual usefulness of honey. One of the ways to solve the problem of diagnosing the quality of honey products is the use of modern analytical methods for determining their composition such as nuclear magnetic resonance (NMR) methods. Thus, using NMR spectroscopy, it is easy to establish the ratio of *a* and *b* glucose in the product (Fig.).

Currently PIBOC FEB RAS conducts research on the development of methods of chemical analysis of honey products (with NMR using) that will allow to quickly and reliably assess the quality of honey and to identify the specific components inherent in the different varieties of honey, including geographic, seasonal, and other conditions.

УДК 614.2

Кику П. Ф.,
ФГАОУ ВО «ДВФУ», Школа биомедицины, г. Владивосток
д. мед. н., профессор

Кондратьев К. В.,
ФГАОУ ВО «ДВФУ», Школа биомедицины, г. Владивосток
ассистент

РАСПРОСТРАНЕНИЕ МНОГОУЗЛОВОГО ЭНДЕМИЧЕСКОГО ЗОБАВ КРУПНЫХ ГОРОДАХ ПРИМОРСКОГО РЕГИОНА

Аннотация. Были определены закономерности распространения многоузлового эндемического зоба у населения трех возрастных групп, проживающего в двух крупнейших городах Приморского региона: городах Владивосток и Уссурийск. Установлено, чтодинамика распространенности данной нозологии среди подросткового и взрослого населения г. Уссурийск, а также среди взрослого населения г. Владивосток вызывают наибольшее опасение в связи высокими уровнями распространенности. Результаты исследования могут быть использованы при создании адресных программ региональной профилактики заболеваний, ассоциированных с дефицитом йода с учетом действия факторов экзогенной и эндогенной природы, способных влиять на распространение данных заболеваний среди населения Приморского региона.

Ключевые слова: йоддефицитные заболевания, многоузловой зоб, эндемический зоб, Приморский регион.

Введение.

Йоддефицитные заболевания (ЙДЗ) являются распространенными патологиями неинфекционной природы, которые развиваются на фоне дефицита йода в организме человека. Данные заболевания способны оказывать комплексное негативное воздействие на работу всего организма путем влияния на морфологию и функции тиреоидной системы.

В соответствии с аналитическим обзором результатов мониторинга основных эпидемиологических характеристик ЙДЗ у населения Российской Федерации за период 2009—2015 гг., опубликованным «Национальным медицинским исследовательским центром эндокринологии», заболеваемость ЙДЗ в стране ежегодно увеличивается [1].

Приморский регион Российской Федерации относится к эндемичным регионам по ЙДЗ, несмотря на относительную обеспеченность йодом населения, проживающего на данной территории. Исследователями Приморского региона уже было доказано, что возникновение и развитие

заболеваний, ассоциированных с дефицитом йода, у населения региона связано не только с недостатком поступления йода в организм, но также с действием различных факторов экзогенной и эндогенной природы, способных оказывать влияние на усвоение и транспорт йода в организме человека, а также на морфологию и функции щитовидной железы [2].

В связи с этим, выявление динамики и определение закономерностей распространения ЙДЗ, и в частности многоузлового эндемического зоба, среди населения Приморского региона с последующим анализом представляет научный интерес. В фокусе данной работы два крупнейших населенных пункта и промышленных центра Приморского региона: г. Владивосток (численность населения в 2018 году: 604901 чел.) и г. Уссурийск (численность населения в 2018 году: 172 017 чел.)

Вся территория Приморского региона разделена на три биоклиматические зоны, которые характеризуются различными природно-климатическими условиями; кроме того, было показано, что биоклиматические зоны характеризуются различным элементным составом почвы [2,3]. Данные факторы способны оказывать влияние на распространение нозологий, ассоциированных с дефицитом йода.

Таким образом, г. Владивосток располагается в прибрежной биоклиматической зоне, в то время как г. Уссурийск находится в переходной биоклиматической зоне, в связи с чем условия среды, способные оказывать влияние на распространение ЙДЗ (и в частности многоузлового эндемического зоба) у населения, проживающего в данных городах, различны.

Цель работы. Целью данной работы является выявление закономерностей распространенности многоузлового эндемического зоба среди населения двух крупнейших населенных пунктов Приморского региона: г. Владивосток и г. Уссурийск.

Материалы и методы. Статистические данные формы 12 по уровням общей заболеваемости населения трех возрастных групп, проживающегово Владивостоке и Уссурийске, многоузловым эндемическим зобом за период 2005—2013 гг., были предоставлены Приморским краевым медицинским информационно-аналитическим центром. Для анализа полученных закономерностей использовались методы эколого-гигиенической экспертизы, методы описательной статистики.

Результаты и обсуждение.

На первом этапе исследования, на основании статистических данных по общей заболеваемости многоузловым эндемическим зобом детского населения, проживающего в городах Владивосток и Уссурийск, были определены уровни и составлена картина динамики распространенности изучаемой нозологии среди населения детской возрастной группы за период 2005—2013 гг. (Рис. 1)

Из полученной картины видно, что на протяжении всего изучаемого периода заболеваемость многоузловым эндемическим зобом детского населения г. Владивосток была ниже аналогичных уровней заболеваемости

изучаемой нозологией населения детской возрастной группы, проживающего в г. Уссурийск. Стоит отметить, что распространенность многоузлового эндемического зоба среди детского населения Владивостока была наименьшей среди всех возрастных групп населения, проживающего в обоих населенных пунктах.

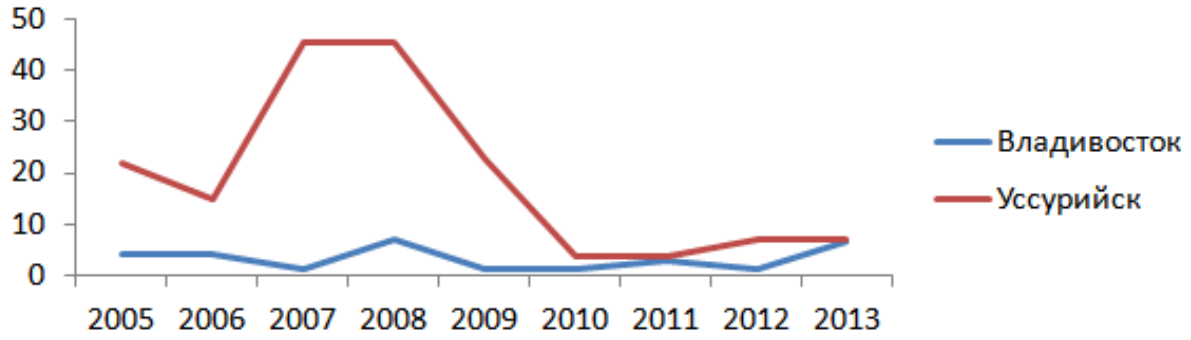

Рисунок 1 — Уровни и динамика распространенности многоузлового (эндемического) зоба у детского населения Владивостока и Уссурийска (на 100000 населения)

По итогам изучаемого периода, распространенность многоузлового зоба среди детского населения Уссурийска снизилась (с 21,82 на 100000 населения в 2005 году до 6,92 в 2013 году, прирост составил -68,28 %). Период 2006-2007 гг. характеризуется значительным увеличением уровня заболеваемости изучаемой нозологией среди детского населения г. Уссурийск (14,92 в 2006 году, 45,55 в 2007 году). В период 2008-2010 гг. в динамике распространенности изучаемой нозологии среди детского населения Уссурийска наблюдается период резкого спада заболеваемости (с 45,6 в 2008 году до 3,76 в 2010 году), после которого заболеваемость удерживалась на схожем уровне с незначительным повышением в 2012 году.

В целом, у детского населения обоих населенных пунктов уровни заболеваемости многоузловым зобом были наименьшими на протяжении изучаемого периода в сравнении с аналогичными уровнями в других возрастных группах. Это согласуется с литературными данными, в соответствии с которыми детское население в меньшей степени подвержено возникновению и развитию многоузлового эндемического зоба [4].

На следующем этапе работы, аналогичным образом на основании статистических данных по уровням общей заболеваемости многоузловым эндемическим зобом за 2005-2013 гг., были определены уровни и составлена картина динамики распространенности данного заболевания у подросткового населения, проживающего в г. Владивосток и г. Уссурийск (Рис. 2).

На протяжении всего рассматриваемого периода, уровни заболеваемости изучаемой нозологией среди подросткового населения г. Уссурийск превышали аналогичные уровни заболеваемости населения подростковой возрастной группы, проживающего в г. Владивосток.

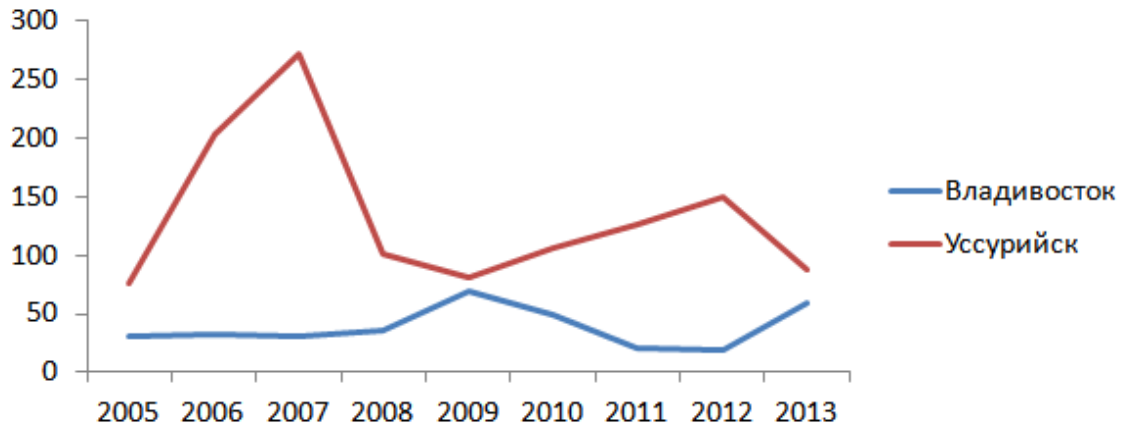

Рисунок 2 — Уровни и динамика распространенности многоузлового (эндемического) зоба у подросткового населения Владивостока и Уссурийска (на 100000 населения)

По итогам отчетного периода уровень заболеваемости многоузловым эндемическим зобом у подросткового населения, проживающего в Уссурийске, возрос (75,5 в 2005 году, 87,57 в 2013 году, прирост составил 15,9 %). В динамике распространенности многоузлового зоба среди подросткового населения г. Уссурийск периоды 2005-2007 гг., 2009-2012 гг. характеризуются тенденцией к увеличению распространенности изучаемой нозологии, в то время как периоды 2007-2009 гг., 2012-2013 характеризуются спадом распространенности. Наивысший уровень заболеваемости в исследуемом периоде наблюдался в 2007 году и составил 271,39, но уже к 2009 году снизился до 80,23.

В динамике распространенности многоузлового эндемического зоба у населения подростковой возрастной группы, проживающего в г. Владивосток, период 2005-2008 гг. характеризуется удерживанием уровней общей заболеваемости данной нозологией примерно на одном уровне (30,66 в 2005 году, 35,07 в 2008 году), после которого наблюдался короткий период роста общей заболеваемости (80,23 в 2009 году) с последующим снижением заболеваемости в 2009-2011 гг. (21,29 в 2011 году). В периоде 2011-2012 гг. наблюдался незначительный спад уровней общей заболеваемости с последующим возрастанием (59,97 в 2013 году).

Несмотря на то, что подростковое население менее подвержено возникновению и развитию многоузлового (эндемического) зоба, чем население среднего и старшего возраста, по современным представлениям значительную роль в формировании данного заболевания оказывает гормональная перестройка, связанная, прежде всего, с половым созреванием, и формирующая повышенную потребность организма в тиреоидных гормонах [5]. Это в свою очередь может способствовать увеличению распространенности данной нозологии среди подросткового населения наряду с дефицитом поступления йода в организм и действием других экзогенных и эндогенных факторов, способных оказывать влияние на работу тиреоидной системы.

Далее была составлена картина динамики распространенности многоузлового зоба среди населения данной возрастной группы за период 2005-2013 гг. (Рис. 3)

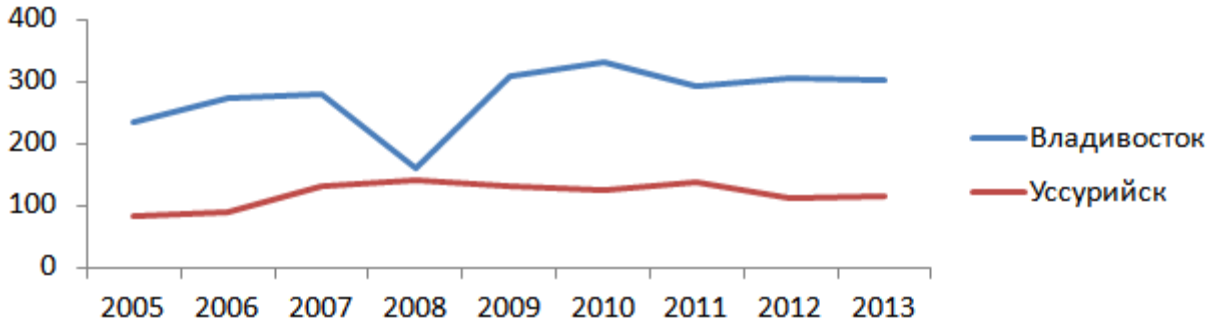

Рисунок 3 — Уровни и динамика распространенности многоузлового (эндемического) зоба у взрослого населения Владивостока и Уссурийска (на 100000 населения)

Из полученной картины динамики очевидно, что уровни общей заболеваемости изучаемой нозологией взрослого населения г. Владивосток превышали аналогичные уровни заболеваемости взрослого населения г. Уссурийск на протяжении всего исследуемого периода. Распространенность многоузлового эндемического зоба возросла как среди взрослого населения г. Владивосток (с 234,31 в 2005 году до 302,44 в 2013 году, прирост составил 29 %), так и среди взрослого населения г. Уссурийск (с 82,72 в 2005 году до 113,11 в 2013 году, прирост составил 36,7 %). В картине динамики распространенности изучаемой нозологии среди населения взрослой возрастной группы, проживающего в г. Владивосток, после повышения уровня общей заболеваемости в 2006-2007 гг. следует период резкого сокращения уровня заболеваемости населения (159,03 в 2008 году), который сменяется таким же периодом резкого роста заболеваемости. Рост общей заболеваемости становится менее выраженным к 2010 году, после чего следует незначительный спад уровня заболеваемости многоузловым эндемическим зобом. Период 2011-2013 гг. характеризуется удерживанием заболеваемости примерно на одном уровне (с незначительным повышением в 2012 году и незначительным снижением в 2013 году). В динамике распространенности многоузлового эндемического зоба среди населения г. Уссурийск выделяется два периода с тенденцией к увеличению заболеваемости: 2005—2008 гг. (82,72 в 2005 году, 139,87 в 2008 году) и 2010—2011 гг. (124,95 в 2010 году, 136,53 в 2011 году). Периоды 2008—2010 гг. и 2011—2012 гг. характеризуются тенденцией к уменьшению заболеваемости, в то время как в периоде 2012—2013 гг. заболеваемость удерживается на сходных уровнях.

Многоузловой эндемический зоб как правило превалирует на территориях переходной биоклиматической зоны, и тем не менее, общая заболеваемость взрослого населения на протяжении изучаемого периода оказалась выше во Владивостоке, расположенном в прибрежной

биоклиматической зоне [2]. Полученная тенденция может объясняться наличием дополнительных факторов среды, оказывающих влияние на взрослое население, проживающее в г. Владивосток, и способствующее возникновению и развитию ЙДЗ (и в частности, многоузлового эндемического зоба) у населения данного населенного пункта.

Выводы.

Учитывая особенности распространения ЙДЗ (и в частности, многоузлового эндемического зоба) у населения Приморского региона, перспективным направлением для дальнейших исследований является идентификация и изучение факторов среды, способных оказывать влияние на формирование многоузлового эндемического зоба (и ЙДЗ в общем) у населения изучаемых городов Приморского региона.

Полученные результаты могут быть использованы при создании адресных программ профилактики ЙДЗ, учитывающих действие факторов экзогенной и эндогенной природы, способных влиять на распространение данных заболеваний среди населения Приморского региона.

Литература:

1. Трошина Е. А., Платонова Н. М., Панфилова Е. А., Панфилов К. О. Аналитический обзор результатов мониторинга основных эпидемиологических характеристик йододефицитных заболеваний у населения Российской Федерации за период 2009-2015 гг. Проблемы эндокринологии. 2018. Т. 64, № 1. С. 21-37.

2. Кику П. Ф., Бениова С. Н., Гельцер Б. И. Среда обитания и экологозависимые заболевания человека. Владивосток: Издательский дом Дальневосточного федерального университета. 2017. 390 с.

3. Веремчук Л. В., Андрюков Б. Г., Янькова В. И., Виткина Т. И., Симонова И. Н. Особенности и критерии воздействия климатических факторов на щитовидную железу жителей Владивостока. Здоровье. Медицинская экология. Наука. 2015. Т. 63, № 5. С. 15-20.

4. Андрюков Б. Г., Кику П. Ф., Горборукова Т. В. Эколого-гигиеническая оценка распространения заболеваний щитовидной железы среди населения Приморского края. Здоровье. Медицинская экология. Наука. 2009. Т. 36, № 1. С. 8-12.

5. Зенкин В. С. Многоузловой коллоидный зоб. Клиника, диагностика, принципы оперативного и консервативного лечения. Автореф. докт. дисс. 1997.

Kiku P. F.,
doctor of medical sciences, candidate of technical sciences, professor, director of the Department of Public Health and Preventive Medicine, School of Biomedicine, Far Eastern Federal University, Vladivostok

Kondratev K. V.,
assistant of Department of Public Health and Preventive Medicine, FarEastern Federal University, School of Biomedicine, Vladivostok

DISTRIBUTION OF MULTINODULAR ENDEMIC GOITER IN MAJOR CITIES OF PRIMORSKY REGION

Annotation. The patterns of the multinodular endemic goiter distribution were determined in the population of three age groups living in two major cities of the Primorsky region: Vladivostok and Ussuriysk. The dynamics of the prevalence of this nosology among adolescents and adults in Ussuriysk, as well as among adults in Vladivostok were of the greatest concern due to the high prevalence rates of this nosology. The results of this study can be used for creating targeted programs for regional prevention of disorders associated with iodine deficiency, taking into account the exogenous and endogenous factors that may influence the distribution of these diseases in the population of the Primorsky region.

Key words: iodinedeficiencydisorders, multinodulargoiter, endemicgoiter, Primorskyregion.

References:

1. Troshina E. A., Platonova N. M., Panfilova N. M., Panfilov K. O. Analytical report on the results of monitoring the main epidemiological characteristics of iodine deficiency diseases among the population of the Russian Federation for the period 2009-2015. Problemiendocrinologii. 2018; 64 (1): 21-37. (in Russian)

2. Kiku P. F., Beniova S. N., Gel'tser B. I. Habitat and human ecological diseases [Sredaobitaniya i ekologozavisimyezabolevaniyacheloveka]. Vladivostok: FEFU Publishing; 2017. (in Russian)

3. Veremchuk L. V., Andryukov B. G., Yan'kova V. I., Vitkina T. I., Simonova I. N. Features and criteria for the impact of climatic factors on the thyroid gland of Vladivostok residents. Zdorov'e. Meditsinskayaekologiya. Nauka. 2015; 63 (5): 15-20. (inRussian)

4. Andryukov B. G., KikuP. F., GorborukovaT. V. Ecology-hygienic evaluation of thyroid diseases among the population. Zdorov'e. Meditsinskayaekologiya. Nauka. 2009; 36 (1): 8-12. (in Russian)

5. Zenkin V. S. Multinodular colloid goiter. Clinic, diagnosis, principles of surgical and conservative treatment. Abstract of doctoral dissertation. 1997. (in Russian)

УДК 613.32

Крохалева С. И.,
ФГБОУ ВО «ПГУ имени Шолом-Алейхема» г. Биробиджан
к. б. н., доцент

Бричик В. В.,
ФГБОУ ВО «ПГУ имени Шолом-Алейхема» г. Биробиджан
студент

ФОРМИРОВАНИЕ НАВЫКОВ ЗАЩИТЫ ОТ СОЦИАЛЬНО ЗНАЧИМЫХ ОПАСНОСТЕЙ У СТАРШИХ ШКОЛЬНИКОВ (НА ПРИМЕРЕ ВИЧ И СПИД ЗАБОЛЕВАНИЙ)

Аннотация. Статья посвящена проблемам распространения ВИЧ и СПИД инфекций, как социально значимым заболеваниям. Показана статистика ВИЧ инфицированных на территории ЕАО, основные пути распространения инфекции. Приведен анализ анкетирования школьников по данной проблеме.

Ключевые слова: ВИЧ инфекция, заболевание, статистика, молодежь, школьники, анкетирование.

В Российской Федерации целью социальной политики является повышение уровня и качества жизни, обеспечение всеобщей доступности основных социальных услуг: качественной медицинской помощи и социального обслуживания, обеспечение занятости населения. Важной составляющей социального, экономического, а также культурного развития страны является здоровье населения. Растет роль здоровья населения как стратегического потенциала, фактора национальной безопасности, стабильности и благополучия общества.

Актуальность проблемы ВИЧ/СПИД заключается в том, что эпидемия не является только медицинской проблемой. Её распространение, затрагивает все сферы жизни общества и касается каждого из нас. Взгляд на эпидемию как на проблему асоциальных людей (проститутки, гомосексуалисты, наркоманы) отошли в прошлое. В настоящее время ВИЧ-инфекция проникла во все слои населения, включая благополучные, не причисленные к «группам риска», но практикующие рискованное поведение.

ВИЧ-инфекция в настоящее время уже не является диагнозом, приравненным к смертному приговору. Заболевание по-прежнему является хроническим и полностью, как известно не излечивается, хотя в распоряжении врачей в настоящее время имеются лекарственные препараты, позволяющие

при регулярном употреблении вести полноценный образ жизни. ЕАО такими препаратами обеспечена на 100 %. Несмотря на высокую цену лекарственных препаратов в области они выдаются больным бесплатно.

Изучение факторов, способствующих заражению ВИЧ-инфекцией, позволило установить то, что, это заражение вызвано рискованным поведением, которое способствует заражению основными путями передачи вируса от человека человеку — через кровь и половые контакты.

Как показывает многолетний опыт изучения распространения вируса, особенно уязвимы к ВИЧ молодые люди из-за рискованного сексуального поведения и употребления наркотических веществ. Не последнюю роль стали играть в настоящее время татуировки и пирсинг, увеличивающие число заражения ВИЧ.

По оценкам экспертов, понизить подъем заболеваемости вполне вероятно. Принимая во внимание опыт борьбы с эпидемией ВИЧ-инфекции, возможно допустить, то что обучение в сфере ВИЧ/СПИД даст возможность не только сократить опасность инфицирования СПИД, но и сформировать у растущего поколения установки на формирование навыков здорового образа жизни.

В исполнении поручения Правительства Российской Федерации по заказу Минобрнауки России ФГБНУ Центр защиты прав и интересов детей, в мае 2017 года провел интернет — опрос молодежи (14-35 лет) с целью исследования профильной компетенции российской молодежи в области ВИЧ-инфекции и СПИДа, готовность к безопасному поведению в условиях эпидемии ВИЧ-инфекции. Численность опрошенных составило 117 306 человек из 85 субъектов Российской Федерации, в том числе 32 % подростков, 47 % учащихся средне-профессиональных образовательных учреждений, 17 % студентов институтов, 3 % трудящихся молодых людей, 0,7 % предпринимателей и 0,6 % безработных до 35 лет.

Средний уровень информированного молодого населения, которые понимают пути передачи ВИЧ-инфекции, по всем целевым группам в Российской Федерации составил 38 %. Наиболее информированными стали учащиеся ВУЗов (44 %), менее информированными — представители группы безработных (32 %). Большая часть с высокой поведенческой готовностью — 47 % выявлена в группе трудящаяся, в числе подростков (18 %) и учащихся в средне-профессиональных образовательных организаций (26 %). Высокая степень заболеваемости населения ВИЧ-инфекцией создает угрозу эпидемии.

Результаты интернет-опроса говорят о надобности увеличения профилактических работ с целью увеличения доли молодых людей, обладающих высоким уровнем профильной компетенции и готовностью к безопасному поведению в условиях эпидемии ВИЧ-инфекции.

На январь 2019 года в ЕАО зарегистрировано 305 человек с ВИЧ и СПИД инфекциями. Из них мужчин — 170, женщин — 135 человека. Самый большой процент зараженных в возрасте 20-39 лет — 73,4 %(224 чел.), в 40 -60 лет —

22 % (67чел.), остальное приходится на возраст от 0-19 лет 4,6 % (14чел). Пути передачи ВИЧ и СПИД инфекции: Половым путем -61,6 %(188чел.), внутривенно у наркоманов — 36,4 % (111чел.). В Облученском районе зарегистрировано наибольшая численность больных ВИЧ — 124 человек, в г. Биробиджан — 110 человек, в Ленинском районе-23 человек, в Смидовичском районе — 29 человек, Биробиджанский район-13 человек и Октябрьский район — 6 человек.

В статистике не учитываются, те жители, которые отбывают срок в колониях на территории ЕАО.

Наше анкетирование школьников старших классов (9,10,11 классы) МБОУ СОШ «Лицей № 23» показало, что на вопрос «Укажите источники информации ВИЧ-инфекции» учащиеся всех классов в большинстве своем обозначили «средства массовой информации», затем указали «брошюры и учителя».

На вопрос: «Какие мероприятия проводятся в твоей школе по профилактике ВИЧ инфекции» большинство опрошенных респондентов отметили «уроки». Необходимо отметить, что большое количество школьников указали, что данные мероприятия в школах вообще не проводятся в среднем — 35 %.

На вопрос «Как ты считаешь, может тебя лично коснуться проблема ВИЧ инфекции?» большинство учащихся 9 классов ответили «нет» — 89 %, зато ученики 10 и 11 классов на данный вопрос ответили положительно в среднем 79 %. Предполагаем, что это связано с более обширными и глубокими знаниями у учеников старших классов по данной проблеме.

Ответы на следующий вопрос показали, что все опрашиваемые ребята ведут здоровый образ жизни, заботятся о своем здоровье, знают о губительном воздействии на организм человека наркотиков. На вопрос «Имеется ли у тебя опыт потребления внутривенных наркотиков?» все 100 % респондентов ответили «нет».

Необходимо отметить, что не все опрашиваемые школьники не совсем правильно знают и трактуют пути передачи данных заболеваний. На вопрос «Отметь известные тебе пути передачи ВИЧ-инфекции»: «при рукопожатии или объятиях с инфицированным человеком» — 12,4 %, при поцелуях с инфицированным человеком — 47,2 %, через пот или слезы — 18,6 %, половым путем — 87,7 %, при укусах насекомых — 29,4 %, через кровь при использовании нестерильных игл и шприцев для введения наркотиков — 82,8 %, при нанесении татуировок, пирсинге — 42,6 %, при кашле и чихании — 19,5 %, при использовании посуды или постельного белья инфицированного человека — 16,7 %, в общественном транспорте — 16,3 %, от матери к ребенку при беременности и родах, кормлении грудным молоком — 45,5 %.

Вызывает тревогу то, что большой процент школьников на вопрос «Знаешь ли ты, куда можно обратиться, чтобы сдать анализ на ВИЧ» ответили «нет» (75 % опрошенных).

На вопрос «Как ты относишься к тому, что ВИЧ-инфицированные дети учатся в школах вместе со здоровыми» совсем немногие дети считают «это нормально так и должно быть» — 27 %, «наверное, так нужно, но это вызывает у меня тревогу» — 38 %, «это недопустимо, это большой риск» — 40 %. Т. е. не готовы дети учится в классе с ВИЧ инфицированным ребенком. Предполагаем, что ответы сложились таким образом, в связи с нехваткой знаний детей о путях передачи ВИЧ и СПИД инфекций, что подтверждают ответы на вопрос «Отметь известные тебе пути передачи ВИЧ-инфекции».

Интересные ответы были получены на вопрос «Если ты узнаешь, что кто-то из твоих друзей инфицирован ВИЧ, как ты поступишь» учащиеся 9 класса ответили — перестану общаться — 50 % (14 чел.), буду общаться, как раньше — 28 % (8 чел.), расскажу другим — 21,4 % (6 чел.), что опять указывает на нехватку знаний о данных заболеваниях, о путях передачи инфекции. Вместе с тем учащиеся 10 и 11 классов указали — перестану общаться — 34,6 % (9 чел.), буду общаться, как раньше — 61,4 % (16 чел.), расскажу другим — 3,8 % (1 чел.). В 11 классе не оказалось учеников, которые бы рассказали другим о болезни друга.

В настоящее время на федеральном и региональном уровнях приняты государственные программы «О предупреждении распространения в Российской Федерации заболевания, вызываемого вирусом иммунодефицита человека (ВИЧ-инфекции)».

Целями данных программ являются снижение заболеваемости, инвалидности и смертности населения при социально значимых заболеваниях, увеличение продолжительности и улучшение качества жизни больных, страдающих этими заболеваниями. В связи с этим, одним из важнейших аспектов формирования здорового образа жизни у школьников является усиление и совершенствование мер, направленных на профилактику социально значимых заболеваний (инфекционных и массовых неинфекционных) и снижение риска воздействия неблагоприятных факторов среды обитания на население.

Литература:

1. Крохалева С. И., Тихонова А. А. Совершенствование мер борьбы с особо опасными и социально значимыми инфекциями на территориальном уровне (на примере ВИЧ и СПИД — инфекций) // Вестник Приамурского государственного университета им. Шолом-Алейхема. Научно-образовательный журнал. № 3(32). 2018 г. — С. 39-47.

2. ОГБУЗ «Центр профилактики и борьбы со СПИД», статистика по заболеваемости с 2016 по 2018 (начало 2019г.) годы.

3. Основы законодательства Российской Федерации об охране здоровья граждан (ред. от 27.12.2009) // Собрание законодательства РФ, 28.12.2009, № 52 (1 ч.), ст. 6441 //www. consultant. ru/document/cons_doc_LAW_2413/ (дата обращения 20.04.2018).

4. Постановление Главного государственного санитарного врача Российской Федерации от 13 февраля 2012 г. N 16 «О неотложных мерах по противодействию распространения ВИЧ-инфекции в Российской Федерации». //base. garant. ru/70153594/ (дата обращения 13.04.2018).

5. Постановление Правительства РФ от 01.12.2004 № 715 «Об утверждении перечня социально значимых заболеваний и перечня заболеваний, представляющих опасность для окружающих» // Собрание законодательства РФ, 06.12.2004, № 49, ст. 4916.// base. garant. ru/12137881/(дата обращения 20.04.2018).

6. Приказ Министерства здравоохранения и медицинской промышленности Российской Федерации от 16 августа 1994 г. N 170 «О мерах по совершенствованию профилактики и лечения ВИЧ-инфекции в Российской Федерации». //base. garant. ru/12137881/(дата обращения 12.07.2018).

7. Прохорова, О. Г. Совершенствование комплексной профилактики в современных условиях развития эпидемии ВИЧ — инфекции в субъекте федерации / Прохорова О. Г., Подымова А. С., Ножкина Н. В. // Уральский мед. журн. — 2014. — № 6 (120). — С. 120-125.

8. Прохорова, О. Г. Совершенствование организации профилактики ВИЧ-инфекции среди молодежи, женщин и детей в субъекте Федерации: автореферат дис…. канд. мед. наук: 14.02.03 / О. Г. Прохорова. — Екатеринбург, 2015. — 26 с. (Шифр А/П 84).

9. Семешко, О. Г. К Вопросу о первичной профилактике ВИЧ-инфекции / О. Г. Семешко // Тенденции инновационных процессов в науке. -2015. — С. 156-160.

10. Скворцова, В. О заболеваемости и борьбе с ВИЧ-инфекцией в России / В. Скворцова // Глав. мед. сестра. — 2016. — № 1. — С. 81-87.

Krokhaleva S. I.,
candidate of biological sciences, Associate Professor, Sholom-Aleichem Priamursky State University, Birobidzhan

Brichik V. V.,
students, Sholom-Aleichem Priamursky State University, Birobidzhan

FORMATION OF SKILLS OF PROTECTION AGAINST SOCIALLY SIGNIFICANT HAZARDS AT HIGH SCHOOL STUDENTS (FOR EXAMPLE HIV AND AIDS DISEASES)

Annotation. The article is devoted to the problems of the spread of HIV and AIDS infections as socially significant diseases. Shows the statistics of HIV infected in the territory of the Jewish Autonomous Region, the main ways of infection. The analysis of the survey of students on this issue.

Key words: HIV infection, disease, statistics, youth, schoolchildren, questioning.

References:

1. Krokhaleva S. I., Tikhonov A. A. Improving measures to combat particularly dangerous and socially significant infections at the territorial level (for example, HIV and AIDS — infections) // Bulletin of the Amur State University. Sholem Aleichem. Scientific and educational journal. № 3 (32). 2018 — pp. 39-47.

2. OGBUZ «Center for the Prevention and Control of AIDS», statistics on the incidence from 2016 to 2018 (early 2019) years.

3. Fundamentals of the legislation of the Russian Federation on the protection of the health of citizens (ed. From 12.27.2009) // Meeting of the legislation of the Russian Federation, 12.28.2009, No. 52 (1 h.), Art. 6441 //www. consultant. ru/document/cons_doc_LAW_2413/ (appeal date 04/20/2018).

4. Resolution of the Chief State Sanitary Doctor of the Russian Federation of February 13, 2012 No. 16 «On urgent measures to counter the spread of HIV infection in the Russian Federation». //base. garant. ru/70153594/ (appeal date 13.04.2018).

5. Decree of the Government of the Russian Federation of 01.12.2004 No. 715 «On approval of the list of socially significant diseases and the list of diseases that pose a danger to others» // Collection of the legislation of the Russian Federation, 06.12.2004, No. 49, Art. 4916.// base. garant. ru/12137881/ (circulation date 04/20/2018).

6. Order of the Ministry of Health and Medical Industry of the Russian Federation of August 16, 1994 № 170 «On measures to improve the prevention and treatment of HIV infection in the Russian Federation.» //base. garant. ru/12137881/(circulation date 07/12/2018).

7. Prokhorova, O. G. Improving comprehensive prevention in modern conditions of the development of an HIV epidemic in a federal subject / Prokhorova O. G., Podymova A. S., Nozhkina N. V. // Uralsky Med. journals — 2014. — № 6 (120). — pp. 120-125.

8. Prokhorov, O. G. Improving the organization of HIV prevention among young people, women and children in the subject of the Federation: dissertation dis…. Cand. honey. Sciences: 14.02.03 / OG G. Prohorova. — Ekaterinburg, 2015. — 26 p. (Code A / P 84).

9. Semeshko, O. G. To the Question about the primary prevention of HIV infection / O. G. Semeshko // Tendencies of innovation processes in science. -2015. — p. 156-160.

10. Skvortsova, V. On the incidence and fight against HIV infection in Russia / V. Skvortsova // Glav. honey. sister. — 2016. — № 1. — p. 81-87.

УДК 502.11

Крохалева С. И.,
ФГБОУ ВО «ПГУ имени Шолом-Алейхема» г. Биробиджан
к. б. н., доцент

Попович И. Ю.,
ФГБОУ ВО «ПГУ имени Шолом-Алейхема» г. Биробиджан
магистрант

ИСТОРИЯ ДРУЖИННОГО ДВИЖЕНИЯ В ДАЛЬНЕВОСТОЧНОМ РЕГИОНЕ

Аннотация. В статье раскрыто понятие дружинного движения в России. Дан обзор истории развития дружин в Дальневосточном регионе, раскрыта деятельность дружины «Беркут» в настоящее время.

Ключевые слова: Дружина охраны природы, «Беркут», экологическое просвещение, деятельность, дружинное движение, Дальневосточный регион.

В настоящее время природоохранные общественные объединения играют важную роль в экологическом воспитании и просвещении населения в особенности подростков и молодежи, которые принимают участие в их деятельности. Такие объединения выполняют профориентационную функцию для ее членов и сторонников. За всю историю существования экологических отрядов школьники и студенты старались с помощью методов экологического просвещения донести до населения как важно сберечь природу, животных и растения для будущих поколений и сами оказывали посильную помощь в деле охраны природы.

Из числа эковолонтерских отрядов можно выделить студенческие дружины охраны природы. Дружины охраны природы и просто инициативные группы начали появляться с 60-х годов на территории бывшего СССР. Особенностью данных организаций являлось то, что кроме экологического просвещения населения и организации субботников дружинники участвовали в оперативных рейдах по патрулированию территорий заповедников совместно с госинспекторами.

На Дальнем Востоке первые природоохранные организации, появились в начале 90-х годов и в настоящее время продолжают свою деятельность.

Одной из первых была Дружина «Барс» города Благовещенска, затем были организованы дружины в Комсомольске-на-Амуре («Нижнеамурская экологическая инспекция» (НЭИ)), Уссурийске («Уссурийский медведь» — ныне «ТИС»), в Хабаровске («ХехЦир»), Биробиджане («Беркут»). Все

Дружины работают по стандартным междружинным программам. Первая конференция состоялась в 2002 году, в ней приняли участие Дружины Дальнего Востока и Сибири.

Дружина охраны природы «Барс» была образована 25 мая 1998 года решением собрания студентов 3-го курса факультета охотоведения Дальневосточного государственного аграрного университета. Первоначально Дружина работала только в оперативно-рейдовом направление. В 1999-2000 гг. дружина начала уделять внимание вопросам экологического просвещения и работы со СМИ [2].

В 1999 году у сотрудников заповедника «Комсомольский», на основе заметки о деятельности Дружины «Барс», появилась идея создания собственной Дружины. На основе нормативных документов специнспекции «Тигр» и грантовой поддержки Всемирного фонда дикой природы 15 ноября 2000 года при заповеднике была создана Дружина по охране природы «НЭИ» [3].

В 2001 году при заповеднике «Бастак» в Биробиджане была создана Дружина охраны природы «Беркут».

С 2003-2004 года Дружинами были проведены целый ряд эффективных и масштабных эколого-просветительских акций — «Заповедная волна», «Аист над Амуром». С этого момента и по настоящее время тематика сохранения аиста и водно-болотных угодий стала приоритетной для дружин.

Дружина была создана 5 апреля 2001 года по инициативе студентов географического факультета в то время Биробиджанского государственного педагогического института на базе заповедника ФГБУ «Государственный природный заповедник «Бастак». Основными направлениями работы Дружины стали: эколого-просветительское и оперативно-рейдовое.

В 2002 году Дружина зарегистрировалась в Министерстве юстиции и получила статус юридической организации. Члены Дружины посещали «Школы молодых экологических инспекторов», на которых совместно с другими Дружинами определяли задачи и направления работы. Дружина принимала участие в различных конференциях, посвященных природоохранной тематике.

В рамках научной работы студенты готовят курсовые и дипломные работы по заповеднику, по природоохранной тематике, по результатам полевых работ, помогают в проведении наблюдений за природой для «Летописи природы» заповедника — основной научный отчет заповедника, участвуют в учете позвоночных животных на снегу и учете мелких млекопитающих.

Совместно с эколого-просветительским отделом ФГБУ «Государственный природный заповедник «Бастак» дружинники проводят лекции и беседы со школьниками и населением, участвуют в природоохранных акциях «Марш парков», «День птиц», «Посланцы Амура», выпускают стенгазеты и др. Периодически дружинники готовят информационные материалы в СМИ и выпускают природоохранные листовки [1].

Работа в дружине по охране природы помогает студентам, школьникам города получить опыт при проведении природоохранных мероприятий, готовит

молодых людей к дальнейшей профессиональной деятельности. Многие выпускники дружины работают в природоохранных организациях города, являются лидерами общественных движений, такие как Пчелин Василий Станиславович, Гафаров Юрий Маратович, Чеблукова Ольга Павловна и другие.

В 2002 году Дружина зарегистрировалась в Министерстве юстиции и получила статус юридической организации. Члены Дружины посещали «Школы молодых экологических инспекторов», на которых совместно с другими Дружинами определяли задачи и направления работы. Дружина принимала участие в различных конференциях, посвященных природоохранной тематике.

В настоящее время в связи с реорганизацией и объединением факультетов дружина продолжает работать при факультете экономики, экологии и права Приамурского государственного университета имени Шолом-Алейхема. В рамках университета Дружина проводит мероприятия для студентов направления подготовки 05.03.06. Экология и природопользования; 44.03.05. Педагогическое образование. На 22 марта во Всемирный День Воды Дружина «Беркут» провела игру по станциям, в ходе которой студенты смогли попробовать свои силы в экологическом кроссворде; экологическом светофоре и в конкурсах «Собери рыбу» и «Угадай мультфильм». Данное мероприятие было направленно на повышение экологической грамотности студентов, так как большинство участников были студенты, которые не связаны с экологией.

В современном мире дружина охраны природы — это не просто форма позитивного досуга для молодежи, но и профессиональный старт. Дружина выполняет профориентационную функцию для ее участников. За время пребывания дружинника в организации происходит понимание устройства природоохранной отрасли в целом, чему в современных реалиях не учат в вузах. Дружина — это кузница кадров и помощники специалистов особо охраняемых природных территорий.

К сожалению, члены дружины в настоящее время законодательно не имеют определенных полномочий (например, не имеют права задерживать браконьеров), как ранее в период зарождения движения дружин охраны природы, когда они могли стать внештатными госинспекторами и получить соответствующее удостоверение.

Получаемые знания для дальнейшей профессиональной деятельности должны быть целью членов организации. Ребята четко должны видеть ступеньки их карьерной лестницы. Важно объяснить и наглядно показать студентам природоохранных специальностей, что работа в дружине это и есть их билет в жизнь, шанс найти себя.

Литература:

1. Летописи ФГБОУ «Государственный природный заповедник «Бастак» // Из-во ФГБОУ «Государственный природный заповедник «Бастак», 2009. Т.2. С. 415.

Krokhaleva S. I.,
candidate of biological sciences, Associate Professor, Sholom-Aleichem Priamursky State University, Birobidzhan

Popovich I. Yu.,
master's student, Sholom-Aleichem Priamursky State University, Birobidzhan

HISTORY SQUAD MOVEMENT IN THE FAR EAST

Annotation. The article reveals the concept of the militia movement in Russia. An overview of the history of the development teams in the far East region, disclosed the activities of militia «Berkut» at the present time.

Key words: the squad of nature protection, «Golden eagle», environmental education, activities, the militia movement, the far East region.

References:

1. The annals of the FEDERAL state budget institution «State nature reserve «Bastak» // Out in the FEDERAL state budget institution «State nature reserve «Bastak», 2009. Vol.2. P. 415.

УДК 579.266

Лебедева Е.Г.,
ФГБУН «Дальневосточный геологический институт ДВО РАН»,
г. Владивосток
старший научный сотрудник

Харитонова Н.А.,
ФГОУ ВО «Московский государственный университет
имени М.В. Ломоносова», г. Москва
доцент

Челноков Г.А.,
ФГБУН «Дальневосточный геологический институт ДВО РАН»,
г. Владивосток
ведущий научный сотрудник

Брагин И.В.,
ФГБУН «Дальневосточный геологический институт ДВО РАН»,
г. Владивосток
старший научный сотрудник

МИКРООРГАНИЗМЫ РАЗЛИЧНЫХ ФУНКЦИОНАЛЬНЫХ ГРУПП В НЕКОТОРЫХ МИНЕРАЛЬНЫХ ИСТОЧНИКАХ КАМЧАТКИ

Аннотация. Изучено распространение, структура, численность и биоразнообразие культивируемых форм бактерий в Начикинских, Малкинских и Верхне-Паратунских термальных источниках Камчатки. Показана относительно низкая численность различных функциональных групп бактерий в воде и образованных микробных матах. В структуре сообществ термальных вод преобладали бактерии цикла азота и серы, в микробных матах значительно доминировали микроорганизмы цикла углерода. Выделенные чистые культуры бактерий были в основном представлены грамотрицательными, преимущественно подвижными аспорогенными, каталазоположительными и оксидазоотрицательными палочками с различным отношением к кислороду. Изученные термальные источники Камчатки характеризовались не большим разнообразием культивируемых термофильных прокариот, при этом в воде и микробных матах преобладали бактерии рода *Bacillus sp.*

Ключевые слова: бактерии, функциональные группы, термальные источники, Камчатка, биоразнообразие, структура, численность.

Горячие источники Камчатки являются естественной средой обитания термофильных микроорганизмов. Бактерии в термальных водах играют важную роль в геохимическом круговороте веществ, используя широкий спектр

элементов, в процессе жизнедеятельности, они приводят в движение биогеохимические циклы, которые намного превосходят по скорости неорганические реакции (Лазарева и др., 2012). Исследование микробных сообществ, ассоциированных с высокотемпературными экологическими нишами, является актуальным и представляет интерес, поскольку значительно расширяет представление о распространении, структуре, разнообразии термофильных прокариот. Целью данной работы было исследовать распространение, структуру, численность, биоразнообразие культивируемых групп бактерий в термальных водах и микробных матах Камчатки.

Пробы термальных вод и микробных матов отбирали в августе 2015 года в источниках Малкинских, Начикинских и Верхне-Паратунских, расположенных на полуострове Камчатка. Пробы термальных вод и образцы микробных матов отбирали в стерильные стеклянные флаконы объемом 100 мл в трех повторностях в условиях стерильности. Отобранные пробы до лаборатории хранили в холодильнике при температуре 4^0 С. Для выявления и культивирования бактерий использовали традиционные методы практической микробиологии (Лысак и др., 2015). Численность различных физиологических групп бактерий определяли методом предельных разведений (Руководство…, 1995). Количество различных физиологических групп бактерий определяли на селективных средах, описанных ранее (Кузнецов, Дубинина, 1989). Учет численности вели по методу наиболее вероятных чисел (по Мак-Креди). Морфологию, размеры, подвижность, спорообразование выделенных чистых культур бактериальных клеток исследовали с использованием светового микроскопа AxioStar plus (Carl Zeiss, Германия), оснащенного фотодокументирующей системой Axiovision и фазово-контрасной приставкой (x1000). Идентификацию микроорганизмов до рода проводили согласно определителю Берджи с использованием API-тестов производства bioMerieux (Франция) (Определитель…, 1997).

Результаты микробиологических исследований показали, что обследованных термальных водах и микробных матах отмечена относительно низкая численность функциональных групп бактерий. В микробных матах термальных источников Камчатки количество микроорганизмов было значительно выше, чем в термальных водах, при этом в сообществах значительно преобладали сапрофитные бактерии, что указывает на происходящие процессы деструкции органического вещества в микробных матах. В Малкинских источниках численность бактерий варьировала от 0 до $1{,}0\times10^3$ кл/мл, при этом значительно преобладали хемолитоавтотрофные тионовые бактерии, осуществляющие процессы окисления восстановленных соединений серы (табл.). В микробных матах Малкинских терм превалировали сапрофитные ($2{,}4\times10^3$ кл/мл), тионовые бактерии ($4{,}2\times10^2$ кл/мл) и микроорганизмы, осуществляющие гетеротрофную нитрификацию ($1{,}6\times10^2$ кл/мл). Особенностью микробных матов Малкинских источников является развитие в них небольшого разнообразия функциональных групп

бактерий, которое составляет 3—4 физиологические группы из 13, что возможно можно объяснить высокой температурой воды в источнике (65,9 °С) и высокой щелочностью среды (pH = 9,1) в которых способны выживать не все микроорганизмы.

Таблица — Численность различных функциональных групп бактерий в термальных источниках Камчатки и в образованных микробных матах

Функциональные группы бактерий, (вода, кл/мл, мат, кл/см^3) ×10^2	**Начикинские источники**		**Малкинские источники**		**Верхне-Паратунские источники**	
	Вода	Мат	Вода	Мат	Вода	Мат
Сапрофиты	2,5	23-36	4,0	24-61	1,4	92
Азотфиксаторы	0	0-1,1	0	0	0	0
Аммонификаторы	0	1,0-2,0	0	0-1,9	0	45
Автотрофные нитрификаторы	0	0	0	0	0	0
Гетеротрофныенитрификаторы	2,1	0	1,2	1,4-1,6	0,6	120
Денитрификаторы	62	0	2,1	0	45	0
Тионовые бактерии	4,5	0	10	1,1-4,2	120	5,2
Сульфатредукторы	0	7,0-39	0	0	0	0
Железоокисляющие бактерии гетеротрофы	0,4	0,4-2,5	0,06	0	0,3	1,8
Железоокисляющие бактерии автотрофы	0	0	0	0	0	0
Железовосстанавливающие бактерии	0	0	0	0	0	0
Марганецокисляющие микроорганизмы гетеротрофы	1,2	3,1-4,9	1,5	0	0,09	40
Марганецвосстанавливающие бактерии гетеротрофы	1,0	0	1,2	0	2,1	0

Количество бактерий в Начикинских источниках было выше и в среднем составляло $5{,}2\times10^2$ кл/мл, при этом в микробоценозе значительно доминировали денитрификаторы ($6{,}2\times10^3$ кл/мл), а также бактерии, осуществляющие процессы преобразования азота, серы и углерода (тионовые, сапрофитные бактерии, гетеротрофные нитрификаторы) (табл. 1). В микробных матах источника Начики доминировали сапрофитные ($2{,}3\times10^4$—$3{,}6\times10^4$ кл/мл), сульфатредуцирующие бактерии ($7{,}0\times10^2$ — $3{,}9\times10^3$ кл/мл) и марганец окисляющие микроорганизмы ($3{,}1\times10^2$ — $4{,}9\times10^2$ кл/мл). На конечных этапах деструкции органического вещества активное участие принимают сульфатредуцирующие бактерии, которые используют в качестве акцептора электронов сульфат-ионы воды. Сульфатредуцирующие бактерии были выявлены только в микробных матах Начикинских источников, что коррелирует с более высоким содержанием сульфатов, обнаруженных в термальных водах Начики (434 мг/л). Присутствие марганецокисляющих бактерий в микробных матах Начикинских источников свидетельствуют о идущих процессах окисления марганца в микробных сообществах.

В Верхне-Паратунских термальных источниках численность бактерий различных физиологических групп изменялась от 0 до $1{,}2\times10^4$ кл/мл, и была в среднем выше чем в других термальных водах, при этом значительно преобладали хемолитоавтотрофные тионовые бактерии, а также денитрификаторы, марганец восстанавливающие и сапрофитные бактерии (табл. 1). В Верхне-Паратунских источниках отмечена высокая численность тионовых бактерий, что указывает на происходящие процессы окисления восстановленных соединений серы с участием бактерий в термальных водах. В микробных матах Верхне-Паратунского источника численность функциональных групп бактерий варьировала от 0 до $1{,}2\times10^4$ кл/мл, при этом доминировали микроорганизмы, осуществляющие гетеротрофную нитрификацию т. е. окисление неорганических и органических соединений азота до нитритов и нитратов. Высокая численность гетеротрофных нитрификаторов в микробных матах указывает на процессы интенсивного разложения органических веществ, происходящие в термальных водах. Также в мате преобладали органотрофные бактерии ($9{,}2\times10^3$ кл/мл), аммонификаторы ($4{,}5\times10^3$ кл/мл) и марганецокисляющие бактерии ($4{,}0\times10^3$ кл/мл).

Из накопительных культур термальных вод и микробных матов Камчатки были выделены чистые культуры термофильных бактерий. Среди выделенных микроорганизмов преобладали колонии светло-бежевого цвета, лишенные пигмента, также отмечались колонии светло-желтого, оранжевого, красного и молочного оттенков. Доминирующим морфотипом в бактериальном сообществе термальных вод Камчатки были палочковидные бактерии (рис.).

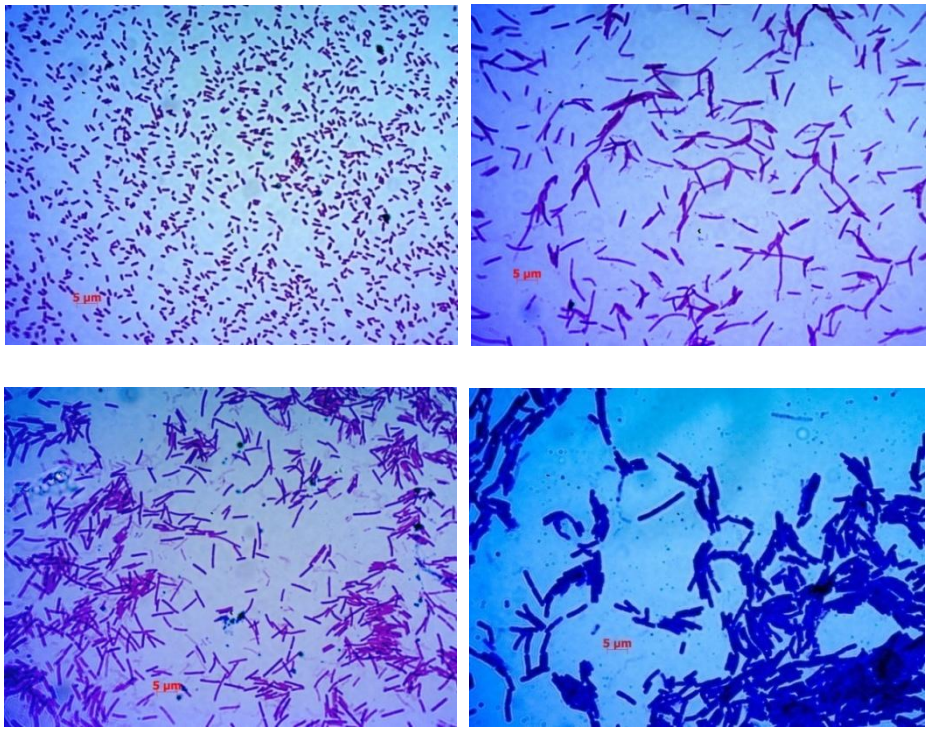

Рисунок — Палочковидные формы термофильных бактерий, выделенных из термальных источников Камчатки (маштабная метка 5 мкм)

Исследование некоторых морфо-биохимических особенностей чистых культур термофильных бактерий показало, что исследуемые штаммы в основном были представлены грамотрицательными, преимущественно неподвижными палочками с различным отношением к кислороду, а также грамположительными палочками и кокками, спорообразующими или аспорогенными. По типу питания большинство штаммов относятся к хемоорганотрофам. Каталазная и окисидазная активность была отмечена у большинства штаммов. Все выделенные штаммы являются умеренными термофилами с диапазоном роста от 25 до 75 °С и оптимумом 35—60 °С. Анализ родового состава бактериальной флоры обследованных гидротерм показал, что в термальных водах и в микробных матах Камчатки в целом отмечено небольшое разнообразие культивируемых форм бактерий, при этом во всех исследуемых термах доминировали бактерии рода Bacillus. Наибольшее разнообразие бактерий в воде и в микробных матах наблюдали в Верхне-Паратунских источниках, где температура воды была не высокой (39,5 °С), при этом в термальных водах доминировали бактерии рода *Bacillus, Thiobacillus, Pseudomonas*, в микробных матах *Bacillus, Arthrobacter, Pseudomonas, Azotobacter*. В Малкинских источниках бактерии в термальных водах в основном были представлены родами *Bacillus, Thiobacillus, Pseudomonas*, в микробных матах — *Bacillus, Pseudomonas, Thermus, Flexibacter*. Бактериальная флора Начикинских источников отличалась наиболее бедным таксономическим составом, представленной 3—4 родами культивируемых микроорганизмов.

Таким образом, полученные результаты показывают, что в термальных водах и микробных матах Камчатки отмечено небольшое биоразнообразие микроорганизмов и распространены различные функциональные группы бактерий, которые играют важную роль в геохимических циклах углерода, азота, серы, железа и марганца. Тесные трофические взаимоотношения между различными группами микроорганизмов позволяют им эффективно участвовать в трансформации органических и неорганических веществ подземных вод, что обусловлено их биохимическим потенциалом и численностью.

Литература:

1. Кузнецов С.И., Дубинина Г.А., 1989. Методы изучения водных микроорганизмов. М.: Наука. 288 с.

2. Лазарева Е.В., Брянская А.В., Таран О.П., Тикунова Н.В., Жмодик С.М. Накопление элементов галофильными и термофильными циано-бактериальными сообществами (соленые озера Юга Западной Сибири, термальные источники Байкальской рифтовой зоны и Узон-гейзерной депрессии). Современные проблемы геохимии: Материалы Всероссийского совещания, посвященного 95-летию со дня рождения академика Л.В. Таусона. Иркутск, 2012. С. 167—170.

3. Лысак В.В., Желдакова Р.А., Фомина О.В. Микробиология, практикум. Минск: БГУ, 2015. 115 с.

4. Определитель бактерий Берджи / под ред. Хоулта Д., Крига Н., Снита П., Стейли Д., Уилльямса С. в 2 т. М.: Мир, 1997. Т. 1. 432 с.

5. Руководство к практическим занятиям по микробиологии / под ред. Егорова Н.С. М.: Изд-во МГУ, 1995. 224 с.

Lebedeva E.G.,
senior researcher, Far Eastern Geological Institute, Far Eastern Branch
of the Russian Academy of Sciences, Vladivostok

Kharitonova N.A.,
associate professor, Lomonosov Moscow State University, Moscow

Chelnokov G.A.,
leading researcher, Far Eastern Geological Institute, Far Eastern Branch
of the Russian Academy of Sciences, Vladivostok

Bragin I.V.,
senior Researcher, Far Eastern Geological Institute, Far Eastern Branch
of the Russian Academy of Sciences, Vladivostok

MICROORGANISMS OF DIFFERENT FUNCTIONAL GROUPS IN SOME MINERAL SPRINGS OF KAMCHATKA

Annotation. The distribution, structure, abundance and biodiversity of cultivated forms of bacteria were studied in the Nachikinsky, Malkinsky and Verchne-Paratunsky thermal springs of Kamchatka. A relatively low abundance of various functional groups of bacteria in water and formed microbial mats is shown. Bacteria of the nitrogen and sulfur cycle prevailed in the structure of thermal water communities; carbon microorganisms significantly dominated in microbial mats. The isolated pure bacterial cultures were mainly represented by gram-negative, mainly motile asporogenic, catalase-positive and oxidase-negative bacilli with different ratios to oxygen. The studied thermal springs of Kamchatka were characterized by a small variety of cultured thermophilic prokaryotes, while bacteria of the genus *Bacillus sp.* prevailed in water and microbial mats.

Key words: bacteria, functional groups, thermal springs, Kamchatka, biodiversity, structure, abundance.

References:

1. Kuznetsov S.I., Dubinina G.A., 1989. Methods of studying aquatic microorganisms. M.: Science. 288 p.

2. Lazareva E.V., Bryanskaya A.V., Taran O. P., Tikunova N.V., Zhmodik S. M., 2012. Accumulation of elements by halophilic and thermophilic cyano-bacterial communities (saline lakes of the South of Western Siberia, thermal springs of the Baikal rift zone and Uzon-geyser depression). Current problems of geochemistry: Materials of the All-Russian meeting dedicated to the 95th anniversary of the birth of Academician L.V. Towson. Irkutsk, 167-170 p.

3. Lysak V.V., Zheldakova R.A., Fomina O.V. 2015. Microbiology, workshop. Minsk: BSU, 115 p.

4. The determinant of bacteria Bergey / ed. Holta D., Kriga N., Snita P., Staley D., Williams S. in 2 vols. M.: Mir, 1997.V.1, 432 pp.

5. Guide to practical exercises in microbiology / ed. Egorova N.S. M.: Publishing House of Moscow State University, 1995. 224 s.

УДК 556

Макаренко В. П.,
ФГБОУ ВО «ПГУ имени Шолом-Алейхема», г. Биробиджан
к. б. н., доцент

Позднякова Т. М.,
ФГБОУ ВО «ПГУ имени Шолом-Алейхема», г. Биробиджан
к. г. н., доцент

Поляков В. Ю.,
ФГБОУ ВО «ПГУ имени Шолом-Алейхема», г. Биробиджан
к. хим. н., доцент

Ревуцкая И. Л.,
ФГБОУ ВО «ПГУ имени Шолом-Алейхема», г. Биробиджан
к. б. н., доцент

Христофорова Н. К.,
ФГБОУ ВО «ПГУ имени Шолом-Алейхема», г. Биробиджан
д. б. н., профессор

Касатова Е. А.,
ФГБОУ ВО «ПГУ имени Шолом-Алейхема», г. Биробиджан
магистрант

МАРГАНЕЦ В РЕЧНЫХ ВОДАХ ЕВРЕЙСКОЙ АВТОНОМНОЙ ОБЛАСТИ

Аннотация. В статье приводятся данные о содержании марганца в левых притоках р. Бира, расположенных преимущественно на севере Еврейской автономной области. Показано, что в водах рек северо-западной части территории ЕАО, в пределах которой находятся месторождения марганцевых руд, выявлены довольно высокие содержания суммарного Mn (0,120–0,210 мг/дм^3), в реках на северо-востоке горной страны они резко снижаются (0,025–0,085 мг/дм^3). И лишь в восточной болотистой части территории автономии (р. Икура) содержание суммарного Mn в речной воде вновь возрастает до 0,225 мг/дм^3.

Ключевые слова: Еврейская автономная область, речные воды, марганец.

Еврейская автономная область (ЕАО) является биогеохимической провинцией, дефицитной по I, F, Ca, Mg, Cu, Se и избыточной по ряду

элементов, в том числе Fe и Mn. Наиболее ярко избыток этих элементов проявляется в природных водах, как поверхностных, так и грунтовых (Христофорова и др., 2012). Для хозяйственно-питьевого водоснабжения населения области используются пресные подземные воды, за качеством которых ведет наблюдение Центр гигиены и эпидемиологии в ЕАО на специальных пунктах, оценивая санитарно-химические и микробиологические показатели воды из распределительной сети и нецентрализованной системы водоснабжения, сообщая об этом в ежегодном государственном докладе «Об экологической ситуации в Еврейской автономной области». Исследователи также изучают качество питьевых вод в конкретных регионах, делая акцент на влиянии потребляемых вод на здоровье населения, обращая в первую очередь внимание на избыток железа и марганца (Болотова, 2003; Бондарева, 2009; Суриц и др., 2014, и др.). Что касается поверхностных вод, то в них исследовалось преимущественно железо, марганец же, даже если определялся, находился как бы в тени этого преобладающего элемента, оставаясь мало обсуждаемым и слабо изученным. В связи с этим нами поставлена цель — изучить распределение марганца в поверхностных водотоках с учетом геологических особенностей и природных условий ЕАО. В качестве объектов исследования выбраны р. Бира и её притоки. Отбор проб воды проведен в октябре 2018 г.

В орографическом отношении территория ЕАО делится на северо-западную часть, характеризующуюся преобладанием горных форм рельефа, и юго-восточную, представленную плоской равниной. Хребты в основном задернованы, однако в долинах рек встречаются обнажения коренных пород. Равнинная часть значительно заболочена. Древние геологические структуры здесь перекрыты мощным осадочным чехлом из рыхлых озёрно-аллювиальных отложений четвертичного возраста.

Речная сеть ЕАО густая и разветвлённая. Она представлена бассейнами левых притоков Амура, самыми крупными из которых являются Бира и Биджан. Большинство рек, берущих начало в горной части, имеют горный и полугорный характер течения, что обусловливает их выраженную эрозионную деятельность. В верховьях реки имеют русло, сложенное валунно-галечниковым материалом, небольшую глубину (0,5-1,5 м), довольно быстрое течение (2-2,5 м/сек), высокую прозрачность. При выходе на равнину скорость течения в реках значительно падает. В нижнем течении во всех реках вода приобретает коричневый оттенок из-за гумусовых кислот, поступающих из окружающих болот.

Геологическое строение ЕАО весьма сложное. Оно обусловлено положением области на стыке древнего Буреинского срединного массива докембрийского возраста и обрамляющего его более молодого пояса каледонско-герцинско-киммерийской складчатости. Территория области многократно вовлекалась в интенсивную тектоническую деятельность, что привело к образованию складчатых и разрывных структур (Усиков, 2006).

Территория ЕАО является частью Амурской металлогенической провинции, которая в пределах области охватывает Буреинский срединный массив (Змиевский, 1999). Главным минерагеническим циклом, с которым связано формирование железомарганцевых месторождений, явилась позднепротерозойско-раннепалеозойская эпоха (Усиков, 2006). Месторождения марганца приурочены преимущественно к Малохинганской структурно-фациальной зоне, сформировавшейся к концу кембрийского периода. Вследствие дальнейшей тектономагматической активизации территории произошло внедрение в уже сформированные платформенные образования плагиогранитов и гранодиоритов, с которыми, как полагают (Крюков, 1995, и другие), связано формирование многих полезных ископаемых, в том числе железа и марганца.

Крупное месторождение железомарганцевых руд Биджанское (Кабалинское) расположено в районе Биракана (верховья р. Биджан), оно представляет собой пластовую залежь, простирающуюся на 2 км с мощность до 300 м. Разведанные запасы марганца — 6 млн. т. с содержанием элемента в руде 18,4 % (железо валовое 13 %). Второе крупное месторождение железомарганцевых руд Южно-Хинганское находится недалеко от села Союзное в Октябрьском районе ЕАО. Породы, содержащие руду, вытянуты полосой шириной 6–8 км в меридиональном направлении. Длина рудного поля — 54 км. Общие запасы — 9 млн. т, содержание Mn в руде — 19,2–21,1 % (Fe — 34,6 %) (Онихимовский, 1996).

Пробы воды отбирались на левых притоках речной системы Большой Биры, самой крупной реки области (рис. 1). Площадь ее водосбора составляет почти 1/3 территории ЕАО (Энциклопедия…, 1995; Еврейская…, 1999). Обследованные реки берут начало в двух горных системах: Малый Хинган (Кимкан, Кульдур, Биракан, Каменушка) и Буреинский хребет (Никита, Сагды-Бира, Трек, Икура, Кирга) (Атлас…, 2007; Еврейская…, 2005). В верховьях р. Бира (в бассейнах рек Кульдур и Сутара) отмечены многочисленные проявления железомарганцевых руд (Карта полезных ископаемых…). На момент взятия проб воды осадков на территории ЕАО не было в течение полутора месяцев. Уровень воды во всех реках был невысокий, вода была прозрачной, бесцветной, без элементов поверхностного стока.

Определение высоты местоположения точек отбора производилось по картам масштаба 1:100 000 (Хабаровский край…, 1995; Атлас Еврейской…, 2007). Ниже описаны точки отбора.

1. Верхний Кимкан. Правый приток реки Кимкан, впадающей в р. Кульдур. Исток расположен на восточном склоне Малого Хингана на высоте 460–470 м над уровнем моря. Вода отобрана на высоте 360 м на расстоянии 6,5 км от истока и в 4 км от места впадения в р. Кимкан.

2. Кульдур. Левый исток р. Бира. Берет начало на хребте Малый Хинган на высоте 700 м. Отбор воды сделан в нижнем течении реки между поселками Известковый и Биракан на высоте 260 м в 3,5 км от устья.

3. Биракан. Берет начало на хребте Малый Хинган на высоте 700 м. Вода отобрана на высоте 200 м в 2 км от устья.

4. Теплое озеро. Расположено в 200 м от русла р. Бира, связано с ней протокой. Отбор воды проведен на территории Тепловского лососевого рыбоводного завода. Высота 190 м.

5. Каменушка. Берет начало на высоте 800 м. Ее долина разделяет хребты Малый Хинган и Буреинский. Правобережные притоки собирают воду с Малого Хингана, левобережные — со склонов южных отрогов Буреинского хребта. Вода отобрана на высоте 188 м в 4 км от устья.

6. Никита. Начинается в виде Большой Никиты на высоте 1150 м. Проба отобрана в 4 км от устья на высоте 188 м.

7. Сагды-Бира. Берет начало на высоте 1160 м. Отбор воды проведен на высоте 188 м в 6 км от устья.

8. Трек. Берет начало на высоте 700 м. Проба отобрана на высоте 117 м в 3 км от устья.

9 и 10. Икура. Берет начало на высоте 500 м в предгорной части Буреинского хребта на территории заповедника «Бастак». Отбор воды проведен на высоте 90 м в среднем течении в нескольких километрах к северу от г. Биробиджана в районе моста на объездной дороге. Вторая точка отбора находится в нижнем течении реки, у моста между Желтым Яром и Найфельдом, примерно в 8 км от устья на высоте 59 м.

11. Кирга. Берет начало на высоте 600 м в с того же склона, что и р. Икура. Отбор воды проведен на высоте 90 м в среднем течении в нескольких километрах к северу от г. Биробиджана в районе моста на объездной дороге.

12-14. Бира (Большая Бира). Начинается слиянием рек Сутара и Кульдур на высоте 240 м. Пробы взяты в трех точках: первая — на левом берегу ниже впадения р. Кирга в южной части пос. Раздольное на высоте 99 м, характеризует качество воды перед Биробиджаном; вторая — на правом берегу перед очистными сооружениями; третья — также на правом берегу в 100 м после очистных сооружений.

Для определения в воде суммарного содержания всех форм марганца (валового марганца) использован фотометрический метод с формальдоксимом, согласно руководящему документу Федеральной службы по гидрометеорологии и мониторингу окружающей среды РД 52.24.467-2008 (Массовая концентрация…, 2008). Полученные данные показаны в таблице. Результаты представлены как среднее из трех повторных определений. Представление результатов дано в следующем виде: $Xср \pm \Delta$, при вероятности $P = 0,95$, где $Xср$ — среднее арифметическое значение результатов параллельных определений, Δ — показатель точности методики. $\Delta = 0,01 \cdot \delta \cdot Xср$, где δ — показатель точности (границы относительной погрешности при вероятности $P = 0,95$).

Как следует из данных таблицы, превышение ПДК Mn для воды водотоков и водоемов рыбохозяйственного назначения отмечается в реках

Кимкан, Кульдур, Биракан. Эти реки дренируют территории, находящиеся в зоне Биджанского месторождения железомарганцевых руд. Ближе всего к рудопроявлениям находится бассейн р. Биракан, в ней содержание марганца составляет 2,1 ПДК.

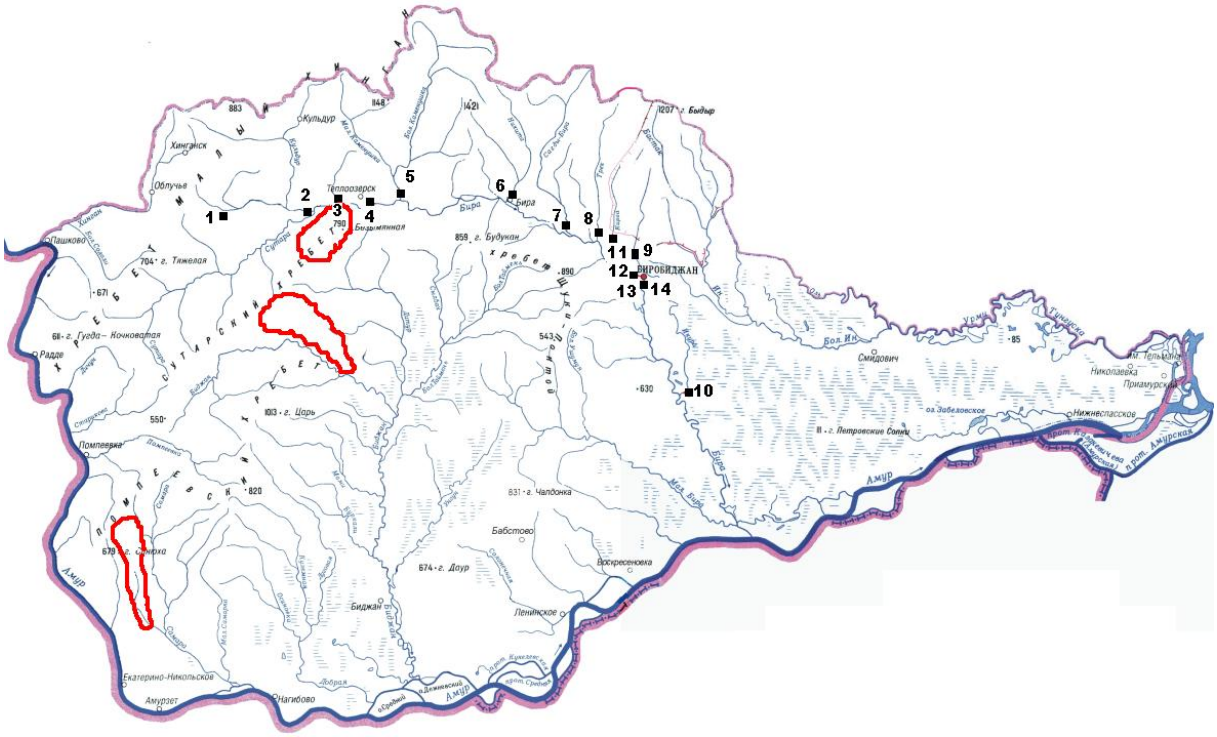

Рисунок — Местоположение точек отбора проб воды на р. Бира.
Красной линией показано местоположение
месторождений железомарганцевых руд

Однако со смещением мест отбора проб к востоку концентрации элемента в водах рек заметно снижаются, и уже в черте Тепловского рыбоводного завода в воде выявлено 0,055 мг/дм^3 Mn. В реках, сбегающих с отрогов Буреинского хребта, проявлений марганцевой рудоносности не ощущается. Самое низкое количество Mn найдено в р. Трек — 0, 025 мг/дм^3.

Круто повернувшая на юг Бира как бы отделяет своей долиной сильно заболоченную восточную часть территории ЕАО от центральной и западных областей автономии. Изменение экологической обстановки сразу же отразилось на водах Икуры, протекающей по равнинной заболоченной территории, оказывающей влияние на состав воды. На самой южной из точек отбора, расположенной в нижнем течении реки, в 8 км от впадения в Биру, обнаружено наибольшее из всех определений содержание марганца — 0,225 мг/дм^3. Здесь также наблюдалась наименьшая прозрачность вод.

Как отмечено выше, поверхность территории автономии представлена двумя типами рельефа: горным и равнинным. На севере и северо-западе располагаются наиболее высокие хребты — Малый Хинган и Буреинский. Западная и центральная части территории имеют низкогорный рельеф.

Таблица — Содержание марганца в притоках Большой Биры

Название реки	**Прозрачность воды (см)**	**t^0C**	**pH**	**Массовая конц. Mn, мг/дм^3**
1. В. Кимкан	21	1,0	6,4	**0,14**
2. Кульдур	19	1,9	6,2	**0,12**
3. Биракан	20	1,9	6,2	**0,21**
4. Теплое Озеро	20	3,0	6,6	0,055
5. Каменушка	25	2,0	6,2	0,055
6. Никита	25	2,5	6,4	0,085
7. Сагды-Бира	25	2,9	6,2	0,075
8. Трек	20	2,5	6,4	0,025
9. Икура (среднее течение)	15	2,5	6,4	0,075
10. Икура (нижнее течение, у с. Жёлтый Яр)	10	3,0	6,4	**0,225**
11. Кирга	21	3,0	6,2	0,070
12. Бира (с. Раздольное)	17	3,5	6,2	0,070
13. Бира (до очистных0	25	3,0	6,2	0,055
14. Бира (100 м после очистных)	18	3,0	6,4	0,075

Примечание: Значение ПДК для воды рек рыбохозяйственного назначения составляет 0,1 мг/дм^3.

На юге и юго-востоке области простирается Среднеамурская аллювиальная низменность, аккумулятивная впадина, являющаяся частью заходящей в пределы России обширной низменности, расположенной на северо-востоке Китая. Вследствие тектонического прогибания фундамент Среднеамурской впадины медленно погружается со скоростью 1–4 мм/год, что выражается появлением в рельефе непроходимых болот (Корчагин и др., 1983). Однако болотные образования ЕАО, на которые приходится около 30 % территории области, совершенно не связаны с грунтовыми водами и вызваны избытком атмосферной влаги и ограниченной фильтрационной способностью глинистых почвогрунтов. Химический состав болотных вод характеризуется повышенным количеством органических соединений и очень низкой минерализацией (Гидрогеология СССР…, 1971). Гуминовые кислоты болотных вод переводят Fe и Mn в растворимые комплексы, способствуя их миграции и поступлению в поверхностные водотоки.

Литература:

1. Атлас Еврейской автономной области. Масштаб 1:100 000. Хабаровск: ФГУП «Дальневосточное аэрогеодезическое предприятие», 2007. 104 с.

2. Болотова Т. Н. Государственный мониторинг состояния недр. Информационный бюллетень о состоянии недр на территории Еврейской автономной области за 2002 г. Вып. 7. Биробиджан-Хабаровск, 2003. 98 с.

3. Бондарева Д. Г. Влияние природных и антропогенных факторов на повышенную концентрацию железа в питьевых водах Еврейской автономной области // Известия Самарского научного центра Российской академии наук.

2009. Т. 11 (27). № 1 (6). С. 1123-1126.

4. Гидрогеология СССР. Том XXIII. Хабаровский край и Амурская область. М.: Недра, 1971. 514 с.

5. Еврейская автономная область: энциклопедический словарь. Хабаровск: изд-во «РИОТИП», 1999. 368 с.

6. Еврейская автономная область. Общегеографическая карта. / сост. и подгот. к изд. ФГУП3 «Дальневосточное аэрогеодезическое предприятие». Масштаб 1:500 000. Хабаровск: ФГУП «АГП», 2005.

7. Змиевский Ю. П. Анализ тектоники и геодинамики Средне-Амурского региона в мезозое и кайнозое // Геология и полезные ископаемые Приамурья: сб. научн. тр. к 50-летию ФГУГГП «Хабаровскгеология». Хабаровск: Магеллан, 1999. С. 21-26.

8. Карта полезных ископаемых Еврейской автономной области / сост. С. А. Рямов, В. А. Кондратьева; картографы: В. В. Житкова, З. В. Вайцель; ред. М. В. Мартынюк. Масштаб 1:500 000. ДВПГО центральная тематическая партия. 1990.

9. Корчагин Ф. Г., Шароглазова Г. А., Чеботов С. А. Влияние Зейского водохранилища на геодинамику района //Тихоокеанская геология. 1983. № 5. С. 73-79.

10. Крюков В. Г. Правовые основы природопользования. Хабаровск: Администрация Хабар. края, Приамур. геогр. о-во, 1999. 155 с.

11. Онихимовский В. В., Беломестных Ю. С. Полезные ископаемые Хабаровского края. Хабаровск: Хабаровская краевая типография, 1996. 495 с.

12. Массовая концентрация марганца в водах. Методика выполнения измерений фотометрическим методом с формальдоксимом. Руководящий документ РД 52.24.467-2008. Ростов-на-Дону, 2008. 16 с.

13. Усиков В. И. Минеральные ресурсы Еврейской автономной области; опыт их изучения, проблемы и перспективы. Владивосток: Дальнаука, 2006. 144 с.

14. Хабаровский край «центральная часть» и Еврейская автономная область. Топографическая карта. Масштаб 1:200 000. Хабаровск: ВТУ ГШ, 1995. 89 с.

15. Христофорова Н. К. Еврейская автономная область как биогеохимическая провинция: монография / под общ. ред. Н. К. Христофоровой; Н. К. Христофорова, Е. О. Клинская, О. В. Суриц и др. Биробиджан: Изд-во ФГБОУ ВО «ПГУ им. Шолом-Алейхема», 2012. 250 с.

16. Энциклопедия Хабаровского края и Еврейской автономной области / под ред. И. Д. Пензина. Хабаровск: ТОО «Восток Пресс», 1995. 322 с.

Makarenko V. P.,
candidate of biological sciences, Associate Professor, Sholom-Aleichem Priamursky State University, Birobidzhan

Pozdnyakova T. M,
Candidate of Geographic Sciences, Associate Professor, Sholom-Aleichem Priamursky State University, Birobidzhan

Polyakov V. Yu.,
Candidate of Chemical Sciences, Associate Professor, Sholom-Aleichem Priamursky State University, Birobidzhan

Revutskaya I. L.,
candidate of biological sciences, Associate Professor, Sholom-Aleichem Priamursky State University, Birobidzhan

Khristoforova N. K.,
doctor of biological sciences, Professor, Sholom-Aleichem Priamursky State University, Birobidzhan

Kasatova EA,
master student, Sholom-Aleichem Priamursky State University, Birobidzhan

MANGANESE IN RIVER WATERS OF THE JEWISH AUTONOMOUS AREA

Annotation. The article presents data on the content of manganese in the left tributaries of the Bira river, located mainly in the North of the Jewish Autonomous region. It is shown that in the waters of the rivers of the North-Western part of the EAO territory, within which the deposits of manganese ores are located, rather high concentrations of total Mn (0.120–0.210 mg/dm3) are revealed, in the rivers in the North-East of the mountainous country they sharply decrease (0.025–0.085 mg/dm3). And only in the Eastern marshy part of the territory of the autonomy (R. Ikura) the content of total Mn in the river water increases again until 0,225 mg/dm3.

Key words: Jewish Autonomous region, river water, manganese.

References:

1. Atlas of the Jewish Autonomous region. Scale 1:100 000. Khabarovsk: FSUE «Far Eastern aerogeodesic enterprise», 2007. 104 PP.

2. Bolotova T. N. State monitoring of the subsoil. Information Bulletin on the state of mineral resources in the Jewish Autonomous region for 2002 Issue. 7. Birobidzhan-Khabarovsk, 2003. 98 PP.

3. Bondareva D. G. the Influence of natural and anthropogenic factors on the increased concentration of iron in the drinking waters of the Jewish Autonomous region. // Izvestiya Samara scientific center of the Russian Academy of Sciences. 2009. Vol. 11 (27). № . 1 (6). P. 1123-1126.

4. Hydrogeology of the USSR. Volume XXIII. Khabarovsk territory and Amur region. M.: Nedra, 1971. 514 p.

5. Jewish Autonomous region: encyclopedic dictionary. Khabarovsk: publishing house «RIOTIP», 1999. 368 p.

6. Jewish Autonomous region. General geographic map. / comp. and podgot. to ed. «Far Eastern aerogeodesic enterprise» in 2005, edited by S. V. Savina; teh editorship of T. A. Shestakova. Scale 1:500 000. Khabarovsk, 2005.

7. Zmievsky Y. P. analysis of the tectonics and geodynamics of the Mid-Amur region in the Mesozoic and Cenozoic // Geology and mineral resources of the Amur region: collection of scientific papers for the 50th anniversary of the Federal state unitary mining and geological enterprise «Khabarovskgeologia». Khabarovsk: Magellan, 1999. P. 21-26.

8. Mineral map of the Jewish Autonomous region. / comp. S. A. Ryam, V. A. Kondratiev; cartographers: V. Zhitkov, V. Z. Witzel; edited by M. V. Martynyuk. Scale 1:500 000. DVPGO Central theme party. 1990.

9. Korchagin F. G., Sharoglazova G. A., detail heeled boots S. A. Effect of the Zeya reservoir on the geodynamics of the area. // Pacific Geology.. 1983. № . 5. P. 73-79.

10. Kryukov V. G. Legal basis of nature management. Khabarovsk: Administration Of Khabar. Edges, Priamur. Geogr. society,1999. 155 PP.

11. Onichimowski V. V. Belomestny J. S. Minerals of Khabarovsky Krai. Khabarovsk: Khabarovsk regional printing house, 1996. 495 PP.

12. Mass concentration of manganese in water. Methodology of measurement by the photometric method with formaldoxime. Guidance document RD 52.24.467-2008. Rostov-on-Don, 2008. 16 PP.

13. Usikov V. I. Mineral resources of the Jewish Autonomous region; the experience of their learning, problems and prospects. Vladivostok: Dalnauka, 2006. 144 PP.

14. Khabarovsk territory «Central part» and Jewish Autonomous region. Topographic map. Scale 1:200 000. Khabarovsk: VTU GS, 1995. 89 PP.

15. Khristoforova N. K. Jewish Autonomous region as a biogeochemical province: monograph / under the General editorship of N. K. Khristoforova. Birobidzhan: Publishing house «Sholom-Aleichem Priamursky state university», 2012. 250 PP.

16. Encyclopedia of Khabarovsk Krai and Jewish Autonomous region / ed. I. D. Penzina. Khabarovsk: «Vostok Press», 1995. 322 PP.

УДК 913

Позднякова Т. М.,
ФГБОУ ВО «ПГУ имени Шолом-Алейхема», г. Биробиджан
к. г. н., доцент

ПРИРОДНЫЙ ФАКТОР В ОСВОЕНИИ РЕГИОНА

Аннотация. В статье раскрыта роль природного фактора в процессе хозяйственного освоения региона на примере Зауралья. Выявлена специфика районообразующего действия природных факторов.

Ключевые слова: Зауралье, природный фактор, освоение, регион, ресурсы.

Россия — страна с богатейшей многовековой историей. В общественной жизни и формировании государственной территории природа всегда играла важную роль. При этом часто возникают споры о значении наличия крупных запасов природных ресурсов для социально-экономического развития России. Особую актуальность данный вопрос приобретает в условиях нестабильной геоэкологической ситуации, сложившейся на сегодняшний день в нашей стране.

Природные ресурсы часто играли ключевую роль в продвижении русских на территории нового освоения. На основе различий в природно-ресурсном потенциале в них складывались целые регионы. Особенно чётко это проявлялось в пределах крупных территорий, где природные различия могли быть весьма заметными и даже контрастными.

Так, при продвижении русских землепроходцев в Зауралье специфика освоенческих процессов была обусловлена, в первую очередь, температурными различиями севера и юга этого обширного региона, которые определяли принципиальную возможность занятия земледелием.

На юге данный фактор дополнили:

– рельеф, ставший предпосылкой различий в специфике хозяйственного освоения и особенностях заселения его равнинной части: юг Западно-Сибирской равнины, предгорья Алтайско-Саянской горной системы, от самой этой системы (Горного Юга) и Забайкалья;

– изолирующее влияние крупных природных объектов: отделение озером Байкал территории Забайкалья от остальной части Южной Сибири.

На сибирском севере, в условиях экстремального климата и слабой заселённости территории, решающее значение имело «притяжение» хозяйственной деятельности к бассейнам крупных рек. В пределах каждого из них сказывалась разница в подборе и количественных характеристиках природных ресурсов. Отсюда проистекали определённые различия в освоении бассейнов Оби, Енисея и Лены.

Для территорий, прилегающих к Тихому океану, важное значение имела близость к океаническому побережью и последовательная смена климатических условий в меридиональном направлении.

Эти природно-территориальные данности фактически стали основой постепенного формирования своеобразных регионов Зауралья. Размещение крупных ландшафтных форм, размеры и особенности их физико-географического «наполнения» позволяют складываться определённому, хорошо различимому типу освоенческой специализации данных регионов.

Биологические ресурсы, являясь приоритетным мотивом продвижения русских за Урал, сыграли пионерную роль в хозяйственном освоении этих территорий. Сегодня, в связи со значительной исчерпанностью и относительно невысокой востребованностью на сырьевом рынке, их эксплуатация несколько снижена. Но неравномерность в обеспеченности разными компонентами данного вида ресурсов и сейчас является одним из факторов территориальной дифференциации Зауралья.

Север Зауралья концентрирует основную долю биологических ресурсов суши. Поскольку они приурочены к лесной зоне, по обеспеченности ими выделяется район, сформированный в бассейне Енисея. Важное промысловое значение имели также рыбные ресурсы крупнейших рек. Но, в результате загрязнения и строительства плотин, блокировавших пути к нерестилищам для ценных проходных и полупроходных рыб, они теряют свое рыбохозяйственное значение.

Территории, прилегающие к Тихому океану, и его прибрежная акватория отличаются крупными запасами морских биологических ресурсов, 90 % которых сконцентрировано на шельфе морей и в 200-мильной прибрежной зоне. Северо-восток является наиболее продуктивным промысловым районом Тихоокеанской полосы. На него приходится 65,3 % общероссийского улова рыбы и добычи морепродуктов (1-е место среди регионов России). Таким образом, биологические ресурсы явились мощным районообразующим фактором для данной территории и продолжают оставаться важной экспортной отраслью её специализации.

Территория Приамурья и Приморья обладает самой разнообразной фауной, включающей редкие и уникальные виды. Большинство из них находятся под охраной и на современном этапе практически не эксплуатируются.

В Зауралье сосредоточено более 70 % лесных ресурсов страны. Это создало предпосылки интенсификации освоения и развития лесной промышленности в качестве одной из отраслей специализации региона.

50 % лесного фонда Севера и 60 % запасов древесины приходится на бассейн Енисея, лесистость которого превышает 70 %. Это послужило основой формирования крупного экспортоориентированного лесопромышленного комплекса с центром в Игарке, тесно связанного с Енисеем и его притоками (в качестве сплавного пути).

Бассейны Оби и Лены менее обеспечены лесными ресурсами. На современном этапе они эксплуатируются, но на фоне более эффективных минеральных ресурсов имеют преимущественно местное значение. На территории, прилегающие к Тихому океану, приходится 23 % общих запасов древесины Зауралья. На современном этапе интенсивно используются лесные ресурсы юга данного региона, где лесная промышленность является одной из отраслей специализации и усиливает его экспортную направленность на страны Азиатско-Тихоокеанского региона.

Важнейшую роль в освоении Зауралья сыграли водные ресурсы. Крупные речные системы на начальных этапах служили единственными транспортными путями русских в этом регионе. С ними было тесно связано проникновение на эти земли, формирование многих отраслей специализации, территориальная организация населения и хозяйства в ходе их использования в качестве хозяйственных осей [1].

Макрорегион концентрирует около 80 % водных ресурсов и 90 % технического гидроэнергетического потенциала страны. Более 60 % речного стока приходится на северные территории. В этой связи, границы районов имеют прямую привязку к границам речных бассейнов, на которые и сейчас ориентирована территориальная организация их производительных сил.

Земельный фонд, его структура в сочетании с климатическими особенностями также создаёт предпосылки развития определенных отраслей экономической специализации. Север Зауралья обеспечен агроклиматическими ресурсами очень слабо. На Крайнем Севере возможно лишь очаговое земледелие и парниково-тепличное хозяйство.

Южные территории обладают более значительным агроклиматическим потенциалом. Он явился важнейшим фактором формирования данной зоны и развития сельского хозяйства в качестве одной из главных отраслей её специализации. Вместе с тем, использование агроклиматического потенциала в горных районах несколько осложнено.

Территориально-формирующим фактором агроклиматические ресурсы явились для Приамурья и Приморья, где сохранили своё хозяйственное значение до настоящего времени, способствуя развитию сельскохозяйственной специализации и довольно высокой заселенности этого района.

Таким образом, российское Зауралье характеризуется крайней асимметричностью природно-ресурсного потенциала, которая выражается в неравномерности размещения его компонентов и различной степени их эксплуатации. В силу преимущественно ресурсной мотивации освоения, эта асимметричность стала естественной основой формирования отраслей специализации территорий в связи с наличием определенного спектра природных ресурсов.

Литература:

1. Позднякова Т. М. Внутреннее структурирование историко-

географических районов Азиатской части России//Вестник ВГУЭС. Территория новых возможностей. 2011. № 4 (13). С. 90-97.

Pozdnyakova T. M.,
Candidate of Geographic Sciences, Associate Professor, Sholom-Aleichem Priamursky State University, Birobidzhan

NATURAL FACTOR IN THE DEVELOPMENT OF THE REGION

Annotation. The article reveals the role of the natural factor in the process of economic development of the region on the example of the Urals. The specificity of the region-forming action of natural factors is revealed.

Key words: Zauralye, natural factor, development, region, resources.

References:

1. Pozdnyakova T. M. Internal structuring of historical and geographical areas of the Asian part of Russia / / Vestnik VGUES. Territory of new opportunities. 2011. № 4 (13). P. 90-97.

УДК 550.46

Потурай В. А.,
ФГБУН «Институт комплексного анализа региональных проблем ДВО РАН», г. Биробиджан
научный сотрудник

ОРГАНИЧЕСКОЕ ВЕЩЕСТВО В ПОЛУОСТРОВНЫХ ГИДРОТЕРМАЛЬНЫХ СИСТЕМАХ ДАЛЬНЕГО ВОСТОКА

Аннотация. В работе представлены результаты исследования органического вещества в гидротермальных системах Камчатки. В глубоких областях гидротермальных систем найдено 56 компонентов 12 рядов. Органическое вещество здесь представлено простыми углеводородами (ароматическими и предельными) и спиртами. Наиболее разнообразный состав наблюдается в горячих источниках, представляющих приповерхностную область. Здесь найдено 59 компонентов, 13 рядов. Преобладают ароматические углеводороды, алканы, карбоновые кислоты и их эфиры.

Ключевые слова: полуостров Камчатка, гидротермальная система, органическое вещество, алканы, ароматические углеводороды.

В вулканически активных регионах земной коры, таких как полуостров Камчатка, находится большое количество термопроявлений, формирование которых происходит в условиях резкого термоградиентного режима, благодаря близкому положению магматического очага к поверхности. Вследствие чего, образуются гидротермальные системы, обладающие экстремально высокими температурами. В приповерхностной области таких гидротермальных систем, с температурой 80–110ºС, возможно существование разнообразных гипертермофилов, в то время как в глубоких областях, при температурах более 120ºС, наличие жизни маловероятно. Органическое вещество (ОВ) в таких гидротермальных системах может образовываться как в результате жизнедеятельности или деструкции гипертермофилов (приповерхностная область), так и в результате процессов, происходящих без участия живых организмов — экстрагирование из водовмещающих толщ органических остатков и их преобразование в результате термогенных процессов (глубокая область). Эти процессы слабо изучены в гидротермальных системах Камчатки, поэтому цель настоящей работы — изучить состав органических соединений в приповерхностных и глубоких областях гидротермальных систем полуострова Камчатка.

Общая характеристика районов исследования. В настоящее время полуостров Камчатка является активным вулканическим регионом, который изобилует вулканами и гидротермальной деятельностью. В данной работе

рассматриваются геотермальные районы различных геодинамических обстановок. С одной стороны, это термальные воды, которые не имеют ярко выраженной связи с вулканизмом — Паратунский геотермальный район. С другой стороны — гидротермальная система, которая тесно связаны с вулканической деятельностью — Мутновский геотермальный район (рис.).

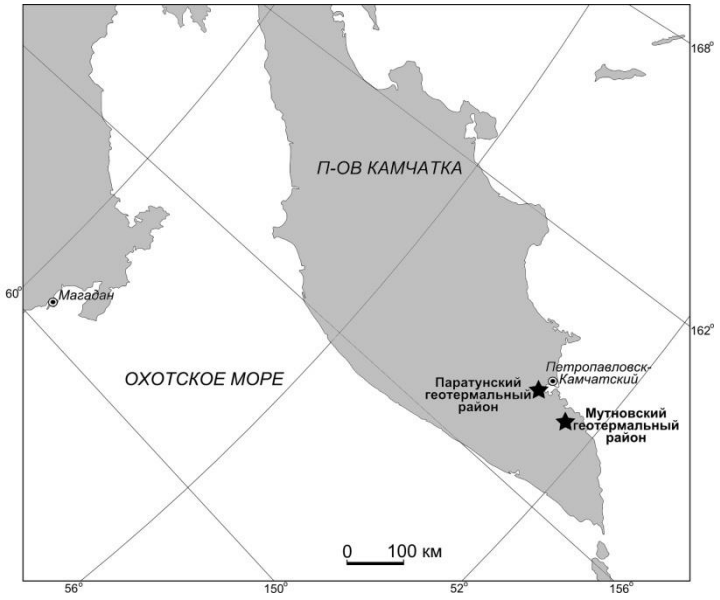

Рисунок — Обзорная карта с местом расположения
исследуемых термальных вод Камчатского полуострова

Мутновский геотермальный район располагается в 70 км к юго-западу от г. Петропавловска-Камчатского. Вулканогенный бассейн стратовулкана Мутновского представляет собой гидрогеологическую структуру, сложенную среднеплейстоцен-голоценовыми вулканогенными водоносными горизонтами и комплексами, фундаментом которой служат водоносные комплексы вулканогенно-осадочных отложений палеоген-неогенового возраста [2]. В пределах района изучены три мощных термальных поля — Донное, Дачное и Северо-Мутновское.

Паратунский геотермальный район располагается в 25 км западнее г. Петропавловск-Камчатский, севернее п. Паратунка. Этот район объединяет целый ряд термопроявлений. Это собственно Паратунская гидротермальная система, которая подразделяется на Верхнепаратунские, Среднепаратунские и Нижнепаратунские источники, а также Банные и Начикинские проявления термальных вод. Паратунское месторождение приурочено к продуктивному трещинно-блоковому вулканогенному резервуару в грабене р. Паратунка, мощностью 1200 м. Фундамент включает 4 основные зоны поступления глубинного теплоносителя на Нижнем, Среднем, Северном и Микижинском участках. Вероятная область питания месторождения — постройка Вилючинского вулкана, покрытая многолетними снежниками и ледниками [1].

Методика исследования. Концентрат органических соединений средней летучести получали методом твердофазной экстракции в лаборатории

Хабаровского краевого центра экологического мониторинга и прогнозирования ЧС (КЦЭМП). Качественный анализ органических соединений осуществляли методом капиллярной газовой хроматографии в сочетании с масс-спектрометрией [11] на газовом хроматомасс-спектрометре Shimadzu GCMS-QP2010S в лаборатории КЦЭМП (аналитик В. Л. Рапопорт). Этот метод позволяет анализировать сложные многокомпонентные смеси, разделяя и регистрируя индивидуальные органические соединения, даже имеющие очень близкую структуру. Подробно о выбранной методике исследования можно посмотреть в других работах автора [3, 4, 7].

Результаты и их обсуждение.

Органическое вещество в высокотемпературном флюиде из глубоких скважин. В пределах полуострова Камчатка были опробованы три глубоких скважины (глубиной более 1000 м). Две скважины Мутновского геотермального района: скважина № 4Е Дачного термального поля, глубиной 1600 м и температурой на выходе 175 ºС; скважина № 3 Северо-Мутновского термального поля, глубиной 1800 м и температурой на выходе 97 ºС, и одна скважина Паратунского геотермального района — скважина № ГК-9 Северного участка Паратунской гидротермальной системы, глубиной 1080 м и температурой на выходе 82 ºС. Здесь установлено 56 органических соединений, относящихся к 12 гомологическим рядам [5, 6, 8, 10].

Скважины № 4Е и 3 Мутновского района дают на выходе пароводяную смесь. На органические компоненты был опробован конденсат этой смеси. Интерес к изучению ОВ в конденсатах заключается в том, что при очень высокой температуре (заметно превышающей 100 ºС) они являются стерильными. Соответственно, обнаруженные в них органические соединения не могут являться прямыми продуктами деструкции микроорганизмов, что предполагает их генезис за счет хемосинтеза, включая ре-синтез первично биогенного материала, извлеченного из вмещающих пород.

В скважине № 4Е Мутновской геотермальной электростанции (Дачное поле) был опробован конденсат пароводяной смеси (содержание жидкой фазы в пределах 10 %). Его температура на устье скважины 175 ºС, давление 8,1 бара, pH 4. В конденсате установлено 48 органических соединений, принадлежащих 9 гомологическим рядам. Наибольшее распространение имеют ароматические УВ, нормальные и изомерные алканы (более 15 %). Также зафиксированы изопрены, серосодержащие и кислородсодержащие УВ (альдегиды, кетоны, спирты). Обращает на себя внимание полное отсутствие карбоновых кислот и их эфиров, терпенов и стероидов, соединений явно биогенного происхождения.

Еще одна опробованная скважина № 3 в Северо-Мутновском поле является открытой и фонтанирует на высоту до 40–50 м. На выходе температура пароводяной смеси составляет 95 ºС, pH 9. Возможность наличия микроорганизмов в смеси представляется маловероятной, учитывая высокий геотермический градиент в пределах термального района (быстрое повышение температуры с глубиной) и существенное преобладание пара над жидкой

фазой. В конденсате скважины идентифицировано 22 органических соединения, относящихся к 5 гомологическим рядам. Наиболее типичными здесь являются алканы, ароматические УВ и спирты. Присутствуют также карбоновая кислота и кетон.

Другая глубокая скважина, которая была опробована, вскрывает Северный участок Паратунской гидротермальной системы. На выходе температура воды — 82 ºС. Температура воды в гидротермальном резервуаре составляет около 126 ºС [9], поэтому на глубине это практически стерильный высокотемпературной флюид, в котором жизни быть не может. Всего здесь установлено 20 органических веществ, принадлежащих 7 гомологическим рядам. Наиболее распространенными рядами здесь являются ароматические углеводороды и алканы.

Органическое вещество в горячих источниках. Всего было опробовано 4 горячих источника — по 2 в Дачном и Донном термальных полях. Во всех источниках наблюдается заметный выход газовых пузырьков. Их температура превышает 90 ºС, являясь близкой к точке кипения для соответствующего гипсометрического уровня. В верхней части Дачного поля опробован кипящий водяной котел 1, имеющий pH 3,5. Здесь обнаружено 16 органических соединений, которые относятся к 7 гомологическим рядам [5, 6, 8, 10]. Преобладающие гомологические ряды здесь — нормальные алканы, ароматические углеводороды и эфиры. Кроме этого, присутствуют также изоалканы, нафталин, фенантрен, кетоны и спирты. Другой опробованный кипящий котел 2 Дачного поля расположен в его нижней части. 38 органических соединений 12 гомологических рядов. Здесь развиты биогенные компоненты — терпены, стероиды, эфиры, карбоновые кислоты. В небольших количествах установлены алканы и изоалканы, нафтены, изоалкены, ароматические УВ, кетоны и альдегиды. Среди карбоновых кислот максимального распространения достигают тетрадекановая и гексадекановая кислоты. Эти соединения широко представлены в живом мире.

В нижней части Донного фумарольного поля для опробования был выбран большой кипящий источник 1. В нем определено 29 органических соединений, относящихся к 10 гомологическим рядам. Характерными здесь являются нормальные и изо- алканы, ароматические УВ и спирты. Установлены также карбоновые кислоты, эфиры, альдегиды и кетоны. Наиболее крупным в пределах Донного фумарольного поля является кипящий грязевой котел 2, расположенный в его самой верхней части. Здесь найдено 12 соединений, принадлежащих к 5 гомологическим рядам. Доминирующими являются нормальные алканы и эфиры. Причем эфиры занимают около 75 % от состава ОВ. Кроме этого, установлены ароматические УВ и спирты.

Заключение. Было проведено исследование состава органического вещества средней летучести в гидротермальных системах, формирующихся в условиях резкого термоградиентного режима. Всего в изученных гидротермальных системах Камчатки установлено 59 органических

соединений. В глубоких безжизненных областях гидротермальных систем, вскрываемых скважинами, найдено 56 компонентов 12 рядов. ОВ здесь представлено простыми углеводородами (ароматическими и предельными) и спиртами, образование которых связано, вероятно, с термогенными процессами. Наиболее разнообразный состав наблюдается в горячих источниках, представляющих приповерхностную область, населенную сообществами гипертермофильных микроорганизмов. Здесь найдено 59 компонентов, 13 рядов. Наряду с ароматическим углеводородами и алканами преобладают еще и биогенные карбоновые кислоты и их эфиры, образование которых связано с процессами, протекающими при участии живых организмов.

Литература:

1. Кирюхин А. В., Асаулова Н. П., Ворожейкина Л. А., Воронин П. О., Обора Н. В., Кирюхин П. А. Условия формирования и моделирование эксплуатации Паратунского геотермального месторождения (Камчатка) // Геоэкология. Инженерная геология. Гидрогеология. Геокриология. — 2017. — № 3. — С. 16–30.

2. Кирюхин А. В., Кирюхин В. А., Манухин Ю. Ф. Гидрогеология вулканогенов. СПб.: Наука, 2010. — 395 с.

3. Компаниченко В. Н., Потурай В. А. Вариации состава органического вещества в водах Кульдурского геотермального месторождения // Тихоокеанская геология. — 2015. — Т. 34. — № 4. — С. 96–107.

4. Компаниченко В. Н., Потурай В. А. Гидрогеохимическая зональность и эволюция состава Кульдурских терм (Дальний Восток) // Геоэкология. Инженерная геология. Гидрогеология. Геокриология. — 2015. — № 6. — С. 521–534.

5. Компаниченко В. Н., Потурай В. А., Карпов Г. А. Органические соединения в термальных водах Мутновского района и кальдеры Узон // Вулканология и сейсмология. — 2016. — № 5. — С. 35–50.

6. Потурай В. А. Органическое вещество в гидротермальных системах разных типов и обстановки // Известия ТПУ. Инжиниринг георесурсов. — 2018. — Т. 329. — № 11. — С. 6–16.

7. Потурай В. А. Органическое вещество в подземных и поверхностных водах района Анненского геотермального месторождения (Дальний Восток) // Геохимия. — 2017. — № 4. — С. 372–380.

8. Потурай В. А., Компаниченко В. Н. Состав и распределение предельных углеводородов в термальных водах и пароводяной смеси Мутновского геотермального района и кальдеры Узон (Камчатка) // Геохимия. — 2019. — № 1. С. 79–88.

9. Чудаев О. В., Челноков Г. А., Брагин И. В., Харитонова Н. А., Рычагов С. Н., Нуждаев А. А., Нуждаев И. А. Геохимические особенности распределения основных и редкоземельных элементов в Паратунской и Большебанной гидротермальных системах Камчатки // Тихоокеанская геология. — 2016. — Т. 35. — № 6. — С. 102–119.

10. Kompanichenko V. N., Poturay V. A., Shlufman K. V. Hydrothermal systems of Kamchatka as the model for prebiotic environment // Origins of Life and Evolution of Biospheres. — 2015. — Vol. 45. — № 1–2. — P. 93–103.

11. Soniassy R., Sandra P., Schlett C. Water analysis: Organic micropollutants. — Germany: Hewlett-Packard Company, 1994. — 278 p.

Poturay V. A.,
research associate, Institute for Complex Analysis of Regional Problems FEB RAS, Birobidzhan

ORGANIC MATTER IN PENINSULA HYDROTHERMAL SYSTEMS OF THE FAR EAST

Annotation. The paper presents the results of the study of organic matter in the hydrothermal systems of Kamchatka. In deep areas of hydrothermal systems, 56 components of 12 rows were found. Organic matter is represented here by simple hydrocarbons (aromatic and saturated) and alcohols. The most diverse composition is observed in hot springs. Here found 59 components, 13 rows. Aromatic hydrocarbons, alkanes, carboxylic acids and their esters prevail.

Key words: Kamchatka Peninsula, hydrothermal system, organic matter, alkanes, aromatic hydrocarbons.

References:

1. Kiryukhin A. V., Asaulova N. P., Vorozheikina L. A., Voronin P. O., Obora N. V., Kiryukhin P. A. Formation conditions and modeling of the Paratunsky geothermal field (Kamchatka) // Geoekologiya, inzhenernayageologiya, gidrogeologiya, geokriologiya. — 2017. — № 3. — P. 16–30.

2. Kiryukhin A. V., Kiryukhin V. A., Manuhin YU. F. Gidrogeologiya vulkanogenov. Sankt-Peterburg: Nauka, 2010. — 395 p.

3. Kompanichenko V. N., Poturay V. A. Variations in organic matter composition in waters of the Kuldur thermal field, the Far East of Russia // Russian Journal of Pacific Geology. — 2015. — V. 34. — № 4. — P. 96–107.

4. Kompanichenko V. N., Poturay V. A. Hydrogeochemical zoning and composition evolution of Kuldur thermal water field (the Far East) // Geoekologiya, inzhenernayageologiya, gidrogeologiya, geokriologiya. — 2015. — № 6. — P. 521–534.

5. Kompanichenko V. N., Poturay V. A., Karpov G. A. Organic compounds in thermal water: the Mutnovskii area and the Uzon caldera // Journal of Volcanology and Seismology. — 2016. — Vol. 10. — № 5. — P. 305–319.

6. Poturay V. A. Organic matter in hydrothermal systems of the Far East of different types and situations. — Bulletin of the Tomsk Polytechnic University. Geo Assets Engineering. — 2018. — V. 329. — № 11. P. 6–16.

7. Poturay V. A. Organic matter in ground- and surface waters in the area of the Annenskii geothermal field, Russian Far East // Geochemistry International. — 2017. — Vol. 55. — № 4. — P. 393–400.

8. Poturay V. A., Kompanichenko V. N. Composition and distribution of saturated hydrocarbons in the thermal waters and vapor-water mixture of the Mutnovskii geothermal field and Uzon caldera, Kamchatka // Geochemistry International. — 2019. — № 1. — P. 74–82.

9. Chudaev O. V., Chelnokov G. A., Bragin I. V., Kharitonova N. A., Rychagov S. N., Nuzhdaev A. A., Nuzhdaev I. A. Geochemical features of major and rare-earth element behavior in

the Paratunka and Bol'shebannyi hydrothermal systems of Kamchatka // Russian journal of pacific geology. — 2016. — Vol. 10. — № 6. — P. 458–475.

10. Kompanichenko V. N., Poturay V. A., Shlufman K. V. Hydrothermal systems of Kamchatka as the model for prebiotic environment // Origins of Life and Evolution of Biospheres. — 2015. — Vol. 45. — № 1–2. — P. 93–103.

11. Soniassy R., Sandra P., Schlett C. Water analysis: Organic micropollutants. — Germany: Hewlett-Packard Company, 1994. — 278 p.

УДК 502.75

Рубцова Т. А.,
ФГБУН «Институт комплексного анализа региональных проблем ДВО РАН», Биробиджан
к. б. н., доцент

РЕДКИЕ ВИДЫ СОСУДИСТЫХ РАСТЕНИЙ НА ОСОБО ОХРАНЯЕМЫХ ПРИРОДНЫХ ТЕРРИТОРИЯХ ЕВРЕЙСКОЙ АВТОНОМНОЙ ОБЛАСТИ

Аннотация. В статье приводятся оригинальные данные о распространении 99 из 132 редких видов сосудистых растений на особо охраняемых природных территориях Еврейской автономной области, их распределении по ценотическим группам. Даются рекомендации по сохранению редких видов, не произрастающих на охраняемых территориях.

Ключевые слова: Красная книга, редкие виды сосудистых растений, Еврейская автономная область, особо охраняемые природные территории.

На территории Еврейской автономной области (ЕАО) находятся 24 особо охраняемых природных территорий (ООПТ): один государственный природный заповедник «Бастак» с кластерным участком «Забеловский»; 5 заказников, из которых 4 государственных комплексных природных — «Ульдуры», «Шухи-Поктой», «Чурки», «Журавлиный»; 1 — государственный лесной — «Дичун»; 1 дендрологический парк и 17 памятников природы (рис.). Общая площадь ООПТ ЕАО — 421,99 тыс. га (11,6 % территории области).

Охраняемые природные территории различаются физико-географическими характеристиками, эколого-ценотическими условиями произрастания растений, флористическим и фитоценотическим разнообразием, флористической репрезентативностью. Наибольшим ценотическим разнообразием отличается заповедник «Бастак», в котором представлены различные типы лесов (многопородные широколиственные, хвойно-широколиственные, берёзовые, лиственничные, елово-пихтовые и др.), лиственнично-белоберёзовые редколесья, луга, болота и тундроподобные группировки. В заказниках доминируют различные растительные группировки — в заказниках «Ульдуры», «Чурки» преобладают дубово-черноберёзовые леса, многопородные широколиственные, осинники; в заказнике «Шухи-Поктой» наряду с широко- и мелколиственными лесными группировками значительные площади занимают хвойно-широколиственные леса; в заказнике «Журавлиный» в равной степени представлены как лесные (широколиственные, хвойно-широколиственные), так и лугово-болотные

ценозы. Практически вся территория заказника «Дичун» занята лесами, среди них преобладают кедрово-широколиственные, которые находятся под особой охраной, так как сосна корейская (кедр корейский) включена в Красную книгу ЕАО. Большая часть заказника относится к орехово-промысловым зонам. От перечисленных выше, в основном лесных ООПТ, отличается кластерный участок «Забеловский» заповедника «Бастак», в котором наибольшие территории заняты лугово-водно-болотными группировками и небольшими по площади дубово-берёзовыми рёлками.

Рисунок — Особо охраняемые природные территории Еврейской автономной области (2017 г.)

Из 17 памятников природы ЕАО 14 — ботанические и комплексные, ориентированные и на сохранение растительных объектов, в том числе редких видов. Растительность памятников природы разнообразна и позволяет сохранять виды разных ценотических групп. Однако наибольшее количество памятников природы представлено широколиственными лесами с ксерофитными элементами в растительном покрове («Биджанское обнажение», «Биджанские Остряки», «Гора Гомель», «Змеиный утёс») или сообществами каменистых склонов с широколиственным редколесьем («Виноградовник», «Гора Филиппова», «Медвежий утёс»). Растения хвойно-широколиственных лесов охраняются на памятнике природы «Лондоковская пещера», долинных лесов — на территориях памятников природы «Залив Вертопраша» и «Казачий сад», сосновых лесов — в памятнике природы «Сосняки на Бревенчатой». Водные, прибрежно-водные, отмельные растения охраняются на памятниках природы «Заросли лотоса», «Озеро Утиное», «Озеро Лебединое», «Маньчжурка». Основной формацией дендрологического парка является

многопородный широколиственный лес. В целом памятники природы области отвечают необходимым требованиям, предъявляемым к ООПТ, так как выполняют следующие задачи: сохраняют редкие виды растений, включённые в Красную книгу, а также уникальные местообитания и растительные комплексы, например, сформировавшиеся в сухие отрезки плейстоцена (монголо-даурский реликтовый комплекс). Они также обеспечивают экологические функции территориальных выделов, в том числе играют роль коммуникационных желобов между существующими более крупными резерватами; имеют образовательное и познавательное значение, являясь базовой составляющей развития природного и, прежде всего, экологического туризма в ЕАО.

Анализ распространения списка видов растений из Красной книги Еврейской автономной области, утвержденного Постановлением правительства Еврейской автономной области № 49-пп от 17.02.2017 — О внесении изменения в приложение 2 к постановлению правительства Еврейской автономной области от 30.06.2005 № 156-пп «Об утверждении перечней видов животных, растений и грибов, включенных в Красную книгу Еврейской автономной области» позволил выявить виды, произрастающие на ООПТ области. В заповеднике «Бастак», включая кластерный участок «Забеловский», отмечено 43 вида, в заказниках — 61, на памятниках природы и в дендропарке — 69 видов. Всего к настоящему времени на этих охраняемых природных территориях области выявлено 99 «краснокнижных» видов. Данные виды неравномерно представлены и в различных ценотических группах (табл. 1).

Таблица 1 — Распределение видов растений Красной книги ЕАО по ценотическим группам на ООПТ

Ценотическая группа	**Заповедник «Бастак» с кластером «Забеловский»**	**Заказники**	**Памятники природы и дендропарк**	**Всего охраняемых видов на ООПТ**	**Всего видов в Красной книге ЕАО**
Бореальнолесная	3	2	1	4	8
Неморальнолесная	20	32	28	41	51
Долиннолесная	4	3	2	6	8
Луговая	5	6	10	13	18
Болотная	3	3	1	3	4
Прибрежноводная и отмельная	1	-	2	2	5
Водная	4	-	4	4	6
Скально-осыпная и каменистых склонов	3	15	21	26	32
Всего видов:	43	61	69	99	132

Из таблицы видно, что наибольшее количество охраняемых видов произрастает в различных лесах (67 видов). Кедрово-широколиственные и широколиственные леса географически связаны с горными системами южной

части Буреинского хребта (заповедник «Бастак»), Малого Хингана — хребтами Малый Хинган, Сутарский, Помпеевский, Щуки-Поктой, особенно с приамурской частью этих хребтов, от с. Пашково до р. Помпеевка. К этим районам приурочены ООПТ ЕАО — заказники «Дичун», «Шухи-Поктой», «Чурки», «Ульдуры», памятники природы «Лондоковская пещера», «Казачий сад», дендропарк. В смешанных и лиственных горных лесах встречаются адлумия азиатская *Adlumia asiatica* Ohwi, пион молочноцветковый *Paeonia lactiflora* Pall., диоскорея ниппонская *Dioscorea nipponica* Makino и др.

Наибольшая концентрация их отмечена в бассейнах рек Кульдур, Хинган, Каменушка, в средних течениях рек Бира, Биджан, Добрая, т. е. в северных и центральных районах области. Хвойные леса менее богаты редкими видами, в них отмечены калипсо луковичная *Calypso bulbosa* (L.) Oakes, кислица обратнотреугольная *Oxalis obtriangulata* Maxim., фиалка Кузнецова *Viola kusnezowiana* W. Beck., тайник сосновый *Listera pinetorum* Lindl. и др. Долинные леса распространены вдоль крупных рек области — Биры, Биджана, Сутары, Кульдура, Бол. Каменушки и др. К этой группе лесов относятся как лиственные (ильмово-ясеневые, ивовые, черёмуховые), так и смешанные леса со значительным участием ели *Picea*, пихты *Abies*, кедра *Pinus koraiensis* Siebold et Zucc. На влажных участках речных долин обычны лиственничники с берёзой плосколистной *Betula platyphylla* Sukacz., ольхой *Alnus*. В долинных лесах произрастает 8 видов из Красной книги ЕАО, из них 6 выявлены на охраняемых территориях. Среди них встречается много декоративных видов (кирказон скрученный *Aristolochia contorta* Bunge, свободноягодник сидячецветковый *Eleutherococcus sessiliflorus* (Rupr. et Maxim.) S. Y. Hu, пятилисточник кустарниковый *Pentaphylloides fruticosa* (L.) O. Schwarz и др.). Всего 38,6 % нуждающихся в охране лесных видов произрастают на охраняемых территориях.

На влажных, умеренно увлажнённых и суходольных лугах области произрастают 18 охраняемых видов (на ООПТ — 9,8 % луговых видов). В этих ценозах наиболее редкими являются лилии мозолистая *Lilium callosum* Siebold et Zucc. и Буша *Lilium buschianum* Lodd., кокушник комарниковый *Gymnadenia conopsea* (L.) R. Br., скрученник китайский *Spiranthes sinensis* (Pers.) Ames, живокость Маака *Delphinium maackianum* Regel и др.

На сухих скалах, каменистых склонах и обнажениях произрастает большинство охраняемых ксерофитных видов (всего в ЕАО 32 вида, на ООПТ — 26). Эти местообитания характерны для гор Малого Хингана как к югу, так и к северу от р. Бира. Особенно много соответствующих местообитаний в южных районах области на горах-останцах, изолятах, приамурских скалах (гг. Филиппова, Остряк, Долгуша, Медвежий утёс, Белый утёс, хр. Даур и др.). На северных влажных экспозициях памятников природы «Гора Филиппова», «Биджанские Остряки», «Медвежий утёс», «Биджанское обнажение», «Лондоковская пещера» представлены декоративные папоротники: алевритоптерис серебристый *Aleuritopteris argentea* (S. G. Gmel.)

Fee, щиточешуйник уссурийский *Pleopeltis ussuriensis* Regel et Maack, пиррозия длинночерешковая *Pyrrosia petiolosa* (Christ et Baroni) Ching, кривокучник сибирский *Camptosorus sibiricus* Rupr., денштедтия Вильфорда *Dennstaedtia wilfordii* (Moore) Christ и денштедтия волосистая *Dennstaedtia hirsuta* (Sw.) Mett.

Ковыль байкальский *Stipa baicalensis* Roshev., шлемник байкальский *Scutellaria baicalensis* Georgi, трёхбородник китайский *Tripogon chinensis* (Franch.) Hack., тромсдорфия реснитчатая *Trommsdorffia ciliata* (Thunb.) Sojak (*Achyrophorus ciliatus* (Thunb.) Sch. Bip.), виноградовник японский *Ampelopsis japonica* (Thunb.) Makino и многие другие виды охраняются на памятниках природы «Гора Филиппова», «Биджанские Остряки», «Медвежий утёс», «Биджанское обнажение», «Гора Гомель», «Виноградовник».

Водные, прибрежноводные, отмельные виды растений (11) Красной книги ЕАО произрастают в озёрах, протоках, заливах, приуроченных в большей степени к Среднеамурской низменности, а также в системе озёр, расположенной между сс. Радде и Башурово (лотос Комарова *Nelumbo komarovii* Grossh., кубышка малая *Nuphar pumila* (Timm) DC., трапелла китайская *Trapella sinensis* Olivier и др.).

В области такие виды охраняются в кластере «Забеловский» заповедника «Бастак», на памятниках природы «Заросли лотоса», «Озеро Лебединое», «Озеро Утиное», а также «Маньчжурка», где обнаружены бразения Шребера *Brasenia schreberi* J. F. Gmel., кальдезия почколистная *Caldesia reniformis* (D. Don) Makino. Семь видов данных ценозов растут на охраняемых природных территориях. В приамурской полосе отмечено четыре редких болотных вида (бородатка японская *Pogonia japonica* Reichenb. fil., касатик мечевидный *Iris ensata* Thunb., любка комарниковая *Platanthera tipuloides* (L. fil.) Lindl., дурнолистник Ятабе *Dysophylla jatabeana* Makino), и лишь последний не защищён охраняемыми территориями.

В целом более 75 % «краснокнижных» видов ЕАО из всех выделенных ценотических групп произрастают на ООПТ и находятся под двойной защитой (табл. 2-4). Лишь на долю видов темнохвойных лесов или бореальнолесных, произрастающих на охраняемых территориях, приходится 3 % от общего количества охраняемых в области видов.

Таблица 2 — Распределение видов растений Красной книги ЕАО по ценотическим группам в заповеднике «Бастак» и кластере «Забеловский»

Ценотические группы	**Количество охраняемых видов в заповеднике «Бастак»**		**Всего охраняемых видов**
	Основная территория	Кластер «Забеловский»	
Бореальнолесная	3	-	3
Неморальнолесная	19	7	20
Долиннолесная	3	1	4
Луговая	3	4	5
Болотная	3	2	3

Прибрежноводная, водноотмельная, отмельная	-	1	1
Водная	1	4	4
Скально-осыпная и каменистых склонов	3	-	3
Всего видов	35	19	43

Таблица 3 — Распределение видов растений Красной книги ЕАО по ценотическим группам в заказниках

Ценотические группы	**Количество охраняемых видов в заказниках**					
	Ульдуры	Шухи-Поктой	Чурки	Журавлиный	Дичун	Всего охраняемых видов в заказниках
Бореальнолесная	1	1	2	1	1	2
Неморальнолесная	13	18	18	4	23	32
Долиннолесная	-	1	2	-	1	3
Луговая	1	3	4	2	2	6
Болотная	-	1	2	1	3	3
Прибрежноводная и отмельная	-	-	-	-	-	-
Водная	-	-	-	-	-	-
Скально-осыпная и каменистых склонов	1	4	4	1	10	15
Всего видов	16	28	32	9	40	61

Таблица 4 — Распределение видов растений Красной книги ЕАО по ценотическим группам на памятниках природы и в дендропарке

Ценотические группы	**Количество охраняемых видов на памятниках природы и в дендропарке**																**Всего охраняемых видов на ПП**
	1	2	3	4	5	6	7	8	9	10	11	12	13	14	15	16	
Бореальнолесная	-	-	-	-	-	-	-	-	-	-	-	-	-	1	-	1	1
Неморальнолесная	1	-	1	8	10	4	7	10	7	3	4	5	2	-	3	8	28
Долиннолесная	-	-	-	-	-	-	-	-	-	-	-	2	-	-	-	-	2
Луговая	1	-	2	-	1	2	-	5	1	2	5	1	2	1	1	-	10
Болотная	-	-	-	-	-	-	-	-	-	-	-	1	-	-	-	-	1
Прибрежноводная и отмельная	-	-	-	-	-	-	-	1	-	-	-	-	-	1	-	-	2
Водная	3	2	2	-	-	-	-	-	-	-	-	-	-	1	1	-	2
Скально-осыпная и каменистых склонов	-	-	-	4	8	10	2	17	-	4	11	-	5	-	1	-	21
Всего видов	5	2	5	12	19	16	9	33	8	9	20	9	9	3	6	9	67

Примечание: ПП — памятники природы: 1 «Заросли лотоса», 2 — «Озеро Утиное», 3 — «Озеро Лебединое», 4 — «Лондоковская пещера», 5 — «Биджанское обнажение», 6 — «Биджанские Остряки», 7 — «Сосняки на Бревенчатой», 8 — «Медвежий утёс»,

9 — «Казачий сад», 10 — «Виноградовник», 11 — «Гора Филиппова», 12 — «Залив Вертопрашиха», 13 — «Гора Гомель», 14 — «Маньчжурка», 15 — «Змеиный утёс», 16 — дендропарк

Таким образом, на различных особо охраняемых природных территориях ЕАО произрастают 99 из 132 видов растений Красной книги области. Однако многие из них известны только из одного местонахождения. 7 таких видов охраняются только в заповеднике «Бастак», 12 отмечены лишь в заказниках, 23 произрастают на территориях памятников природы. Под охраной только в одной из охраняемых территорий находятся 30 видов. 33 вида не защищены охраняемыми территориями. Из них с категорией статуса охраны 0 — 1 вид (женьшень обыкновенный *Panax ginseng* C. A. Mey.), с категорией 1 — два вида (сверция чемерицевая *Swertia veratroides* Maxim. ex Kom. и калипсо луковичная *Calypso bulbosa* (L.) Oakes), с категорией 2 — 13 видов (альдрованда пузырчатая *Aldrovanda vesiculosa* L., бровник одноклубневый *Herminium monorchis* (L.) R. Br., дремлик Тунберга *Epipactis thunbergii* A. Gray, галеарис (ятрышник) круглогубый *Galearis cyclochila* (Franch. et Savat.) Soo и др.) и с категорией 3 — 15 видов растений. Среди охраняемых в ЕАО растений 28 видов включены в Красную книгу Российской Федерации (растения и грибы), четыре из них не произрастают в ООПТ области. Это альдрованда пузырчатая *Aldrovanda vesiculosa* L., женьшень обыкновенный *Panax ginseng* C. A. Mey., шерстестебельник Комарова *Eriocaulon komarovii* Tzvel. и калипсо луковичная *Calypso bulbosa* (L.) Oakes.

В процессе полевых экспедиционных работ выявлены местонахождения редких, нуждающихся в охране видов растений, которые произрастают вне охраняемых территорий. В озере, расположенном в 1 км от с. Петровка, выявлена альдрованда пузырчатая *Aldrovanda vesiculosa* L.; в предгорье хр. Малый Даур — дремлик Тунберга *Epipactis thunbergii* A. Gray; на сопке в окрестностях с. Тёплые ключи — фиалка одноцветковая *Viola uniflora* L. На сопке Мраморной между пп. Биракан и Тёплое озеро найдены воробейник краснокорневой *Lithospermum erythrorhizon* Siebold et Zucc. и горечавка крупнолистная *Gentiana macrophylla* Pall. На сопке вдоль правого берега р. Помпеевка в одном километре от устья отмечен ломонос широкорассеченный (ломонос кокорышелистный) *Clematis latisecta* (Maxim.) Prantl (*Clematis aethusifolia* Turcz.), в оз. Ледяном и на прилегающем болоте обнаружены бразения Шребера *Brasenia schreberi* J. F. Gmel. и альдрованда пузырчатая *Aldrovanda vesiculosa* L.

Данным территориям целесообразно придать статус памятников природы или создать в этих районах другие ООПТ. В дальнейшем необходимо продолжить разработку стратегии сохранения редких видов растений ЕАО и программу развития системы особо охраняемых природных территорий с учётом полученных данных по редким и исчезающим видам растений.

Rubtsova T. A.,
candidate of biological sciences, Institute for Complex Analysis of Regional Problems of the Far Eastern Branch of the Russian Academy of Sciences, Birobidzhan

RARE TYPES OF VASCULAR PLANTS IN SPECIALLY PROTECTED NATURAL TERRITORIES OF THE JEWISH AUTONOMOUS AREA

Annotation. The article presents original data on the distribution of 99 out of 132 rare species of vascular plants in specially protected natural areas of the Jewish Autonomous Region, and their distribution by coenotic groups. Recommendations are given for the conservation of rare species that do not grow in protected areas.

Key words: Red Book, rare species of vascular plants, Jewish autonomous region, specially protected natural territories.

УДК 374.3

Сайко Д.С.,
действительный член Общества изучения Амурского края Русского географического общества, г. Уссурийск

ОСОБЕННОСТИ ВЫЖИВАНИЯ В ХВОЙНО-ШИРОКОЛИСТВЕННЫХ ЛЕСАХ МАНЬЧЖУРО-КОРЕЙСКИХ ГОР. ЭКСКУРСИЯ, МАСТЕР-КЛАСС

Аннотация. Выживание в лесу во многом – это базовый урок, которому постоянно нужно и должно учить не только детей, но и взрослых при любом удобном случае. Жизнь в комфортных условиях города значительно отдалила нас природной среды, и именно лес демонстрирует нам, на что мы способны. В своем мире мы можем быть богаты, знамениты, здесь же мы перед лицом природы просто никто, поэтому давайте не пренебрегать простыми и жизненно важными вещами.

Ключевые слова: хвойно-широколиственный лес, Маньчжуро-Корейские горы, реликты и эндемики, выживание, съедобные и ядовитые растения, источники воды, костер.

Геологические процессы, проходившие многие тысячелетия назад на обширной территории восточной окраины Евразии, во многом предопределили современный состав растительности Северо-Восточного Китая, севера КНДР и юго-западной части Приморского края, их протекание привело к значительной активности видообразования. Здесь сохранилось немало эндемичных и реликтовых видов, являющихся визитной карточкой региона. В южной части Амура и в бассейне реки Уссури сохранились виды доледниковой флоры: бархат амурский, дуб монгольский, орех маньчжурский, ясень маньчжурский, липы, клены, красодневы, водосборы, папоротники и др. Сохранился в составе лесов кедр корейский, который мигрировал в неогене с юга в наш регион.

Маньчжурская флора содержит в своем составе большое количество лесных, третичных по возрасту растений, ближайшие родственники которых нынче распространены в субтропиках, частично даже в тропиках Восточной Азии, а также в лесах соответствующих зон Северной Америки. Для нее особенно типичны многочисленные лиственные породы, а из хвойных – кедр корейский, образующий смешанные хвойно-широколиственные леса. По экологическому характеру и происхождению маньчжурская флора отчасти похожа на флоры Колхиды и Талыша на Кавказе, но несколько беднее их по числу видов [1].

Но чтобы даже такой богатый, щедрый на пищу и кров лес стал нам союзником, отправляясь в путешествие по нему, мы не должны забывать об определенных правилах.

Мы обязательно должны позаботиться о комплекте вещей первой необходимости. Даже если Вы собрались провести за сбором грибов или ягод пару – тройку часов, убедитесь, что взяли спички, телефон заряжен, есть нож, немного воды и еды. (Занятие начинаем с демонстрации содержимого «тревожного чемоданчика» и объяснения его предназначения).

Первым делом выбираем место для расположения. Продвигаясь в лесу, выбираем участок на возвышенности вблизи водоема, с одной стороны прикрытый древесной растительностью, с другой – желательно наличие небольшого открытого пространства.

Вторым делом разводим костер, это источник тепла, защита от диких животных, надоедливых в теплый период кровососущих насекомых, ну и, конечно, средство для приготовления пищи.

Самый надежный и доступный для начинающих выживальщиков вариант костра – это колодец. Он весьма экономичен, хорош для приготовления пищи, сушки вещей, обогрева и отчасти для освещения территории вокруг костра. Демонстрируем самые часто используемые типы костров и объясняем их назначение.

Вариант получения огня с помощью подручных природных материалов, на мой взгляд, весьма трудоемок, требует достаточных навыков и времени. Поэтому слушатели для себя навсегда должны уяснить, что без запаса спичек в защитной непромокаемой упаковке и дублирующей их зажигалки в дикие места отправляться нельзя.

После того, как мы развели костер (демонстрируем модель сложенного колодцем костра), ищем воду. В отсутствие водоема предлагаем различные способы добычи воды (к примеру, сбор конденсата с поверхности листьев в жаркую погоду при помощи целлофана), не забываем о физической очистке воды и необходимости ее кипячения во избежание заражения опасными инфекциями (дальневосточная геморрагическая лихорадка) и паразитами (кровавые трематоды и т.д.).

Переходим к «гастрономическому» вопросу. Здесь нам в помощь все богатство приморского хвойно-широколиственного (пока еще кое-где) леса. Экскурсионная часть занятия включает демонстрацию типичных для приморской флоры растений, рассказ об их целебных и пищевых свойствах. Конечно, время года вносит свои коррективы в выбор растений для показа, но знать и уметь находить в лесу дуб монгольский, орех маньчжурский, бархат амурский, актинидии, лимонник, аристолохию наши экскурсанты обязаны. Также не забываем о ядовитых представителях растительного мира и грибах. Когда желаете попробовать незнакомое Вам растение, ни в коем случае не ешьте его, если растение имеет: ягоды белого или желтого цвета, колючки, горький или мыльный вкус, цветки в виде зонтика, млечный сок, миндальный запах.

Такие растения являются потенциально опасными для человека.

И, конечно, белковая составляющая пищи… Если Вы не брезгливы, то личинки жуков, яйца муравьев, улитки, некоторые части взрослых насекомых будут хорошим подспорьем в рационе питания. Демонстрируем варианты простейших ловушек для мелкой дичи.

Особое внимание уделяем строительству убежища для ночлега.

В зависимости от состава аудитории, выбираем варианты окончания занятия для проверки полученных знаний либо в форме активной игры на свежем воздухе для самых младших, либо в форме викторины для старших групп экскурсантов.

Литература:

1. Терлецкая А.Т. Растительный покров Дальнего Востока : учеб. пособие / А.Т. Терлецкая. – Хабаровск: Издательство Тихоокеанского государственного университета, 2013. – 116 с.

Saiko D.S.,
A full-time member of the Society for the study of the Amur Territory of the Russian Geographical Society, Ussuriysk.

THE FEATURES OF SURVIVAL IN CONIFEROUS-BROADLEAF FORESTS OF MANCHURIAN-KOREAN MOUNTAINS. AN EXCURSION, MASTER CLASS

Annotation. Survival in the forest is in many ways a basic lesson that is constantly needed and should be taught not only by children, but also by adults in any convenient case. Life in comfortable conditions of the city has significantly remote us from the natural environment, and it is the forest that demonstrates to us what we are capable of. In our world we can be rich, famous, here we are in the face of nature just nobody, so let us not neglect simple and vital things.

Keywords: coniferous-broadleaf forest, Manchurian-Korean mountains, relicts and endemics, survival, edible and poisonous plants, water sources, bonfire.

References:

1. Terletskaya A.T. Plant Cover of the Far East: Study Manual / A.T. Terletskaya. – Khabarovsk: Publishing House of the Pacific State University, 2013. – 116 p.

УДК 374.3

Сибирина Л.А.,
ФГБУН «Федеральный научный центр биоразнообразия наземной биоты Восточной Азии ДВО РАН», Владивосток
к.с.-х.н.

Вшивкова Т.С.,
ФГБУН «Федеральный научный центр биоразнообразия наземной биоты Восточной Азии ДВО РАН», Владивосток
доктор философии

Михалева Е.В.,
ФГБУН «Федеральный научный центр биоразнообразия наземной биоты Восточной Азии ДВО РАН», Владивосток
к.б.н.

МЕЖДУНАРОДНАЯ МОЛОДЕЖНАЯ ЭКОЛОГИЧЕСКАЯ КОНФЕРЕНЦИЯ «ЧЕЛОВЕК И БИОСФЕРА» — ЭФФЕКТИВНАЯ ПЛОЩАДКА ЭКОЛОГИЧЕСКОГО ПРОСВЕЩЕНИЯ МОЛОДЕЖИ

Аннотация. В статье приводится информация о ежегодной Международной молодёжной экологической конференции «Человек и биосфера», которая проводится на базе ФНЦ Биоразнообразия ДВО РАН с 2004 года и является признанной площадкой по экологическому образованию и просвещению молодёжи, популяризации науки.

Ключевые слова: молодёжный экологический форум, Азиатско-Тихоокеанский регион, экологическое образование, популяризация науки.

Ежегодная Международная молодежная экологическая конференция «Человек и биосфера» проводится во Владивостоке, в ФНЦ Биоразнообразия ДВО РАН (ранее Биолого-почвенный институт ДВО РАН), с 2004 года. Цель молодёжного форума – координация природоохранной деятельности молодых экологических активистов, развитие общественного движения по мониторингу и контролю окружающей среды, координация действий общественных экологических агентств (ОЭА), создаваемых Научно-общественным координационным центром «Живая вода», при решении экологических проблем в местах проживания, предоставление молодёжи информационной площадки, где они могут поделиться своими достижениями, обмениваться опытом, получить консультации у известных учёных, ведущих экологов региона. В рамках конференции проходят практикумы и семинары для общественных экологических инспекторов, которых готовят учёные и специалисты научно-общественных объединений «Академия Экологии» и

«Школа общественного экологического инспектора». Экспертную подготовку школьники проходят вместе со своими учителями и руководителями общественных экологических организаций и объединений.

Конференция включает лекторий ведущих экологов Дальнего Востока и конкурс оригинальных школьных и студенческих работ. Эти ежегодные молодёжные форумы открывают известные ученые ДВО РАН – академики РАН Ю.Н. Журавлев и П.Я. Бакланов, заслуженный деятель науки, доктор биологических наук Н.К. Христофорова и другие выдающиеся учёные и общественные деятели.

Первая конференция «Человек и биосфера» была проведена 29-30 апреля 2004 года, в ней принимали участие школьники и студенты из Партизанского района, Артемовского, Арсеньевского, Владивостокского и Уссурийского городских округов Приморского края. С 2005 года расширяется география участников – на конференцию, кроме приморских школьников, приезжает молодёжь из Амурской области, Хабаровского края, Еврейской АО, Якутии, Камчатки – и она становится региональной, Дальневосточной молодёжной экологической конференцией.

С 2011 года стало практиковаться заочное участие – проекты и исследовательские работы стали присылать из Сибири, европейской части России. А с 2017 года конференция стала международной и в наши ряды влились школьники и студенты из Китая, Южной Кореи, Индии, Германии, США, Великобритании. Международный статус поддерживается за счёт очного участия школьников из Международной лингвистической школы г. Владивостока, а также благодаря заочному участию зарубежных школьников и студентов.

С 2004 года в рамках конференции «Человек и биосфера» проводится региональный тур Российского национального юниорского водного конкурса (РНЮВК) и каждый год победитель водного конкурса отправляется в Москву для защиты проекта на федеральном уровне. Руководитель РНЮВК Н.Г. Давыдова неоднократно приезжала во Владивосток и встречалась с учителями и школьниками Приморского края, проводя консультации, объясняя технологию подготовки проектов.

Каждый год перед началом конференции Оргкомитет публикует сборники тезисов. В последние годы электронные версии сборников выставляются на международном научном сайте ResearchGate и сборникам присваивается индекс DOI. То есть опубликованные работы участников конференции становятся настоящей печатной работой, которая будет первой в списке научных публикаций будущих молодых учёных. Сборники конференции и информацию о конференциях можно легко найти на сайте дальневосточных экологов www.east-eco.com.

С первых лет проведения конференции установилась тесная связь учёных с педагогами – учителями школ и преподавателями ВУЗов, которые готовят своих подопечных. Как правило, при консультации проектантов и их

руководителей с квалифицированными специалистами, экспертами, молодёжные работы становятся более качественными, настоящими научными трудами. Работы по проектам часто не заканчиваются выступлениями на конференции, педагоги и молодёжь становятся соавторами научных работ и вместе с учёными публикуют их в отечественной и зарубежной литературе. На рис. 1−2 показано количество докладов и количество молодежи участвовавших в молодёжном экологическом форуме в течение 16 лет.

Аудитория конференции. Участниками молодёжного форума становятся не только те, кто презентует свои работы, но и просто любознательные ребята. И часто случается, что один раз «посмотрев», школьник приезжает на следующий год уже для участия уже с собственными результатами. Часто ребята, особенно младшие школьники, приезжают с родителями или бабушками и дедушками (которые иногда являются и руководителями проектов) – и это привносит в мероприятие тёплую семейную атмосферу. Конференц-зал ФНЦ Биоразнообразия в последние годы уже не вмещает всех участников – в последнее время их стабильно более 200, поэтому период работы форума Оргкомитет увеличил до трёх дней, также тематические секции стали проводить в отдельных аудиториях, что позволяет размещать всех участников и слушателей на протяжении всего времени конференции.

Возраст участников. Среди докладчиков различные возрастные группы: первая включает дошкольников и школьников младших классов, вторая – средняя школа, третья – старшеклассники и студенты. Часто бывает, что презентации школьников выглядят лучше студенческих работ.

Конференция предполагает как очное, так и заочное участие, все участники получают пакет с раздаточным материалом, в который входит сборник тезисов, сертификат участника, а победители получают грамоты и ценные подарки.

Особенное слово о руководителях школьных и студенческих проектов. Увлеченные своим делом педагоги – Л.П. Самчинская (Партизанский район), А.М. Акаткина (Пожарского район), Г.С. Прокошина (Артемовский ГО), М.Б. Быковская (Арсеньев), Е. Шкарубо (с. Амгу, Тернейский район), Г.Д. Максимова (пос. Терней, Тернейский район), Н.Д Белавкина (Надеждинский район)., И.Н. Холодён и Л.Ю Львова. (МЛШ, г. Владивосток), И.Л. Ревуцкая и В.П. Макаренко (г. Биробиджан, Еврейская АО), А.И. Иванов (Уссурийск) и многие другие, на протяжении многих лет готовят своих питомцев, дают им основы экологии, учат активной природоохранной деятельности. За 16 лет такой работы не только «посеяны семена», но «появились и плоды». Многие бывшие участники конференции «Человек и биосфера» закончили ВУЗы и связали свою жизнь с наукой, в том числе по биологическим и экологическим направлениям, стали журналистами. Некоторые из них вернулись в институты ДВО РАН, и уже в качестве научных сотрудников продолжают свои исследования, которые начали ещё школьниками или студентами. Многие защитили кандидатские, а некоторые

уже трудятся над докторскими. В ФНЦ Биоразнообразия ДВО РАН работают Шабалин Сергей, Перепелкина Полина, Бабикова Анастасия, Тюнин Алексей, в Тихоокеанском институте биоорганической химии ДВО РАН – Голотин Василий. Работают наши питомцы и в других институтах ДВО РАН. Можем с уверенностью сказать, что конференция «Человек и биосфера» стала для них стартовой площадкой и путевкой в Большую Науку.

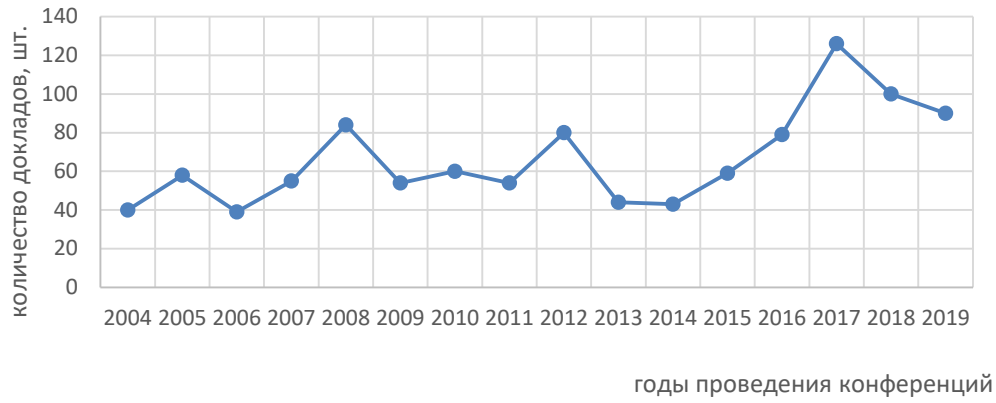

Рисунок 1 — Количество докладов на конференции «Человек и биосфера» с 2004 по 2019 г.

Рисунок 2 — Численность участников конференции «Человек и биосфера» с 2004 по 2019 г.

Направления работ, представляемых на конференцию:

1) **Секция I «Экология и биология»**: (а) биоразнообразие и охрана окружающей среды; (б) экологический мониторинг и контроль состояния наземных экосистем; (в) природоохранная деятельность и ООПТ;

2) **Секция II «Пресноводные и морские экосистемы**: (а) биология пресных и морских вод; (б) мониторинг и контроль экологического состояния пресноводных и морских экосистем; (в) «Вода и Мир (I)»: международное сотрудничество по охране трансграничных водных бассейнов; (г) проблемы

пресной воды; (д) «Вода и климат»: исследования проблем, связанных с глобального потеплением климата; (ж) обустройство территорий вблизи водных объектов (озера, ручьи и речки, родники; морское побережье).

3) **Секция III «Экологический дизайн и благоустройство мест проживания»**: (а) акции по очистке и благоустройству территорий; (б) проекты мини-парков, площадок отдыха; (в) разработка проектов, планов и мероприятий по восстановлению нарушенной среды.

4) **Секция IV «Экологический туризм**»: (а) разработка туристических маршрутов, экологических троп; (б) разработка проектов по привлечению местного населения к предоставлению экологических и туристических услуг в местах проживания; (в) разработка предложений для туристических агентств, ориентированных на вовлечение местного населения в проекты по экотуризму.

5) **Секция V «Экологическое право»**: (а) защита прав населения на благоприятную среду, (б) участие общественности в природоохранной деятельности; (в) проведение общественных экологических экспертиз; (г) контроль за соблюдением норм санитарного состояния окружающей среды.

6) **Секция VI «Экологическая журналистика»:** (а) освещение мероприятий по улучшению экологического состояния окружающей среды, проводимых общественностью, администрациями, предприятиями, отдельными персонами; (б) «Молодые журналисты пишут о воде»; в) «Вода и мир» (II) − публикации о международных проектах, инициативах, сотрудничестве в области сохранения и восстановления водных ресурсов.

Приглашаем всех заинтересованных принять участие в 17ой Международной молодёжной экологической конференции «Человек и биосфера» (2527марта 2020). Особенно будем рады, видеть на конференции наших китайских коллег и их подопечных: школьников и студентов. (We invite all interested to take part in the 17th International Youth Ecological Conference "Man and the Biosphere". We will be especially happy if our Chinese colleagues and their wards: pupils and students will respond to our offer and come to us in March 25-27, or take part as corresponding participants. Attached is the First Circular Letter with information about the Conference (Appendix 1−3).

Application 1

THE FIRST CIRCULAR LETTER

17TH INTERNATIONAL YOUTH ECOLOGICAL CONFERENCE "MAN AND THE BIOSPHERE"

Dear friends! We cordially invite you to take part in the **XVII International Youth Ecological Conference "Man and Biosphere"**. The Conference will be held from **25 to 27 March 2020** in the **Federal Scientific Center of the East Asia Terrestrial Biodiversity**, **Far Eastern Branch of Russian Academy of Sciences**, 159/1 100let Vladivostoku Prospect, Vladivostok, Primorsky Territory, Russia. The conference is open to schoolchildren and students of colleges and universities. Form of participation-full-time and correspondence. Form of reports: oral with electronic presentation and posters. Correspondence participation -abstract (1−2 pages) and electronic presentation or poster sent by e-mail.

SECTIONS:

SECTION I**: BIOLOGY AND ECOLOGY**

Branches of investigations and projects:

a) Biodiversity and protection of the environment Investigation of the ecological state of the environment;

b) Ecological Monitoring and Control of Land Ecosystems;

c) Natural Parks and Nature Reserves ;

d) Ecological Rights and Public Participation in Environmental Activity.

SECTION II. **FRESHWATER AND MARINE LIFE AND ECOSYSTEMS** (the section is held under the auspices of the Russian National Junior Water Competition)

Branches of investigations and projects:

(a) Freshwater and the Sea Life;

(b) Monitoring and Control of Freshwater and Marine Ecosystems,

(c) International Cooperation for Transboundary Water Ecosystems Protection: "Water and Peace» (International projects involving two or more countries in the Asia-Pacific);

(d) Public Activity in Protection and Restoration of freshwater and marine water resources;

(e) Problems of Drinking Water;

(f) "Water and Climate" (research and projects connected with global climate change problems);

(g) "Water and Peace» (I) (International projects involving two or more countries in the Asia-Pacific region on water protection and restoration);

(h) Landscape Design and Decoration around water bodies (lakes, streams, springs; seashores).

SECTION III. **LANDSCAPE RESEARCH AND LANDSCAPE DESIGN**

Branches of investigations and projects:

(a) environmental design and improvement of residential areas (cleaning actions territories and measures to improve the places of residence; development of projects ecological design, creation of mini-parks, recreation areas, etc.);

(b) ecological and landscape researches and development of actions for restoration of environment (studying of landscape conditions, development of offers on restoration of the disturbed landscapes).

SECTION IV. **ECOLOGICAL TOURISM**

Branches of investigations and projects:

(a) development of tourist routes, trails, ecological paths, etc.;

(b) development of projects to involve the public in the provision of environmental and tourism services in residential places;

(c) development of proposals for travel agencies oriented for the inclusion of local population in the implementation of ecotourism projects.

SECTION V**: ENVIRONMENTAL LOW**

Branches of investigations and projects:

(a) protecting the rights of the population to a favorable environment;

(b) public participation in environmental activities;

(c) public environmental assessments;

(d) monitoring compliance with environmental health standards.

SECTION VI**: ENVIRONMENTAL JOURNALISM**

(include activities in newspapers, magazines, websites, wall newspapers, posters, flyers, photo exhibitions)

Branches of investigations and projects:

(a) coverage of activities to improve the environmental condition of places by the population, administrations, enterprises

(b) Young journalists write about the Water;

(c)"Water and Peace" (II) (publication on international projects, cooperation in the maintaining of water resources, protection and restoration)

RULES AND REGULATIONS:

25 March 2020 – Registration of participants, Opening Ceremony, oral sessions

26 March 2020 – Oral sessions

27 March 2020 – Poster session; a tour around laboratories and museums of academic institutions, Award ceremony, Closing Ceremony.

Plenary Report (for outstanding invited scientists and public figures) – 20 min

Sectional Report for Participants – 7 min.

Application Forms and Abstracts should be sent to the Organizing Committee by February 15, 2020, no later than March 1, 2020.

Electronic Presentations (PPT) should be sent no later than March 20, 2020. In extra cases – you can pass your PPT to Org Committee in March 25, 2020

CONTACTS OF ORGANIZING COMMITTEE:

Postal Address: Federal Scientific Center of the East Asia Terrestrial Biodiversity, Far Eastern Branch of Russian Academy of Sciences,
159/1 100let Vladivostoku Prospect, Vladivostok 690022 Primorsky Territory, Russia.
E-mail: sibirina@biosoil.ru; Mikhaljova@biosoil.ru
Fax: +7 (423) 2-31-01-93; **Phone** (whatsap): +7(924)2408457.

Application 2

APPLICATION FORM

XVIIth International Youth Ecological Conference "Man and Biosphere"? 25-27 March, 2020

1. PARTICIPANT:
- Full Name:
- Year of birth:
- Phone number (with area code)
- E-mail:

2. ACCOMPANYING PERSON (TEACHER/TUTOR/PARENTS)
- Full Name
- Postal address:
- Telephone (Tel-Fax) (with area code):
- E-mail:

3. TITLE OF THE REPORT:
4. The form of presentation:
___oral (electronic presentation, PPT)
___poster
___correspondence participation (electronic presentation, PPT or poster)
5. COUNTRY:
6. SCHOOL / UNIVERSITY:
7. ACCOMDATION (HOTEL NEEDS)
___Yes
___No
8. THE FILING DATE:

NOTES:
- Hotel and travel paid for your own;
- Meals are paid partially by the Organizing Committee.

Application 3

ABSTRACT

1. Requirements for abstracts:

The text must be submitted in 1 copy in electronic form or on paper, the paper size A - 4; margins: top - 2.0 cm, bottom - 2.0 cm, left - 2.0 cm, right -2.0 cm. Font Times New Roman Cyr, font size – 12. Text of the abstract should not exceed 2 pages. If it necessary you can put any illustrations.

2. Abstract Example:

ESTIMATION OF AMUR RIVER WATER QUALITY WITH BIOINDICATORS

PETROV Eugeny S., DEMIDOV Ivan A.
Grade: 11,
School / University: Secondary School N 102, Ussuriisk City, Primorsky Territory, Russia
Teacher/Tutor: VASILIEV Petr I.
Scientific Adviser: Ph.D., Senior Researcher. Ph.D. IVANOV Yuri M. (Institution)

TEXT

Sibirina L.A.,
candidate of agricultural sciences, Federal Scientific Center of the East Asia Terrestrial Biodiversity Far Eastern Branch of Russian Academy of Sciences, Vladivostok

Vshivkova T.S.,
Ph.D., Federal Scientific Center of the East Asia Terrestrial Biodiversity,
Vladivostok

Mikhaljova E.V.,
candidate of biological sciences, Federal Scientific Center of the East Asia Terrestrial Biodiversity,
Vladivostok

INTERNATIONAL YOUTH ECOLOGICAL CONFERENCE «MAN AND BIOSPHERE» — AN EFFECTIVE PLATFORM FOR ENVIRONMENTAL EDUCATION OF YOUTH

Annotation. The article contains the information about the annual International Youth Ecological Conference “Man and Biosphere”, which has been held on the basis of the Federal Research Center for Biodiversity of the Far Eastern Branch of the Russian Academy of Sciences since 2004. It is an outstanding annual forum for environmental education of youth, popularization of science, and youth involvement in science.

Key words: youth environmental forum, Asia-Pacific region, environmental education, science promotion.

УДК 304.3

朱韬运
黑河学院，中国黑龙江省黑河市学院路1号，164300
讲师

朱团
黑河学院，中国黑龙江省黑河市学院路1号，164300
教授

新型纳米加工技术的研究与应用

摘要：纳米加工技术作为引起一场新的产业革命的科学制造技术，备受世人瞩目。随着科技的不断进步，各种器件逐渐由微米向纳米尺度发展，特别是对纳米器件、光学器件、高灵敏度传感器、高密度存储器件以及生物芯片制造等方面的纳米化要求越来越强烈，如何缩小图形尺寸、提高器件的纳米化程度已经成为各国科学家们越来越关心的问题。然而由于传统刻蚀技术的限制使得器件纳米化的发展成为当今电子器件小型化发展的重要制约因素之一。因此，通过新型纳米加工技术的研究，克服传统光刻技术对尺寸的限制和电子束光刻等在设备和生产速度上的限制，为从宏观到微观纳米图形制作开辟了新途径。新型纳米加工技术突破传统光刻限制和有机高分子结构的限制，属于多项纳米操纵加工技术的系统工程研究，主要特色为瞄准学科前沿的创新性应用基础研究，创新性、前瞻性和原创性较强，具有十分重要的研究意义和广阔的应用前景。

关键词：纳米材料；自组装；纳米加工技术

纳米加工技术作为引起一场新的产业革命的科学制造技术，备受世人瞩目。随着科技的不断进步，各种器件逐渐由微米向纳米尺度发展，特别是对纳米器件、光学器件、高灵敏度传感器、高密度存储器件以及生物芯片制造等方面的纳米化要求越来越强烈，如何缩小图形尺寸、提高器件的纳米化程度已经成为各国科学家们越来越关心的问题。然而由于传统刻蚀技术的限制使得器件纳米化的发展成为当今电子器件小型化发展的重要制约因素之一。因此，通过新型纳米加工技术的研究，克服传统光刻技术对尺寸的限制和电子束光刻等在设备和生产速度上的限制，为从宏观到微观纳米图形制作开辟了新途径。新型纳米加工技术突破传统光刻限制和有机高分子结构的限制，属于多项纳米操纵加工技术的系统工程研究，主要特色为瞄准学科前沿的创新性应用基础研究，创新性、前瞻性和原创性较强，具有十分重要的研究意义和广阔的应用前景。

1 国内外研究现状

近年来，为了克服原有光刻技术对图形线宽的限制，人们已探索了许多先进的纳米刻蚀加工方法。AT＆T

BeII实验室的R. S. Becker等人利用扫描探针显微技术实现了在Ge表面原子级的加工。H. D. Day和D. R. Allee成功地实现了硅表面的纳米结构制备，从而在纳米加工领域开辟了新的天地。近年来，Mirkin研究组和其它几个研究集体利用扫描探针技术成功地制造了有机分子纳米图形与阵列、无机氧化物、金属纳米粒子、高分子溶胶等纳米图形和阵列以及蛋白质阵列。此外，离子束、电子束、极紫外、X射线、深紫外加波前工程、干涉光刻以及原子光刻等技术的出现进一步发展了纳米刻蚀加工技术，为克服光刻的限制，提高图形密度提供了可能。然而这些方法虽然可以实现相对复杂的纳米图形化，但其设备昂贵,
投资成本较大、应用步骤复杂，更主要的在于生产效率低，产品价格高昂，因而难以在要求低成本、高产出的商业中得到广泛的应用，特别是在图形要求相对简单、有序，而密度和灵敏度要求较高的纳米器件中（如：传感器、激光器、平板显示器、高密度存储器件、生物芯片、量子器件等方面）的应用受到了很大的制约。因此，如何发展简单、便宜、适用于大规模生产的表面图案化技术已成为一个涉及众多学科领域的新课题。当前，美、日两国在纳米光刻领域的研究处于世界领先地位。为了应对纳米技术的挑战，欧洲最近几年开展国家间的大型合作项目技术，纳米光刻技术得到了深入研究和广泛发展。近年来我国对纳米加工方面的研究也进行了大力的扶持，很多科研单位将纳米加工技术列为重点研究项目，并引进了微米生产技术能力的大型芯片企业，为提高我国的纳米加工技术和芯片制造水平，发展信息产业技术，抢占21世纪纳米科学技术的制高点具有十分重要的作用。

2 新型纳米加工技术的优势

纳米技术领域是知识创新和技术创新的源泉。众所周知，当材料尺寸达到纳米量级时，将具有许多奇特的物理效应，并在一定条件下可以组装形成有序的纳米图形结构,
这为发现新的规律、原理和理论提供了新的机遇。我们通过新型纳米加工技术的研究，利用无机纳米材料及无机－有机纳米复合材料的自组装排布技术以及刻蚀技术实现纳米图形化阵列结构，是一种制备精细结构和复杂组成的纳米组装体的一种新思路。其优势在于：纳米材料合成工艺较为成熟，材料的尺寸易于控制；纳米材料种类、形状繁多，可根据不同的图形和基底等要求进行选择和控制；可以利用有机材料的特点，通过无机－有机复合材料实现更为丰富的纳米刻蚀图形和工艺；可以突破传统刻蚀工艺的限制和有机高分子结构的限制；利用自组装排布技术可以实现大面积纳米图形的制备和转移，特别是在制作相对简单有序的纳米图形结构方面具有明显的优势，在图形要求相对简单、有序，而密度和灵敏度要求较高的纳米器件中具有广泛的应用前景；模版的制作工艺简单、成本低、制作时间短；通过工艺控制，可望在三维空间对组装体的结构进行调控，并可能实现功能的集成，为纳米电子器件和纳米器件的研制奠定基础；可以结合纳米图形转移方法，实现纳米图形的复制，为纳米加工产业化提供基础。因此通过新型纳米加工技术的研究，发展以无机纳米材料和无机－有机纳米复合图形化材料为基

础的纳米刻蚀方法具有重要的科研价值和广阔的应用前景。

3 新型纳米加工技术的研究原理

纳米加工技术是为了适应微电子及纳米电子技术、微机械电子系统的发展而迅速发展起来的一门制造加工技术。目前，探索新的纳米加工方法和手段已成为纳米技术领域中的热点。随着纳米加工技术的发展，现已出现了多种纳米加工技术，新型纳米加工技术利用无机纳米材料及无机-
有机纳米复合图形材料制备纳米图形化掩模，结合纳米刻蚀技术实现小于30纳米的图形结构制备。随着纳米结构图形尺寸小于100纳米后，不仅缩小了器件的尺寸，而且由于纳米尺寸效应的影响，纳米器件被赋予了许多新的特性：计算速度更快、存储密度更高、能耗大大减少等。纳米技术的发展也会对生命技术、环境、能源等很多方面都会产生重大影响，具有重大而深远的意义。

4 新型纳米加工技术的研究内容

根据纳米加工技术的发展与应用前景，我们重点研究小于30纳米的纳米岛、纳米锥等图形加工方法，特别是基于无机纳米材料自组装掩模的纳米图形排布和转移加工方法。因此，研究内容主要包括两部分，即纳米图形化掩模的制备和新型纳米加工方法的研究。

4.1纳米图形化掩模的制备

纳米材料由于具有大的比表面积和高的表面能而易于聚集，因此使纳米材料分散并在基底表面有序排布是实现纳米图形化工艺研究的关键。在研究中，我们重点研究了图形化纳米掩模的制备，主要包括：纳米材料的图形化研究；纳米材料的表面修饰；纳米材料在有机高分子中的均匀分散和图形化；基底和过渡层的选择。

4.2新型纳米加工方法和理论的研究

新型纳米加工方法和理论研究是实现纳米图形化转移的关键。在研究中为了避免光刻的限制，我们主要采用反应离子刻蚀工艺对纳米图形化材料进行刻蚀加工研究，包括：反应离子刻蚀工艺的研究；刻蚀选择性研究；刻蚀深度以及纳米图形在刻蚀过程中的稳定性的研究；刻蚀机理的研究。

5新型纳米加工技术的研究方法

5.1纳米材料在不同基底材料表面的大面积有序排布与图形化控制

有效控制纳米材料大面积均匀有序排布，实现多样化的纳米掩模板制作是纳米图形转移工艺的关键步骤之一。近年来，自组装排布技术在纳米材料大面积均匀单层排布中具有广泛的应用。因此，采用纳米材料的自组装排布技术可以解决纳米掩模材料在基底表面的大面积均匀排布问题。此外，图形化高分子材料在纳米加工技术中表现出了丰富的图形变化。因此，利用纳米材料的表面修饰，结合有机图形化材料，可望获得更多排列方式和结构的纳米图形掩模，从而获得更为丰富的纳米图形结构。

5.2刻蚀过程中纳米图形的稳定性

保持纳米图形在刻蚀过程中的稳定性是实现纳米图形转移又一关键问题之

一。这一问题我们从三个方面进行研究：

（1）通过对纳米材料和基底表面进行不同的表面修饰，改善纳米材料和基底表面的结合力。

（2）利用有机高分子材料的引入，增强纳米图形的稳定性。

（3）通过选择不同的过渡层来改变纳米图形与基底表面的结合力，从而实现纳米图形在刻蚀过程中的稳定性。

5.3纳米图形刻蚀形状与深宽比的控制

纳米图形刻蚀形状和深宽比对纳米加工材料在纳米器件中的性质和应用具有决定性的作用。图形的形状和深宽比主要取决于纳米图形的稳定性、过渡层的不同以及刻蚀条件等因素。因此，我们将综合上述因素来研究图形的形状和深宽比的控制，通过增强纳米图形的稳定性、选择不同的过渡层以及刻蚀条件来控制刻蚀的形状和深宽比，为进一步发展纳米刻蚀工艺和制备纳米器件奠定基础。

5.4不同基底表面纳米图形的分析和表征

硅、氧化硅及太阳能电池用绒面由于柔性基底表面通常导电性较差，因此不能利用扫描电镜进行分析，我们采用原子力显微镜进行测试分析，从而克服柔性衬底的缺点。

6 新型纳米加工技术的应用

纳米加工技术是为了适应微电子及纳米电子技术、微机械电子系统的发展而迅速发展起来的一门加工技术。目前，探索新的纳米加工方法和手段已成为纳米技术领域中的热点。随着纳米加工技术的发展，现已出现了多种纳米加工技术，新型纳米加工技术利用无机纳米材料及无机-
有机纳米复合图形材料制备纳米图形化掩模，结合纳米刻蚀技术实现小于30纳米的图形结构制备。随着纳米结构图形尺寸小于100纳米后，不仅缩小了器件的尺寸，而且由于纳米尺寸效应的影响，纳米器件被赋予了许多新的特性：计算速度更快、存储密度更高、能耗大大减少等。纳米技术的发展也会对生命技术发展产生重大的影响，对环境、能源等很多方面都会产生重大影响，具有重大而深远的意义。

和有机材料相比，无机纳米材料具有尺寸均匀可控，性质稳定、种类多样、易于制备等特点，其粒度尺寸可小于10纳米，甚至可以达到1纳米。同时，利用自组装排布技术也可以获得无机纳米材料的多种纳米图形结构。显然，利用无机纳米材料做掩模有望进一步克服有机高分子结构和尺寸方面的限制，获得尺寸更小，密度更高的纳米图形。同时，利用有机分子的多样性通过功能基团与无机纳米材料结合起来，这样既保留了原来有机分子及无机分子的本质特征，又可能通过这些结合所带来的变化导致新的纳米图形产生，使纳米刻蚀技术向更小的粒度和线宽发展，为提高纳米传感器灵敏度，提高高密度存储器件的记录密度等纳米器件的性能提供新的契机。但从目前来看，大部分研究主要集中在有机图形材料的研究方面，对无机材料，特别是无机－有机复合图形材料的研究还鲜有报导。采用无机纳米材料及无机－有机纳米复合图形材料结合自组装排布技术以及纳

米刻蚀加工技术，有望打破有机图形化材料的限制，获得更为丰富的图形结构。因此，利用无机纳米材料及无机－有机纳米复合图形材料在基底表面实现纳米图形化模板的制备，并结合纳米刻蚀技术对图形进行转移，不仅可用于纳米材料制作、纳米器件加工、纳米长度测量、纳米物质的物理特性研究等方面，还可用于对DNA链和病毒进行处理等，具有重要的应用前景。

7 新型纳米加工技术前景展望

新型纳米加工技术在多个领域具有广泛的应用，如生物、医药、机械、电子等领域，其中包括纳米器件(微电子器件、量子器件),纳米材料(低维量子点、量子线材料、光子带宽材料),纳米长度测量标准(可置于显微镜中),光学光栅制作,新型传感器,纳米电子技术,能源领域以及纳米机器人等方面。在纳米刻蚀技术完善后,可以制作纳米级硬件,今后可广泛应用于信息科学和生命科学中。与传统的刻蚀技术相比，以纳米材料为基础的纳米刻蚀加工技术由于利用纳米材料的图形化特性并结合反应离子刻蚀技术，实现纳米图形的刻蚀，因此所需设备简单，操作方便，克服了传统光刻技术对尺寸的限制和电子束光刻等在设备和生产速度上的限制，因而成为人们近来广泛关注的热点，为从宏观到微观纳米图形制作开辟了新途径。对改善太阳能电池表面陷光特性，提高光电转换效率，以及对微芯片、纳米传感器、量子器件、高密度存储等高新技术产品向更高密度、更高速度、更高分辨率和超微细化发展,促进国防科技水平和信息科学的进步,以及医学和生命科学的进步,都具有重大而深远的意义。目前，随着纳米加工技术逐渐产业化和日趋成熟，已经得到市场广泛认可和接受，其产业化和市场化的前景是十分可观的。

8 结束语

新型纳米加工技术的研究与应用已成为二十一世纪科学技术进步的发展动机。新型纳米加工技术是多领域、多学科、多技术的综合应用，从而实现优势互补。因此开展纳米加工技术和方法的研究，需要各学科研究者的共同努力，不仅可以获得自主知识产权，而且在未来的科技竞争中占据主动，取得更大的发展。

参考文献:

1.顾宁,黄岚,张宁,等.制造纳米电子器件的技术途径.华北工学院测试技术学报,2000,14(4):241

2.付宏刚,刘克松,王江,等.功能纳米结构的组装.哈尔滨工业大学学报,2005,37(5):978

3.崔铮,陶佳瑞.纳米压印加工技术发展综述.世界科技研究与发展,2004,26(1):7

4.王素娜,江国庆,游效曾,等.无机分子纳米材料的研究进展.无机化学学报,2005,21(1):1

Zhu Yunyun,
lecturer, Heihe College, No. 1, Xueyuan Road, Heihe City, Heilongjiang Province, China, 164300

Zhu Tuan,
professor, Heihe College, No. 1, Xueyuan Road, Heihe City, Heilongjiang Province, China, 164300

RESEARCH AND APPLICATION OF NEW NANO PROCESSING TECHNOLOGY

Annotation. Nano-processing technology has attracted worldwide attention as a scientific manufacturing technology that has caused a new industrial revolution. With the continuous advancement of technology, various devices are gradually developing from micrometer to nanometer scale, especially for nanodevices, optical devices, high sensitivity sensors, high density memory devices, and biochip manufacturing. How to reduce the size of graphics and increase the nanometerization of devices has become a growing concern of scientists all over the world. However, due to the limitations of traditional etching technology, the development of nano-devices has become one of the important constraints for the development of miniaturization of electronic devices. Therefore, through the research of new nano-processing technology, overcoming the limitation of size and the limitation of equipment and production speed of traditional lithography technology, it has opened up a new way for macro-to-micro nano-patterning. The new nano-machining technology breaks through the limitations of traditional lithography and the limitation of organic polymer structure. It belongs to the systematic engineering research of many nano-manipulation processing technologies. Its main features are innovative application basic research aimed at the frontier of the discipline, innovative, forward-looking and original. Strong, with very important research significance and broad application prospects.

Key words: Nanomaterials; self-assembly; nanofabrication technology.

References:

1. Ning Gu, Wei Huang, Ning Zhang, et al. Technical approach to manufacturing nanoelectronic devices. Journal of Testing Technology, North China Institute of Technology, 2000, 14(4): 241

2. Honggang Fu, Kesong Liu, Jiang Wang, et al. Assembly of functional nanostructures. Journal of Harbin Institute of Technology, 2005, 37(5): 978

3. Wei Cui, Jiarui Tao. Review of the development of nanoimprint processing technology. World Science and Technology Research and Development, 2004, 26 (1): 7

4. Suna Wang, Guoqing Jiang, Xiaozeng You, et al. Research progress of inorganic molecular nanomaterials. Journal of Inorganic Chemistry, 2005, 21(1): 1

УДК 54.06

朱韬运
黑河学院，中国黑龙江省黑河市学院路1号，164300
讲师

佐藤峰夫
新泻大学，日本新泻市五十岚二町8050，950-2181
教授

户田建司
新泻大学，日本新泻市五十岚二8050，950-2181
副教授

朱团
黑河学院，中国黑龙江省黑河市学院路1号，164300
教授

$\{[Ca(H_2O)_4]_{1.5}[Eu(C_7H_3NO_4)_3]\cdot 6H_2O\}_n$的合成与表征

摘要：本文采用水热合成法制取了单斜晶系P2/c (#13) 管状多孔结构碱金属掺杂的稀土有机配合物 $\{[Ca(H_2O)_4]_{1.5}[Eu(C_7H_3NO_4)_3]\cdot 6-H_2O\}_n$。在热稳定性测定中确定化合物分为两个阶段失重，分别是水分子 (结构水分子和结晶水分子) 和有机配位体 2,6-吡啶羧酸的脱离。 荧光性测定中， 考察了该化合物在失水和再水化后试样的荧光特性， 证实该化合物中水分子有可逆 吸附特性。

关键词：水热合成法；稀土有机配合物；2,6-吡啶羧酸配位体

In the recent years, the materials of inorganic and organic with rare earths are attracted attention because of interesting functionality, such as magnetic, optical, and catalytic properties.

Though because of few materials with rare earth, such material is academically interesting. We can expect to obtain hybrid materials with higher thermal stability than simple metal complexes, and to obtain new optical materials with emission by energy transfer from organic ligands, and to obtain catalysts functionalized by rare earth in unusual environment.

1. Materials and Methods

All starting reagents are extra grade from kantoo corporation and wakoo corporation. Element analyses were carrying out by scanning electron microscope,

JSM-5800. Thermogravimetry measurement was running on EXSTER 6300. Powder X-ray diffraction date were collected using monochromated Cu Kα. A single crystal structure of complex was determined by monochromated Mo Kα. The preparation was performed under hydrothermal condition in a Teflon-lined vessel (18ml).

2. Synthetic procedure

Rare earth metal Eu_2O_3 (1mmol), pyridine-2,6-dicarboxylate (4mmol), $CaCO_3$(2mmol) and deionized water of 15mmol were mixed and sealed in a 18ml Teflon-lined stainless autoclave under 150℃ for 3 days.

3. Results and discussion

3. 1 Single-crystal X-ray diffraction and Powder X-ray diffraction measurement

Crystal data and structure refinement were summarized in Table 1 and selected bond lengths and angle are displayed in Table 2. It was confirmed that the compounds structure is homology because intensity lines are almost consistent. As illustrated in Fig.1, each nine-coordinated europium ion forms $[Eu(pidic)_3]^{3-}$ unit surrounding by three pyridine- 2,6-dicarboxylic ligands. There are two types of hydrate calcium ion, one of which is eight-coordinated with four water molecules and four oxygen atoms from four different pyridine-2,6-dicarboxylic ligands. The other is six-coordinated with two water molecules and four different pyridine-2,6-dicarboxylic ligands. six-coordinated Ca ions mostly form one- dimension link by connecting to dipic ligands while eight-coordinated Ca ions play an important role for building 3D framework through cross-linked with two $[Eu(pdc)_3]^{3-}$ units (see Fig.1). It was observed from Table 2(b) that six-coordinated Ca ions consist of trans-configuration one dimension space because of 180°angle (O (3)—Ca (3)—O $(3)^{4)}$180.00, O (15)—Ca (4)—O $(15)^{5)}$ 180.0.

3. 2 Thermal analyses

The TG curve of compound shows that three weight loss (Fig.2) the first stages of mass loss corresponds to the loss of ten water molecules from room temperature to 130℃, six crystal water molecules and four coordinated-water molecules, respectively (cal.:19.5 %, exp.:19.52 %). The second step is described as the release of the pyridine dicarboxylic ligands in the range of 392℃–747℃ corresponding to three pyridine dicarboxylic ligands (cal.:73.81 %, exp.:73.59 %).

3. 3 photoluminescence property

The solid-state photoluminescence studies of compound, the dehydrated sample and rehydrated sample revealed the red-emitting characteristic of europium (III) complex from the transitions $^5D_0$—^7F_J (J=0—4) centered at 580,592,616,652, and 698nm, respectively. Specially, it presents strong emission spectra at $^5D_0$-^7F_J (J=1,2,4)(observed from Fig.3a). It remarkable showed similar luminescence spectra, while the dehydrated sample was much weaker than the original product (showed in Fig.3b). As a rule, water molecules coordinated can partially quench the emission of the original material, vibrations of water molecules could effectively remove the electronic energy of excited Eu ion. In this case, it was assumed that the dehydrated sample skeleton perhaps has been destroyed, indicating the water molecules

significant function. Interesting phenomenon, it was observed that the rehydrated sample luminescence spectra was almost consistent with the original product spectra (see Fig.3c). This result is in accord with the thermogravimetric conclusions.

4. Conclusion

In conclusion, $\{[Ca\ (H_2O)_4]_{1.5}[Eu\ (2,6\text{-dipic})_3]\cdot 6H_2O\}_n$ containing the rare earth metal supramolecular and alkaline earth element calcium ion constitute tube-shape porous network polymers based on pyridine- 2,6-dicaboxylate were successfully synthesized and confirmed structure by single-crystal X-ray diffraction. We focused on physical properties of the compounds. The crystal rehydration process led to almost complete recovery of the original 3D framework by the virtue of TG and photoluminescence investigation. this reversible transformation behavior provides somewhat potential application deserve further research. Anhydrous products were found to be weaker fluorescent than the original material different from the documents.

Table 1 — Crystal data of compound

Empirical Formula	$C_{21}H_{33}N_3O_{24}Ca_{1.50}Eu$
Crystal Color	Colorless
Crystal Dimensions	0.45×0.30×0.30 mm
Crystal System	Monoclinic
Lattice Parameters	a = 16.153(7) Å b = 9.463(2) Å c = 23.969(6) Å β= 108.00(2)° V = 3484.5(19) Å^3
Space Group	P2/c (#13)
Z value	4
R factor	0.0651
Rw factor	0.0916

Table 2a — Selected bond lengths of compound

Eu (1)—O (1) 2.423(4)	Ca (2)—O (2) 2.418(5)	Ca (3)—O (7) 2.321(5)
Eu (1)—O (4) 2.431(5)	Ca (2)—O (5)[1)] 2.527(4)	Ca (3)—O (16)[4)] 2.400(4)
Eu (1)—O (9) 2.477(4)	Ca (2)—O (5) 2.527(4)	Ca (3)—O (16) 2.400(4)
Eu (1)—O (10) 2.456(4)	Ca (2)—O (6)[1)] 2.481(4)	Ca (4)—O (15)[5)] 2.285(4)
Eu (1)—O (12) 2.430(4)	Ca (2)—O (6) 2.481(4)	Ca (4)—O (15) 2.285(4)
Eu (1)—O (14) 2.445(4)	Ca (2)—O (13)[2)] 2.462(5)	Ca (4)—O (17)[5)] 2.344(4)
Eu (1)—N (1) 2.508(5)	Ca (2)—O (13)[3)] 2.462(5)	Ca (4)—O (17) 2.344(4)
Eu (1)—N (2) 2.545(4)	Ca (3)—O (3)[4)] 2.269(4)	Ca (4)—O (18)[5)] 2.368(7)
Eu (1)—N (3) 2.532(5)	Ca (3)—O (3) 2.269(4)	Ca (4)—O (18) 2.368(7)
Ca (2)—O (2)[1)] 2.418(5)	Ca (3)—O (7)[4)] 2.321(5)	

Table 2b — Selected bond angle (deg.) of compound

O (2)— Ca (2)—O (2)[1)] 78.90(13)	O (7)—Ca (3)— O (7)[4)] 180.00(17)
O (5)— Ca (2)—O (5)[1)]136.44(12)	O (16)—Ca (3)—O (16)[4)] 180.00(19)
O (6)—Ca (2)—O (6)[1)]142.11(13)	O (15)—Ca (4)—O (15)[5)] 180.0(2)
O (13)[2)]—Ca (2)—O (13)[3)]81.05(13)	O (17)—Ca (4)—O (17)[5)] 180.0(2)

O (3)—Ca (3)—O (3)[4]180.00(19) O (18)—Ca (4))—O (18)[5] 0(440)

Symmetry transformations used to generate equivalent atoms for:
(1) –x, y, — z+1/2;(2) x, y-1, z;
(3) –x, y-1, z; (4) –x, — y+2, — z+1; (5) –x+1, — y+2, — z+

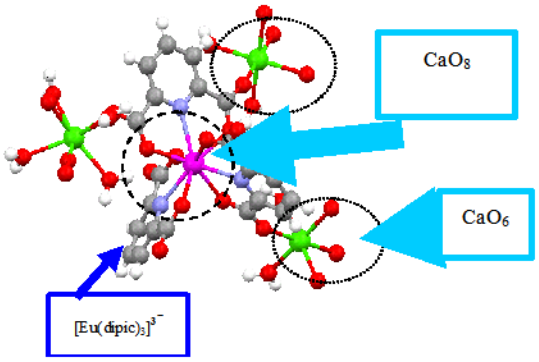

Figure 1 — ORTEP plot of the compound

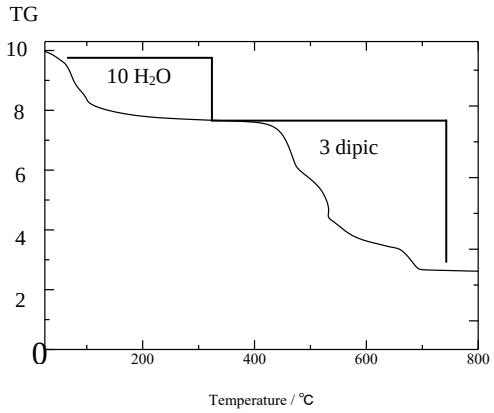

Figure 2 — TG curves of compound

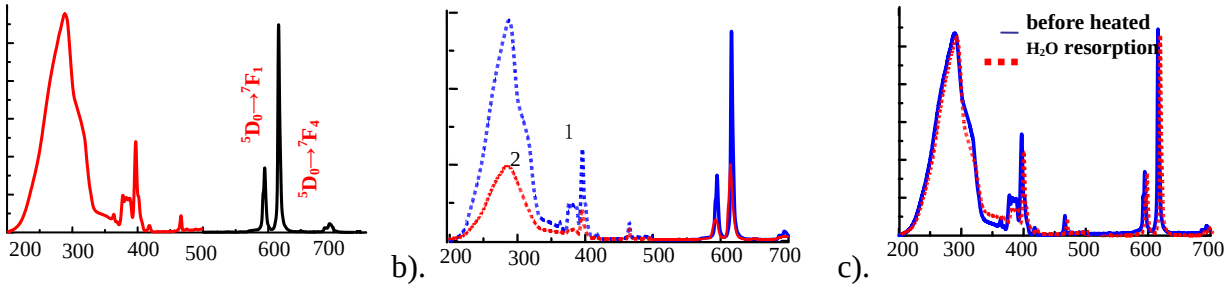

Figure 3 — Emission and Excitation spectra of compound: a). original spectra; b). simulation of heated sample spectra and original; c). rehydrated sample spectra comparing to original spectra

Reference:

1. Sheng ML, Duan XJ, Zhang ZY ， et al. Europium complexes' influence on photoelectric conversion efficiency of photovoltaic cell [J]. Chinese Rare Earths, 2016, 37 (3):27-30 .

2. Tan ML, Shang XR, Ma Q, et al. Down-conversion photoluminescence properties of YVO_4: Eu^{3+}@ SiO_2 core-shell structures for solar cell applications [J]. Journal of Inorganic Materials,2016,31(10): 1110-1116 .

3. MAS, ZHOU HC. Gas storage in porous metal–organic frameworks for clean energy applications [J]. Chem Commun, 2010, 46(1):44–53.

4. NAGARKAR S S, DESAI A V, GHOSH S K. A fluorescent metal-organic framework for highly selective detection of nitro explosives in the aqueous phase [J]. Chem. Commun, 2014, 50(64):8915-8918.

5. PERA T M, Porous Inorganic Membranes for CO_2Capture: Present and Prospects [J]. Chem Rev, 2014, 114:1413-1492.

6. Gai YL, Guo Q, Xiong KC, et al. Mixed-lanthanide metal-organic frameworks with tunable color and white light emission [J]. Cryst. Growth Des., 2017,17(3):940-944.

7. Gao X, Chang S, Liu H, et al. A promising white-light-emitting material constructed from encapsulating Eu^{3+}/Tb^{3+} hybrid ions into a robust microporous metal-organic framework [J]. Eur. J. Inorg. Chem., 2016, 2016(17):2837-2842.

8. Mondal S S, Behrens K, Matthes P R, et al. White light emission of IFP-1 by in situ co-doping of the MOF pore system with Eu^{3+} and Tb^{3+}[J]. J. Mater. Chem. C, 2015,3(18):4623-4631.

Taoyun Zhu,
lecturer, HeiHe University, Xueyuan Road 1 HeiHe City HeiLongJiang Province 164300, China

Mineo Sato,
professor, Department of Chemistry and Chemical Engin-eering, Faculty of Engineering, Niigata University, Ikarashi 2-no-cho, Niigata 950-2181, Japan

Kenji Toda,
associate professor, Department of Chemistry and Chemical Engineering, Faculty of Engineering, Niigata University, Ikarashi 2-no-cho, Niigata 950-2181, Japan

Tuan Zhu,
professor, HeiHe University, Xueyuan Road 1 HeiHe City HeiLongJiang Province 164300, China

SYNTHESIS AND CHARACTERIZATION OF $\{[CA(H_2O)_4]_{1.5}[EU(C_7H_3NO_4)_3]\cdot 6H_2O\}_N$

Annotation. 3D hybrid polymers {[Ca (H2O)4]1.5[Eu (2,6-dipic)3]•6H2O} n were synthesized and determined physical properties by hydrothermal method. It was confirmed monoclinic with P2/c (#13) space group with abundant tube-shape porous, thermal stabilities of compound also were examined by thermogravimetry. In the whole heating progress, it showed the three steps of weight loss corresponding to crystallization water molecules and structural water, pyridine 2,6-carboxylic acid ligand, and amorphism state transition. Fluorescent property of the dehydrated sample and rehydrated sample were studied that the dehydrated sample was weaker than the original product.

Key word: hydrothermal method; rare-earth organic polymer; 2,6-carboxylic acid ligand

РАЗДЕЛ С

Социальные науки

УДК 364.4

Воротилкина И. М.,
ФГБОУ ВО «ПГУ имени Шолом-Алейхема», г. Биробиджан
д. п. н., профессор

Крутова С. В.,
ФГБОУ ВО «ПГУ имени Шолом-Алейхема», г. Биробиджан
магистрант

СОВРЕМЕННЫЕ ПРАКТИКИ БЛАГОТВОРИТЕЛЬНОЙ ДЕЯТЕЛЬНОСТИ (НА ПРИМЕРЕ ЕВРЕЙСКОЙ АВТОНОМНОЙ ОБЛАСТИ)

Аннотация. Статья посвящена современным практикам благотворительной деятельности в Еврейской автономной области. Авторы приходят к выводу, что основными объектами благотворительности региона являются малоимущие многодетные семьи, инвалиды и дети-сироты. Зачастую именно на данные социально незащищенные категории граждан направлены практики благотворительности. В исследовании проанализировано общее количество людей, нуждающихся в помощи, а также приведена классификация форм благотворительности, реализуемых в автономии.

Ключевые слова: благотворительность, материальная поддержка, сбор средств, прожиточный минимум, акция.

Феномен благотворительности не первый год становиться объектом исследования социологов, психологов, историков, экономистов, философов и других ученых. И это закономерно, ведь благотворительная деятельность в России сегодня — это сложный комплекс многопрофильных учреждений, организаций, фондов, которые стараются оказывать социальную помощь нуждающимся людям по многим направлениям, порой беря на себя часть функций государства.

Одни исследователи рассматривают благотворительность как социальный институт [5, 6, 7], другие анализируют этапы её развития [9,14]. Проблемами изучения благотворительности с экономической точки зрения занимались

А. А. Аузан, В. Л. Тамбовцев, М. Кляйнеберг, Л. А. Темникова и другие. Специфику благотворительности в России рассматривали А. Кудрявцев, Дж Брэдли и другие [3].

По данным Росстата, в России насчитывается более 11 тысяч благотворительных фондов и благотворительных организаций. Несмотря на многочисленность этих организаций, многие отечественные исследователи сходятся во мнении о том, что благотворительная деятельность в нашем обществе до сих пор развита слабо.

Для эффективного развития благотворительности в стране, по мнению Е. С. Улановой [13], существует несколько серьезных препятствий: нечёткая позиция государства по отношению к благотворительности; недоверчивое, часто негативное отношение к благотворительности и ее представителям.

М. А. Стрекаловская [10] в своём исследовании указывает на ещё одну из основных причин отсутствия в России системы благотворительности. Развитие этого социального феномена тормозит несовершенное налоговое законодательство. Принятая система налогообложения неудобна для благотворительных организаций.

Нестабильность экономики, которая может обернуться потерями и потребовать незапланированных расходов и вложений — это ещё одно препятствие благотворительной деятельности [2].

Г. Л. Тульчинский [12], изучая проблемы благотворительности в современной России, отмечает что, средствами разрешения этих проблем могут служить: привлечение внимания к проблемам благотворительности; развитие некоммерческого сектора и системной благотворительности; формирование баз данных и информационных услуг, создание служб организационной поддержки; объединение усилий общественных организаций.

Согласно результатам онлайн-опроса, который проводил благотворительный фонд «Нужна помощь» в августе 2018 года, 90 % респондентов хотя бы раз за год откликнулись на просьбу о помощи. Онлайн-исследование было проведено среди 1 200 интернет-пользователей в возрасте от 18 до 60 лет. Вопросы задавали жителям российских городов с населением от 100 тысяч человек. Их анализ также выявил, что самыми распространёнными формами поддержки благотворительных организаций являются: пожертвования в ящики-копилки в общественных местах, передача вещей в организации, смс-пожертвования [8].

По данным Управления Министерства юстиции по Хабаровскому краю и Еврейской автономной области в регионе функционирует 3 благотворительные организации: областное отделение «Российского Красного Креста», отделение «Российского детского фонда», организация «Маяк», а также 1 благотворительный фонд «Благовещенье».

С целью анализа общего количества нуждающихся в регионе, мы проанализировали данные государственной статистики. Нами были рассмотрены численность и доля населения области с доходами ниже

прожиточного минимума за 2011-2017гг. (Таблица)

Таблица — Численность населения с денежными доходами ниже величины прожиточного минимума в Еврейской автономной области за 2011—2017 гг.

Численность населения с денежными доходами ниже величины прожиточного минимума	**2011**	**2012**	**2013**	**2014**	**2015**	**2016**	**2017**
тыс. человек	35,4	32,8	36,1	36,5	41,1	41,2	40,9
в процентах от общей численности населения	20,1	18,8	20,9	21,4	24,4	24,8	24,9

Анализ статистических данных показал, что численностьнаселения с денежными доходами ниже величины прожиточного минимума, имеет тенденцию к небольшому снижению. Возможные причины можно рассмотреть: в смене человеком места работы и получении более достойного заработка, либо в естественной убыли населения, или в миграции.

В 2017 году, по официальным данным Росстата, количество жителей области с денежными доходами ниже величины прожиточного минимумам составляла 24,9 % от общей численности населения Еврейской автономной области. То есть, практически треть населения (свыше 40 000 человек) нуждаются в той или иной материальной поддержке.

По состоянию на 01 января 2019 года на территории области проживает 159 913 человек. Величина прожиточного минимумав среднем на душу населения составляет 13 777 рублей.

Благотворительность в регионе выражается в следующих формах: передача продуктов питания, вещей и иных предметов потребления; перевод денежных средств с помощью СМС для помощи конкретному человеку, ребёнку; бескорыстное выполнение каких-либо работ; бесплатное предоставление ночлега; консультационная профессиональная поддержка (юридическая и пр.); донорство.

В нашем исследовании мы рассмотрим наиболее эффективные практики благотворительности, которые позволили внедрить положительный опыт и решить отдельные социальные вопросы и проблемы людей, находящихся в трудной жизненной ситуации.

С целью поддержки детей-сирот и детей, оставшихся без попечения родителей, в регионе в разные годы были организованы благотворительные проекты: «Согреем детское сердечко», «Исполни детскую мечту», «Весенняя неделя добра» и другие.

Одной из эффективных практик благотворительности стала акция «Исполни детскую мечту». В её рамках исполнено 80 желаний воспитанников детских домов и детей, оставшихся без попечения родителей (путёвки в лагерь, новый велосипед, ролики и т. д.). Благотворителями выступили представители областной и городской власти, предприниматели, общественные организации. Акция сплотила жителей области разного статуса и профессий, а детям

подарила радость и веру в чудо.

Современные практики благотворительной деятельности в Еврейской автономии посвящают и проблемам малоимущих семьей, многодетных семьей, матерей-одиночек. К примеру, благотворительная акция «Помоги собраться в школу» ежегодно охватывает около 500 семей с детьми, находящихся в трудной жизненной ситуации. Среди жителей области ведётся сбор финансовых средств, школьной формы, портфелей, канцелярских и других школьных принадлежностей, которые в последующем передаются в многодетные, неполные, малообеспеченные семьи для подготовки детей к школе.

Благотворительная акция «Добрые дела» — ещё одна из ведущих практик в регионе. В её рамках помощь оказывается благотворительной столовой в г. Биробиджане. Её посетители: инвалиды, малоимущие семьи с детьми. На добровольные пожертвования специалистов Отделения Пенсионного фонда по Еврейской автономной области и средства, вырученные с проведенных благотворительных ярмарок, приобретаются продукты длительного хранения, которые в последующемпередаются посетителям столовой.

Таким образом, основными объектами благотворительности благотворительных организаций и благотворительного фонда региона являются малоимущие многодетные семьи, инвалиды и дети-сироты. Именно на эти категории населения направлены наиболее эффективные практики благотворительности в области.

Литература:

1. Аузан А. А., Тамбовцев В. Л. Экономическое значение гражданского общества // Вопросы экономики. 2005. № 5. — С. 28–49.

2. Блейх Н. О. Проблемы развития благотворительности в России //Вестник гуманитарного научного образования. — 2015. — № . 2. — С. 3-5.

3. Дж. Бредли, Общественные организации и развитие гражданского общества в дореволюционной России // К. Льоренте-Касар, перевод на русский, 1994 — С. 77-89.

4. Кляйнеберг М. Некоммерческие общественные организации в российском секторе социального обеспечения. // Журнал социологии и социальной антропологии. 2000. № 1. С.134-153.

5. Крюков, Н. П. Возрождение общественной и частной благотворительности в регионах. // Журнал исследований социальной политики, Т. 1. № 2. — С. 263-273.

6. Кузина О. Н. Благотворительность в России как социальный институт. / URL http://www. hse. ru/data/007/979/1224/Kuzina_8_04_08. doc (дата обращения: 25.04.2019)

7. Ларионова, Т. П. Благотворительная деятельность в российских регионах: цели и инструменты координации // Ученые записки Казанского университета, 2009. — С.19-30.

8. Профессиональная благотворительность в развитии: участие населения // Благотворительный фонд «Нужна помощь» [Электронный ресурс] / URL https://nuzhnapomosh. ru/research/2018/professionalnaya-blagotvoritelnos/(дата обращения: 25.04.2019)

9. Соколов А. В., Власова А. А. Благотворительность в системе гражданской активности россиян // Власть, 2014. Том. 22. № 12. — С. 56-61.

10. Стрекаловская М. А. Благотворительная деятельность в современных условиях России //Власть. — 2007. — № . 3. — С. 72-74.

11. Темникова Л. А. Благотворительность в контексте духовного развития общества: Автореферат. / Белгородская гос. технологическая академия строительных материалов. Белгород, 1996.

12. Тульчинский Г. Л. Проблемы благотворительности в современной России //Вестник культуры и искусств. — 2006. [Электронный ресурс] / URL https://cyberleninka. ru/article/v/problemy-blagotvoritelnosti-v-sovremennoy-rossii (дата обращения: 25.04.2019)

13. Уланова Е. С. Благотворительность в современном российском обществе: тенденции возрождения и особенности развития //XXI век: итоги прошлого и проблемы настоящего плюс. — 2013. — № . 8. — С. 315-321.

14. Хорева Л. В. Благотворительные организации субъект социальной политики // Совершенствование социально — экономических отношений в современных условиях. М., 1999. С. 120-139.

Vorotilkina I. M.,
doctor of pedagogic sciences, professor, Sholom-Aleichem Priamursky State University, Birobidzhan

Krutova S. V.,
master's student, Sholom-Aleichem Priamursky State University, Birobidzhan

THE MODERN PRACTICES OF CHARITABLE ACTIVITY (BY EXAMPLE OF JEWISH AUTONOMOUS REGION)

Annotation. The article is devoted to modern practices of charitable activities in the Jewish Autonomous region. The authors come to the conclusion that the main objects of charity in the region are poor families with many children, invalids and orphans. Often these socially vulnerable categories of citizens are targeted by charity practices. The study analyzes the total number of people in need of assistance, as well as a classification of forms of charity implemented in autonomy.

Key words: charity, financial support, fundraising, living wage, action.

References:

1. Auzan A. A., Tambovtsev V. L. Economic importance of civil society // economic Issues. 2005. No. 5. — Pp. 28-49.

2. Blake N. O. Problems of charity development in Russia //Bulletin of humanitarian

scientific education. — 2015. — no. 2. — P. 3-5.

3. John. Bradley, Public organizations and the development of civil society in pre-revolutionary Russia // K. Llorente-Kasar, translated into Russian, 1994 — P. 77-89.

4. Kleineberg M. non-Profit public organizations in the Russian social security sector. // Journal of sociology and social anthropology. 2000. No. 1. P. 134-153.

5. Kryukov, N. P. Revival of public and private charity in the regions. // Journal of social policy studies, Vol. 1. No. 2. — P. 263-273.

6. Cousin O. N. Charity in Russia as a social institution. / URL http://www. hse. ru/data/007/979/1224/Kuzina_8_04_08. doc (date accessed: 25.04.2019)

7. Larionova, T. P. Charitable activity in Russian regions: goals and instruments of coordination // Scientific notes of Kazan University, 2009. — After. 19-30.

8. Professional charity in development: participation of the population // Charitable Foundation «Need help» [Electronic resource] / URL https://nuzhnapomosh. ru/research/2018/professionalnaya-blagotvoritelnos/ (date of application: 25.04.2019)

9. Sokolov A. V., Vlasova A. A. Charity in the system of civil activity of Russians // Power, 2014. Thom. 22. No. 12. — C. 56-61.

10. Strekalovskaya M. A. Charitable activity in modern conditions of Russia //Power. — 2007. — no. 3. — P. 72-74.

11. Temnikova L. A. Charity in the context of spiritual development of society: abstract. / Belgorod state technological Academy of building materials. Belgorod, 1996.

12. Tulchinsky G. L. Problems of charity in modern Russia //Bulletin of culture and arts. — 2006. [Electronic resource] / URL https://cyberleninka. ru/article/v/problemy-blagotvoritelnosti-v-sovremennoy-rossii (date accessed: 25.04.2019)

13. Ulanova E. S. Charity in modern Russian society: trends of revival and features of development //XXI century: the results of the past and the problems of the present plus. — 2013. — no. 8. — P. 315-321.

14. Horeva L. V. Charitable organizations subject of social policy // Improvement of socio — economic relations in modern conditions. M., 1999. P. 120-139.

УДК 364.4

Воротилкина И. М.,
ФГБОУ ВО «ПГУ имени Шолом-Алейхема», г. Биробиджан
д. п. н., профессор

Кузнецова С. А.,
ФГБОУ ВО «ПГУ имени Шолом-Алейхема», г. Биробиджан
магистрант

ИННОВАЦИОННЫЕ ТЕХНОЛОГИИ СОЦИАЛЬНОГО ОБСЛУЖИВАНИЯ ГРАЖДАН ПОЖИЛОГО ВОЗРАСТА В ОГБУ «КОМПЛЕКСНЫЙ ЦЕНТР СОЦИАЛЬНОГО ОБСЛУЖИВАНИЯ ЕАО»

Аннотация. В статье рассматриваются инновационные методы организации социального обслуживания граждан пожилого возраста, имеющих нарушения здоровья со стойким расстройством функций организма, вызывающих необходимость их социальной защиты в виде комплексной реабилитации.

Ключевые слова: социальное обслуживание на дому, инновационные технологии, граждане пожилого возраста, возрастные изменения, старость, социальные услуги.

По данным Росстата число пожилых граждан в стране растет и к 2021 году их доля в общей численности населения составит 26,7 % (39,5 млн человек) [4]. Среди субъектов Российской Федерации уже в настоящее время есть регионы, где количество пожилых граждан превышает 30 %, а это уже предел, за которым, по мнению Всемирной организации здравоохранения (ВОЗ), начинается зона социального риска. В 2018 году государство поставило задачи увеличить продолжительность жизни граждан до 80 лет и осуществить пенсионную реформу, которая затронула интересы миллионов россиян. Эти новые социальные реалии требуют от министерств и ведомств социального блока федерального и регионального уровней, различных специалистов, социальных работников принимать меры по модернизации социального обслуживания пожилых граждан, повышения качества оказываемых им услуг. Вносятся изменения в правительственные документы, направленные на удовлетворение потребностей пожилых людей, граждан предпенсионного возраста.

В частности, эти изменения внесены в Федеральную целевую программу «Старшее поколение»[2], в Федеральный закон «Об основах социального обслуживания граждан в Российской Федерации» № 442-ФЗ от 28 декабря 2013 года, который вступил в силу 1 января 2015 года [5], в Стратегию

действий в интересах граждан старшего поколения до 2025 года № 164-р., утвержденную правительством РФ 5 февраля 2016 года. Постановлением правительства Российской Федерации от 31 марта 2017 года № 372 «О внесении изменений в государственную программу Российской Федерации «Социальная поддержка граждан» в государственной программе представлена подпрограмма 6 «Старшее поколение». Объем бюджетных ассигнований подпрограммы за счет средств федерального бюджета составляет 30.290.261,4 тыс. рублей. В том числе, на ее реализацию в 2019 году выделено 3.593.581,5 тыс. рублей [3].

В Конституции Российской Федерации каждому гражданину гарантировано «социальное обеспечение по возрасту, в случае болезни, инвалидности, потери кормильца, для воспитания детей и в иных случаях, установленных законом [1, ст. 39.1]. Государство берет на себя обязательства по сохранению и продлению полноценной жизни пожилых людей, признает свой долг перед ними. Эти гарантии реализуются в предоставлении льгот на проживание, приобретении лекарственных средств, проезд, приобретение предметов первой необходимости для пожилых граждан.

Вместе с тем, в условиях реформирования у получателей социальных услуг появляются новые потребности, которые невозможно удовлетворить в рамках традиционного обслуживания. Учитывая индивидуальную нуждаемость необходимо предоставлять услуги, которые направлены не только на удовлетворение жизненно необходимых потребностей и решение насущных проблем граждан, но и услуги, которые позволяют улучшать физическое здоровье, поддерживать психо-эмоциональное и духовное состояние в равновесии, развивать интеллектуальные способности, способствовать социальной адаптации.

Одним из наиболее востребованных видов обслуживания является предоставление социальных услуг на дому граждан пожилого возраста и инвалидов. Все получатели социальных услуг на основе индивидуальной программы предоставления социальных услуг получают в достаточном объеме необходимые социальные услуги, направленные на поддержание их жизнедеятельности, сохранение здоровья, не прерывая пребывания в привычной домашней обстановке.

Современный ритм жизни и время диктуют условия, при которых необходимо рассматривать и внедрять новые подходы в работе. Рыночные отношения таковы, что необходимо быть конкурентоспособным, интересным и эффективным в сфере своей профессиональной деятельности, и для того, чтобы отвечать социально-экономическим требованиям нового времени.

Одной из инновационных форм, применяемой в работе отделения социальной помощи на дому в ОГБУ «Комплексный центр социального обслуживания ЕАО», является внедрение бригадной формы обслуживания, у которой много задач. Это выявление граждан, проживающих в отдаленных населенных пунктах, нуждающихся в предоставлении социальных услуг,

обеспечение адресности и доступности социального обслуживания, приближение социальных услуг к их потребителям. Новая форма работы позволяет организовать более эффективное взаимодействие с общественными, благотворительными и иными организациями, государственными, муниципальными учреждениями, предприятиями и организациями различных форм собственности в решении важнейших проблем жителей отдаленных населенных пунктов Еврейской автономной области, оказывать им информационно-консультативную помощь по вопросам деятельности областных социальных служб. В соответствии с графиком мобильной социальной бригады организуется прием граждан на местах специалистами социальной защиты, Пенсионного фонда, нотариусами и т. п. Мобильная социальная бригада позволяет достичь современного качества оказания социального обслуживания на основе модернизации услуг по социальной поддержке граждан, проживающих в отдаленных сельских населенных пунктах. В ее задачи входят также оказание консультативной и практической помощи родственникам и другим лицам, осуществляющим уход за гражданами пожилого возраста на дому, оказание гуманитарной помощи гражданам, попавшим в трудную жизненную ситуацию, в том числе и обеспечение средствами реабилитации. Мобильная социальная бригада выезжает в сельские поселения по графику с периодичностью один раз в квартал в каждое поселение. Возможны и экстренные выезды, которые организуют по сигналам, поступившим от населения, специалистов органов власти, учреждений, служб и общественных организаций. Мобильная бригада социального обслуживания востребована пользуется большим спросом у жителей отдалённых поселений, особенно у маломобильных групп населения.

Сегодня в стране активно развивается система долговременного ухода за гражданами пожилого возраста и инвалидами, которая включает в себя, в том числе и работу по поддержке семейного ухода за тяжелобольными гражданами.

Тяжелобольной — это лицо со значительными нарушениями функций органов и систем, нуждающееся в медицинской помощи и интенсивном уходе. У тяжелобольного человека нарушено удовлетворение потребностей: в движении, в полноценном дыхании, в адекватном питании и питье, в выделении продуктов жизнедеятельности, в отдыхе, в общении, в преодолении болей, в способности поддерживать собственную безопасность.

Для организации эффективного целенаправленного домашнего ухода за такими гражданами нужно помнить об этих потребностях и о тяжести состояния, насколько больной сам способен удовлетворить нарушенные потребности. Но часто человек частично или полностью утрачивает способность к самообслуживанию и становится зависимым от окружающих его людей. Не редко, заботу берут на себя родственники, соседи, друзья, знакомые, не всегда знающие те элементарные способы ухода, которые необходимо выполнять для поддержания здоровья и профилактики возможных осложнений.

На базе ОГБУ «Комплексный центр социального обслуживания ЕАО»

функционирует «Школа обучения навыкам общего ухода за тяжелобольными на дому», которая включает обучение принципам общего ухода (навыкам медицинских манипуляций, профилактики осложнений, личной гигиене, правилам питания и кормления, методам дезинфекции), психологическим аспектам, связанным с вопросами организации ухода и профилактики стрессовых состояний, информирование и консультирование по использованию технических средств реабилитации и о видах иформах социальной помощи.

С 2015 года начала свою деятельность «Служба сиделок». Служба сиделок — это стационарозамещающая технология, пользующаяся высоким спросом у населения потому, что для старого человека очень важно и удобно, что он, не меняя условия своего проживания, продолжает жить в привычных для него стенах, где ему все близко и знакомо. Престарелые граждане весьма довольны тем, что круг их общения не нарушается, это благоприятно влияет на их самочувствие, психологическую уравновешенность и душевное состояние.

Также в отделении социального обслуживания на дому успешно реализуется такая технология как «Виртуальный туризм».

«Виртуальный туризм» способствует привлечению маломобильных граждан, а также пожилых людей, не имеющих достаточных финансовых средств для самостоятельных путешествий, к просмотру культурно-познавательных и просветительских видеофильмов о культурных достопримечательностях России и других стран с целью стимулирования их интереса к окружающей жизни.

Применение данной технологии способствует не только расширению культурного кругозора, но и созданию условий для общения, эмоционального обмена, удовлетворению разнообразных культурно-познавательных интересов получателей социальных услуг.

Важным направлением в работе Центра является обучение компьютерной грамотности на дому, организованное для граждан, частично утративших способность к самообслуживанию и не имеющих возможность посещать «Школу обучения компьютерной грамотности». Обучение проводят специалисты Центра в индивидуальной форме по программе, разработанной исходя из запроса гражданина. Обучение проходит по различным направлениям: работа со стандартными программами, с браузерами, изучение «Скайпа» и портала «Госуслуги», пользование социальными сетями и электронной почтой и многое другое.

Обучение в «Школе компьютерной грамотности» позволяет гражданам пожилого возраста и инвалидам приобрести навыки работы на ПК и тем самым повысить свой личностный и социальный статус.

Внедрение инновационных технологий и методов, оптимальных подходов к общению с клиентами является неотъемлемой частью деятельности учреждения, так как это влияет не только на вовлечение пожилых людей в активную социальную жизнь, на сохранение здоровья и повышение качества социального обслуживания граждан, но и на реализацию профессиональных

навыков работников сферы социального обслуживания населения.

Литература:

1. Конституция Российской Федерации (принята всенародным голосованием 12.12.1993) (с учетом поправок, внесенных Законами РФ о поправках к Конституции РФ от 30.12.2008 № 6-ФКЗ, от 30.12.2008 № 7-ФКЗ, от 05.02.2014 № 2-ФКЗ, от 21.07.2014 № 11-ФКЗ): Режим доступа: Справочно-правовая система «Консультант +»

2. Паспорт национального проекта «Демография» (утв. президиумом Совета при Президенте Российской Федерации по стратегическому развитию и национальным проектам, протокол от 24.12.2018 № 16): Режим доступа: Справочно-правовая система «Консультант +»

3. Постановление Правительства Российской Федерации от 31 марта 2017 г. № 372 «О внесении изменений в государственную программу Российской Федерации «Социальная поддержка граждан»: Режим доступа: Справочно-правовая система «Гарант»

4. Стратегия действий в интересах граждан старшего поколения до 2025 года.: Режим доступа: «Гарант» (дата обращения 22.05.2019)

5. Федеральный закон «Об основах социального обслуживания граждан в Российской Федерации» от 28.12.2013 № 442-ФЗ: Режим доступа: Справочно-правовая система «Консультант +»

Vorotilkina I. M.,
doctor of pedagogic sciences, professor, Sholom-Aleichem Priamursky State University, Birobidzhan

Kuznetsova S. A.,
master's student, Sholom-Aleichem Priamursky State University, Birobidzhan

INNOVATIVE TECHNOLOGIES OF SOCIAL SERVICE OF CITIZENS OF ELDERLY AGE IN OGBU «COMPLEX CENTER OF SOCIAL SERVICE JAR»

Annotation. The article discusses innovative methods of organizing social services for senior citizens who have impaired health with a persistent disorder of body functions that necessitate their social protection in the form of comprehensive rehabilitation.

Key words: social services at home, innovative technologies, senior citizens, age-related changes, old age, social services.

References:

1. The Constitution of the Russian Federation (adopted by popular vote on 12/12/1993) (with amendments introduced by the RF laws on amendments to the RF Constitution of 12/30/2008 № 6-FKZ, of 12/30/2008 № 7-FKZ, from 02.02.2014 № 2 — FKZ, from 07.21.2014 № 11-FKZ): Access mode: Reference and legal system «Consultant +»

2. Passport of the national project «Demography» (approved by the Presidium of the Council under the President of the Russian Federation on strategic development and national

projects, protocol dated 12/24/2018 № 16): Access mode: Reference and legal system «Consultant +»

3. Decree of the Government of the Russian Federation of March 31, 2017 No. 372 «On Amendments to the State Program of the Russian Federation «Social Support of Citizens»: Access Mode: Reference and Legal System «Garant»

4. Strategy of actions in the interests of the older generation until 2025.: Access mode: «Garant» (appeal date 05/22/2019)

5. Federal Law «On the Principles of Social Services for Citizens in the Russian Federation» of 12.28.2013 № 442-ФЗ: Access Mode: Reference and Legal System «Consultant +»

УДК 65.03

Воротилкина И. М.,
ФГБОУ ВО «ПГУ имени Шолом-Алейхема», г. Биробиджан
д. п. н., профессор

Резвых А. И.,
ФГБОУ ВО «ПГУ имени Шолом-Алейхема», г. Биробиджан
магистрант

АНАЛИЗ РЕНТАБЕЛЬНОСТИ ЗАТРАТ НА БЛЮДА НАЦИОНАЛЬНОЙ ЕВРЕЙСКОЙ КУХНИ В КАФЕ «СИМХА» Г. БИРОБИДЖАН

Аннотация. Приведен статистический анализ рентабельности блюд национальной кухни. С использованием формулы, рассчитаны теоретический и фактический фудкост национальных блюд. Подтверждена рентабельность затрат на блюда еврейской кухни. Установлено, что рентабельность блюд национальной кухни находится на оптимальном уровне и способствует увеличению прибыли кафе.

Ключевые слова: еврейская кухня, фудкост, затраты на блюда, теоретический фудкост, фактический фудкост, прибыль, рентабельность.

В настоящее время, проблема рентабельности блюд на предприятиях общественного питания и оптимизация их продаж представляется достаточно актуальной.

Цель исследования — анализ фудкоста национальных блюд за последние 5 лет, выявление проблем рентабельности этих блюд.

Исследование проводили в кафе «Симха» (г. Биробиджан). Использовали материал, предоставленный бухгалтером-калькулятором. Он был оформлен в расчетах затрат, цены и прибыли с каждого блюда по отдельности, в том числе национальных блюд еврейской кухни.

Кафе одно из лучших в Биробиджане, где не только предоставляют возможность окунуться в атмосферу национального колорита посредством интерьерного решения, национального «живого» музыкального сопровождения, специально продуманного обслуживания, но и готовят замечательные блюда еврейской национальной кухни.

Анализ исследования показал, что разработка продуктов общественного питания основывается на изучении предпочтений потребителей, введение в меню кафе блюд национальной кухни, причем с внесенными изменениями, ориентированными на вкусовые предпочтения большинства гостей.

При подсчете общего теоретического коста блюда за год, мы опирались

на кост, суммированный по месяцам. Он был определен бухгалтером-калькулятором по калькуляционным картам и продажам.

Таблица 1 — Теоретический фудкост национальных блюд за период 2013—2017гг. в кафе «Симха» г. Биробиджан

№ п/п	Блюдо меню / норма отпуска	Отпускная цена, руб.	2013	2014	2015	2016	2017
1	«Пита» с чесноком и розмарином /120	100	35 %	37 %	38 %	36 %	40 %
2	«Гехахте эринг» (форшмак) /180/60/30	200	33 %	31 %	30 %	29 %	32 %
3	«Гехахте лебер» паштет с маринованными овощами и теплым хлебом /120/90/60	260	30 %	30 %	31 %	27 %	28 %
4	«Биробиджан» фирменная закуска из печеных баклажанов и других овощей /300/30	320	24 %	24 %	25 %	25 %	25 %
5	«Питриёт» грибной с шампиньонами /260	250	31 %	31 %	30 %	30 %	30 %
6	«Ламералэ» с копченой утиной грудкой и грушами в соусе из красного вина /260	430	35 %	35 %	33 %	33 %	33 %
7	Шницель «По-Биробиджански» с сырным картофелем и томатным соусом /140/50/50	340	35 %	35 %	37 %	37 %	37 %
8	«Гефельте фиш» котлеты из щуки с овощным гарниром /120/150	250	24 %	24 %	30 %	30 %	30 %
9	«Цимес» с цукатами 140/30	180	20 %	20 %	25 %	25 %	25 %
10	Домашний чай «С шиповником и курагой» /750	130	35 %	35 %	35 %	35 %	35 %
	Фудкост за год		29,14 %	29,14 %	30,71 %	30,71 %	30,71 %

Данные, представленные в таблице 1, показывают, что средний теоретический фудкост блюд национальной кухни данного кафе не превышает 31. Это говорит об оптимальном уровне теоретического коста. Завышенный процент фудкоста — это потери предприятия. Подобные расчеты дают реальную экономическую картину работы предприятия питания. То есть, иными словами, фудкост — это показатель рентабельности заведения [8].

Теперь рассмотрим фактический фудкост и сравним показатели.

Таблица 2 — Фактический фудкост национальных блюд за период 2013—2017 гг. в кафе «Симха» г. Биробиджан

№ п/п	Блюдо меню / норма отпуска	Отпускная цена, руб.	2013	2014	2015	2016	2017
1	«Пита» с чесноком и розмарином /120	100	35 %	37 %	38 %	36 %	40 %
2	«Гехахте эринг» (форшмак) /180/60/30	200	33 %	31 %	30 %	29 %	32 %
3	«Гехахте лебер» паштет с маринованными овощами и теплым хлебом /120/90/60	260	30 %	30 %	31 %	27 %	28 %
4	«Биробиджан» фирменная закуска из печеных баклажанов и других овощей /300/30	320	24 %	26 %	28 %	24 %	26 %
5	«Питриёт» грибной с шампиньонами /260	250	35 %	34 %	32 %	39 %	37 %
6	«Ламералэ» с копченой утиной грудкой и грушами в соусе из красного вина /260	430	42 %	40 %	39 %	43 %	41 %
7	«Шницель по-Биробиджански» с сырным картофелем и томатным соусом /140/50/50	340	43 %	41 %	40 %	42 %	40 %
8	«Гефельте фиш» котлеты из щуки с овощным гарниром /120/150	250	24 %	22 %	21 %	20 %	18 %
9	«Цимес» с цукатами 140/30	180	14 %	15 %	14 %	12 %	10 %
10	Домашний чай «С шиповником и курагой» /750	130	45 %	40 %	43 %	45 %	40 %
	Фудкост за год		32,50 %	31,60 %	31,60 %	31,70 %	31,20 %

Показатели, представленные в таблице 2, указывают на то, что рентабельность блюд данного кафе находится на достаточно оптимальном уровне с 2015 г, так как процент расхождения теоретического и фактического фудкоста не стал превышать 1,5 — 2 %:

Фактический фудкост формируют все решения и движения продуктов, порча продуктов, комплименты гостям, служебное питание, проработка блюд. Разница теоретического и фактического фудкоста, позволяет выявить разницу

и, углубляясь, целенаправленно разобраться, чем вызвано увеличение фудкоста.

За 2013 г. выявлено, что рост фудкоста, скорее всего, был вынужденным из-за увеличения комплиментов для гостей и порчи продуктов (по причине поломки холодильника в июле 2013г.). В 2014 г. был зафиксирован рост цен на продукты, и происходила частая смена поставщиков на мясные продукты и овощи.

В 2015, 2016 и 2017 гг. разница теоретического и фактического коста — менее 1 %

В 2017 г. были налажены поставки мясной продукции, овощей и фудкост немного уменьшился.

Таким образом, акцент направленный на заключение долгосрочных договоров с поставщиками, может значительно снизить затраты на закупку сырья и повысить рентабельность с каждого блюда, в том числе и блюд национальной кухни.

Регулярный, тщательный подсчет теоретического и фактического фудкоста даст возможность точнее видеть причину его изменений, позволит вводить в меню новые блюда национальной кухни, способствуя тем самым развитию свежего инновационного потока в кафе и сохранению постоянных посетителей, привлечению новых гостей, тем самым способствуя увеличению прибыли кафе.

Литература:

1. Что такое фудкост, как его считать и как им управлять? Новости ресторанного бизнеса, новости общественного питания [Электронный ресурс]. Июнь 2012 — URL. — http://restoranoff.ru/solutions/management/Fudkost__test_na_rentabelnost/

Vorotilkina I. M.,
doctor of pedagogic sciences, professor, Sholom-Aleichem Priamursky State University, Birobidzhan

Rezvykh A. I.,
master's student, Sholom-Aleichem Priamursky State University, Birobidzhan

ANALYSIS OF THE COST-EFFECTIVENESS OF THE COST OF DISHES OF NATIONAL JEWISH CUISINE IN THE CAFE «SIMHA» BIROBIDZHAN CITY

Annotation: A statistical analysis of the profitability of dishes of national cuisine is given. Using the formula, calculated theoretical and actual food dishes of national dishes. A comparative analysis of theoretical and actual fudkost national dishes. Confirmed the cost-effectiveness of Jewish dishes. It has been established that the profitability of dishes of national cuisine is at an

optimal level and contributes to an increase in the profits of a cafe.

Key words: profitability of dishes of national Jewish cuisine, foodstuffs, food costs, theoretical foodstuffs, actual foodstuffs, increase in cafe profits, institution profitability.

References:

1. What is food processing, how to count it and how to manage it? News of restaurant business, catering news [Electronic resource]. June 2012 — Access Mode. — http://restoranoff.ru/solutions/management/Fudkost__test_na_rentabelnost/

УДК 364.4

Воротилкина И. М.,
ФГБОУ ВО «ПГУ имени Шолом-Алейхема», г. Биробиджан
д. п. н., профессор

Терентьева О. А.,
ФГБОУ ВО «ПГУ имени Шолом-Алейхема», г. Биробиджан
магистрант

СОЦИАЛЬНО-КУЛЬТУРНАЯ ДЕЯТЕЛЬНОСТЬ ГРАЖДАН СТАРШЕГО ПОКОЛЕНИЯ (НА ПРИМЕРЕ СОЦИАЛЬНО-ДОСУГОВОГО ОТДЕЛЕНИЯ ОГБУ «КЦСО ЕАО»)

Аннотация. В данной статье представлен анализ социальной работы с гражданами старшего поколения. Особое внимание уделено вопросам, связанным с разработкой и внедрением различных инновационных форм работы в социальной сфере с гражданами старшего поколения.

Ключевые слова: социальная работа, граждане старшего поколения, социально-культурная деятельность.

В условиях демографического старения общества пенсионеры становятся одной из самых значимых категорий населения.

Старшее поколение — ценный и жизненно необходимый ресурс для развития общества. Граждане пожилого возраста активно участвуют в процессах социального развития, сохраняют и приумножают богатство культуры страны и передают его молодым поколениям, выступают хранителями важнейших духовно — нравственных ценностей и обеспечивают связи и солидарность поколений [1], [4].

В организации социальной работы с пожилыми людьми необходимо учитывать всю специфику их социального статуса не только в целом, но и каждого человека в отдельности, их нужды, потребности, биологические и социальные возможности, определенные региональные и другие особенности жизнедеятельности. Многие граждане пожилого возраста после прекращения или ограничения трудовой деятельности теряют привычный образ жизни. В результате чего возникают следующие последствия: потеря профессиональных контактов, социальная изоляция, одиночество, дефицит общения и многие другие процессы, которые приводят к депрессиям, обострению заболеваний, и, как результат, ускорению процессов старения и снижению продолжительности жизни [2], [3].

С учетом особенностей продолжительности жизни, состояния здоровья и пенсионной системы к гражданам старшего поколения относят возраст:

– с 60 до 70 лет — достаточно активные в экономическом и социальном плане люди, продолжающие осуществлять трудовую деятельность;

– с 70 до 80 лет — люди менее активные, многим из которых требуется медицинская помощь и социальные услуги;

– с 80 лет — люди, имеющие множественные проблемы со здоровьем и зачастую нуждающиеся в уходе и помощи [5].

Как сделать жизнь пожилого человека достойной, насыщенной активной деятельностью и радостью, как избавить его от чувства одиночества, отчуждённости, восполнить дефицит общения, удовлетворить потребности и интересы — эти и другие вопросы волнуют в настоящее время общественность всего мира. И здесь в первую очередь встаёт проблема досуга пожилого человека, обеспечения ему таких условий, чтобы он имел все те условия существования, которые отвечают современным представлениям о комфорте и безопасности [2],[5].

Согласно официальным данным Территориального органа Федеральной службы государственной статистики по Еврейской автономной области на 2018 год на территории области проживает 36,5 тыс. граждан старшего возраста (от 60 и старше). Данная категория людей требует большего внимания, и заботы со стороны общества, поэтому процесс старения населения требует необходимости в реализаций мер, направленных как на усиление социальной защищённости пожилых граждан, так и на создание условий для их активного участия в жизни общества.

Разработкой и внедрением различных инновационных форм работы с гражданами старшего поколения на территории Еврейской автономной области занимается ОГБУ «Комплексный центр социального обслуживания Еврейской автономной области». Развитие различных форм работы носят практический характер, и способствуют созданию благоприятных условий для повышения качества жизни граждан старшего поколения.

В настоящее время социальная форма работы с гражданами старшего поколения включает в себя разнообразные виды культурно-досуговой деятельности: культурные и спортивные мероприятия, которые повышают интерес к жизни, увеличивают жизненную активность, а также способствуют положительному эмоциональному общению; различные социальные проекты («Университет третьего возраста», «Жизнь в движении», «Танцы в парке», «Милосердие» и. т. д.), организация просветительских, познавательных и учебных курсов; клубные формирования (творческие мастерские; музыкальные коллективы; курсы прикладных знаний и навыков; информационно — правовые встречи, по повышению уровня финансовой и юридической грамотности граждан старшего поколения). Важными факторами развития человеческого потенциала, сохранения и укрепления здоровья граждан старшего поколения являются физическая активность и спорт, в связи, с чем

растет необходимость создания условий, обеспечивающих возможность для граждан старшего поколения вести здоровый образ жизни, систематически заниматься физической культурой (скандинавская ходьба, хореография). В целях социально-культурного развития граждане старшего поколения регулярно участвуют в социальных форумах, творческих выставках, экскурсиях. Активный образ жизни и участие в общественной деятельности помогают гражданам старшего поколения сохранить и реализовать себя как личность. Такие мероприятия способствуют не только поддержанию социальных контактов и повышению самооценки пожилого человека, но и наполняют жизнь смыслом и оказывают положительное влияние на такие важные сферы его жизни, как здоровье, уровень функциональной активности, уровень физического и психического здоровья.

В целях улучшения качества социального обслуживания в социально-досуговом отделении ОГБУ «КЦСО ЕАО» был проведен опрос граждан старшего поколения. Респондентам задавали вопросы, касающиеся одиночества в пожилом возрасте и побуждению данной категории граждан к активной деятельности, улучшение качества жизни граждан старшего поколения в зависимости от их индивидуальной нуждаемости и потребности. В анкетировании приняло участие 70 человек. Из них мужчин — 18,6 %; женщин — 81,4 %. В основном это женщины в возрасте от 55 до 75, возраст остальных участников анкетирования составляет от 75 до 85 лет.

Одной из главных причин, которая заставила пожилых людей обратиться в социально-досуговое отделение ОГБУ «КЦСО ЕАО» — это нехватка общения (100 %).

На вопрос: «Часто ли Вы ощущаете себя одинокими?», большая часть граждан ответила что иногда (52,8 %), часто — 20 %, никогда — 27,2 %.

Опрос показал, что 100 % респондентов нуждается в помощи со стороны учреждения социального обслуживания.

С целью создания условий для насыщенной полноценной и достойной жизни граждан старшего поколения, вовлечение в сферу творческой и социальной активности все опрошенные пользуются услугами учреждения социального обслуживания.

На вопрос: «Помогают, ли Вам справится с одиночеством сотрудники Комплексного центра социального обслуживания населения?» 97 % ответили, что полностью помогли избавиться от одиночества, 3 % получателей социальных услуг отметили что незначительно.

Важным фактором в повышении общественной роли граждан старшего поколения, содействия в самореализации, получения новых знаний является социально — культурная деятельность. В целях формирования благоприятной окружающей среды, способствующей активному долголетию, разработан проект «Университет третьего возраста». Анализ показал, что 100 % респондентов нуждается в посещении факультетов «Университета третьего возраста».

На вопрос: «Какие Вы бы хотели посещать факультативные занятия?» выбирали несколько вариантов:

– 28,5 % — выбрали «творческую мастерскую»;
– 57,1 % — «швейное дело»; 50 % — «хореографию»;
– 31,4 % — «скандинавскую ходьбу»;
– 24,2 % — «школу долголетия и здоровья»;
– 92,8 % — «компьютерную грамотность»;
– 25,7 % — «религиоведение»;
– 48,5 % — «вязание»;
– 47,1 % — «английский язык»;
– 27, 1 % — «вокал».
– 91,4 % опрошенных хотели бы получить ответы в процессе обучения в области юридической сферы;
– 97,1 % — в области пенсионной сферы;
– 87,1 % — в области социальной сферы,
– 84,2 — в области медицинской сферы.

С целью изучения вопроса нуждаемости граждан в улучшении качества жизни, получателям социальных услуг задавался вопрос «Вы считаете, что пенсионеры в основном — активные люди?» — 68,6 % граждан старшего поколения ответили, что да; 8, 6 % — скорее да; 22,8 % — нет.

Среди наиболее распространенных форм объединения людей старшего поколения по интересам можно отметить клубную деятельность. На вопрос: «После окончания «Университета третьего возраста» хотели бы Вы продолжать посещать клубы по интересам?» 97,2 % респондентов ответили, что да; 2,8 % — нет. Следует заметить, что 97,2 % опрошенных ответило на вопрос «Что привело Вас в клуб?» это — желание общения; желание продолжать обучение после «Университета третьего возраста»; желание получить новую полезную информацию. По данным опроса, «Какие клубы по интересам вы хотели бы посещать?». Выбирали несколько вариантов: 27,1 % — «религиоведение»; 25,7 % — «творческая мастерская»; 28,5 % — «хореография»; 42,8 — «английский язык»; 31,4 — «вязание», 30 % — «вокальный»; свой вариант ответа предложили 24,2 % респондентов — «медицинское дело»; 54,2 % — «кулинарное искусство»; 61,4 % — «парикмахерское искусство».

В завершении опроса гражданам старшего поколения было предложено оценить свои силы и научить других своему увлечению и вести какой-нибудь клуб, но в тоже время 88, 5 % граждан старшего поколения не готовы быть лидерами неформальных объединений; 11,4 % — попробовали бы себя в роли преподавателя клубных объединений (творческая мастерская, вязание, вокальный, английский язык, скандинавская ходьба).

Анализ исследования показал, что граждане старшего поколения полностью удовлетворены качеством обслуживания социально-досугового отделения. Мы считаем, что проектная, клубная деятельность в ОГБУ

«Комплексный центр социального обслуживания Еврейской автономной области» является необходимым условием успешного функционирования учреждения и приобретает особую значимость не только как технология социальной работы, но и как практическая деятельность социально-досугового отделения Центра.

Однако следует отметить, что система досуга граждан старшего поколения в настоящее время еще находится в стадии модернизации социальной работы, необходима разработка и практическое осуществление комплекса финансовых, организационных, информационных, кадровых мероприятий, направленных на улучшение уровня и качества жизни граждан старшего поколения.

Литература:

1. Белова И. В. Особенности организации досуга лиц пожилого возраста. - 2017. — Режим доступа: https://scienceforum.ru

2. Бодрин А. В., Таболько Л. А. Особенности досуговой деятельности пожилых людей // Молодой ученый № 6 — 2016. — Режим доступа: https: //moluch. ru /archive/110/27125/

3. Галанова В. В., Логачева Л. Р. Особенности социально-культурной деятельности с пожилыми людьми //Молодой ученый. -2017. — № 45. — Режим доступа: https: //moluch.ru/archive/179/46413/

4. Литвак Р. А., Резанович И. В. Организация досуговой деятельности пожилых людей в Фитнес клубе // Современные проблемы науки и образования. — 2011. — № 6. — Режим доступа: http://www.Science-education.ru/ru/article/view?id

5. Пелепенченко Т. М. Университет для пожилых «Третий возраст». Работник социальной службы. — 2004. — № 3. — С. 29-32.

6. Стратегия действия в интересах старшего поколения в Российской федерации до 2025 года: Социальное обслуживание. — 2016. — № 1. — С. 111-112.

Vorotilkina I. M.,
doctor of pedagogic sciences, professor, Sholom-Aleichem Priamursky State University, Birobidzhan

Terentyeva O. A.,
master's student, Sholom-Aleichem Priamursky State University, Birobidzhan

SOCIO-CULTURAL ACTIVITIES TO CITIZENS OF THE SENIOR GENERATION (FOR EXAMPLE, SOCIO-LEISURE BRANCH GBU «KCSO EAO»)

Annotation. This article presents an analysis of social work with citizens of the older generation. Particular attention is paid to issues related to the development and implementation of

various innovative forms of work in the social sphere with the citizens of the older generation

Key words: social work, senior citizens, social and cultural activities.

References:

1. Belova I. V. Features of the organization of leisure of the elderly. -2017. — Access mode: https://scienceforum. ru

2. Bodrin A. V., Tabkol L. A. Features of leisure activities of older people // Young scientist № 6 — 2016. — Access mode: https: //moluch. ru / archive / 110/27125 /

3. Galanova V. V., Logacheva L. R. Features of socio-cultural activities with older people // Young scientist. -2017. — № 45. — Access mode: https: //moluch. ru / archive / 179/46413 /

4. Litvak R. A., Rezanovich I. V. Organization of leisure activities of elderly people in the Fitness club // Modern problems of science and education. — 2011. — № 6. — Access mode: http: // www. Science-education. ru/ru/article/view? id

5. Pelepenchenko T. M. University for the elderly «Third Age». Social worker. — 2004. — № 3. — p. 29-32.

6. Action strategy in the interests of the older generation in the Russian Federation until 2025: Social services. — 2016. — № 1. — P. 111-112.

УДК 614.2

Кику П. Ф.,
ФГАОУ ВО «ДВФУ», Школа биомедицины, г. Владивосток
д. мед. н., профессор

Морева В. Г.,
ФГАОУ ВО «ДВФУ», Школа биомедицины, г. Владивосток
к. мед. н., доцент

Горборукова Т. В.,
ФГАОУ ВО «ДВФУ», Школа биомедицины, г. Владивосток
к. тех. н., доцент

Сабирова К. М.,
ФГАОУ ВО «ДВФУ», Школа биомедицины, г. Владивосток
аспирант

Богданова В. Д.,
ФГАОУ ВО «ДВФУ», Школа биомедицины, г. Владивосток
аспирант

КАЧЕСТВО ЖИЗНИ НАСЕЛЕНИЯ ПРИМОРСКОГО КРАЯ

Аннотация. Один из основных приоритетов социально-экономической политики государства, в наши дни, является обеспечение достойного качества жизни. Цель исследования –анализ основных показателей качества жизни населения Приморского краядо и после проведения «САММИТА АТЭС-2012». Предмет исследования — факторы, влияющие на качество жизни населения в Приморском крае. Материалом послужили данные Федеральной службы государственной статистики (Росстат). В работе использовалась статистическая информация, характеризующая качество жизни населения в Приморском крае (демографические показатели, показатели экологии, труда, уровня жизни населения, жилищных условий, образования, медицинского и социального обеспечения). В качестве исследовательского инструментария использован метод факторного анализа, проведенный с использованием модуля факторный анализ программы STATISTICA 10.0. Главной компонентой описывается 81,7 % общей дисперсии. В главной компоненте преобладают как переменные экономического, так и социального характера, демографические показатели, показатели здоровья населения, жилищных условий и экологического состояния. Полученные результатыпоказали, что выбранные факторы имеют разную долю влияния на качество жизни населения и это ещё раз доказывает всю многогранность и сложность понятия «качества жизни».

Ключевые слова: качество жизни; население; факторный анализ; оценка; регион;

методика оценки; показатели качества жизни.

Введение. В последние годы в мире широко используется понятие «качество жизни» [1-7]. Важнейшей задачей современного этапа социально-экономического развития России является формирование сильной, ориентированной на интересы граждан социальной политики, направленной на создание условий, обеспечивающих достойную жизнь и свободное развитие человека, снижение социального неравенства, повышение доходов населения, обеспечение всеобщей доступности и приемлемого качества базовых социальных услуг [2,8-11]. По существу, речь идет о решении стратегической проблемы — улучшении качества жизни населения страны. Этой проблеме посвящен ряд научных исследований социологов, экономистов, психологов, физиологов и врачей [1-3,6,7-10,13-15]. Одной из причин появления и широкого распространения термина «качество жизни» в обществах с высоким уровнем потребления была смена механизма всего социального развития. На место сугубо экономических критериев развития пришли критерии качества жизни, а развитие человеческого потенциала стало целью и фактором экономического роста [1,4,5].

В научной литературе существует большое многообразие подходов к определению показателей и структур перечней показателей от обобщенных, охватывающих лишь самые существенные стороны жизни человека, до многоуровневых детальных систем, включающих подробнейшие перечисления различных факторов и компонентов [2-6,8,10,13,14,16].

Цель исследования — оценка основных показателей качества жизни населения Приморского края.

Материалы и методы. Материалом послужили данные Федеральной службы государственной статистики (Росстат). В работе использовалась статистическая информация, характеризующая качество жизни населения в Приморском крае (демографические показатели, показатели экологии, труда, уровня жизни населения, жилищных условий, образования, медицинского и социального обеспечения и др.).

В данном исследовании нами был использован метод оценки качества жизни населения, а именно «кризисный» индекс качества жизни, специально разработанный Географическим факультетом МГУ, который предназначен для интегральной оценки приоритетных компонентов качества жизни в субъектах РФ и мониторинга ситуации [1,13]. Приоритеты в оценках качества жизни выбирались исходя из наиболее острых проблем переходного периода. Объяснить это можно тем, что в советское время различия в большей мере определялись условиями жизни, такими как: доступность и обеспеченность базовыми услугами, а так же благоприятными условиями проживания в регионе. В переходный же период, на первый план вышли проблемы уровня жизни — низкие доходы, сильное неравенство по доходу, безработица, здоровье населения и т. д. Именно вышеперечисленные компоненты и вошли в

состав «кризисного» индекса качества жизни населения региона. Интегральный индекс рассчитывается как среднеарифметическое из четырех частных индексов, один из которых — индекс здоровья — рассчитывался как среднее из показателей долголетия — ожидаемой продолжительности жизни и младенческой смертности (формула 1). Значения каждого из частных индексов находятся в диапазоне от 0 до 1.

$$\text{«Кризисный» индекс качества жизни} = \frac{A+B+C+\frac{D+E}{2}}{4}, \quad (1)$$

где: A — индекс отношения среднедушевых денежных доходов;

B — индекс доли населения с доходами выше прожиточного минимума;

C — индекс уровня занятости населения;

D — индекс ожидаемой продолжительности жизни;

E — индекс младенческой смертности.

Нормирование частных индексов проведено по методу линейного масштабирования (формула 2), который позволяет отслеживать динамику реального роста/снижения каждого регионального показателя относительно стабильных референтных точек, максимальных и минимальных значений показателя отображены в таблице 1.

$$\text{Частный индекс} = \frac{X-Xmin}{Xmax-Xmin}. \quad (2)$$

Референтные точки ожидаемой продолжительности жизни соответствуют используемым в индексе развития человеческого потенциала, младенческой смертности — среднемировым показателям (max) и показателям наиболее развитых стран (min). Частный индекс младенческой смертности вычитался из единицы для приведения в сопоставимый вид (табл.1).

Таблица 1 — Референтные значения индикаторов

Индикаторы	**Референтные точки**	
	max	min
1. Отношение душевых денежных доходов к прожиточному минимуму, раз	7,0	0
2. Доля населения с доходами выше прожиточного минимума, %	100	0
3. Уровень занятости, %	100	0
4. Ожидаемая продолжительность жизни, лет	85	25
5. Младенческая смертность	50	5

На основе этой методики, был рассчитан индекс качества жизни населения для Приморского края в течение последних десяти лет. Прежде Рассчитанные промежуточные индексы (A, B, C, D, E) и значения «кризисного» индекса, а также их динамика представлены таблице 2.

Таблица 2 — Динамика частных и «кризисных» индексов в Приморском крае

Индекс	**2004**	**2005**	**2006**	**2007**	**2008**	**2009**	**2010**	**2011**	**2012**	**2013**	**2014**	**2015**	**2016**
A	0,24	0,26	0,3	0,31	0,31	0,34	0,37	0,38	0,4	0,37	0,39	0,38	0,37
B	0,7	0,72	0,77	0,78	0,78	0,81	0,84	0,84	0,86	0,84	0,85	0,85	0,84

Индекс	2004	2005	2006	2007	2008	2009	2010	2011	2012	2013	2014	2015	2016
C	0,9	0,91	0,93	0,89	0,88	0,9	0,92	0,93	0,93	0,92	0,92	0,93	0,95
D	0,63	0,63	0,66	0,67	0,68	0,69	0,69	0,7	0,71	0,72	0,73	0,74	0,75
E	0,82	0,82	0,87	0,86	0,88	0,88	0,9	0,9	0,88	0,87	0,91	0,94	0,96

Примечание: A — индекс отношения среднедушевых денежных доходов; B — индекс доли населения с доходами выше прожиточного минимума; C — индекс уровня занятости населения; D — индекс ожидаемой продолжительности жизни; E — индекс младенческой смертности.

Обработка статистической информации осуществлялась с применением пакета анализа табличного процессора MS Excel и Statistika 10.0 при использовании модуля факторный анализ [15].

Результаты. Проведенный анализ качества жизни населения Приморского края в течении десяти лет (2004-2016 гг.) показал, что, начиная с 2004 года, наблюдается тенденция повышения уровня жизни популяции. Рассчитанный нами «кризисный» индекс качества жизни, как видно из таблицы 2, имеет тенденцию увеличения с 2004 г., с небольшим снижением индекса в 2008 году, что совпадает со временем мирового экономического кризиса, начиная с 2008 года происходил стабильный рост и к 2012 году значение достигло уровня 0,75 и практически вплотную приблизилось к нижней границе развитости, равной 0,8. Полученные данные интересны, так как именно в эти годы было принято решение о проведении в Приморском крае саммита АТЭС и началась активная подготовка реализации самого крупного проекта на территории Дальневосточного федерального округа. Приморский край получил колоссальную финансовую поддержку, строительство объектов саммита, создание новых рабочих мест, создание новых объектов инфраструктуры, все это дало новый толчок в развитии региона и соответственно к улучшению качества жизни населения.

Комплексная оценка качества жизни с использованием факторного анализа. Под факторным анализом понимают совокупность методов, которые на основе реально существующих связей признаков (или объектов) позволяют выявлять латентные обобщающие характеристики организационной структуры и механизма развития изучаемых явлений и процессов [13]. Факторный анализ не требует разделения признаков на зависимые и независимые (это в большей степени подходит к изучению качества жизни населения, так как в этом явлении нет однозначного индикатора), в нем все признаки рассматриваются как равноправные. Целью факторного анализа является корректировка исходной информации, выражая большое число рассматриваемых признаков через меньшее число внутренних характеристик явлений, т. е. происходит как бы «сжатие» или «сверстка» информации.

Анализ основных показателей качества жизни населения Приморского края показал следующее. Определилась одна главная компонента, причем первая главная компонента включает в себя 19 из выбранных 25 параметров. Кроме этого, главной компонентой описывается 71,7 % общей дисперсии. Таким образом, главная компонента оказалась очень значимой для

характеристики качества жизни населения Приморского края (табл. 3).

Таблица 3 — Факторные нагрузки первой главной компоненты качества жизни населения Приморского края

Показатели качества жизни	**Факторные нагрузки**	**Доля влияния**
	F1	в %
Денежные доходы в расчете на душу населения	0,9983	5,66
Объем платных услуг населению в расчете на душу населения	0,9972	5,65
Валовый региональный продукт на душу населения	0,9951	5,64
Выбросы в атмосферу загрязняющих веществ, отходящих от стационарных источников	0,9942	5,63
Среднемесячная номинальная начисленная заработная плата в расчете на одного работника	0,9940	5,63
Смертность — Число умерших детей до 1 года на 1000	0,9940	5,63
Инвестиции в жилища	0,9913	5,62
Коэффициент фондов (соотношение доходов 10 % наиболее и 10 % наименее обеспеченного населения)	0,9795	5,55
Коэффициент Джини (индекс концентрации доходов)	0,9772	5,54
Обеспеченность больничными койками на 10000 населения	0,9607	5,44
Инвестиции в основной капитал на душу населения в фактически действующих ценах	0,9583	5,43
Численность постоянного населения в среднем за год	0,9471	5,37
Количество посещений (зрителей) театров	0,9285	5,26
Число прерываний беременности	0,9043	5,13
Введено в действие общей площади жилых домов и общежитий	0,86159	4,88
Численность читателей в общедоступных (публичных) библиотеках	0,8414	4,77
Число преступлений, совершенных лицами, находящимися в состоянии алкогольного опьянения	0,7753	4,39
Число зарегистрированных преступлений в расчете на 100 тыс. чел. населения	0,7745	4,39
Уровень безработицы по методологии МОТ	0,7719	4,37

Как видно из таблицы, в основном в первой главной компоненте преобладают как переменные экономического (среднедушевые денежные доходы, инвестиции в жилища, валовый региональный продукт, объем платных услуг населению и т. д.), так и социального характера (количество посещений театров, число зарегистрированных преступлений, численность читателей в библиотеках и т. д.), поскольку мы изучаем социально-экономическое явление — уровень жизни населения, то это и не удивительно, что данные признаки неразрывно связаны между собой (практически все экономические показатели исчисляются на душу населения).

Таким образом, определяющими показателями качества жизни населения являются непосредственно социально — экономические показатели: среднедушевой денежный доход на душу населения, объем платных услуг населению в расчете на душу населения, валовый региональный продукт на

душу населения, среднемесячная номинальная начисленная заработная плата в расчете на одного работника, инвестиции в жилища, коэффициент фондов, коэффициент Джинни, инвестиции в основной капитал на душу населения в фактических ценах. Кроме этого, достаточно большую факторную нагрузку имеет введенная общая площадь жилых домов и общежитий, и показатель медицинского обеспечения (число больничных коек), а так же социальные показатели (преступность, безработица, посещение библиотек и театров) и т. д. В целом, в первую главную компоненту, как выяснилось, вошли наиболее влияющие на качество жизни населения показатели.

В заключении можно сказать, что качество жизни — это комплексная характеристика условий жизнедеятельности населения, которая выражается в объективных показателях и субъективных оценках удовлетворения материальных, социальных и культурных потребностей и связана с восприятием людьми своего положения в зависимости от культурных особенностей, системы ценностей и социальных стандартов, существующих в обществе.

Литература:

1. Кузьмичев Л. А., Федоров М. В., Задесенец Е. Е., ред. Качество жизни: сущность, оценка, стратегия формирования. М.: ВНИИТЭ; 2000.

2. Кику П. Ф., Бениова С. Н., Гельцер Б. И. Среда обитания и экологозависимые заболеваний человека / Владивосток. Изд-во Дальневост. Федерал. ун-та. 2017. 390 с.

3. Кику П. Ф., Жигаев Д. С., Шитер Н. С. и др. Концепция факторов риска для здоровья населения. Бюллетень физиологии и патологии дыхания. 2016; 62: 101-117.

4. Bowling A. Measuring health. A Review of Quality of Life Measurement Scales. 3rdEd. Buckingham: OpenUniversityPress; 2005.

5. World Health Organization. Quality of life group. What is it Quality of life? Wid. Hth. Forum. 1996; 1: 29.

6. Андреева О. Н. Способы оценки уровня и качества жизни населения. Регионоведческие исследования. 2013; (2): 112-120.

7. Дорофеев С. Б., Бабенко А. И. Национальные стратегии формирования здорового образа жизни населения. Здравоохранение Российской Федерации. 2015; (6): 44-7.

8. Бузинов Р. В., Кику П. Ф., Унгуряну Т. Н., Ярыгина М. В., Гудков А. Б. От Поморья до Приморья: социально-гигиенические и экологические проблемы здоровья населения. Архангельск: ИД Северного государственного медицинского университета; 2016.

9. Quinten C., CoensC., MauerM. Baseline quality of life as a prognostic indicator of survival: a meta-analysis of individual patient data from EORTC clinical trials. LancetOncol. 2009; 9(10): 15-8.

10. Santos L. D., Martins I., Brito P. Measuring subjective quality of life: A

survey to Porto's residents. AppliedResearchinQualityofLife. 2010; 1(2): 51-64.

11. Santos L. D., Martins I. The Monitoring System on Quality of Life of the City of Porto. Community Quality-of-Life Indicators: Best Cases series IV. New York, London.: Springer Dordrecht Heidelberg; 2013.

12. Second European Quality of Life Survey. European Foundation for the Improvement of Living and Working Conditions. Luxembourg: Office for Official Publications of the European Communities; 2009.

13. Панкратова Е. В. Комплексная методика оценки качества жизни региона. ВестникИГЭУ. 2009; (1): 1-7.

14. Naito M., Nakayama T., Fukuhara S. Quality of life assessment and reporting in randomized controlled trials: a study of literature published from Japan. HealthQualityLifeOutcomes. 2004; (2): 31.

15. Реброва О. Ю. Статистический анализ медицинских данных. Применение пакета прикладных программ STATISTICA. М.: МедиаСфера; 2002.

Kiku P. F.,
doctor of medical sciences, candidate of technical sciences, professor, director of the Department of Public Health and Preventive Medicine, School of Biomedicine, Far Eastern Federal University, Vladivostok

Moreva V. G.,
candidate of medical sciences, associate professor, Department of Public Health and Preventive Medicine, School of Biomedicine, Far Eastern Federal University, Vladivostok

Gorborukova T. V.,
candidate of technical sciences, associate professor of the Department of Public Health and Preventive Medicine, School of Biomedicine, Far Eastern Federal University, Vladivostok

Sabirova K. M.,
postgraduate, Department of Public Health and Preventive Medicine, School of Biomedicine, Far Eastern Federal University, Vladivostok

Bogdanova V. D.,
postgraduate, Department of Public Health and Preventive Medicine, School of Biomedicine, Far Eastern Federal University, Vladivostok

QUALITY OF LIFE OF THE POPULATION OF THE PRIMORSKY KRAI

Annotation. One of the main priorities of the socio-economic policy of the state, today, is to ensure a decent quality of life. The purpose of the study is to analyze the main indicators of the quality of life of the population of Primorsky Krai before and after the «APEC-2012 Summit». The subject of the study — factors affecting the quality of life of the population in Primorsky Krai. The material was the data of the Federal State Statistics Service (Rosstat). The paper used statistical information characterizing the quality of life of the population in Primorsky Krai (demographic

indicators, indicators of ecology, labor, living standards of the population, housing conditions, education, medical and social security). The method of factor analysis was used as a research tool. It was carried out using the factor analysis module of the STATISTICA 10.0 program. The main component describes 81.7 % of the total variance. The main component is dominated by both economic and social variables, demographic indicators, indicators of public health, housing conditions and environmental status. The results showed that the selected factors have a different share of the impact on the quality of life of the population and this proves once again the complexity and complexity of the concept of «quality of life».

Key words: quality of life; population; factor analysis; assessment; region; assessment methodology; quality of life indicators.

References:

1. Zakharova R. N., Mikhailova A. E., Krivoshapkin V. G. Methodological aspects of the study of quality of life. Yakut Medical Journal. 2012; 37 (1): 51-3.

2. Kuz'michev LA, Fedorov MV, Zadesenets EE, ed. Quality of life: essence, assessment, strategy of formation. M.: VNIITE; 2000

3. Kiku P. F., Yarygina M. V., Yudin S. S. Lifestyle, habitat and health of the population of Primorsky Krai. Vladivostok: Dal'nauka; 2013

4. Kiku P. F., Zhigayev DS, Shiter N. S. and others. The concept of risk factors for public health. Bulletin of physiology and pathology of respiration.2016; 62: 101-117.

5. Shaykin D. N. The essence and problems of assessing the quality of life. Regional economy: theory and practice. 2007; 46 (7): 15-20.

6. Bowling A. Measuring health. A Review of Quality of Life Measurement Scales. 3rd Ed. Buckingham: Open University Press; 2005.

7. World Health Organization. Quality of life group. What is it Quality of life? Wid. Hth. Forum. 1996; 1:29

8. Andreeva O. Ways to assess the level and quality of life of the population. Regional studies. 2013; (2): 112-120.

9. Dorofeev, S. B., Babenko, A. I. National strategies for the formation of a healthy lifestyle. Healthcare of the Russian Federation. 2015; (6): 44-7.

10. Korshever N. G., Sidelnikov S. A. Intersectoral collaboration on public health issues. Healthcare of the Russian Federation. 2013; (4): 7-10.

11. Buzinov R. V., Kiku P. F., Ungurianu N. N., Yarygina M. V., Gudkov A. B. From Pomorye to Primorye: socio-hygienic and environmental health problems of the population. Arkhangelsk: ID of the Northern State Medical University; 2016

12. Quinten C., Coens S., Mauer M. Baseline quality of life as a prognostic indicator of survival: a meta-analysis of individual trials. Lancet Oncol. 2009; 9 (10): 15-8.

13. Santos L. D., Martins I., Britt P. Porto's residents. Applied Research in Quality of Life. 2010; 1 (2): 51-64.

14. Santos L. D., Martins I. Porto. Community Quality-of-Life Indicators: Best Cases series IV. New York, London.: Springer Dordrecht Heidelberg; 2013

15. Second European Quality of Life Survey. European Foundation for the Improvement of Living and Working Conditions. Luxembourg: Office for Official Publications of the European Communities; 2009

16. Pankratova E. V. Comprehensive methodology for assessing the quality of life in a region. Bulletin of ISEU. 2009; (1): 1-7.

17. Naito, M., Nakayama, T., Fukuhara, S. Health Quality Life Outcomes. 2004; (2): 31.

18. Rebrova O. Yu. Statistical analysis of medical data. Application software package STATISTICA. M.: MediaSfera; 2002.

УДК 349.3

Коноваленко О. Л.,
ФГБОУ ВО «ПГУ имени Шолом-Алейхема», г. Биробиджан
к. юр. н.. доцент

Астафьева А. А.,
ФГБОУ ВО «ПГУ имени Шолом-Алейхема», г. Биробиджан
магистрант

СОЦИАЛЬНО-ПРАВОВЫЕ ПРОБЛЕМЫ ОБЕСПЕЧЕНИЯ МНОГОДЕТНЫХ СЕМЕЙ В РОССИИ

Аннотация. В статье описаны социально-правовые проблемы обеспечения с которыми сталкивается многодетная семья. Прописаны формы государственной поддержки многодетных семей. А так же предложено решение проблем многодетных семей.

Ключевые слова: многодетная семья, социально-правовое обеспечение, льгота, меры социальной поддержки, пособие, денежная выплата.

Как может показаться на первый взгляд, в области социально-правового обеспечения, многодетные семьи наделены широким перечнем льгот, гарантируемых законодательством. Но на практике выглядит все совершенно иначе и как вполне обоснованно пишет В. Н. Герасимов, на сегодняшний день их нельзя считать адекватными.

Первая проблема, с которой приходится столкнуться при анализе действующего законодательства это то, что меры государственной поддержки, записаны в виде формулировок «помощь в выделении», «содействие в предоставлении», что в процессе реализации мер по государственной поддержке многодетных семей не срабатывает, именно поэтому политика по поддержке многодетных семей фактически не происходит. Большинство из тех льгот, что гарантирует государство, существует только на бумаге и больше половины из них напрямую зависят от состояния платежеспособности бюджетов субъектов РФ. Это порождает проблему в том, что многодетные родители не могут в надлежащей мере реализовать права детей из многодетных семей на хорошие условия содержания, воспитания и всестороннего развития.

Сегодня стоит говорить о нескольких основных формах государственной поддержки многодетным семьям:

1. Денежные выплаты различного рода (пособия, пенсии).

2. Трудовые, налоговые, жилищные, земельные, кредитные, медицинские и другие виды льгот.

Практически в каждой форме государственной поддержки возникли

проблемы, а зачастую, возникновение нескольких проблем на одну форму.

Многодетные семьи всякий раз оставались наиболее материально уязвимой категорией населения, а современные процессы, происходящие в финансовой сфере, «бьют» по ним больше, чем по обществу в целом, что заставляет эти семьи экономить на самом необходимом — на большинстве продовольственных и практически на всех промышленных товарах.

С рождением каждого ребенка доход семьи резко уменьшается, собственно, что подтверждается многочисленными исследованиями. Они показали, что существует прямая связь между числом проживающих в семье детей и доходами, которые приходятся на каждого члена семьи. К сожалению, в некоторых случаях, рождение в семье третьего ребенка приводит к малообеспеченности таких семей.

Ученые выделяют типологии семей, которые находятся в зоне социального риска. Такое выделение происходит по различным критериям (трудные жизненные ситуации, с которыми пришлось столкнуться семье, степень необходимости в государственной поддержке и т. д.).

Многодетные семьи относятся к категориям семей, которые остро нуждаются в социальной защите и государственной поддержке.

На первом месте по-прежнему, остаются материально-бытовые (финансовые) проблемы.

Остается неизменным факт малообеспеченности многодетных семей и низкий среднемесячный доход на одного члена семьи. Размер пособий на детей слишком маленький, он не дает возможности обеспечить семью, даже самым необходимым. Доля затрат на продовольственные товары выше, а размер пособий остается неизменным, в связи с чем, питание в семье становится менее разнообразным, дети испытывают дефицит в самом необходимом: фруктах, ягодах, мясе и т. д.

Таким образом, тот размер пособия, который предоставляется многодетным семьям, сегодня не дает возможности решить им даже повседневных проблем и не оказывают существенную материальную помощь в удовлетворении других благ. А для получения и оформления пособия многодетным родителям приходится тратить большое количество времени для того, чтобы собрать необходимый пакет документов.

Говоря о других областях социального обеспечения многодетных семей, то проблемы возникают со здоровьем детей и других членов семьи. Многодетные семьи, болеют по сравнению с другими семьми намного чаще. Больше всего страдают дети. Проблемы такого характера возникают, в ввиду того, что многодетные располагают значительно меньшими материальными средствами по уходу за детьми, это касается не только питания, но с отдыхом, приобретением лекарств для ребенка.

Многодетные семьи столкнулись с проблемами в образовательной сфере. Принятие детей из многодетных семей, в порядке очередности, в общеобразовательные и высшие учебные заведения, как льготы не существует.

Сегодня таким семьям гарантируется лишь принятие детей в первую очередь в дошкольные учреждения. В связи с этим, у многодетных родителей меньше возможностей и условий для того, чтобы дать образование своим детям. И это не связано с умственными способностями детей. Для семей со средним и высоким доходом, возникает больше возможностей для того, чтобы дать достойное образование своим детям и создать все условия для всестороннего развития своего ребенка.

Проблемами в трудоустройстве многодетных семей, по-прежнему остается, относительно низкая конкурентоспособность трудоспособных членов семей на рынке труда, обусловленная занятостью родителей в воспитании детей. Для работодателей не привлекательно принимать на работу граждан с высокой иждивенческой нагрузкой и существенными семейными обязанностями. Социальная помощь, которая оказывается государственными и муниципальными органами социальной защиты остается достаточно низкой.

Вопросы жилищного обеспечения многодетных семей за последнее время получили широкую поддержку со стороны государства, однако ряд проблем так и остается неразрешенным.

Уровень благоустройства жилья таких семей остается все еще низким, условия жилья чаще всего не приспособлены для проживания семей с большим количеством детей. Если многодетные семьи, проживающие в селах, не слишком выделяются среди других семей, то в городах уровень благоустройства на фоне других, виден сразу. Многие жилые помещения не отвечают нормативам, которые установлены государством на одного члена семьи, условия не улучшаются за счет муниципального жилья, а приобретение жилья за счет собственных средств для большинства семей становиться просто невозможным. Постоянный рост платы за коммунальные услуги еще более осложняет материальные проблемы многодетных семей.

По сравнению с другими европейскими странами, такими как Великобритания, Германия, Россия не строит специально домов для многодетных семей. В большинстве европейских стран, доля квартир с 4 и более комнатами достаточно высокая и процент по строительству таких домов постоянно растет.

Анализ участия многодетных семей в программах, в рамках которых могут предоставляться субсидии на покупку жилья, льготные кредиты и т. д, говорит о том, что только узкий круг граждан может поучаствовать в таких программах. Сложность возникает (помимо возможности стать участником программ) также в том, что многодетные семьи слабо информированы на участие в каких программах, они имеют право, а зачастую, вообще не знают в существовании самих программ.

Не менее важная проблема возникла в организации отдыха многодетных семей и организации досуга детей. На сегодняшний день, большая часть учреждений по организации детского отдыха ориентирована на платные услуги, в связи с чем многодетным родителям сложно реализовать такую

возможность ребенку, а тем более и всем детям одновременнно. Средств для организации отдыха нет ни у родителей, ни у организаций, ни у предприятий, где работают многодетные родители.

Проведенный анализ социально — правового обеспечения многодетных семей в рамках настоящей статьи позволяет нам сделать вывод о существующих проблемах и противоречиях в самых различных областях жизнедеятельности современных многодетных семей, что негативно отражается на их повседневной жизни и удовлетворении потребностей на достойном уровне. Все вышеизложенное свидетельствует о необходимости совершенствования действующего законодательства в области предоставления льгот многодетным семьям, как на федеральном, так и региональном уровнях.

Тяжелые условия жизни многодетных семей и отсутствие должной правовой поддержки со стороны государства могут привести к развитию демографической проблемы, нежеланиют молодых людей создавать семьи.

Решать существующие проблемы необходимо комплексно, путем кооперации усилий самих семей и усилиями государства. Несмотря на постоянное совершенствование нормативно-правовой базы в области социального обеспечения в целом, полагаем действующее законодательство все же требует особого внимания как со стороны государства, так и со стороны общества в области развития социальной поддержки многодетных семей России. Одним из решений вышеописанных проблем является разработка и принятие специального федерального закона, имеющего кодифицированный характер, закрепляющего гарантируемые государством меры материальной, социальной и иной поддержки семьи.

Литература:

1. Конституция Российской Федерации: офиц. текст от 12. 12. 1993 г. — М.: АСТ, 2013. — 64 с.

2. О дополнительных мерах государственной поддержки семей, имеющих детей: офиц. текст ФЗ № 256 — ФЗ от 29.12.2006 г. — СПС Консультант Плюс.

3. О государственных пособиях гражданам, имеющим детей: офиц. текст ФЗ № 81 — ФЗ от 19.05.1995 г. — СПС Консультант Плюс.

4. Ботаева В. Э. Социально-экономические проблемы многодетных семей. Вестник магистратуры. 2016. № 12-4 (63). С. 137-139.

5. Брагина Ю. О. Гуманистический подход к решению проблем социального обеспечения многодетных семей. Гуманистический фактор в современном праве Материалы международной научно-практической конференции. Ответственный редактор: Сошникова Т. А. 2016. С. 279-281.

6. Герасимов В. Н. Проблемы современных многодетных семей в России: сравнительный анализ с законодательством стран ЕС //Российская юстиция. 2016. № 2. С. 15-17.

7. Котоманова О. В. Социальное положение многодетных семей: проблемы и пути решения. В сборнике: формы и методы социальной работы в

различных сферах жизнедеятельности материалы V международной научно-практической конференции, посвященной 25-летию социальной работы в России. 2016. С. 166-167.

8. Литовка В. А., Чернявская К. А. Многодетные семьи в России: динамика их численности и специфика социальных проблем. Научные труды Кубанского государственного технологического университета. 2018. № 8. С. 126-136.

9. Логутёнков А. В., Шамонина Н. В. О некоторых проблемах социальной защиты многодетных семей. В книге: III Юридические чтения Материалы научно-практической конференции. 2017. С. 45-47.

10. Малышев М. Л., Успенская Т. Н. Мониторинг проблем социальной защиты многодетных семей (социологический анализ). Мониторинг правоприменения. 2018. № 3 (28). С. 44-51.

11. Назарова Г. И. Проблемы многодетных семей. Форум молодых ученых. 2017. № 4 (8). С. 425-430.

12. Харламова А. В. Исследование проблем многодетных семей и совершенствование социальной работы с данной категорией граждан. В сборнике: Сборник статей студентов-исполнителей дипломных проектов, выполненных по заказу исполнительных органов государственной власти Санкт-Петербурга «Студенты — городу». Санкт-Петербург, 2017. С. 163-165.

13. Щербинина А. О. Теоретический аспект проблем многодетных семей в РФ: сущность и факторы. В сборнике: Актуальные проблемы социально-гуманитарных наук Сборник статей Международной научно-практической конференции. 2018. С. 98-105.

Konovalenko O. L.,
candidate of juridical sciences, associate professor, Sholom-Aleichem Priamursky State University, Birobidzhan

Astafieva A. A.,
master student, Sholom-Aleichem Priamursky State University, Birobidzhan

SOCIAL AND LEGAL PROBLEMS OF ENSURING A MULTI-CHILDING FAMILY IN RUSSIA

Annotation. The article uses the social and legal problems faced by a large family. Prescribed forms of state support for large families. Solving the problems of large families.

Key words: large families, social and legal support, benefits, social support measures, allowance, cash payment.

References:

1. Constitution of the Russian Federation: official text of 12. 12. 1993. — M.: AST, 2013. — 64 p.

2. On additional measures of state support for families with children: official. the text of the

Federal Law № 256 — Federal Law of December 29, 2006 — ATP Consultant Plus.

3. On state benefits to citizens with children: official. Text of the Federal Law No. 81 — Federal Law of 19.05.1995. — ATP Consultant Plus.

4. Botaeva V. E. Social and economic problems of large families. Bulletin of the Magistracy. 2016. № 12-4 (63). Pp. 137-139.

5. Bragin Yu. O. Humanistic approach to solving problems of social welfare of large families. The humanistic factor in modern law Materials of the international scientific-practical conference. Responsible editor: TA Soshnikova 2016. p. 279-281.

6. Gerasimov V. N. Problems of modern large families in Russia: a comparative analysis with the legislation of the EU countries // Russian Justice. 2016. No. 2. P. 15-17.

7. Kotomanova O. V. The social situation of large families: problems and solutions. In the collection: forms and methods of social work in various spheres of life activity materials of the V International Scientific and Practical Conference dedicated to the 25th anniversary of social work in Russia. 2016. P. 166-167.

8. Litovka V. A., Chernyavskaya K. A. Large families in Russia: the dynamics of their numbers and the specificity of social problems. Scientific works of the Kuban State Technological University. 2018. No. 8. P. 126-136.

9. Logutyonkov A. V., Shamonina N. V. On some problems of social protection of large families. In the book: III Legal readings Materials of the scientific-practical conference. 2017. pp. 45-47.

10. Malyshev M. L., Uspenskaya T. N. Monitoring the problems of social protection of large families (sociological analysis). Monitoring law enforcement. 2018. No. 3 (28). Pp. 44-51.

11. Nazarova G. I. Problems of large families. Forum of young scientists. 2017. No. 4 (8). Pp. 425-430.

12. Kharlamov A. V. Research of problems of large families and improvement of social work with this category of citizens. In the collection: Collection of articles by students-performers of graduation projects, commissioned by the executive authorities of St. Petersburg «Students to the city». St. Petersburg, 2017. P. 163-165.

13. Scherbinina A. O. The theoretical aspect of the problems of large families in the Russian Federation: the nature and factors. In the collection: Actual problems of social sciences and humanities. Collection of articles of the International scientific-practical conference. 2018. pp. 98-105.

УДК 347

Коноваленко О. Л.,
ФГБОУ ВО «ПГУ имени Шолом-Алейхема», г. Биробиджан
к. юр. н.. доцент

Немова С. П.,
ФГБОУ ВО «ПГУ имени Шолом-Алейхема», г. Биробиджан
магистрант

ПРОБЛЕМЫ ОПРЕДЕЛЕНИЯ ВЛАДЕЛЬЦА ИСТОЧНИКА ПОВЫШЕННОЙ ОПАСНОСТИ

Аннотация. Ответственность за вред, причиненный источником повышенной опасности, в соответствии со статьей 1079 ГК РФ несут граждане и юридические лица, деятельность которых связана с повышенной опасностью для окружающих. Эти лица условно именуются владельцами источника повышенной опасности. В данной статье исследована проблемы определения владельца источника повышенной опасности и предложены законодательные изменения по решению указанных проблем.

Ключевые слова: источник повышенной опасности, имущественное положение, ответственность, имущественный вред, вред здоровью, правовое регулирование, обязательство, владелец источника повышенной опасности, транспортное средство

Источником повышенной опасности являются свойства предметов (природных или искусственных), которые полностью не контролируются человеком и создают опасность в процессе их эксплуатации для внешнего мира.

В связи с этим законодатель не полностью перечислил источники повышенной опасности. Гражданский кодекс Российской Федерации (далее – ГК РФ) предоставляет открытый список источников повышенной опасности, которые включают: использование транспортных средств, машин, высоковольтной электрической энергии, ядерной энергии, взрывчатых веществ, сильнодействующих ядов, осуществление строительных и других сопутствующих мероприятий [2].

Перечислим признаки, характеризующие источник повышенной опасности:

– деятельность, которая создает особую опасность причинения вреда в результате его действия или проявления его вредоносных свойств;

– деятельность по использованию, транспортировке, хранению предметов, веществ и других объектов производственного, хозяйственного или иного назначения, обладающих свойствами источника повышенной опасности;

– источник повышенной опасности — это какое-то явление (вещь, энергия, мощность и прочее), способное к передаче во владение;

– невозможность полного контроля за ней со стороны человека;

– возмещается владельцем источника повышенной опасности независимо от его вины.

В гражданском праве существует три подхода к пониманию владельца источника повышенной опасности. В соответствии с первым подходом, владельцем источника повышенной опасности является лицо, эксплуатирующее источник повышенной опасности на основании какого-либо правового основания. Согласно второму подходу, таким владельцем является лицо, которому принадлежит источник повышенной опасности на любой правовой основе в соответствии с правовым положением статьи 1079 ГК РФ [10]. Согласно последнему подходу, который появился в правоприменительной практике с 2010 года, под владельцем источника повышенной опасности понимается лицо, использующее его в силу каких-либо правовых оснований [10].

О. А. Красавчиков владельца источника повышенной опасности характеризовал следующим образом: «Если говорить о правовой основе, то здесь человек имеет соответствующие полномочия по отношению к этому источнику. Правильный перечень этих полномочий приведен в статье 1079 ГК РФ, к ним относятся право собственности, право хозяйственного ведения, право оперативного управления или иные титульные полномочия. Вся особенность юридического признака основана на том факте, что ответственность распространяется на лицо, обладающее гражданскими и правовыми полномочиями использовать источник повышенной опасности. Материальный признак подразумевает, в чьем фактическом владении находится источник повышенной опасности, который осуществляет контроль над ним и использует его. Суть материального признака заключается в том, что ответственность за вред, причиненный источниками повышенной опасности, несет тот, кто действительно владеет им. В этом случае передача права собственности на источник повышенной опасности подразумевает полное устранение контроля над ним со стороны предыдущего владельца, а также контроль и ответственность в случае причинения вреда» [9].

В гражданском праве России необходимо различать реального владельца источника и того, кто владеет, осуществляет контроль над источником в силу трудовых отношений. Например, водитель электропоезда, который управляет им, так как находится в трудовых отношениях с организацией, которая осуществляет деятельность по перевозке пассажиров или груза на этом электропоезде. Такое лицо не будет нести ответственность за вред в соответствии со статьей 1079 ГК РФ, поскольку он не является владельцем источника повышенной опасности, но он может нести ответственность перед владельцем этого источника самостоятельно, если это предусмотрено в существующих между ними договорных отношениях.

Если говорить о передаче транспортного средства по договору аренды, то

ответственность за ущерб, нанесенный источником повышенной опасности для третьих лиц, несет сам арендатор. При аренде автомобиля с экипажем арендодатель продолжает нести ответственность за возможный ущерб. Брагинский М. И. в своей работе указывает на следующий аспект: «Тот, кто садится за руль чужой машины (как любой другой причинитель), должен нести солидарную ответственность с владельцем машины (собственником)». Основание ответственности в этом случае должно быть одинаковым. В конце концов, оба субъекта: владелец, который передал автомобиль другу без регистрации, и человек, ведущий автомобиль, имеют дело с источником повышенной опасности. За вред, причиненный его деятельностью другим, без каких-либо исключений закон устанавливает ответственность независимо от вины. Вина должны учитываться только в расчетах в порядке регресса»[8].

На практике также существуют случаи, например, передачи автомобиля — источника повышенной опасности другому лицу в присутствии владельца источника без оформления передачи права собственности, в этом случае считается, что автомобиль имеет не оставил владельца во владении, и он несет полную ответственность за причинение вреда третьим лицам.

Анализируя статью 1089 ГК РФ выделим проблему определения понятия владельца источника повышенной опасности.

Законодательно используется два смежных понятия «владелец источника повышенной опасности» и «юридические лица и граждане, деятельность которых связана с повышенной опасностью для окружающих».

Верховный суд РФ использует понятие владельца источника повышенной опасности. Дефиниция, которая дана судебной практикой, позволяет нам выделить следующие признаки владельца источника повышенной опасности:

– во-первых, это юридические лица и граждане;

– во-вторых, данные лица используют источник повышенной опасности;

– в-третьих, принадлежность источника повышенной опасности на праве собственности, праве хозяйственного ведения и оперативного управления, других законных основаниях, перечень которых также приведен Верховным Судом РФ.

Для единообразия толкования норм статьи 1079 ГК РФ следует определиться с категорией определения владельца источника повышенной опасности, и применять данную категорию при регулировании гражданско-правовой ответственности за вред, причиненный деятельностью, которая создает повышенную опасность для окружающих.

Таким образом, целесообразно расширить круг субъектов, ответственных за причинение вреда источником повышенной опасности. При установлении факта заключения договора аренды транспортного средства ответственность за причинение вреда возлагается на работодателя-арендатора.

Необходимо законодательно закрепить в статье 1079 ГК РФопределение понятия «владелец источника повышенной опасности» с указаниемчто «владельцем источника повышенной опасности является человек,

которыйвладеет источником повышенной опасности на праве собственности, правехозяйственноговедения или праве оперативного управления или на другомюридическом основании (на праве аренды, по доверенности на право управления транспортным средством, по распоряжению соответствующего органапередача источника повышенной опасности и т. д.)».

Следует добавить ст. 1079 ГК РФ положением о том, что не является владельцем источника повышенной опасности работник, который использует личный автотранспорт в служебных целях на основе заключенного договора аренды транспортного средства с работодателем.

При передаче источника повышенной опасности в силу указанийорганов государственной власти или местного самоуправления идругих лиц, уполномоченных законом без отстранения водителя от управления, субъектом владения автомобилем остается титульный владелецисточника.

Также мы предлагаем добавить пункт 2 ст. 1079 Гражданского кодекса Российской Федерации следующим положением: «при заключении сделки, признанной недействительной, владельцем источника повышенной опасности является его приобретателем».

Необходимо изложить ст. 1100 Гражданского кодекса Российской Федерации в следующей редакции: «Возмещение морального вреда осуществляется независимо от вины лица, причинившего вред, в случаях, когда: вред причинен во время использования или действия источника повышенной опасности; ущерб был причинен гражданину в результате его незаконного осуждения, незаконного уголовного преследования, незаконного использования в качестве меры пресечения в виде лишения свободы или его подписки о невыезде, незаконного наложения административного взыскания в виде ареста или исправительных работ; ущерб причинен распространением информации, дискредитирующей честь, достоинство и деловую репутацию; в других случаях, предусмотренных законом».

Литература:

1. Конституция Российской Федерации от 12.12.1993 г. Российская газета. — 1993 г. с изм. и допол. в ред. от 2018 года. — 32 с.

2. Гражданский кодекс Российской Федерации (часть вторая): офиц. текст ФЗ № 14 от 26.01.1996 г. — СПС Консультант Плюс.

3. Воздушный кодекс Российской Федерации: офиц. текст ФЗ № 60-ФЗ от 19.03.1997 г. — СПС Консультант Плюс.

4. О промышленной безопасности опасных производственных объектов: офиц. текст ФЗ № 116-ФЗ от 21.07.1997 г. — СПС Консультант Плюс.

5. Постановления Пленума Верховного Суда РФ от 26.01.2010 № 1 «О применении судами гражданского законодательства, регулирующего отношения по обязательствам вследствие причинения вреда жизни или здоровью гражданина»

6. Абрамов С. Н. Источник повышенной опасности: проблемы

понятийного аппарата // Законодательство. — 2017. — № 2. — С. 18—20.

7. Азми Д. М. Концепция безвиновной ответственности: содержание, трактовка, оценка // Законодательство и экономика. — 2016. — № 7. — С. 20—23.

8. Брагинский М. И., Витрянский В. В. Договорное право. — М.: Статут, 2015. - 169 с.

9. Красавчиков, О. А. Возмещение вреда, причиненного источником повышенной опасности / О. А. Красавчиков. — М.: Юрид. лит., 1966. — 200 с.

10. Соломин С. К. , Соломина Н. Г. К вопросу о понятии источника повышенной опасности // Закон. — 2018. — № 12. — С. 82—89.

Konovalenko O. L.,
candidate of juridical sciences, associate professor, Sholom-Aleichem Priamursky State University, Birobidzhan

Nemova S. P.,
master's student, Sholom-Aleichem Priamursky State University, Birobidzhan

PROBLEMS OF IDENTIFYING THE OWNER OF A SOURCE OF INCREASED DANGER

Annotation. Responsibility for the harm caused by a source of increased danger, in accordance with Article 1079 of the Civil Code of the Russian Federation, is borne by citizens and legal entities whose activities are associated with increased danger to others. These persons are conditionally referred to as the owners of the source of increased danger. This article explores the problem of identifying the owner of a source of increased danger and proposes legislative changes to address these problems.

Key words: source of increased danger, property status, liability, property damage, health damage, legal regulation, obligation, owner of a source of increased danger, vehicle.

References:

1. The Constitution of the Russian Federation from 12.12.1993. Russian newspaper. — 1993, rev. and add. in ed. from 2018. — 32 s.

2. Civil Code of the Russian Federation (Part Two): official the text of the Federal Law No. 14 dated January 26, 1996 — ATP Consultant Plus.

3. Air Code of the Russian Federation: official. Text of the Federal Law No. 60-FZ of 03/19/1997 — ATP Consultant Plus.

4. On industrial safety of hazardous production facilities: official. Text of the Federal Law No. 116-ФЗ dated July 21, 1997 — ATP Consultant Plus.

5. Decisions of the Plenum of the Supreme Court of the Russian Federation of January 26, 2010 No. 1 «On the application by courts of civil law governing relations for obligations as a result of harm to the life or health of a citizen»

6. Abramov, S. N. The source of increased danger: problems of the conceptual apparatus / S. N. Abramov // Legislation. — 2017. — № 2. — p. 18 — 20.

7. Azmi, D. M. The concept of an innocent responsibility: content, interpretation, assessment / D. M. Azmi // Legislation and Economics. — 2016. — № 7. — p. 20 — 23.

8. Braginsky, M. I. Contract law / M. I. Braginsky, V. V. Vitryansky. — M.: Statute, 2015. — 169 c.

9. Krasavchikov, O. A. Compensation of damage caused by a source of increased danger / O. A. Krasavchikov. — M.: Legal. lit., 1966. — 200 p.

10. Solomin, S. K. To the question of the concept of a source of increased danger / S. K. Solomin, N. G. Solomin // Law. — 2018. — № 12. — p. 82 — 89

УДК 304.444

Королева И. В.,
ФГБОУ ВО «ПГУ имени Шолом-Алейхема», г. Биробиджан
к. п. н., доцент

СОЦИАЛЬНО-ПРОЕКТНАЯ ДЕЯТЕЛЬНОСТЬ МОЛОДЕЖИ КАК ФАКТОР РАЗВИТИЯ РЕГИОНА

Аннотация. Автор рассматривает проблему использования потенциала социально-проектной деятельности молодежи в целях развития региона на примере ЕАО. Опытным путем определены и описаны проблемы, возникающие у молодежи в социально-проектной деятельности. В статье описаны возможности и условия использования социально-проектной деятельности молодежи в целях развития региона.

Ключевые слова: молодежь, социальное проектирование, субъект деятельности, регион проживания, инновационный потенциал региона.

Социальное проектирование — научно обоснованное конструирование системы параметров будущего объекта или качественного нового состояния существующего объекта. Это одна из форм социального управления. При социальном проектировании решаются различные социальные задачи: социально-экономической эффективности; экологической оптимальности; социальной интеграции; социально-организационной управляемости; общественной активности. По нашему убеждению эта технология в современных условиях позволяет молодому человеку быть непосредственным участником решения собственных проблем, что значительно повышает результативность и является определенной гарантией от «рецидивов». Не смотря на широкое обращение к социальному проектированию в современных условиях, оно мало изучено как технология социальной работы с молодежью. Метод проектов не является новым ни в своем теоретическом осмыслении, ни в практическом применении. Однако при обилии исследований на практике использование метода проектов вызывает немало трудностей, в первую очередь, методического плана. Проблемой данного исследование является поиск ответа на вопрос: Как результативно использовать потенциал социально-проектной деятельности молодежи в целях развития региона. Рассматривая в рамках данного исследования работу с молодежью, мы основываемся исключительно на субъект-субъектном подходе и убеждены, что именно социальное проектирование является технологией, позволяющей как в узком, так и в широком смысле решать социальные проблемы молодежи и положительно влиять на развитие региона. Исследование возможностей и условий использования социально-проектной деятельности молодежи в целях

развития региона — цель нашей работы. Методы исследования: анализ и синтез теоретических данных по проблеме исследования, наблюдение, анализ продуктов деятельности, контент-анализ, методы статистического анализа.

Мы предполагаем, что можно результативно использовать потенциал социального проектирования в работе с молодежью и применять его в целях развития региона. Возможности его использования кроются в возрастных особенностях молодежи и имеющемся опыте, который поддержан в современных условиях государством, а потребность обусловлена поиском новых ресурсов для регионального развития. Гарантией результативного использования социального проектирования в целях развития региона мы считаем следующие условия: обеспечение образовательных и методических возможностей, взаимодействие всех субъектов проектной деятельности и создание проектно-ориентированной инфраструктуры.

Молодёжью считаются люди, составляющие такие разнообразные социогруппы, как молодые специалисты, школьники, неформальная молодёжь, молодые предприниматели. Именно представители молодого поколения обладают большим потенциалом в развитии России и её регионов. Как отмечается в Стратегии государственной молодёжной политики Российской Федерации, в связи со стремительным старением населения и неблагоприятными демографическими тенденциями сегодняшние жители России от 14-ти до 30-ти лет станут в ближайшие годы основным трудовым ресурсом, который позволит решать приоритетные задачи социально-экономического развития страны, а их трудовая деятельность станет основным источником средств для социального обеспечения детей, инвалидов и людей старшего поколения.

Как показывает практика, современная молодежь далеко не всегда самостоятельная и деятельна. Проблема социального положения молодежи состоит в том, что она зависима и живет как бы «в кредит», ее самостоятельность в принятии важных решений ограничена и в то же время перед ней всегда стоит проблема выбора: работы, профессии, нравственного и социального самоопределения и т. д. Реализация жизненных планов молодёжи и предоставляемых ей возможностей в значительной степени зависит от материальных ресурсов родителей, на основании чего могут возникать определённые межпоколенческие противоречия [2]. По мнению Э. А. Баташевой, трансформация традиционных социальных связей и разрушение воспитательной функции государства, а также увеличение агрессии в среде молодежи, развитие асоциальных субкультур и контркультур значительно уменьшило роль прежде преобладавших институтов социализации: семейного института, образовательных учреждений. Эти факторы и социальные реалии сегодняшнего дня увеличивают ответственность молодежи за свою успешную социализацию и выбор модели поведения [1]. И для этого у них должны быть в руках адекватные задачам методы и инструменты.

Фундаментальный вопрос при рассмотрении роли молодёжи в обществе — это вопрос о молодёжи как субъекте и объекте социально-политической трансформации. Вступая в жизнь, молодой человек становится объектом влияния социальных условий, семьи, образовательных институтов, а позже, в процессе взросления, сам начинает оказывать значительное влияние на общество. То есть молодёжь выступает субъектом, когда влияет на общество, отдавая свой потенциал, вместе с тем она является объектом, поскольку на неё направлено общественное влияние с целью её развития [3]. Существенным фактором для субъектного становления молодых людей является регион проживания. Для среднересурсных регионов, к которым мы можем отнести ЕАО, характерными особенностями выступают социально-экономическая неустойчивость, противоречия между рынком труда и рынком образовательных услуг, повышенные миграционные настроения. Согласно результатам социологического исследования С. Н. Пономаренко, российская молодежь в провинциальных регионах «скромного» достатка имеет следующие жизненные представления и настроения:

1. Главными жизненными целями является наличие надежных друзей, воспитание хороших детей, возможность жить не хуже других, создание счастливой семьи и честно прожитая жизнь.

2. У значительной части молодежи остаются нереализованными или вообще не входят в жизненные планы цели стать знаменитым, иметь доступ к власти, иметь собственный бизнес, стать богатым человеком, побывать в разных странах мира, получить престижную работу.

3. Успех в жизни зависит от целеустремлённости и амбиций человека, влиятельных связей, личных способностей, трудолюбия, помощи родственников и друзей. [4]. Региональные особенности молодежи указывают на наличие субъектного потенциала, но слабо выраженного.

В русле переосмысления современных реалий в «Основах государственной молодежной политики Российской Федерации до 2025 года» акцент сделан на необходимости нового понимания социальной роли молодежи: «Молодежь недостаточно понимать в традиционном смысле, только в качестве будущего общества. Ее необходимо оценивать как органичную часть современного общества, несущую особую, незаменимую другими социальными группами, функцию ответственности за сохранение и развитие нашей страны, за преемственность ее истории и культуры, жизнь старших и воспроизводство последующих поколений и, в конечном итоге, за выживание народов как культурно-исторических общностей». Концепция долгосрочного социально-экономического развития Российской Федерации на период до 2020 года целью государственной молодежной политики определяет развитие потенциала молодежи и его использование в интересах инновационного развития страны. Развитие малых территорий, в том числе находящихся на Дальнем Востоке, сегодня является важной задачей. Значимым ресурсом развития регионов, в том числе и ЕАО, является молодежь. На территории ЕАО молодежь участвует в

общественной жизни, проявляет желание участвовать в решении социальных проблем территории, вести инновационную и социально-проектную деятельность.

Одной из площадок социально-проектной деятельности молодежи стал межвузовский конкурс социальных проектов старшеклассников, бакалавров, магистрантов «Социальные проблемы как объект проектирования». Конкурс проводится с целью развития гражданской позиции учащихся образовательных учреждений, в том числе высокой толерантности к современным социальным проблемам и готовность принимать участие в их решении. Его итоги и материалы позволяют получить представление о готовности молодых людей к проектной деятельности. За 2017-2018 г. г. в конкурсе приняли участие 107 человек. Среди участников преобладают студенты университета, представлены обучающиеся 1-4 курсов, студенты-магистранты и незначительный процент школьников. Интересным для нас в рамках конкурса социальных проектов был анализ направлений социального проектирования, и сопоставление результатов с теоретически обозначенным проблемным полем современной молодежи. Используя контент-анализ, мы выявили 13 основных направлений (Рисунок 1), среди которых в рамках 5 % порога — защита детства и животных, содействие молодежи в трудоустройстве, патриотическое воспитание, экология и медицина. Пропаганда ЗОЖ, профилактика зависимостей, социально-культурная деятельность, профилактика адиктивного поведения, межличностные отношения и забота о будущем располагаются в пределах от 5 до 20 %. Существенно отличается от других по частоте развитие добровольческой деятельности. В большинстве случаев в поле зрения молодых проектировщиков попадают молодежные проблемы, решение которых признается значимым для молодежи и на теоретическом уровне.

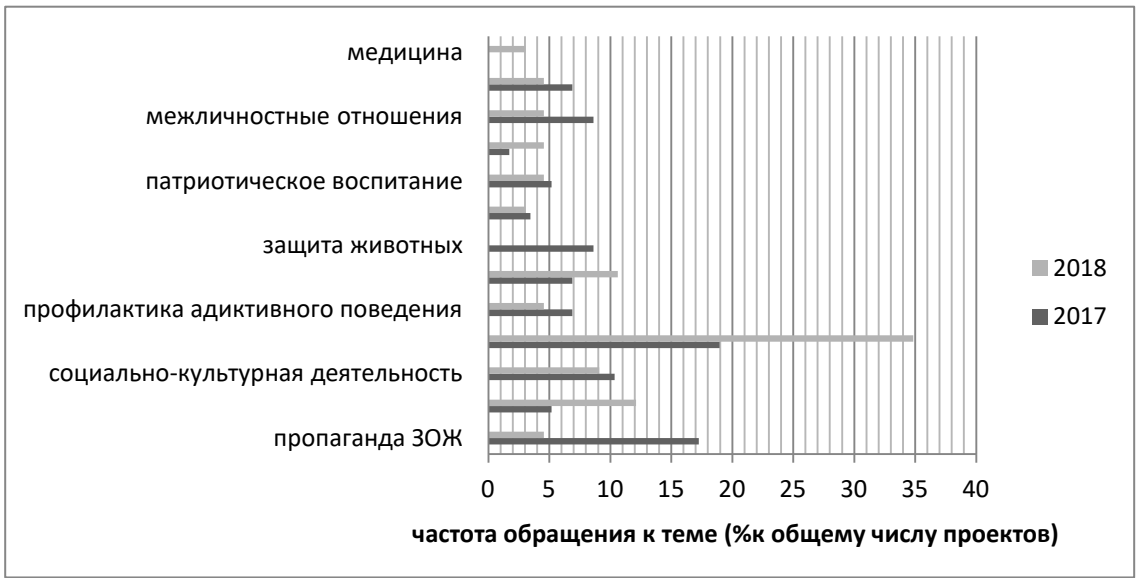

Рисунок 1 — Анализ направлений социальных проектов конкурса «Социальные проблемы как объект проектирования»

Анализ социальных проблем, которые номинированы в проектах показывает их достаточную широту, но их типичность часто соседствует с типовыми решениями. Анализ представленных продуктов проектной деятельности к участию в конкурсе показал, что чаще всего молодежь представляет проектные идеи, далеко не всегда планирует их реализовывать, не понимает, как это сделать. Причиной этого чаще всего становится отсутствие навыков социально-проектной деятельности у учащейся молодежи.

Несколько иное представление о роли молодежи в развитии региона дает анализ результатов конкурса грантов члена Совета Федерации Федерального Собрания Российской Федерации Р. Э. Гольдштейна для молодежных авторских проектов «Измени жизнь к лучшему». В отличие от межвузовского конкурса он проводится для рабочей молодежи и в рамках него осуществляется грантовая поддержка победителей. Конкурс проводится с 2017 года и. как показывает практика его реализации, стремительно расширяет свои границы. В 2019 году в конкурсе приняли участие более 80 проектов, авторы которых — работники различных сфер деятельности. Большую долю из числа участников составляют педагогические работник (55 %), они были основными участниками первого конкурса, видимо это стало традиционным. Работники учреждений культуры составили четверть (25 %), представители администрации — 11 %, незначительную долю составили представители производственной сферы, общественности и др.

Проведенный анализ обозначенных в молодежных проектах проблем, демонстрирует широту интересов авторов и готовность принимать участие в их решении. Тематика социального проектирования молодых людей определяется основными направлениями социальной политики, задачами текущего момента и собственно интересами и потребностями самой молодежи (Рисунок 2).

Рисунок 2 — Анализ направлений социальных проектов конкурса грантов «Измени жизнь к лучшему», 2019 год

В тройке лидеров оказались проекты по развитию спортивной, театральной и досуговой деятельности (около 15 % от общего числа проектов каждый). По характеру организуемой деятельности это формирование коллективов, обеспечение инфраструктуры, реконструкция имеющихся ресурсов. Тема экологии практически всегда появляется в социально-проектной деятельности, не стало исключением и это конкурсное мероприятие. Текущим моментом обусловлено повышение интересов к реконструкции памятных мест (9,1 %), связано это с юбилейными мероприятиями, посвященными памятным датам Великой Отечественной войны. Развитие средств массовой информации находится в поле зрения молодежи традиционно как отражение желания быть в центре событий, демонстрировать окружению свои достижения и пробуждать интерес к социальным проблемам. Важно отметить, что многие проекты ориентированы на развитие деятельности молодежных коллективов, творческих площадок, и как результат — повышение социальной активности молодежи и оказание помощи другим.

Молодежный потенциал в ЕАО достаточно высок, но, как показывает практика, молодые люди ЕАО не владеют в требуемом объеме навыками социально-проектной деятельности, и поэтому не могут в ней участвовать результативно. Это ограничивает возможности для использования социально-проектной деятельности молодежи как фактора развития региона. Причина заключается в отсутствии требуемых компетенций. Проведенные исследования, анализ конкурсных материалов, опыт организации школ и конкурсов социального проектирования показывают, что молодежь не владеет на должном уровне навыками целеполагания (до 80 %), планирования (до 70 %), публичной презентации (до 40 %); технологией социального проектирования в целом (до 80 %). Это существенно ограничивает условия для самореализации молодежи ЕАО, отрицательно влияет на качество проектов, созданных для решения задач инновационного развития территории области. Молодежь ЕАО нуждается в организации на территории области интерактивной образовательной площадки по подготовке к самостоятельной социально-проектной деятельности. Это в перспективе будет способствовать формированию инновационного потенциала региона и вовлечению в социальную практику молодежи ЕАО, что обеспечит дополнительные условия развития региона.

Литература:

1. Баташева, Э. А. Специфика комплексных подходов в организации социальной работы с молодежью [Электронный ресурс]. / Э. А. Баташева, К. В. Хадисова // Инновационное развитие: потенциал науки и современного образования сборник статей Международной научно-практической конференции: в 3 частях. — 2018. — С. 223-225. — Режим доступа: https://elibrary.ru/item.asp?id=32378022

2. Елишев, С. Проблемы современной российской молодёжи: чего хочет молодежь? [Электронный ресурс]. — Режим доступа: http://ruskline.ru/

3. Корниенко, Т. А. Современная российская молодёжь: проблемы реализации экономического и социально-политического потенциала [Электронный ресурс]. / Т. А. Корниенко, С. Г. Косенко // Современные проблемы науки и образования. — 2014. — № 6. − Режим доступа: http://www. science-education.ru/ru/article/view?id=16134

4. Пономаренко, С. Н. Социально-демографические характеристики молодежи и условия ее социального формирования [Электронный ресурс]. / С. Н. Пономаренко // Вестник Саратовского государственного социально-экономического университета. − 2013. − № 1. − Режим доступа: https://cyberleninka.ru/article/n/sotsialno-demograficheskie-harakteristiki-molodezhi-i-usloviya-ee-sotsialnogo-formirovaniya

Koroleva I. V.,
candidate of pedagogy sciences, associate professor, Sholom-Aleichem Priamursky State University, Birobidzhan

SOCIAL PROJECT ACTIVITY OF YOUTH AND DEVELOPMENT OF THE REGION

Annotation. The author examines the problem of using the potential of social project activities of young people in order to develop the region. Problems of youth in the project activities are analyzed by the author. The possibilities and conditions for the use of youth project activities for the development of the region are described in the article.

Key words: youth, social project, subject of activity, region of residence, innovative potential of the region

References:

1. Batasheva EH. A. Specifika kompleksnyh podhodov v organizacii social'noj raboty s molodezh'yu [EHlektronnyj resurs]. In: Innovacionnoe razvitie: potencial nauki i sovremennogo obrazovaniya sbornik statej Mezhdunarodnoj nauchno-prakticheskoj konferencii: v 3 chastyah, 2018, pp. 223-225. URL: https://elibrary. ru/item. asp? id=32378022 (in Russian)

2. Elishev S. Problemy sovremennoj rossijskoj molodyozhi: chego hochet molodezh'? URL: http://ruskline. ru/ (in Russian)

3. Kornienko T. A. Sovremennaya rossijskaya molodyozh': problemy realizacii ehkonomicheskogo i social'no-politicheskogo potenciala. Sovremennye problemy nauki i obrazovaniya, 2014, № 6. URL: http://www. science-education. ru/ru/article/view? id=16134 (in Russian)

4. Ponomarenko S. N. Social'no-demograficheskie harakteristiki molodezhi i usloviya ee social'nogo formirovaniya. Vestnik Saratovskogo gosudarstvennogo social'no-ehkonomicheskogo universiteta, 2013, № 1. URL: https://cyberleninka. ru/article/n/sotsialno-demograficheskie-harakteristiki-molodezhi- i-usloviya-ee-sotsialnogo-formirovaniya (in Russian)

УДК 31

Луценко Е. Л.,
ФГБУ ВО «Дальневосточный государственный университет путей сообщения», Хабаровск
доцент

Изосимов А. Н.,
ФГБОУ ВО «ПГУ имени Шолом-Алейхема», г. Биробиджан
заведующий кафедрой физической культуры и туризма

ОТНОШЕНИЕ СОВРЕМЕННОЙ МОЛОДЁЖИ К ЗДОРОВОМУ ОБРАЗУ ЖИЗНИ: ЭМПИРИЧЕСКИЙ АНАЛИЗ

Аннотация. В данной статье были рассмотрены актуальные вопросы в отношении молодежи и спорта, проанализирована спортивная активность среди студентов, их отношение к здоровому образу жизни.

Ключевые слова: молодежь, спорт, активность, студенты, регион

Состояние здоровья населения, и, прежде всего детей и молодежи, – один из важнейших факторов обеспечения безопасности и стабильности государства. Одновременно здоровье является важнейшим показателем социального развития молодежи. Сделанный в конце 90-х гг. XX века российскими учеными вывод о том, что каждое последующее поколение детей и молодежи менее здорово, чем предыдущее, сохраняет свою актуальность и в настоящее время.

Современная социология рассматривает понятие социального самочувствия как интегральную характеристику различных условий и сторон жизни людей. Важное место среди составляющих социального самочувствия занимает оценка населением своего состояния здоровья.

В первую очередь, следует отметить тот факт, что подавляющее большинство опрошенных молодых людей (75%), независимо от возраста на первое место ставят «здоровье». Однако, респондентов, оценивших свое здоровье как «хорошее» – 40% среди 18-летних, 45% среди 25-летних и 38,9% среди 30-летних.

Состояние здоровья молодежи характеризует ее субъективная оценка частоты заболевания и желания посещать медицинские учреждения. На вопрос «обращаетесь ли Вы в медицинские учреждения во время Вашего заболевания» часть респондентов ответила, что не посещают, так как нет свободного времени и желания стоять в больших очередях – 38,6% - среди 20-летних; 40% – среди 25-летних; 42,4% – среди 30-летних. Вариант «платные услуги дорогие» отметили 34% - среди 20-ти и 25 – летних, и 38,8% среди 30-летних.

По мнению опрошенных респондентов, для того чтобы быть здоровым необходимо заниматься профилактикой заболеваний (пить витамины, биоактивные добавки) (процент выбора данного варианта ответа приблизительно одинаков во всех возрастных группах, и равен - 36,8%); «в меру употреблять спиртное» - данный вариант ответа выбрали 14% – среди 20-летних; 20% – среди 25-летних и 22,6 среди 30-летних. Варианту «заниматься спортом» отдало предпочтение 38% – 20-летних; ответы двух последующих возрастных групп (21-25-летние и 26-30-летние) совпадают и равны 43,4% от всех опрошенных.

При ответе на вопрос: «Считаете ли Вы, что у вас есть возможность заниматься спортом» мнение респондентов разделилось, и оказалось зависимым от множества факторов. Из приведенных выше данных, большинство молодых людей предпочитают заниматься спортом. В общей совокупности 48,9% молодежи считают, что у них есть возможность заниматься в спортивных залах тех учреждений, где они обучаются, а также посещают современные спортивные залы. В данном вопросе проведена разбивка на ответы респондентов, проживающих в различных районах автономии. Так, например, в городе Биробиджане имеется два коммерческих спортивных зала, корт для занятия большим теннисом, два бассейна и т.д. 34,8% среди 18-20-летних не посещают данные спортивные учреждения из-за «высокой стоимости». 30% биробиджанцев не посещают залы из-за отсутствия свободного времени, по их мнению, «учеба занимаете все время». 35,2% молодых людей заняты в различных спортивных секциях при учебных заведениях. Что касается возрастных групп от 21-25 и 26-30лет, то спортом здесь занимаются 51% молодых биробиджанцев. 39% из всех опрошенных девушек посещают бассейн, 49% молодых людей занимаются в спортивных центрах, в зале тяжелой атлетики и др. Остальные респонденты, при ответе на данный вопрос, указали следующие причины: «считают, что нет хорошо оборудованных залов» – 16%; «отсутствие свободного времени» - 23%; «отсутствие желания заниматься спортом» отметили 10% (рис. 2).

В большинстве районов ЕАО отсутствуют спортивные залы, оборудованные современным спортивным инвентарем, и молодежь вынуждена посещать залы и стадионы, которые существуют только при образовательных учреждениях. Но главное здесь не столько отсутствие спортивного инвентаря и стадионов, а сколько желание молодого поколения заниматься спортом и быть здоровым (табл. 1).

Одной из важнейших проблем современной молодежи является наркомания. Наркомания возникла не вдруг, а существовала и существует и в нашей стране не одно десятилетие. Употребление детьми и молодежью психоактивных веществ представляет собой серьезную проблему современного общества. Косвенно или напрямую она затрагивает практически каждого пятого жителя нашей области. Ухудшение здоровья, распространение курения, употребление алкогольных напитков и наркотиков достигло критического

уровня, и дальнейшее нарастание этих тенденций может вызвать необратимые последствия. Вопросы, касающиеся наркомании, в конце концов, неизбежно сводятся к одному: сумеет ли наше общество предотвратить ее массовое распространение? Очень мало известно об этом явлении, о том, какие люди, как и почему становятся наркоманами, какой образ жизни ведут, как достают наркотики, как расширяется круг потребителей. И если общество и далее будет идти по пути пассивного фиксирования, опасного развития события или скрывать и социальной значимости наркомании, то никогда рост этого процесса не будет приостановлен, а это значит, что тысячи молодых жизней безвременно и бездарно прервутся.

Таблица 1 — Мнения молодых людей о возможности заниматься спортом в районах автономии (в процентах от числа опрошенных)

Районы области	**Желание заниматься спортом**	**Нет хорошо оборудованных залов**	**Высокие цены на спорт услуги**	**Отсутствие желания**
Биробиджанский	30,0	24,8	28,7	16,5
Ленинский	28,0	25,0	22,0	25,0
Октябрьский	28,0	38,0	12,0	22,0
Облученский	35,0	36,0	9,0	20,0
Смидовичский	18,0	26,8	24,4	30,0

В рамках данного социологического исследования нас интересовало, знакомы ли молодые респонденты с людьми, употребляющими наркотики (табл. 2, 3).

Таблица 2 – Употребляют ли Ваши знакомые наркотики?
(массив по полу, проживанию в районах ЕАО) (в процентах от числа опрошенных)

Ответы	**Массив**	**Бир-ий р-н**	**Лен-кий р-н**	**Октяб-кий р-н**	**Обл-кий р-н**	**Смид-кий р-н**	**Жен**	**Муж**
Да	36,0	38,0	42,0	24,0	39,0	33,0	31,0	41,0
Нет	51,0	74,0	48,0	64,0	47,0	53,0	58,0	43,0
Затрудняюсь ответить	13,0	10,0	15,0	12,0	14,0	14,0	11,0	16,0

Таблица 3 – Если Ваши знакомые употребляют наркотики, то как часто?
(массив по направлениям обучения, полу, проживанию в общежитии)
(в процентах от числа опрошенных)

Ответы	**Массив**	**Бир-ий р-н**	**Лен-кий р-н**	**Октяб-кий р-н**	**Обл-кий р-н**	**Смид-кий р-н**	**Жен**	**Муж**
Несколько раз в месяц	13,0	14,0	10,0	14,0	14,0	14,0	12,0	14,0
Раз в неделю	8,0	12,0	7,0	4,0	9,0	8,0	6,0	10,0
Практически каждый день	16,0	20,0	17,0	20,0	13,0	10,0	15,0	18,0
Не знаю	63,0	54,0	66,0	62,0	64,0	68,0	67,0	58,0

Итак, в целом по массиву каждый третий респондент отметил, что его «знакомые» (как правило, такие же молодые люди, студенты, хотя и не только они) употребляют наркотики. Эти данные рисуют неутешительную картину распространения наркотиков в молодежной среде. Уровень потребления наркотиков в масштабе страны рассматривается специалистами - экспертами как угрожающий генофонду нации, если 5% ее населения употребляют наркотики. В России в настоящее время этот процент выше. Тем более опасно, что элитарная часть молодежи - студенчество настолько подвержена наркомании. Наиболее неблагополучная ситуация сложилась в Ленинском и Облученском районах, меньше других отмечают употребление своими знакомыми наркотиков молодые люди Октябрьского района. Обращает на себя внимание тот факт, что в Ленинском районе достаточно велика (каждый пятый) доля затруднившихся с ответом на поставленный вопрос, что может означать еще больший уровень употребляющих наркотики в данном районе. Та же ситуация в Облученском и Смидовичском районах области, где затруднился с ответом каждый шестой респондент.

Приобщение к наркотикам проходит ряд стадий «из любопытства и от скуки» и «за компанию» - через период ситуативного употребления - к формированию зависимости. В этом смысле показательны оценки частоты употребления. Несколько противоречивы ответы молодых респондентов, проживающих в Биробиджанском районе. На вопрос, употребляют ли их знакомые наркотики, 74% из них ответили: «нет».

Несмотря на растущий уровень женской эмансипации в нашем обществе, большую часть наркоманов составляют мужчины. Это подтверждается и данными опроса: молодые люди чаще девушек отмечают, что их знакомые употребляют наркотики и делают это относительно регулярно. Хотя в целом к группе риска относятся как мужчины, так и женщины, у каждой третьей из них (судя по их ответам) знакомые употребляют наркотики.

Отсутствие достаточного медико-социологического контроля, характерное для последних десятилетий, привело к тому, что в настоящее время здравоохранение области, ориентируясь прежде всего на медицинскую результативность, получает лишь запоздалую информацию от потребителей услуг медицинского назначения в виде негативных показателей соматического и генитального статусов, потери общественного здоровья; при наличии объективной потребности молодёжи в услугах медицинского назначения в области репродукции социальной нормой являются негативные модели взаимодействия со здравоохранением.

Исследования мнения молодого населения об оказании медицинской помощи в автономии свидетельствуют о высоком уровне неудовлетворительных оценок доступности медицинской помощи, её качества и об отрицательной оценке пациентами отношений врач-пациент. Неудовлетворённость молодежью и недостаточная информированность об услугах медицинского назначения субъективно (с позиции пациента) снижает

доступность медицинской помощи, способствуя возникновению нерационального спроса.

Сложности во взаимоотношениях «врач-пациент» особенно актуальны в отношении молодёжи. Социологи отмечают, что молодёжь – понятие не столько возрастное, сколько социальное [4]. В то же время, по мнению академика РАМН А.В. Решетникова, медицину следует рассматривать в качестве совокупности социальных ролей врачей и больных [27]. Роль врача находится на более высоком уровне относительно роли больного; таким образом формируется неоправданная управленческая «вертикаль», в которой молодёжь и особенно подростки наиболее уязвимы. Так, подростки не приходят на приём к гинекологу, работающему в женской консультации, из боязни быть замеченным знакомыми, осужденными медицинскими работниками; практически нет профилактических посещений. Ситуация осложняется тем, что профилактическая работа медицинских учреждений по предупреждению ИППП является вторичной; первичной профилактике не уделяется должного внимания. Обнадёживают первые результаты работы центров службы, «дружественной к подросткам»: позитивно налаживание взаимодействия с учреждениями образования, развитие волонтёрского движения в поддержку здорового образа жизни, выход медицинской информации в Internet, взаимодействие со СМИ. Проблемы в области репродукции являются причинами обращения подростков в центры в более половины случаев, однако, среди посетителей менее трети составляют юноши.

Молодежь области рассматривает здоровье как одну из значительных жизненных ценностей и осознают важность его сохранения и укрепления. Все это необходимо учитывать при разработке и реализации молодежной политики Еврейской автономной области.

Литература:

1. Зубок, Ю.А. Отечественная социология молодежи: становление и развитие // Социально-гуманитарные знания. – 2009. - № 1. – С. 56-77
2. Лукашевич Н. П., Солодкой В. М. Социология образования: Конспект лекций. – К., 1997.
3. Положение молодежи и реализация государственной молодежной политики в Российской Федерации. / Под ред. Э.Ш. Камалдиновой. – М.: Социум, 2014. – 284с.
4. Попов В.Г. Социальная адаптация молодежи. Екатеринбург: УрГУ, 2014. – 70с.
5. Раковская О.А. Социальные ориентиры молодежи: тенденции, проблемы, перспективы. М.: Наука, 2013. - 478с.
6. Черниченко Г.А. Молодежь России: социальные ориентации и жизненные пути (опыт социологического исследования). СПб.: СПбГУ, 2014. – 160с.

Lutsenko E.L.,
associate professor, Far Eastern State Transport University, Khabarovsk

Izosimov A.N.,
head of the department of physical education and tourism, Sholom-Aleichem Priamursky State University, Birobidzhan

ATTITUDE OF MODERN YOUTH TO A HEALTHY LIFESTYLE: AN EMPIRICAL ANALYSIS

Annotation. In this article, topical issues regarding youth and sports were considered, sports activity among students, their attitude to a healthy lifestyle were analyzed.

Keywords: youth, sport, activity, students, region

References:

1. Tooth, Yu.A. Domestic sociology of youth: formation and development // Social and humanitarian knowledge. - 2009. - No. 1. - S. 56-77

2. Lukashevich N. P., Solodka V. M. Sociology of education: Lecture notes. - K., 1997.

3. The situation of youth and the implementation of state youth policy in the Russian Federation. / Ed. E.Sh. Kamaldinova. - M.: Socium, 2014 . – 284 p.

4. Popov V.G. Social adaptation of youth. Yekaterinburg: Ural State University, 2014 . – 70s.

5. Rakovskaya O.A. Social benchmarks of youth: trends, problems, prospects. M .: Nauka, 2013 . – 478 p.

Chernichenko G.A. The youth of Russia: social orientations and life paths (the experience of sociological research). SPb .: SPbU, 2014 .– 160p**.**

УДК 323.28

Маслов Г. Ф.,
Хабаровский институт инфокоммуникаций (филиал)
ФГБОУ ВО «Сибирского государственного университета
телекоммуникаций и информатики», г. Хабаровск
к. юр. н., доцент

Шульженко Н. В.,
Хабаровский институт инфокоммуникаций (филиал)
ФГБОУ ВО «Сибирского государственного университета
телекоммуникаций и информатики», г. Хабаровск
к. социол. н., доцент

ВОПРОСЫ И ПРОБЛЕМЫ В РАБОТЕ УЧРЕЖДЕНИЙ ОБРАЗОВАНИЯ ПО ПРОТИВОДЕЙСТВИЮ ВОВЛЕНЧЕНИЯ СТУДЕНЧЕСКОЙ МОЛОДЕЖИ В ЭКСТРЕМИСТКО-ТЕРРОРИСТИЧЕСКУЮ ДЕЯТЕЛЬНОСТЬ В СОВРЕМЕННЫХ УСЛОВИЯХ

Аннотация: В работе рассмотрены некоторые аспекты, но актуальные в работе учреждений образования по противодействию вовлечения студентов в экстремистскую и террористическую деятельность.

Ключевые слова: воспитательная работа, молодежь, студент, терроризм, учреждение образования, экстремизм.

> Важно, чтобы молодёжь понимала всю значимость национальной политики, национального и культурного многообразия. В нём, в этом многообразии, безусловно, сила, преимущество нашей страны, которая веками впитывала разные традиции, культуры, разные этносы. За счёт такого взаимообогащения развивалась, укрепляла свою самобытность вся наша огромная держава. А если эта гармония нарушалась, нарушалась и внутренняя прочность самой страны. Тем выше требования к нашей национальной, культурной, образовательной политике. Очевидно, что обладающий знаниями, достаточным кругозором, грамотный человек, по сути, застрахован от вируса национализма и нетерпимости.
>
> Путин В. В.

Каждому историческому отрезку времени свойственны свои характерные черты: одна эпоха сменяет другую, развивается общество, меняются люди, меняется их представление о мире. Однако, несмотря на все эти изменения, без

которых немыслимо историческое развитие, есть вещи, которые остаются неизменными. Они могут поменять свое название, видоизмениться, эволюционировать, тем не менее, их глубинная сущность останется прежней.

Одним из таких понятий является насилие. В настоящее время насилие очень ярко проявляется в форме — международного терроризма.

В современных условиях геополитическая проблема распространения идеологии терроризма и экстремизма приобретает глобальный характер. Рост террористической активности в мире, культурно-нравственная напряженность способствует наращиванию потенциала террористических и экстремистских группировок, влияющих на общественное сознание, разрушающих основные жизненные установки и ценности людей (и прежде всего молодежи).

В этих условиях подрастающее поколение оказывается самой незащищённой в культурно-психологическом отношении категорией населения, находящейся в своеобразном ценностном и духовном вакууме. Часть молодёжи оказалась дезорганизованной, подверженной влиянию экстремизма и ксенофобии, разрушающих традиционные ценности национальных культур и религий народов России. Именно в этой среде целесообразно активизировать все формы деятельности по формированию толерантности, пониманию национально-культурных и конфессиональных особенностей. Необходимо сформировать личность молодого человека с устойчивой гражданской позицией, способного противостоять идеологии терроризма, ксенофобии и различным экстремистским тенденциям.

Международный и отечественный опыт противодействия терроризму свидетельствует о том, что силовые методы решения данной проблемы могут лишь временно локализовать конкретную угрозу совершения террористических актов. Но в целом такие угрозы будут сохраняться до тех пор, пока существует система воспроизводства инфраструктуры терроризма. Ключевые звенья этой системы — идеология терроризма, экстремизма и ксенофобии, ее вдохновители и носители, каналы распространения указанной идеологии, а также лица, подпадающие под ее влияние [1, 3, 7, 10].

Вот почему одним из важнейших направлений и одновременно важнейшей составной частью антитеррористической политики является формирование антитеррористического сознания населения, общероссийской социокультурной идентичности, выработка целостной системы ценностей современного российского общества и внедрения ее в общую систему учебно-воспитательного процесса образовательного учреждения (колледж, суз, вуз).

Основными причинами, которые препятствуют, реализации политики по противодействию вовлечения молодёжи в экстремистскую и террористическую деятельность [2, 5, 6, 8, 11]:

- недостаточное финансовое и материальное обеспечение;
- отсутствие система подготовки и переподготовки преподавателей;
- отсутствие заинтересованности образовательного учреждения;
- отсутствие четкой программы противодействия идеологии терроризма

в региональных Министерствах и департаментах образования;

– слабое сетевое взаимодействие образовательных учреждений;

– отсутствие специалистов по работе с иностранными студентами, студентами-мигрантами, беженцами и вынужденными переселенцами;

– недостаточное, а иногда просто слабое противодействие террористическим и экстремистским воздействиям в сети Internet и средствах массовой информации различного уровня;

– отсутствие системы консультации у специалистов органов правопорядка по данным проблемам;

– отсутствие концепции противодействия идеологии терроризма в молодежной среде.

Но вместе с тем, образовательные учреждения в силу специфики своей деятельности имеют мощный заряд на формирование ценностных ориентиров, воспитание личности и профилактике негативных явлений.

Какие направления на наш взгляд имеют приоритеты [4, 5, 8, 9, 13]:

1. Образовательное направление — подготовка специалистов способных идеологически противодействовать терроризму и экстремизму.

2. Организационное направление — проведение воспитательной работы непосредственно в студенческой среде. Формы работы разные.

3. Информационно-аналитическая работа образовательного учреждения по противодействию терроризму и экстремизму среди обучающихся (студентов) в клубах, в средствах массовой информации, на кафедрах и аудиториях.

4. Пропагандистское обеспечение — своевременное доведение информации о результатах этой работы.

5. Восстановление интернационального и межконфессионального воспитания.

Т. е. — контрпропагандисткое обеспечение по противодействию вовлечения молодёжи в экстремистскую и террористическую деятельность в сети Internet она очевидна. Легкий доступ аудитории к различной информации, слабое регулирование этого вопроса на государственном уровне, простота в использовании, высокая скорость передачи информации. А кто находится в Internet, прежде всего это молодые люди, не читающие книг и газет. Их мир «*всемирная паутина*», где им как они считаю «*Можно*» все. Смеяться над нашим историческим прошлым, ругать власть, оскорблять старших и своих сверстников и тебе за это ничего не будет. Internet — это коллективный разум и учитывая технические возможности современной системы образования можно организовать с привлечением правоохранителей предупредительно-разъяснительную работу на различных форумах в социальных сетях («Одноклассники», «Facebook», «Instagram», «МойМир», «Вконтакте», «Привет. ру», «Twitter» и т. д.) направленную на снижение, а может и на уничтожение идеологии экстремизма и терроризма среди молодежи.

Исходя из краткого рассмотрения данного вопроса мы можем

констактировать следующее. Главная и решающая роль в решении данной задачи, прежде всего, играет учебно-воспитательная работа по формированию мировоззрения молодежи — которая является группой повышенного социального риска в части предрасположенности к восприятию этнического национализма, экстремизма и религиозной нетерпимости. Не случайно, в Стратегии одним из приоритетных направлений государственной национальной политики РФ определено: «…развитие системы образования, гражданско-патриотического воспитания подрастающего поколения…» [1].

Литература:

1. Российская Федерация: Стратегия государственной национальной политики Российской Федерации на период до 2025 года. Указ Президента РФ № 1666 от 19 декабря 2012 г. // СПС «КонсультантПлюс».

2. Галицкий В. П. Религиозный экстремизм в молодежной среде России / В. П. Галицкий, Я. В. Старшинова // Обозреватель, 2010. — № 6. — С.16-18.

3. Ильин Е. П. Актуальные проблемы противодействия вовлечению молодежи в террористическую деятельность / Е. П. Ильин [Электронный ресурс]. — Режим доступа: http://nac. gov. ru/publikacii/stati-knigi-broshyury/ilin-ep-aktualnye-problemy-protivodeystviya.

4. Ким А. С. Диагностика предпосылок этнического национализма и религиозной нетерпимости в массовом сознании учащейся молодёжи: методические рекомендации по раннему предупреждению конфликтных ситуаций в сфере этноконфессиональных отношений в рамках развития Стратегии государственной национальной политики на региональном и муниципальном уровнях / А. С. Ким. — Хабаровск: АНО «Центр», 2018. — 20с.

5. Основные направления, формы и методы социальной работы с молодежью по профилактике экстремизма. [Электронный ресурс]. — Режим доступа: http://www. csgped. ru/protivodejstvie/profilaktika-ekstremistskoi-dejatelnosti/osnovnye-napravlenija-formy-i-metody-socialnoi-raboty-s-mol. html.

6. Особенности профилактики и борьбы с проявлениями экстремизма и терроризма в молодежной среде. [Электронный ресурс]. — Режим доступа: https://cao. mos. ru/countering-extremism/features-for-the-prevention-and-suppression-of-manifestations-of-extremism-and-terrorism-in-the-you.

7. Перепелкин Г. Е. Молодежный экстремизм как угроза общественной безопасности / Г. Е. Перепёлкин // Правовая культура. — Саратов: Изд-во Сарат. юрид. ин-та МВД России, 2009. — № 1 (6). — С. 147-155.

8. Предупреждение вовлечения молодежи в террористические и экстремистские организации. Методические рекомендации. — СПб.: ООО «Издательство «РУСЬ», 2016. — 64 с.

9. Профилактика экстремизма в молодежной среде: учебное пособие для вузов / А. В. Мартыненко [и др.]; под общ. ред. А. В. Мартыненко. — М.: Издательство «Юрайт», 2018. — 221 с. — (Серия: Университеты России).

10. Сазанова Е. Молодежный экстремизм как социальный феномен //

Экстремизм и другие криминальные явления Е. Сазонова. — М.: Российская криминологическая ассоциация, 2008. — С. 43-46.

11. Седых Н. С. Социально-психологические особенности вовлечения молодёжи в террористическую деятельность / Н. С. Седых // Национальная безопасность, 2013. — № 3 (26). — С.471-481.

12. Солонько И. В. Мировоззренческая безопасность как направление антиэкстрмисткой информационно-аналитической деятельности в образовательной среде / И. В. Солонько // Обзор НЦПТИ, 2016. — № 2(9). — С. 76-81.

13. Теория и практика информационного противодействия экстремистской и террористической деятельности: монография / Сундиев И. Ю. [и др.]. — М.: ВНИИ МВД России, 2014. — 237 с.

Maslov G. F.,
candidate of legal sciences, associate professor Khabarovsk Institute of Infocommunications (branch) of Siberian state University of telecommunications and Informatics, Khabarovsk

Shulzhenko N. V.,
candidate of sociological sciences, associate professor, Khabarovsk Institute of Infocommunications (branch) of Siberian state University of telecommunications and Informatics, Khabarovsk

ISSUES AND PROBLEMS IN THE WORK OF EDUCATIONAL INSTITUTIONS TO COUNTER VOVLECHENIE STUDENTS IN EXTREMIST-TERRORIST ACTIVITIES IN MODERN CONDITIONS

Annotation. The paper deals with some aspects, but relevant in the work of educational institutions to combat the involvement of students in extremist and terrorist activities.

Key words: educational work, youth, student, terrorism, educational institution, extremism.

References:

1. Russian Federation: Strategy of the state national policy of the Russian Federation for the period up to 2025. The decree of the President of the Russian Federation No. 1666 of December 19, 2012 // ATP «Consultant».

2. Galitsky V. P. Religious extremism among the youth of Russia / V. P. Galitsky, Y. V. Starshinova // Observer, 2010. — № 6. — P. 16-18.

3. Ilyin E. P. Actual problems of counteraction to involvement of youth in terrorist activity / E. P. Ilyin [Electronic resource]. — Access mode: http://nac. gov. ru/publikacii/stati-knigi-broshyury/ilin-ep-aktualnye-problemy-protivodeystviya ahhh.

4. Kim A. S. Diagnosis of prerequisites of ethnic nationalism and religious intolerance in the mass consciousness of students: guidelines for early prevention of conflict situations in the field of ethnic and religious relations in the framework of the development of the Strategy of state national policy at the regional and municipal levels / A. S. Kim. — Khabarovsk: ANO «Center», 2018. — 20c.

5. The main directions, forms and methods of social work with young people to prevent extremism. [Electronic resource] — Mode of access: http://www. csgped.

ru/protivodejstvie/profilaktika-ekstremistskoi-dejatelnosti/osnovnye-napravlenija-formy-i-metody-socialnoi-raboty-s-mol. html.

6. Features of prevention and fight against manifestations of extremism and terrorism among young people. [Electronic resource] — Mode of access: https://cao. mos. ru/countering-extremism/features-for-the-prevention-and-suppression-of-manifestations-of-extremism-and-terrorism-in-the-you.

7. Perepelkin G. E. Youth extremism as a threat to public safety / G. E. Perepelkin // Legal culture. — Saratov: Publishing house Sarat. the faculty of law. in-TA MIA of Russia, 2009. — № 1 (6). — P. 147-155.

8. Prevention of youth involvement in terrorist and extremist organizations. Methodical recommendation. — SPb.: Rus Publishing house, LLC, 2016. — 64 p.

9. Prevention of extremism in the youth environment: textbook for universities / A. V. Martynenko [and others]; under the General editorship of A. V. Martynenko. — Moscow: Yurayt Publishing House, 2018. — 221 p. — (Series: Russian Universities).

10. Sazanova E. Youth extremism as a social phenomenon // Extremism and other criminal phenomena E. Sazonova. — Moscow: Russian criminological Association, 2008. — P. 43-46.

11. Gray N. S. Social and psychological features of youth involvement in terrorist activities / N. S. Sedykh / / national security, 2013. — № 3 (26). — P. 471-481.

12. Solonko I. V. Ideological safety as antiextremism information and analytical activities in the educational environment / V. I. Salonico // Review of NCPTA, 2016. — № 2 (9). — P. 76-81.

13. Theory and practice of information counteraction to extremist and terrorist activities: monograph / Sundiev I. Yu. [et al.]. — Moscow: VNII, 2014. — 237 p.

УДК 316.014

Невеличко Л. Г.,
ФГБОУ ВО «ПГУ имени Шолом-Алейхема» г. Биробиджан
к. социол. н., доцент

Андреева А. Ю.,
ФГБОУ ВО «ПГУ имени Шолом-Алейхема» г. Биробиджан
студент

СОЦИОЛОГИЧЕСКИЙ АНАЛИЗ МОТИВОВ ВЫБОРА СПЕЦИАЛЬНОСТИ СТУДЕНТАМИ ПГУ ИМЕНИ ШОЛОМ-АЛЕЙХЕМА

Аннотация. В современных условиях динамичного развития общества жизненные успехи личности во многом определяются ее профессиональным выбором. Выбор своего дальнейшего пути является одной из актуальных проблем современной молодежи. В данной статье представлены результаты социологического исследования мотивов выбора специальности.

Ключевые слова: мотивы выбора, самоопределение, мотивация, профессия, специальность, студенты.

Современная эпоха характеризуется масштабными сдвигами в социально-профессиональной сфере. Формируются новые профессиональные страты, трансформируются репутационные параметры прежних профессий. Еще недавно обеспечивающие высокий стабильный доход, а потому престижные и популярные специальности утрачивают статусность триггеров в производственной сфере, теряют спрос и привлекательность. С учетом этих обстоятельств общество выдвигает запрос на производство профессионально-трудовых ресурсов, характеризующихся высоким интеллектуальным уровнем, обладающих способностями к созданию и развитию конкурентоспособной экономики государства, готовых к потенциальным изменениям на рынке труда.

Современная система российского образования предоставляет выпускнику школы широкий спектр возможностей выбора будущей профессии. Казалось бы, такой подход обеспечивает обдуманный, взвешенный подход абитуриента к решению о подаче документов на выбранное направление, а следующий за этим профессиональный этап обретает качественно подготовленные интеллектуально-трудовые профессиональные ресурсы — молодых специалистов, имеющих качественно сформированную собственную модель трудового поведения и готовых к развитию конкурентоспособной

экономики государства. Но как показывают социологические исследования, на российском рынке труда сложилась непростая ситуация, когда объективные потребности современного развития российского общества в качественно подготовленных молодых специалистах с высшим образованием не всегда совпадают с субъективной профессиональной направленностью выпускников вуза.

В этой связи становится актуальным изучение субъективных представлений абитуриентов о моделях предстоящего профессионально-трудового поведения после окончания школы и стратегии выбора будущей профессии и, соответственно, высшего учебного заведения.

На передний план выходит вопрос осознанности профессионального самоопределения — сложного процесса на пути к осуществлению профессиональной деятельности и качество теоретической подготовки будущих специалистов.

Для изучения данной проблемы было проведено социологическое исследование среди студентов Приамурского государственного университета имени Шолом-Алейхема.

Теоретической базой исследования стали труды авторов Н. Н. Зотова [2], Н. С. Пряжников, Л. С. Румянцева [3], О. Богословская [1], М. А. Черевко [4].

Объект исследования — студенты Приамурского государственного университета имени Шолом-Алейхема.

Предмет исследования — отношение студентов к выбранной ими специальности.

Цель социологического исследования — выявить, как мотивы выбора специальности влияют на качество успеваемости студентов.

Задачи:

– определить, какими мотивами руководствовались студенты при выборе специальности.

– выявить отношение студентов к выбранным специальностям студентов в целом.

Гипотеза: Мы предполагаем, что неосознанный выбор специальности отрицательно влияет на качество успеваемости, что снижает качество подготовки будущих профессионалов.

Методы исследования: опрос (анкетирование) студентов Приамурского государственного университета имени Шолом-Алейхема.

Опрос проводился в свободное от занятий время студентов.

Выборка по исследованию была рассчитана следующим образом: генеральная совокупность студентов составила 530 человек, в соответствии с принятой методикой подобных опросов выборка составила 10 %. Фактически опрошено 53 человека.

Респондентам предлагалось заполнить анкету, состоящую из 11 вопросов.

Результаты представлены в виде диаграмм:

Рисунок 1

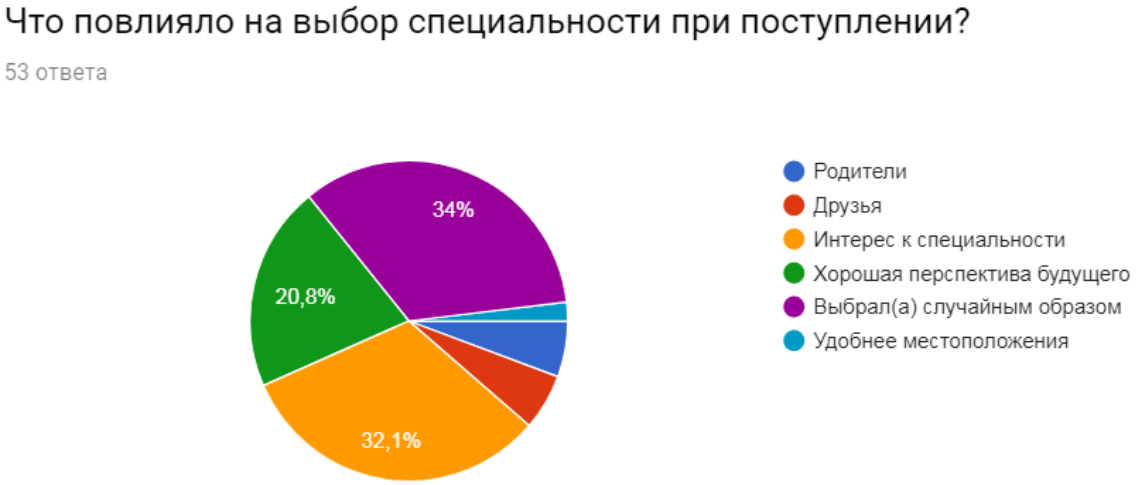

Рисунок 2

Рисунок 3

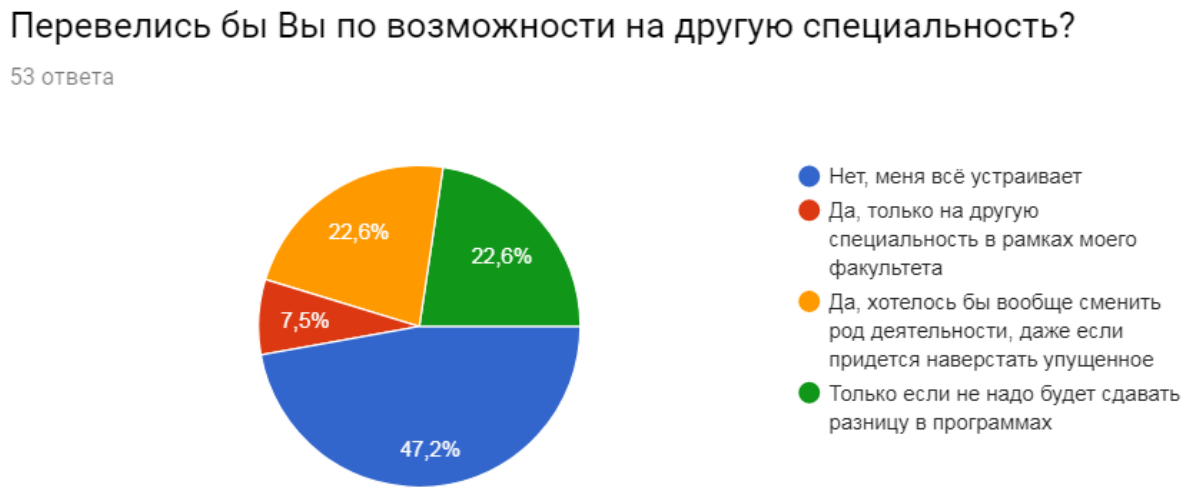

Рисунок 4

Рисунок 5

Рисунок 6

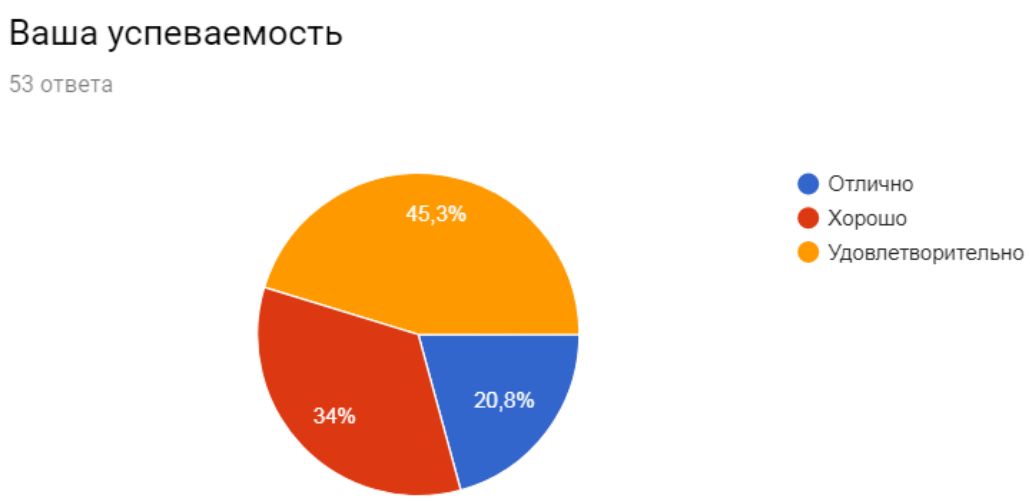

Рисунок 7

Полученные результаты позволили установить, что большая часть анкетируемых при выборе профессии руководствовались не глубокими знаниями специфики будущей специальности, а внешними факторами и случайными обстоятельствами. Тем не менее, студенты учатся с интересом, полученное представление о содержании будущей профессии допускает возможность работы по специальности. Необходимо констатировать, что значительная часть студентов неудовлетворена выбранной специальностью, но и переводиться на другую не готовы. Доля студентов неудовлетворенных своим выбором и желающих сменить профессию и место обучения невелика.

Количество студентов, учащихся на «хорошо» и «отлично» не на много превосходит учащихся на «удовлетворительно».

Таким образом, гипотеза подтвердилась частично, и неосознанный выбор профессии не всегда негативно сказывается на качестве обучения. Причина этого — в безответственном подходе молодежи к выбору своей профессии. Поступая в университет, большая часть опрошенных студентов показала, что выбор профессии осуществлялся без учета достоверной информации о ней, абитуриенты руководствовались не своими интересами или перспективами в будущем, а такими факторами, как воля родителей; пропаганда определенной профессии в СМИ; престижность и прибыльность будущей профессиональной деятельности, которую, по мнению абитуриентов, может обеспечить им выбираемая специальность выбор не профессии, а высшего образования как такового [2]. Более того, немаловажную роль в выборе профессии сыграли материальные возможности родителей, сложность необходимого для зачисления на другую специальность единого государственного экзамена.

В процессе обучения студенты погружаются в сущность выбранной специальности, качество преподавания, содержание учебных дисциплин увлекают студента и включают их в осознанный процесс овладения специальностью.

От того насколько осознанно выбрана профессия, зависит

удовлетворенность человека трудом и эффективность его деятельности. Правильный профессиональный выбор, прежде всего, зависит от совокупности факторов: наличия склонностей и способностей человека в какой-либо сфере, индивидуальных предпочтений, знаний о профессии и потребности общества [3].

В этой связи как никогда остро стоит вопрос о целенаправленной, систематической и профессионально ориентированной совместной работе вуза и школы. Только в этом случае государство получит интеллектуально-профессиональные трудовые ресурсы, способные к профессиональной и творческой самореализации.

Литература:

1. Богословская О. Мотивация получения высшего образования в контексте выбора профессии //Высшее образование в России. — 2006. — № . 5.

2. Зотова Н. Н. происхождение ошибок старшеклассников при выборе профессии и возможность их профилактики [Электронный ресурс]: — Режим доступа. — URL: //msupsyj. ru/pdf/vestnik_2010_2/102-110_vestnik_14_2010 (Дата обращения 7.05.2019).

3. Пряжников Н. С., Румянцева Л. С.. Самоопределение и профессиональная ориентация учащихся. — М.: Academia, 2013. — 208 с.

4. Черевко М. А. Особенности профессионального самоопределения студентов педагогических специальностей ВУЗов (на примере Хабаровского края) //Дисс. канд. соц. наук. — 2011. — Т. 22. — № . 04.

Nevelichko L. G.,
candidate of sociological sciences, associate professor, Sholom-Aleichem Priamursky State University, Birobidzhan

Andreeva A. Yu.,
student, Sholom-Aleichem Priamursky State University, Birobidzhan

SOCIOLOGICAL ANALYSIS OF MOTIVES OF CHOICE OF SPECIALTY BY STUDENTS PSU NAMED AFTER SHOLOM ALEYHEM

Annotation. In modern conditions of dynamic development of society the life success of the individual is largely determined by its professional choice. The choice of the further way is one of actual problems of modern youth. This article presents the results of a sociological study of the motives for choosing a specialty.

Key words: motives of choice, self-determination, motivation, profession, specialty, students.

References:

1. Theological O. Motivation for higher education in the context of the choice of profession // Higher education in Russia. — 2006. — № . five.

2. Zotov N. N. the origin of the mistakes of high school students when choosing a profession and the possibility of their prevention [Electronic resource]: — Access mode. — URL: //msupsyj. ru/pdf/vestnik_2010_2/102-110_vestnik_14_2010..(Date of appeal 05/07/2019).

3. Pryazhnikov NS, Rumyantseva LS. Self-determination and vocational guidance of students. — M.: Academia, 2013. — 208 p.

4. Cherevko MA Features of professional self-determination of students of pedagogical specialties of universities (on the example of the Khabarovsk Territory) // Diss. Cand. soc. sciences. — 2011. — V. 22. — № . 04

УДК 379.8

Прокофьева Г. П.,
ФГБОУ ВПО «Дальневосточный государственный университет путей сообщения», г. Хабаровск
к. филос. н., доцент

Прокофьев А. А.,
ФГБОУ ВПО «Дальневосточный государственный университет путей сообщения», г. Хабаровск
доцент кафедры «Финансы и бухгалтерский учет»

РОЛЬ СРЕДНЕГО КЛАССА В ПОТРЕБИТЕЛЬСКОМ ПРОЦЕССЕ

Аннотация. В основе исследования заложен исторический анализ становления и развития среднего класса в новейшую эпоху. В работе приведены понимания среднего класса с точки зрения представителей различных социально-экономических направлений, которые изложены с акцентом на характеристики потребления, присущие среднему классу. Показана ведущая роль среднего класса в обеспечении поддержания потребительских трендов в современном мире. Сделана попытка идентифицировать механизмы, которые сдерживают рост потребления продукции средним классом в современной России. Результаты работы обобщены, сформулированы проспекты развития потребления продукции средним классом российского общества.

Ключевые слова: классы, средний класс, потребление, статус, общество.

Средний класс является объектом изучения различных направлений социально-гуманитарных наук. Деление людей на классы — древняя традиция. Ещё Еврипид в абзаце 240 трагедии «Умоляющие» пишет о трех классах в государстве: богачи, бедняки, средний класс [1, С. 291]. Упоминание об имущественном расслоении населения встречается у Аристотеля и других представителей Античной мысли. Их обобщающее видение среднего класса — позитивно, а исследователи истории Древней Греции, например, отмечают, что средний класс сыграл решающую роль в становлении и процветании полисов [2].

Однако, в силу различных причин, в том числе вследствие особенностей форм правления и строя общества, выделение классов в обществе было не столь актуальным в науке. На первый план выходили подчиненные стратификации общества иерархические по укладу (в зависимости от отношения к власти, свободе, праву и т. п.), например, в разные исторические эпохи выделялись родовые и соседские общины, сословия и др. У классиков политической экономии стратификация общества на имущественные классы тоже не была в приоритете. Например, Давид Риккардо в первом разделе («О

стоимости») своего главного труда «Начала политической экономии и налогового обложения» (1817 года) делил людей на классы в зависимости от источника получаемого дохода, при этом выделяя следующие классы: землевладельцы, капиталисты, рабочие [3]. Классовая теория К. Маркса и Ф. Энгельса, широко известная и во вне научных кругов, предполагает наличие классов капиталистов, рабочих, феодалов и крепостных, а также буржуазии и пролетариата. М. Вебер при определении классов исходил из статуса людей в обществе и выделял такие, как: собственники, интеллектуалы, администраторы, менеджеры, мелкая буржуазия, рабочий класс.

Можно предположить, что в общественной жизни до научного осмысления классификации классов по уровню доходов в капиталистическом индустриальном обществе, приобщение человека к конкретному классу происходило синонимично с приписываемымему сословием. Поэтому потребительские предпочтения представителей среднего класса, как мы считаем, было бы логично начать изучать с момента четкого выделения в науке самого среднего класса.

Долгое время в политико-экономической литературе обозначение группы людей средним классом происходило ситуативно, если не сказать имплицитно, то есть без обозначения четких критериев отнесения к нему. Например, Джеймс Брэдшоу (James Bradshaw), говоря о взаимоотношениях втекстильной промышленности, в том числе потреблении ее продукции, сложившихся между Англией, Ирландией, Францией и Испанией в первой половине XVIII века, отмечает на особенности одежды низшего и среднего классов Британии, которые одевались в одежды из ратина («ratteens» (соврем. — ratin) — шерстяная ткань для верхней одежды с мохнатым, длинным завитым ворсом) и фриза («frizzes» (соврем. — frize) — грубая толстая шерстяная ткань с ворсом), в то время как класс богатых («thebetter, orricherclass») носили одежду по цене десять шиллингов за ярд [4, с. 4]. В качестве примечания стоит отметить, что 20 шиллингов составляли 1 фунт, а покупательская способность 1 фунта в 1745 году (год написания работы Джеймса Брэдшоу) согласно инфляционному калькулятору Банка Англии, размещенному на его официальном сайте, равнялась 233 фунтам в 2018 году [5]; при этом, согласно данным Национального архива Соединенного Королевства Великобритании о покупательской способности валюты, в то время купить на 10 шиллингов можно было купить 6 килограмм овечьей шерсти и составляли 5-дневный заработок квалифицированного ремесленника [6]. Тем самым автор как бы подчеркивал имущественный признак деления людей, и потребление соответствовало данному статусу.

В какой бы форме авторы не обращались к среднему классу, его критика, если не брать во внимание двойственное отношение марксистско-ленинской теории к мелкой буржуазии (pettybourgeoisie), не являлась мэинстримом научной мысли. Преобладает понимание среднего класса, как опоры общества. В этом показательным является мнение Джеймса Лоуренса (JamesLawrence),

который в предисловии к своей «Истории среднего класса» (2010 года) обозначил, что «средний класс создал современную Британию», в том числе приписывая ему главную роль в Промышленной революции в Англии, а сам автор испытывает гордость за коллективное прошлое среднего класса [7]. Анализ текста показывает, что средний класс был не только активным участником перехода на новые принципы производительных отношений, но и выполнил задачу потребления результатов, выступал в некоторой степени «заказчиком», что выразилось в расширенном потреблении товаров.

Несмотря на вневременную природу вопроса наиболее определенно средний класс стал отдельным объектом исследований во второй половине XIX века. А массовость термин приобрел в XX веке с развитием в социологии функционального подхода и прочным вхождением в лексикон политиков, экономистов и различных общественных деятелей. К настоящему времени накопилось множество подходов в понимании, определении, составе, наделениями «эталонными» атрибутами, ценностями, а также критериях отнесения к среднему классу. В итоге, пользуясь мнением Института социологии РАН о многоаспектности рассматриваемого объекта, можно сказать, что понятие среднего класса столь известное и простое, настолько же сложное [8, С. 3].

Рассмотрим подходы причисления части населения к среднему классу, а также постараемся установить какую роль в потреблении ему отводили авторы.

Многоаспектность понимания среднего класса попытались упростить обращением к статусным группам М. Вебера многие исследователи. Выделяя определенный набор качеств, которым должен соответствовать представитель среднего класса, веберианцы и неовеберианцы неизбежно приходят к выводам, что им соответствуют люди определенных профессий [9, С.19-21]. Такой же позиции придерживались и некоторые исследователи, изучавшие вопрос истории среднего класса в США. Так, М. Хальбвакс в 1939 году относил к данной группе ремесленников, чиновников, служащих, работников здравоохранения, представителей литературной среды, мелких предпринимателей [9, С.17]. Анализ работ авторов данного направления подводит к мысли о том, что людям конкретных статусов и профессий присущ определенный «стандарт» потребления.

Отчасти такая позиция применима, особенно если обратить внимание на одежду «добрендовой эпохи». По нашему мнению, род занятий или профессиональной деятельности не является универсальным фактором, ведь в разные исторические периоды одни и те же занятия по-разному оценивались обществом. Например, со скачкообразным ростом в западных странах в середине XXвека сферы услуг, большая масса занятых в ней людей были автоматически приписаны к среднему классу, что без учета «качественных характеристик» респондентов является ошибочным. К тому же в последние 2-3 десятилетия многие представители сферы сместились в класс прекариата, то есть социального класса работников с временной трудовой занятостью, в

результате популяризации форм «неотрудовых» отношений аутсорсинга, аутстафинга, «экспатриации» (экспат), фриланса и т. п. Потребление данной категории населения и постоянно трудоустроенных работников, несмотря на идентичный вид выполняемой работы, отличается разительно в силу многих причин — различны товарные предпочтения, состав семей, потребность в мобильности, да и нужда в удовлетворении базовых потребностей, как показывает изучение работы Гая Стэндинга (GuyStanding) [10], у прекариатов выше, чем у постоянно занятых.

Если обратиться к истории, то становится очевидным, что не подходит для выделения среднего класса и сословный принцип. Причина в размытости и отсутствии гомогенности в тех характеристиках, которыми наделены члены групп, ведь, к примеру, мало кто будет отрицать, что в сословии торговцев были как богатые, так и разорившиеся индивиды, и их потребление различается разительно.

В дальнейшем повествовании для исключения ситуативности обратим внимание на стратификации тех авторов, которые предложили критерии дифференциации, отличные от сословных статусов и статусных групп.

Следует отметить, что попытки ухода от сословного принципа отнесения людей к определенному классу можно наблюдать в трудах авторов XIX века. Одной из таких является классификация классов индивидов, основанная на сопоставлении принципов получения дохода и отношений к труду. Так, Г. Коул (HenryW. Cole), докладывая о результатах своей работы во второй половине XIX века, в «Великобритании и других цивилизованных сообществах» выделял четыре класса. Приведем ее в полном объеме. К высшему классу относил лиц, получавших доходы без приложения труда (точнее без затрат физических усилий), то есть от собственности. Средний класс составляли те, кто живет профессиональной деятельностью, торговлей и прочими занятиями — люди бизнеса, работающие на себя. Следующий класс составляли те, кто за свою работу получали заработную плату, то есть наемные сотрудники, — причисленные Г. Коулом к «зарплатному классу» (wageclasses). Самый низший класс — беднота, определяемые как люди без четко определяемого источника доходаи являющиеся бременем для государства [11, С. 5]. Учитывая то обстоятельство, что Г. Коулне приписывает авторство себе, можно предположить, что в определенных кругах приведеннаяклассификация воспринималась априорно. Автор, хотя и не акцентировал внимание именно на консьюмеризме, показал, что потребление четко зависит от уровня зарплат.

Другой подход классификации на который хотелось бы обратить внимание, собственно, связан с уровнем потребления. Отбросив привязку именно к термину «средний класс», изучение вопроса его идентификации позволяет прийти к выводу о достаточно раннем происхождении данного подхода. Из документарных источников следует, что уже в 1751 году Джеймс Глен (James Glen), являясь губернатором Южной Каролины, поделил общество на четыре группы в соответствии с их уровнем потребления, назвав в качестве

низшей группы тех, кто обладает прожиточным минимумом — бедные и люди среднего достатка [12, С. 3]. С нарастанием применения маркетинговых технологий данная позиция доведена до приписывания среднему классу определения «человек потребляющий» [9, С. 11]. В дальнейшемисследования консьюмеризма привели к складыванию в общественных науках потребительской парадигмы, что, например, выразилось в формировании потребительских паттернов для различных классов общества, теории праздного класса, теорий элит и др.

Т. Вебленв обозначенной теории праздного класса указал на отличие среднего класса от высшего в сокращенных возможностях демонстративного потребления [13]. Демонстративное потребление среднего класса — это подставное потребление, которое происходит не в результате лености или безделья, присущего реальному праздному классу, а для удовлетворения желания поддержать образ благополучия семейства, однако нередко недостигнутого.

Представители «неовебленского» подхода считают, что в эпоху массового производства границы показного потребления практически стерлись, потому что брендовые товары стали доступны большему кругу людей, в том числе среднему классу. Однако при этом классы не нивелировались, тренды потребления изменились. Например, Элизабет Керрид-Халкетт (Elizabeth Currid-Halkett) в своей книге «Сумма маленьких вещей: теория устремленного класса» 2017 года доказывает, что отличие в потреблении между классами в целом изменилось на качественном уровне. Бывший праздный класс — экономическая элита — сместил свое потребление в сторону приобретения дорогого недоступного другим классам образования, органики, высокотехнологичных товаров. Их потребление перестало быть явно демонстративным, и оно сместилось с исключительно материального на нематериальный уровень [14]. Все это среднему классу, по крайней мере пока, недоступно даже с учетом возможностей кредитования.

Возможно один из наиболее популярных критериев отнесения людей к определенным классам основывается на уровне дохода человека. Именно им определяются возможности потребления и позиционирования человека в обществе, выражающиеся через структуру расходов. В XXI веке различия в потреблении между классами выразились в изменении структуры расходов. Как отмечают некоторые исследователи, например, в американском обществе к настоящему моменту сложилось три тренда. Средний класс стал больше расходовать средств, чем богатый класс, на показное потребление одних и тех же категорий товаров; в структуре расходов среднего класса преобладает доля расходов на показное потребление, тогда как у богатых и бедных подобное не наблюдается; третий тренд связан с замещением у богатого класса показного потребления на скрытое [14, С. 26]. В итоге, можно заключить, что вследствие того, что современный средний класс ориентируется на идеалы высшего, хотя и с некоторым запозданием, его устремления также обратятся к потреблению

продукции, которая не сигнализирует о богатстве и денежном статусе.

Очевидно, что все критериальные подходы идентификации среднего класса можно объединить в группы. Институт социологии РАН предложил следующие обобщения: в западной науке различают два подхода субъективный (принцип «самоидентификации») и объективный (независимо от мнения респондентов) [15, С. 5]. В российской практике, как отмечается в исследовании, популярны четыре подхода. Первый — на основе жизненного стандарта и уровня потребления, второй — идентификационно-психологический, третий подход представляет собой вариации представления среднего класса Э. Гидденса, то есть деление на «новый» и «старый» средние классы в зависимости от профессиональной деятельности, и, наконец, комбинированный подход [15, С. 14-15].

Анализируя критерии выделения среднего класса, очевидным для нас является определение материального состояния в качестве главного. Явно прослеживается конструкция: человек получает доход не важно из какого источника и в какой форме, далее расходует средства по своему усмотрению с учетом или без влияния из вне, формируется структура потребления и сбережения (инвестирования). На всех стадиях главным является фактор денежных ресурсов и их эквивалентов.

На материальной логике, например, посредством анализа уровней дохода населения, построены отчеты Организации Объединенных Наций, Всемирного банка, рейтинговых, консалтинговых агентств и многих иных организаций и обществ, анализирующих классовые стратификации.

Не исключением является и официальные органы власти в нашей стране. В частности, Федеральная служба государственной статистики (РОССТАТ) публикует официальную статистику по блоку «неравенство и бедность». В российской действительности средний класс то растет, то снова падает и в целом зависимость связана с общим состоянием экономики [9].

Рассмотрим долю среднего класса в России на современном этапе.

По различным оценкам в 2017 году для того, чтобы человека можно было причислить к среднему классу, необходимо чтобы средний месячный доход составлял не менее 60,0 тыс. рублей [16]. При обращении к данным, опубликованным на официальном сайте РОССТАТ, за 2017 год в среднем по Российской Федерации уровень денежных доходов в расчете на душу населения составил 31,4 тыс. рублей. При обращении к официальным данным о распределении населения по величине среднедушевых денежных доходов следует, что свыше 60,0 тыс. рублей в 2017 году составлял ежемесячный доход 10,9 % граждан России.

В то же время в соответствии с результатами многочисленных исследований (см., например, Р. Кочхар (R. Kochhar) [17]) доля среднего класса в развитых и многих развивающихся странах в 2017 году колеблется от 44 до 80 %.

Таким образом, расхождение между долей среднего класса в России и за

рубежом значительное. При этом, как отмечают аналитики [18], в нашей стране, начиная с 2012 года доля среднего класса снижается, а текущий ее уровень даже не соответствует значению даже 2009 года (11 %).

Очевидно, что если за классификационный признак принимать во внимание фактор денег, то низкий уровень дохода населения — главный фактор сдерживающий рост потребления немногочисленного среднего класса в России. Последний тезис находит свое подтверждение на примере Китая [см., например, 19, 20]. Перераспределение богатства за счет некабальных механизмов кредитования и поддержка частно-государственных инициатив, наряду с другими факторами, позволили в кратчайшие сроки сформировать средний класс практически с нуля, увеличить его благосостояние. В итоге, средний класс Китая в разрез российской практике, предпочитающего накопление и вывод капитала в, условно говоря, офшоры, применив свои полученные знания, использовав благоприятные возможности для предпринимательства, мультиплицировал рост экономики страны, не в последнюю очередь благодаря нарастанию внутристранового потребления.

Подытоживая еще раз отметим, что средний класс позитивно воспринимается большинством населения — у него нет той негативной окраски что у богатых, но и отсутствуетущербность и неуверенность в будущем бедноты. Средний класс может рационально общаться и понимать как бедных, так и богатых, связывать их нужды. Поэтому расширение и укрепление среднего класса должно быть одним из приоритетов любого общества, стремящегося к развитию.

Литература:

1. Еврипид. Трагедии в двух томах. Т. 1. Перев. с древнегреч. Иннокентия Анненского / Изд. подгот. М. Л. Гаспаров, В. Н. Ярхо, М.: Ладомир, Наука, 1998, 644 с.

2. Городников С. Средний класс и Национальная Реформация / С. Городников, М.: Национальная республика, 2005, 66 с.

3. Рикардо Д. Начала политической экономии и налогового обложения / перевод П. Клюкин, М.: Эксмо, 2016, 1040 с.

4. James Bradshaw (1745). A Scheme to Prevent the Running of Irish Wools to France: And Irish Woollen Goods to Foreign Countries. By Prohibiting the Importation of Spanish Wools Into Ireland,… Humbly Offered to the Consideration of Parliament. By a Merchant of London, Volume 6 / printed for J. Smith, and G. Faulkner, 1745, 48 p.

5. Bank of England official site. Inflation calculator [электронныйресурс] https://www. bankofengland. co. uk/monetary-policy/inflation/inflation-calculator.

6. The National Archives (United Kingdom) official site. Calculate purchasing power [электронныйресурс] http://www.nationalarchives.gov.uk/currency-converter/#currency-result.

7. Lawrence J. The middle Class: A History / J. Lawrence, Hachette UK,

Biography & Autobiography, 2010, 704 p.

8. Средний класс в современной России: 10 лет спустя. Аналитический доклад / под научн. ред. Н. Н. Никса, М.: Сетевой научный журнал «Вестник Института социологии, 2014, 222 с. [электронный ресурс] https://www. hse. ru/data/2016/01/22/1137785882/full. pdf.

9. Тихонова Н. Е. Средний класс: теория и реальность / Н. Е. Тихонова, С. В. Мареева, М.: Альфа-М, 2009, 320 с.

10. Standing G. The Precariat: The New Dangerous Class / G. Standing, A&C Black, 2011, 208 p.

11. Cole H. The Middle Classes and the Borough Franchise / Henry W. Cole, London: Longmans, Green, Reader, and Dyer, 1866, 86 p.

12. Goloboy J. L. Charleston and the Emergence of Middle-class Culture in the Revolutionary Era / Jennifer L. Goloboy, University of Georgia Press, 2016, 197 p.

13. Торстейн Веблен. Теория праздного класса / пер. с англ. С. Д. Сорокиной, М.: Прогресс, 1984, 183 с.

14. Currid-Halkett E. The Sum of Small Things: A Theory of the Aspirational Class / E. Currid-Halkett, Princeton University Press, 2017, 272 p.

15. Средний класс в современной России / отв. ред. М. К. Горшков, Н. Е. Тихонова; Ин-т социологии РАН, М.: 2008, 320 с.

16. Копалкина Е. От 60 до 120: сколько зарабатывает средний класс в России / Е. Копалкина, Ю. Старостика [электронный ресурс] https://www. rbc. ru/economics/18/06/2018/5b27bf829a794710796bbfe5.

17. Kochhar R. Through an American lens, Western Europe's middle classes appear smaller / R. Kochhar, P. Research Center, June 5, 2017 [электронныйресурс] https://www. pewresearch. org/fact-tank/2017/06/05/through-an-american-lens-western-europes-middle-classes-appear-smaller/.

18. Борисов А. Средний класс, его зарплата, образование и недвижимость — критерии успеха 2018 / А. Борисов, Reconomica, 2017 [электронный ресурс] https://reconomica. ru.

19. Ren H. The Middle Class in Neoliberal China: Governing Risk, Life-Building, and Themed Spaces / H. Ren, Routledge, 2013, 192 p.

20. Jaffrelot C. Patterns of Middle Class Consumption in India and China / C. Jaffrelot, Peter van der Veer, SAGE Publications India, 2008, 308 p.

Prokofeva G. P.,
candidate of philosophical sciences, associate professor, Far Eastern State Transport University, Khabarovsk

ProkofevA. A.,
associate professor at the department of finance and accounting, Far Eastern State Transport University, Khabarovsk

THE ROLE OF THE MIDDLE CLASS IN THE CONSUMPTION PROCESS

Annotation. The study is based on the historical analysis of the formation and development of the middle class in the modern era. The paper presents the understanding of the middle class from the point of view of representatives of various socio-economic areas, which are presented with an emphasis on the characteristics of consumption inherent to middle class. The leading role of the middle class in ensuring the maintenance of consumer trends in the modern world is shown. An attempt is made to identify the mechanisms that constrain the growth of consumption of products by the middle class in modern Russia. The results of the work are summarized, prospects for the development of consumption of products by the middle class of Russian society are formulated.

Key words: classes, middle class, consumption, status, society.

References:

1. Evripid. Tragedii v dvuhtomah. T. 1. Perev. sdrevnegrech. InnokentiyaAnnenskogo / Izd. podgot. M. L. Gasparov, V. N. YArho, M.: Ladomir, Nauka, 1998, 644 s.
2. Gorodnikov S. SrednijklassiNacional'nayaReformaciya / S. Gorodnikov, M.: Nacional'nayarespublika, 2005, 66 s.
3. Rikardo D. Nachalapoliticheskojekonomiiinalogovogooblozheniya / perevod P. Klyukin, M.: Eksmo, 2016, 1040 s.
4. James Bradshaw (1745). A Scheme to Prevent the Running of Irish Wools to France: And Irish Woollen Goods to Foreign Countries. By Prohibiting the Importation of Spanish Wools Into Ireland,… Humbly Offered to the Consideration of Parliament. By a Merchant of London, Volume 6 / printed for J. Smith, and G. Faulkner, 1745, 48 p.
5. Bank of England official site. Inflation calculator [электронныйресурс] https://www. bankofengland. co. uk/monetary-policy/inflation/inflation-calculator.
6. The National Archives (United Kingdom) official site. Calculate purchasing power [электронныйресурс] http://www. nationalarchives. gov. uk/currency-converter/#currency-result.
7. Lawrence J. The middle Class: A History / J. Lawrence, Hachette UK, Biography & Autobiography, 2010, 704 p.
8. Srednijklass v sovremennojRossii: 10 let spustya. Analiticheskijdoklad / pod nauchn. red. N. N. Niksa, M.: Setevojnauchnyjzhurnal «VestnikInstitutasociologii, 2014, 222 s. [elektronnyjresurs] https://www. hse. ru/data/2016/01/22/1137785882/full. pdf.
9. Tihonova N. E. Srednijklass: teoriyaireal'nost' / N. E. Tihonova, S. V. Mareeva, M.: Al'fa M, 2009, 320 s.
10. Standing G. The Precariat: The New Dangerous Class / G. Standing, A&C Black, 2011, 208 p.
11. Cole H. The Middle Classes and the Borough Franchise / Henry W. Cole, London: Longmans, Green, Reader, and Dyer, 1866, 86 p.
12. Goloboy J. L. Charleston and the Emergence of Middle-class Culture in the Revolutionary Era / Jennifer L. Goloboy, University of Georgia Press, 2016, 197 p.
13. Torstejn Veblen. Teoriyaprazdnogoklassa / per. s angl. S. D. Sorokinoj, M.: Progress, 1984, 183 s.

14. Currid-Halkett E. The Sum of Small Things: A Theory of the Aspirational Class / E. Currid-Halkett, Princeton University Press, 2017, 272 p.

15. Srednijklass v sovremennojRossii / otv. red. M. K. Gorshkov, N. E. Tihonova; In-t sociologii RAN, M.: 2008, 320 s.

16. KopalkinaE. Ot 60 do 120: skol'kozarabatyvaetsrednijklass v Rossii / E. Kopalkina, YU. Starostika [elektronnyjresurs] https://www. rbc. ru/economics/18/06/2018/5b27bf829a794710796bbfe5.

17. Kochhar R. Through an American lens, Western Europe's middle classes appear smaller / R. Kochhar, P. Research Center, June 5, 2017 [электронныйресурс] https://www. pewresearch. org/fact-tank/2017/06/05/through-an-american-lens-western-europes-middle-classes-appear-smaller/.

18. Borisov A. Srednijklass, ego zarplata, obrazovanieinedvizhimost' — kriteriiuspekha 2018 / A. Borisov, Reconomica, 2017 [elektronnyjresurs] https://reconomica. ru.

19. Ren H. The Middle Class in Neoliberal China: Governing Risk, Life-Building, and Themed Spaces / H. Ren, Routledge, 2013, 192 p.

20. Jaffrelot C. Patterns of Middle Class Consumption in India and China / C. Jaffrelot, Peter van der Veer, SAGE Publications India, 2008, 308 p.

УДК 39.543

Талынев В. Е.,
ФГКОУ ВО Воронежский институт МВД России, г. Воронеж
д. социол. н., доцент, профессор кафедры
социально-гуманитарных дисциплин

Шульженко Н. В.,
Хабаровский институт инфокоммуникаций (филиал)
ФГБОУ ВО «Сибирского государственного университета
телекоммуникаций и информатики», г. Хабаровск
к. социол. н., доцент

Савицкий Н. М.,
ФГКОУ ВО Воронежский институт МВД России, г. Воронеж
к. и. н., начальник кафедры социально-гуманитарных дисциплин

К ВОПРОСУ О ЗНАЧЕНИИ КАЗАЧЬИХ ВОЙСК В ОХРАНЕ ГОСУДАРСТВЕННОЙ ГРАНИЦЫ РОССИЙСКОЙ ИМПЕРИИ (СОЦИАЛЬНО-ПОЛИТИЧЕСКИЙ АСПЕКТ)

> Оставлять этот край без внимания было бы проявлением громадной государственной расточительности. Восток вернулся, и если мы не воспользуемся этими богатствами, то возьмут их другие.
>
> Пётр Столыпин

Аннотация. В исследовании представлены и проанализированы некоторые социально-политические и военные аспекты формирования пограничной охраны на Дальнем Востоке и Забайкалье. Рассмотрены процессы заселения и освоения новых территорий после Пекинского и Айгунского договоров между Китаем и Российской Империей. Уделено внимание казачьим войскам, которые играли основную роль в создании системы охраны государственной границы.

Ключевые слова: Дальний Восток и Забайкалье; государственные акты по созданию охраны государственной границы на востоке Российской империи.

Стремительный XXI век ознаменовал возникновение новых геополитических вызовов, Дальний Восток снова превращается в арену скрытого противостояния России с мировыми державами, и, прежде всего, с США, Китаем и Японией. Данное противостояние проходит по многим направлениям и в него вовлечены практически все сферы жизнедеятельности современного общества — экономическая, политическая, культурная,

идеологическая и др. Подобным образом ведущие державы стремятся включить Дальний Восток в сферу своего влияния, получить доступ к его ресурсам и плацдарм для дальнейшей экспансии в Сибирь, что неминуемо приведет к существенному ослаблению России.

Вместе со сложной геополитической ситуацией в регионе усугубляются и внутренние социально-экономические проблемы на фоне стремительного сокращения населения во всех административных субъектах дальневосточного региона из-за масштабной миграции в другие, более благоприятные в климатическом и бытовом отношении, районы [7, с. 4]. Следовательно: «задача социально-экономического развития Дальнего Востока и закрепления населения — не региональная проблема, решение его проблем — общегосударственная задача — это проблема быть или не быть целостности России в условиях, когда Россия не может жить без Дальнего Востока». [24, 27].

Вот поэтому мы и обращаемся к славному историческому прошлому нашей великой Родины — имя которой — РОССИЯ.

Одной из этих исторических страниц — является история охраны границы и связанные с нею люди — казаки.

Казачество — уникальное явление, поскольку является порождением русской истории, и только ему присуще, и только в нём сохраняется. Казаки сыграли немалую роль в политической жизни страны, в том числе, в деле по охране границ Российской империи. Они были как бы посланниками великой державы, проводниками русской культуры. Также, казачество сыграло огромную роль в открытии, а затем и хозяйственном освоении новых земель [1, 2, 5, 14, 19, 22, 56, 57].

История же казачества Сибири, Забайкалья и Дальнего Востока — составная часть не только данного сословия, но и составная часть всего российского народа и истории всей российской государственности. Хронологически дореволюционная история местных казачьих войск охватывает немногим менее трех веков. Начальная грань — 40-е гг. XVII века, т. е. к первым появлениям казакам-землепроходцам и следовавшими за ними «пашенных» крестьян. Конечная грань — октябрь 1917 г., когда социалистическая революция в России ликвидировала сословную структуру населения страны [1, 17, 19, 25, 46, 47].

В то же время — это и военная история России — история строительства системы и способов охраны государственной границы на отдаленных территориях Российской Империи. Процесс формирования государственной границы в Сибири, частью которой являлись Забайкалье и Дальний Восток, происходил в течение длительного времени: от похода казаков во главе с атаманом Ермаком (1532-1585) до подписания договоров России с Китаем в середине XIX в. [2, 3, 4, 5, 8, 9, 21, 41, 42].

После заключения Нерчинского («Нерчинский трактат» — 27.08.(6.09.) 1689) — итог знаменитых «Албазинских сидений») и Кяхтинского (21.10.(1.11.) 1727) — об установлении границ между Российской империей и Китаем в

районе захваченным маньчжурами в 1691 г. Северной Монголии и о русско-китайской торговле) договоров русские люди отступили с амурских берегов в степи Забайкалья [12, с. 84—91; 26, с. 40—42]. Но охрана границы не прекращалась никогда. Уже в 1701 г. последовало указание Петра I (1672—1725): «… в Нерчинске в казачью службу верстать детей и родственников, казачьих и ссыльных невольников» [30]. С этого времени в регионе началось строительство более совершенных в инженерном и военно-административном плане линий пограничных укреплений охраняемых казаками [4, 11, 23, 29, 50, 53, 58, 59, 60].

Необходимость в создании пограничной казачьей линии возникла после заключения Буриинского («Буриинский трактат» от 20 (31) августа 1720г., Данный договор определил прохождение российско-китайской границы по тем моментам, которые не были определены Нерчинским договором 1689 г.) и Кяхтинского (от 21 октября (1 ноября) 1727 г. договор о разграничении и торговле между Российской империей и империей Цин) договоров. Во второй четверти XVIII в. (1733—1736 и 1737—1739 гг.) были изданы указы императора «О наборе из Сибирских дворян и казаков одного полка для зашищения Сибирской границы от неприятельских набегов» [34].

В состав учреждённого на границе Троицко-Савского управления входили два забайкальских отделения: Цурухайтуевское и Харацайское. Здесь несли пограничную службу русские, буряты и эвенки. Во второй половине XVIII века были образованы тунгусский пятисотенный конный казачий полк и четыре бурятских конных казачьих полка шестисотенного состава [12, с. 137—138].

В первой половине XIX века были внесены некоторые изменения в организацию пограничных казаков. В 1810 г. вышел указ «О преобразовании Сибирских городовых казаков, находящихся на Китайской границе» [35].

В 1822 г. был принят «Устав о Сибирских городовых казаках в составе полков и о станичных казаках; штаты, к оному относящиеся» [49]. Согласно ему было образовано семь полков городовых казаков: Тобольский, Сибирский, Томский, Енисейский, Иркутский, Забайкальский и Якутский. В некоторых полках состояли ещё отдельные команды. Например, в Якутском полку — Охотская и Гижигинская команды. Кроме того, на Камчатке существовала отдельная, не входившая ни в какой полк, Камчатская городская казачья команда.

Одновременно было осуществлено переустройство казаков военного ведомства. Была создана новая организация — Китайской пограничной линии. Указом императора Александра — I (1777—1825) от 22 июля 1822 г. [38], пограничная Китайская линия была разделена на три пограничных отделения: Цурухайтуевское, Харацайское и Тункинское, с подчинением каждого отделения пограничному приставу (дистанционному начальнику), назначавшемуся из русских казачьих чиновников. Общее управление пограничной линией было предоставлено Троицко-Савскому пограничному управлению на правах войсковой канцелярии. В состав пограничной стражи,

кроме 8 сотен и одной конной команды Забайкальских казаков, состояли 4 бурятских шестисотенных полка и 1 тунгусский полк, переформированный из бывшей пятисотенной команды. Другие жители, проживавшие вблизи границы, были оставлены в ведении губернских властей [52, с. 181].

После преобразований 1822 г. казачество Сибири представляло собой достаточно внушительную и организованную войсковую организацию. В 30—40-е гг. XIX в. вопрос об устройстве казаков на пограничной линии неоднократно поднимался в правительстве генерал-губернаторами Восточной Сибири [52, с. 252—254]. Однако коренные изменения в устройстве казаков произошли после снятия с данной должности генерал-лейтенанта Вильгельма Яковлевича Руперта (1787—1849) и заменой его в 1847 г. на генерал-майора Николая Николаевича Муравьева-Амурского (1809—1881).

Казачьи войска на российском Дальнем Востоке формировались только на основании решений правительства Российской Империи. 17 марта 1851 г. был издан указ о создании Забайкальского казачьего войска [8; 13; 14; 31, 57]. В «Положении о Забайкальском казачьем войске» указывалось, что: «… Пограничные казаки в Иркутской губернии принимают название Забайкальского казачьего войска…. На обязанность Забайкальского казачьего войска возлагается: 1). Охранение Китайской границы, содержание по оной караулов и разъездов…» [31].

В середине 50-х гг. XIX в. началось переселение забайкальских казаков на Амур и Уссури. К концу 1858 г. на Амур и Уссури было переселено из Забайкальского казачьего войска несколько конных и пеших сотен казаков, из которых были образованы конная казачья бригада и два пеших батальона. Указом императора от 29 декабря 1858 г. было образовано Амурское казачье войско [13, 14, 32, 57, 59, 60]. Утверждённое 1 июня 1860 г. Положение об Амурском казачьем войске возложило на него обязанность охраны юго-восточного участка российской границы.

26 июня 1889 г. император утвердил решение Государственного Совета о выделении казачьего населения Уссурийского полубатальона из состава Амурского казачьего войска и образовании отдельного Уссурийского казачьего войска [13, 14, 38, 55, 57].

Первый Приамурский генерал-губернатор Андрей Николаевич Корф (1884—1893 гг.) высказывал мнение: «Не следует откладывать окончательное наделение Амурского и Уссурийского казачьих войск землёй, избегая чрезполосицу и стремясь для охраны границы возможно гуще заселить пограничную полосу казаками…» [54].

Новый Приамурский генерал-губернатор генерал-лейтенант Сергей Михайлович Духовской (1838—1901) в 1894 г. также высказывал мнение о том, что: «… для надёжной охраны государственной границы необходимо увеличить число казачьих войск в крае…» [54].

С. М. Духовской предполагал необходимость усиления Уссурийского казачьего войска путем: «…приселения к нему казачьих семейств из других

казачьих войск с целью создать вдоль границы надёжную кордонную линию вооружённого и умеющего владеть оружием населения, для охраны от китайских разбойничьих шаек строящейся Уссурийской железной дороги, так как целые участки границы, в близи которой прокладывалась дорога, были со стороны Манчжурии совершенно открыты» [54].

Вопрос о переселении казачьих семейств рассматривался в правительстве и, в конечном счете, был разрешён. Первые переселенцы прибыли в Приморскую область в 1895 и 1896 гг., а затем переселение с перерывами длилось до 1902 г. Например: «…Всего за 5 лет, с 1895 по 1899 на Дальний Восток (только в Уссурийское казачье войско прибыло 5419 чел. Из Донского, Оренбургского и Забайкальского казачьих войск) [5, 15, 40, 41, 48, 52].

В отчёте Приамурского генерал-губернатора Павла Фёдоровича Унтербергера (1842—1921) императору за 1906 и 1907 гг. указывалось: «…Вопрос об усилении Приамурских казачьих войск и заселении казаками пограничной с Маньчжурией полосы имеет столь важное государственное значение, что необходимо воспользоваться означенным стремлением, и предоставлением соответственных льгот, приохотить переселенцев ещё более к переходу в казачество…» [39].

В 1909 г. Приамурский генерал-губернатор П. Ф. Унтербергер писал: «Пограничную полосу следует исключительно заселять казаками, создавая тем оплот и охрану крестьянского населения от хунхузских шаек, гнездящихся в прилегающих к нашей границе районах Маньчжурии. Чем посёлки эти будут многолюднее, тем надёжнее будет охрана границы» [54]. При этом генерал-губернатор приводил доводы в пользу того, что содержание казачьей конницы в денежном отношении обходится дешевле регулярной кавалерии. «Для сравнения возьмём полк драгун и полк казаков в шестисотенном составе в военное время. При этом в мирное время придётся содержать регулярный полк в полном составе, а в казачьем — лишь две первоочередных сотни, остальные же четыре сотни будут находиться на льготе» [54] — писал П. Ф. Унтербергер.

В целях усиления охраны северного участка Уссурийской железной дороги в 1895 и 1896 гг. по нижнему течению Уссури было поселено дополнительно 64 семьи из станиц 3 отдела Забайкальского казачьего войска. В 1896 г. в Приморский край прибыло 50 семей из Донского и столько же из Оренбургского казачьего войска [49, 50].

С 1895 по 1901 гг. в Приамурский край переселилось 936 казачьих семей. По войскам переселенцы распределялись следующим образом: из Донского казачьего войска переселилось 338 семей, Кубанского — 213, Терского — 16, Уральского –306, Забайкальского — 62 семьи. В 1902 г. в Уссурийское войско было переселено 50 семей из различных казачьих войск: из Терского — 10 семей, Оренбургского — 30 семей, Уральского — 10 семей. В Амурское казачье войско тогда же было переселено из Кубанского войска 90 семей [54].

Таким образом, из кратко рассмотренной нами проблемы мы можем констатировать следующее.

1. На протяжении всего исследуемого периода государственные властные структуры рассматривали казачество, прежде всего, как часть вооруженных сил страны и как военнообязанное население, несущее воинскую службу и формирующее иррегулярные строевые части. В связи с таким односторонним пониманием казачества, государственная политика в отношении его дальневосточных представителей в основном проходила в одном русле — она была направлена на достижение сугубо военных целей, и поэтому именно Военное министерство, а также Восточно-Сибирский и Приамурский генерал-губернаторы, были основными проводниками политики государства.

2. Государство было заинтересовано в создании в регионе мощной военной силы, которая позволила бы защитить интересы Российской империи на этой восточной окраине, и могла бы стать основой обороны региона в потенциальном военном противостоянии со странами Европы, США, Японией или Китаем.

3. Одновременно с этим, государство рассматривало казачество и как эффективную колонизационную силу, поэтому хозяйственное освоение края и усиление его производственного потенциала также ставились перед казаками в качестве одной из задач, которая, тем не менее, очевидно уступала военным целям и играла второстепенную и даже подчиненную роль.

4. При этом также государство решало и идеологические вопросы — в сознании казачества формировались такие устойчивые морально-ценностные установки как: законопослушание, верность долгу, присяге, честное служение Отечеству и государю. Выражаясь словами князя А. И. Барятинского (1815—1879) — для казаков живших и служивших на границе, правилом жизни было: «Высшая честь, которая может быть оказана русскому — доблестно служить России! [43, с. 155].

Литература:

1. Агафонов О. На службе России: [казачество] // Родина. — 2004. — № 5. — С. 17–21.

2. Алмазов Б. А. Военная история казачества. — М.: Яуза: Эксмо, 2008. — 480 с.

3. Бобов Ю. В. Подготовка воинских чинов для охраны границы Российской империи: 1827–1893 гг.: дис…. канд. ист. наук. — М.: Воен. ун-т, 2007. — 341 с.

4. Василенко А. И. Пограничная деятельность в России: теория, практика и тенденции развития, конец XIX—XX вв.: дис…. докт. ист. наук. — М.: Акад. Федер. погранич. службы РФ, 2001. — 428 с.

5. Военная энциклопедия. Т. 1—18 / под ред. полк. В. Ф. Новицкого [и др.]. — Т. 10: Елизавета Петровна — Инициатива. — Санкт-Петербург; Т-во И. Сытина, 1912. — С. 323—642, [6] с.: ил., карт.; 27 л. ил., карт.

6. Высотенко А. В. Исторический опыт обеспечения безопасности государственной границы Российской Империи отдельным корпусом пограничной стражи: дис…. канд. ист. наук. — М.: МГПУ, 2004. — 284 с.

7. Голик А. А. Государственная политика России в отношении дальневосточного казачества в 1851—1917 гг.: дис…. канд. ист. наук. — СПб: СПбГУ, 2015. — 209 с.: ил.

8. Голято В. Н. Забайкальское казачье войско в военной политике России в середине XIX — начале XX в.: дис…. канд. ист. наук. — Иркутск: Иркут. гос. ун-т, 2007. — 251 с.: ил.

9. Гордеев А. А. История казачества. — М.: Вече, 2006. — 640 с. — (Историческая литература).

10. Ежуков Е. Л. Становление и развитие пограничной охраны России (XV — начало XX вв.): науч.-практ. пособие. — М.: Граница, 1991. — 284 с.

11. Иванин М. О пограничных линиях России // Инж. журн. — 1863. — № 1. — С. 80–115.

12. История Дальнего Востока СССР в эпоху феодализма и капитализма (XVII в. — февраль 1917 г.) / [А. Р. Артемьев, Л. И. Галлямова, Л. Я. Иващенко и др.]; отв. ред. А. И. Крушанов; [АН СССР, Дальневост. отд-ние, Ин-т истории, археологии и этнографии народов Дальнего Востока]. — М.: Наука, 1991. — 469, [1] с.: ил.

13. История казачества Азиатской России. В 3-х т. / [Рос. АН, Урал. отд-ние, Ин-т истории и археологии]; гл. ред. В. В. Алексеев. Т. 1. XVI — первая половина XIX в. / редкол.: Н. А. Миненко (отв. ред.) и др. — Екатеринбург: НИСО Уро РАН, 1995. — 316, [1] с.

14. Казачество России: прошлое и настоящее: библиогр. указ. / сост. М. Н. Урусова, М. М. Самко, О. Г. Кочеткова. — Волгоград: ВолГАУ, ГБУК «Волгоградская ОУНБ им. М. Горького», 2012. — 255 с.

15. Казачья колонизация Приамурского края. — Санкт-Петербург: Канцелярия Ком. министров, 1902. — 267 с.

16. Клементьев В. В. Военное ведомство в охране границ Российской империи: монография. — М.: Акад. Федер. погран. службы РФ, 2002. — 190 с.

17. Коваленко А. И. Казачество восточных окраин России в XIX — начале XX вв.: культурно-исторический аспект: дис. … д-ра ист. наук. — Владивосток: ИИАНЭДВ ДВО РАН, 2009. — 540 с.

18. Коваленок А. И. Роль казачества в укреплении границы России с Монголией и Китаем в XVIII — первой половине XIX в. // Проблемы Дальнего Востока, 2009. — № 3. — С. 110–118.

19. Коневиченко И. Л. Казачество в правовом пространстве России: история и современность: монография. — СПб: ГУАП, 2016. — 130 с.

20. Ляпустин С. Н. Роль и место казачества Дальнего Востока в борьбе с контрабандой на Дальнем Востоке России // Культура казачества и нац. язык. — 2016. — № 15. — С. 63–73.

21. Макарова Р. В. Внешняя политика России на Дальнем Востоке: Вторая половина XVIII в. — 60-е гг. XIX в.. — М.: МГИАИ, 1974. — 117 с.

22. Мамонтов В. Ф. История казачества России. Т. 1. — Екатеринбург; Челябинск: Ин-т гуманитар. исслед., 1995. — 237 с.

23. Минаев А. В. Правовые аспекты охраны государственной границы России в конце XIX — начале XX в. // Электронные учебники по экономике и праву. [Электронный ресурс] — URL: http://www.konspekt.biz/index.php?text=53506.

24. Мотрич Е. Л. Демографические и миграционные процессы на Дальнем Востоке России [Электронный ресурс] // Материалы Пятого Дальневосточного международного экономического форума (4—5 октября 2011г., г. Хабаровск). — URL: http://assoc.khv.gov.ru/regions/information/demographic-migration-processes.

25. Муратов С. Р. На страже рубежей Сибири // Национальные культуры региона: науч.-метод. и репертуарно-информ. альм. — Тюмень, 2007. — Вып. XVI. — С. 32–46.

26. Мясников В. С. Договорными статьями утвердили (дипломатическая история русско-китайской границы XVII–XX вв.). — Хабаровск: Хабар. краев. тип., 1997. — 544 с.

27. Окул И. И. Политика заселения Дальнего Востока и миграционное движение его населения (история вопроса) // Демографическое развитие Дальнего Востока и формирование его трудового потенциала. — Владивосток, 1991. — С. 113—119.

28. Охрана границы в XIX и начале XX века // Погранец. Всесоюзный форум пограничников. [Электронный ресурс] — Режим доступа: http://pogranec.ru/showthread.php.

29. Плеханов А. А., Плеханов А. М. Отдельный корпус пограничной стражи императорской России (1893—1917): ист. очерк. — М.: «Граница», 2003 (ГУП Чехов. полигр. комб.). — 287 с.

30. Полное собрание законов Российской Империи (далее: ПСЗ РИ). Т. IV. Ст. 1822.

31. Положение о Забайкальском казачьем войске. — Санкт-Петербург: Тип. Департамента воен. поселений, 1851. — 77 с.

32. Положение об Амурском казачьем войске. — Санкт-Петербург: Тип. Департамента воен. поселений, 1860. — 218 с.

33. ПСЗ РИ. Т. XXVI, № 25039.

34. ПСЗ РИ. Т. X. № 701, № 7261.

35. ПСЗ РИ. Т. XXXI. № 24331

36. ПСЗ РИ. Т. XXXIII. № 33988.

37. ПСЗ РИ. Т. XXXVIII. № 29331

38. ПСЗ РИ. Т. Собр. 3-е. Т. IX. № 29125.

39. Российский государственный архив Дальнего Востока (Далее — РГИА ДВ). Ф. 1290. Оп. 1. Д. 15. Л. 58.

40. РГИА ДВ. Ф. 1290. Оп. 4. Д. 755. Л. 295.

41. РГИА ДВ. Ф. 98. Оп. 1. Д. 133. Л. 7.

42. Ремнёв А. Россия Дальнего Востока. Имперская география власти XIX — начала XX веков: Монография. — Омск: Изд-во Омск. гос. ун-та, 2004. — 552 с.

43. Российский патриотизм: истоки, содержание и воспитание в современных условиях: учебное пособие / А. Н. Вырщиков [и др.]; под общ. ред. А. К. Быкова и В. И. Лутовникова. — М.: Планета, 2010. — 336 с.

44. Рыбаковский Л. Л. Население Дальнего Востока за 150 лет. — М.: Наука, 1990. — 167 с.

45. Рыбаковский Л. Л. Нелегальная миграция в приграничных районах Дальнего Востока: история, современность и последствия / Л. Л. Рыбаковский, О. Д. Захарова, В. В. Миндагулов. — М.: ИСПИРАН, 1994. — 40 с.

46. Рябов Н. И. Очерки истории русского Дальнего Востока (XVII — начало XX века) / Н. И. Рябов, М. Г. Штейн. — Хабаровск: Хабар. кн. изд-во, 1958. — 175 с.

47. Сафронов Ф. Г. Русские на Северо-Востоке Азии в XVII — середине XIX вв. — М.: Наука, 1979. — 260 с.

48. Сергеев Ю. А. Потому казаки и были непобедимы [Электронный ресурс] / Ю. А. Сергеев; беседовала И. Ушакова // Столетие: информ. — аналит. изд. фонда «Историческая перспектива», 2018. [Электронный ресурс] — URL: http://www.stoletie.ru/obschestvo/jurij_sergejev_poetomu_kazaki_i_byli_nepobedimy__530. htm.

49. Сергеев О. И. Казачество на русском Дальнем Востоке в XVII—XIX вв. — М.: Наука, 1983. — 128 с.

50. Сергеев О. И. Переселение казаков из европейской России на Дальний Восток морским путём / О. И. Сергеев // Вологдинские чтения, 2007. — № 62 (1). — С. 10-17.

51. Симонов П. Сибирские казаки на китайской границе // Воен. сб., 1892. — № 8. — С. 357—374.

52. Смирнов Н. Н. Забайкальские казаки в системе взаимоотношений России с Китаем и Монголией: дис…. канд. ист. наук. — Волгоград: ВГПУ, 1996. — 325 с.

53. Столетие Военного министерства. 1802—1902. Т. 11. Ч. 1.: Главное управление казачьих войск: ист. очерк / сост. подполк. А. И. Никольский [и др.]; гл. ред. ген. — лейт. Д. А. Скалон. — Санкт-Петербург: тип. т-ва М. О. Вольф, 1902. — [6], XII, II, 900 с., [58] л. ил.

54. Ульянич А. М. Исторические аспекты пограничного и таможенного контроля на границе Российской империи в 1721–1917 гг.: автореф. дис. … канд. ист. наук. — М.: РУДН, 2010. — 28 с.

55. Унтербергер П. Ф. Приамурский край. 1906–1910 гг.: очерк. — Санкт-Петербург: тип. В. Ф. Киршбаума (отд-ние), 1912. — [2], XIV, 428, 54 с.

56. Уссурийское казачье войско: история и современность (к 110-й годовщине образования УКВ) / сост. В. Д. Иванов, О. С. Сергеев. — Владивосток: Уссур. казачье войско: Ин-т истории, археологии и этнографии народов Дал. Востока ДВО РАН, 1999. — 120 с.: ил., табл.

57. Шабаров Е. В. Казачество. Путь воинов христовых. — М.: Алгоритм, 2006. — 688 с. — (Адмирал).

58. Шенк В. К. Казачьи войска: хроники гвардейских казачьих частей помещены в книге Императорская Гвардия: справочная книжка Императорской Главной Квартиры / под ред. В. К. Шенк; сост. В. Х. Казин. — Тип. В. Д. Смирнова, 1912. — 462 с.

59. Шпак А. Н. Создание и совершенствование системы защиты и охраны государственной границы в Российской империи (1721–1893 гг.): дис. … канд. ист. наук. — М.: Пограничная академия ФСБ России, 2006. — 209 с.

60. Юхов С. А. Взаимодействие ведомств в защите государственной границы Российской империи: дис. … канд. ист. наук. — М.: МГПУ, 2001. — 215 с.

Talynyov V. Ye.,
doctor of sociological Sciences, associate professor professor of chair of social-humanitarian disciplines, Voronezh Institute of MIA of Russia, Voronezh

Shulzhenko N. V.,
candidate of social Sciences, associate professor, Habarovsk Institute infocommunication (branch) «Siberian state University of telecommunications and Informatics», Khabarovsk

Savitsky N. M.,
candidate of historical Sciences, head of department of social and humanitarian disciplines

ON THE ISSUE OF THE IMPORTANCE OF COSSACK TROOPS IN THE PROTECTION OF THE STATE BORDER OF THE RUSSIAN EMPIRE (SOCIO-POLITICAL ASPECT)

> To leave this region without attention would be a manifestation of enormous state wastefulness. The East has returned, and if we do not take advantage of these riches, others will take them.
> Peter Stolypin

Annotation. The study presents and analyzes some socio-political and military aspects of the formation of the border guard in the far East and Transbaikalia. The processes of settlement and development of new territories after the Beijing and Aigun agreements between China and the Russian Empire are considered. Attention is paid to the Cossack waxes, which played a major role in the creation of the system of protection of the state border.

Key words: the far East and Transbaikalia; state acts on creation of protection of the state border in the East of the Russian Empire.

References:

1. Agafonov O. In the service of Russia: [Cossacks] // homeland. — 2004. — № 5. — P. 17—21.

2. Almazov B. A. Military history of the Cossacks / B. A. Almazov. — Moscow: Yauza: Eksmo, 2008. 480 PP.

3. Training of military ranks to protect the border of the Russian Empire: 1827-1893 gg.:

dis…. kand. east. Sciences / Yu. V. Bobov. — Moscow: Military. UN-t, 2007. — 341 p.

4. Vasilenko A. I. Border activities in Russia: theory, practice and development trends, end of XIX–XX centuries: dis…. doctor. east. Sciences / A. I. Vasilenko. — Moscow: Akad. Fader. borderline. service of the Russian Federation, 2001. — 428 p.

5. Military encyclopedia. T. 1-18, ed. by regiment. V. F. Novitsky [and others]. — Vol. 10: Elizabeth Petrovna — Initiative. — St. Petersburg; T-in I. Sytina, 1912. — P. 323-642, [6] p.: Il., cart.; 27 l. Il., cart.

6. Vysotenko A. V. Historical experience of ensuring the security of the state border of the Russian Empire by a separate corps of border guards: dis…. kand. east. Sciences / A. V. Vysochenko. — Moscow: Moscow state pedagogical University, 2004. — 284 p.

7. Golik A. A. the State policy of Russia concerning the far East Cossacks in 1851-1917: dis…. kand. east. Sciences / A. A. Golik. — SPb: Spbgup, 2015. — 209 p.: Il.

8. Goleta V. N. The Transbaikalian Cossack army in the military policy of Russia in the middle of the XIX — beginning of XX centuries: dis…. kand. east. Sciences / V. N. Gelato. — Irkutsk: Irkut. state UN-t, 2007. — 251 p.: Il.

9. Gordeev A. A. History of Cossacks / A. A. Gordeev. — Moscow: Veche, 2006. — 640 p. — (Historical literature).

10. Erukov E. L. Formation and development of the border guard of Russia (XV — early XX centuries)]. — prakt. the allowance / E. L. Iakov. — Moscow: Border, 1991. — 284 p.

11. Ivanin M. On the border lines of Russia / M. Ivanin // Eng. journal. — 1863. — № 1. — P. 80-115.

12. History of the Far East of the USSR in the era of feudalism and capitalism (XVII century — February 1917) / [R. A. Artemyev, L. I. gallyamova, L. Y. Ivashchenko et al.]; ed. ed. A. I. Krushanov; [USSR Academy of Sciences, far East. separation, In-t history, archeology and Ethnography of the peoples of the Far East]. — Moscow: Science, 1991. — 469, [1] p.: Il.

13. History of the Cossacks of Asian Russia. In 3 — s camping on / [Grew. Academy of Sciences, Ural. otd-nie, In-t istorii I arkheologii]; ed. by V. V. Alekseev vol.1. XVI — the first half of the XIX century. / redkol.: N. A. Minenko (resp. ed.) and others — Yekaterinburg: NISO Uro ran, 1995. — 316, [1] p.

14. Cossacks of Russia: past and present: Bibliogr. decree. / comp. M. N. Urusova, M. M. Samko, O. G. Kochetkova. — Volgograd: Walgau, state cultural institution «Volgograd regional universal scientific library im. M. Gorky», 2012. — 255 c.

15. Cossack colonization of the Amur region. — St. Petersburg: Office Of Com. Ministers, 1902. — 267 p.

16. Clementyev V. V. Military Department in protection of borders of the Russian Empire: monograph / V. V. Clementyev. — Moscow: Akad. Fader. borderline. service of the Russian Federation, 2002. 190 p.

17. Kovalenko A. I. Cossacks of the Eastern outskirts of Russia in XIX — early XX centuries: cultural and historical aspect: dis…. d-RA ist. Sciences / A. I. Kovalenko. — Vladivostok: DVO ran IANAD, 2009. — 540 p.

18. The Role of the Cossacks in strengthening the border of Russia with Mongolia and China in the XVIII — first half of the XIX century / A. I. Kovalenok // Problems of the Far East, 2009. — № 3. — P. 110-118.

19. Nonevidence I. L. the Cossacks in the legal space of Russia: history and modernity: monograph / I. L. Nonevidence. — St. Petersburg: GUAP, 2016. — 130 p.

20. Lyapustin S. N. The role and place of the Cossacks of the Far East in the fight against smuggling in the far East of Russia / S. N. Lyapustin // Culture of Cossacks and national. language. — 2016. — № 15. — Pp. 63-73.

21. Makarova R. V. Foreign policy of Russia in the far East: the Second half of the XVIII century — the 60s of the XIX century / R. V. Makarov. — Moscow: MGIAI, 1974. — 117 p.

22. Mamontov V. F., history of the Cossacks of Russia. Vol. 1 / V. F. Mamontov. — Ekaterinburg, Chelyabinsk: Institute of the Humanities. research., 1995. — 237 p. — Bibliogr in note: — P. 215-235.

23. Minaev A. V. Legal aspects of protection of the state border of Russia in the late XIX — early XX century / A. V. Minaev // Electronic textbooks on Economics and law. [Electronic resource] — access Mode: http://www. konspekt. biz/index. php? text=53506 ahhh.

24. Motrich E. L. motrich demographic and migration processes in the far East of Russia [Electronic resource] / E. L. Motrich // Proceedings of the Fifth far Eastern international economic forum (4-5 October 2011, Khabarovsk). [Electronic resource] — access Mode: http://assoc. khv. gov. ru/regions/information/demographic-migration-processes.

25. Muratov S. R. On guard of borders of Siberia / S. R. Muratov // National cultures of the region: scientific. — method. and repertoire-inform. Alma. — Tyumen, 2007. — Issue. XVI. — P. 32-46.

26. Myasnikov Vs. Treaty articles approved (diplomatic history of the Russian-Chinese border XVII–XX centuries.) / Vs. Myasnikov. — Khabarovsk: Khabar. edge. type., 1997. — 544 p.

27. The Policy of settlement of the Far East and the migration movement of its population (the history of the issue) / I. I. Okul // Demographic development of the Far East and the formation of its labor potential. — Vladivostok, 1991. — P. 113-119.

28. Plekhanov A. A. Separate corps border guardians of Imperial Russia (1893-1917): East. essay / A. A. Plekhanov, A. M. Plekhanov. — Moscow: Border, 2003 (sue Chekhov. polygon. Combe.). — 287 p.

29. Full collection of laws of the Russian Empire (hereinafter: PSZ RI). Vol. IV. St. 1822.

30. The position of the TRANS-Baikal Cossack army. — St. Petersburg: Type. Department of military. settlements, 1851. — 77 p.

31. Regulations on the Amur Cossack army. — St. Petersburg: Type. Department of military. settlements, 1860. — 218 p.

32. PSZ RI. Vol. XXVI, No. 25039.

33. PSZ RI. T. X. No. 701, No. 7261.

34. PSZ RI. Vol. XXXI. No. 24331

35. PSZ RI. Vol. XXXIII. No. 33988.

36. PSZ RI. Vol. XXXVIII. No. 29331

37. PSZ RI. T. Coll. 3-E. T. IX. No. 29125.

38. Russian state archive of the Far East (Hereafter — RGIA DV). F. 1290. Op. 1. D. 15. L. 58.

39. RGIA DV. F. 1290. Op. 4. D. 755. L. 295.

40. RGIA DV. F. 98. Op. 1. D. 133. L. 7.

41. Shoulder A. Russia Far East. The Imperial geography of power XIX — early XX centuries: Monograph / A. V. Remnev. — Omsk: Omsk Publishing house. state UN-TA, 2004. — 552 p.

42. Russian patriotism: sources, content and education in modern conditions: textbook / A. N. Fursikov [et al.]; under the General editorship of A. K. Bykov and V. I. Lukovnikova. — M.: Planet, 2010. — 336 p.

43. Rybakovsky L. L. Population of the Far East for 150 years / L. L. Rybakovsky. — Moscow: Science, 1990. — 167 p.

44. Rybakovsky L. L. Illegal migration in the border areas of the Far East: history, present and consequences / L. L. Rybakovsky, O. D. Zakharova, V. V. Mindagulov. — Moscow: IPIRAN, 1994. — 40 p.

45. Ryabov N. I. essays on the history of the Russian Far East (XVII — beginning of XX century) / N. I. Ryabov, M. G. Stein. — Khabarovsk: Khabar. kN. ed., 1958. — 175 p.

46. Safronov F. G. Russians in North-East Asia in XVII — middle of XIX centuries / F. G. Safronov. — Moscow: Science, 1979. 260 PP.

47. Sergeev Y. A. Because the Cossacks were invincible [Electronic resource] / Y. A. Sergeev; interviewed by I. Ushakov // Century: inform. — analyte. ed. Fund «Historical perspective», in 2018. [Electronic resource] — access Mode: http://www. stoletie. ru/obschestvo/jurij_sergejev_poetomu_kazaki_i_byli_nepobedimy__530. htm ahhh.

48. Sergeev O. I. Cossacks in the Russian far East in XVII–XIX centuries / O. I. Sergeev. — Moscow: Science, 1983. — 128 p.

49. Resettlement of Cossacks from European Russia to the far East by sea / O. I. Sergeev // Vologda. readings, 2007. — № 62 (1). — P. 10-17.

50. Simonov P. Siberian Cossacks on the Chinese border / P. Simonov // Military. SB., 1892. — № 8. — P. 357-374.

51. Smirnov N. N. TRANS-Baikal Cossacks in the system of relations between Russia and China and Mongolia: dis…. kand. east. Sciences / N. N. Smirnov. — Volgograd: vgpu, 1996. — 325 p.

52. Century of the Ministry of War. 1802-1902. Vol. 11. Part 1.: Main Directorate of Cossack troops: East. essay / comp. Lieutenant. A. I. Nikol'skiy [and others]; ed. gen. — Leith. D. A. Skalon. — St. Petersburg: type. t-VA M. O. wolf, 1902. — [6], XII, II, 900 p., [58] L. Il.

53. Ulianich A. M. Historical aspects of border and customs control on the border of the Russian Empire of 1721-1917.:]. dis…. kand. east. Sciences / A. M. Ulianich. — Moscow: RUDN, 2010. — 28 p.

54. Unterberger P. F. Priamursky Krai. 1906-1910: essay / P. F. Unterberger. — St. Petersburg: type. V. F. Kirshbaum (otd-nie), 1912. — [2], XIV, 428, 54 p.

55. Ussuri Cossack army: history and modernity (to the 110th anniversary of the VHF) / comp. V. D. Ivanov, O. S. Sergeev. — Vladivostok: Ussur. Cossack army: In-t history, archeology and Ethnography of the peoples Gave. East, Feb RAS, 1999. — 120 p.: Il., table.

56. Shabarov, E. V. Cossacks. The way of the soldiers of Christ / E. V. Shabarov. — Moscow: Algorithm, 2006. — 688 p. — (Admiral).

57. Schenk V. K. Cossack army: Chronicles of guards Cossack units placed in the book of the Imperial Guard: the help book the Imperial headquarters, ed. by V. K. Shenk; comp. V. X. The Casinos. — Type. V. D. Smirnova, 1912. — 462 p.

58. Shpak A. N. Creation and improvement of the system of protection and protection of the state border in the Russian Empire (1721-1893): dis…. kand. east. science / A. N. Shpak. — Moscow: Border Academy of the FSB of Russia, 2006. — 209 p.

59. Yukhov S. A. Interaction of departments in the protection of the state border of the Russian Empire: dis…. kand. east. Sciences / S. A., Yukhov. — M.: Moscow state pedagogical University, 2001. — 215 p.

РАЗДЕЛ D

Образование и педагогика

УДК 376.

Абраменко Н. Ю.,
ФГБОУ ВО «ПГУ имени Шолом-Алейхема», Биробиджан
к. п. н. доцент

К ВОПРОСУ О ПРОЕКТНОЙ ДЕЯТЕЛЬНОСТИ ПЕДАГОГА КАК ОБЪЕКТА ПЕДАГОГИЧЕСКИХ ИССЛЕДОВАНИЙ

Аннотация. Статья «К вопросу о проектной деятельности педагога как объекта педагогических исследований» посвящена комплексному анализу проектной деятельности педагога. В статье предпринята попытка осмыслить современную педагогическую реальность проектной деятельности как инновационное явление. В статье приведен краткий экскурс в историю педагогического проектирования расставив акценты на элементах педагогической системы, обязательных для формирования условий, необходимых для развития проектной педагогической деятельности. Немаловажным является анализ определений педагогического проектирования, где все выявленные характеристики в разной степени могут использоваться для общих описаний педагогической деятельности.

Ключевые слова: проектная деятельность, образование, проект, проектный метод, педагогическое проектирование, педагогический процесс.

Проектная деятельность как инновационное явление в последние десятилетия всё больше находит своё отражение в трудах исследователей разного спектра — философов, историков, педагогов, методологов.

Современная наука и практика рассматривает проектную деятельность, в качестве сложной организованной системы взаимодействия ученых конструкторов, экономистов, технологов социологов, психологов, и других специалистов, функционально связанных с системами управления и контроля, планирования и производства с фиксированием замыслов идей и целей в проектной документации, последовательно воссоздающей желаемый образ будущего объекта, среды, системы действий, образа жизни.

Рассмотрим историю педагогического проектирования, в хронологическом порядке сопоставив античную и европейскую традиции эпохи возрождения и просвещения расставив акценты на элементах педагогической

системы, обязательных для формирования условий, необходимых для развития проектной педагогической деятельности.

Античная философия Протагора построена на гуманизме, являющемся основой метода проектов, а философия Платона подчеркивала целенаправленность педагогической системы [1]. Целью воспитания Платон определяет тренировку «разума», на одну ступень с которым он ставил воспитание нравственных качеств таких как справедливость и совестливость, образующих основу «добродетелей». В своих трудах он указывал на важнейшую цель государства и законодателя в воспитании совершенных членов общества, считая, недопустимым воспитанию детей отводить второстепенные роли.

Яркий представитель того времени Ян Амос Коменский видит цель образования в комплексе умственного, нравственного, эстетического и физического воспитания [2]. Основанная на античной литературе «Великая дидактика» Я. А. Коменского появляется именно в этот период наряду с проектами по изменению общества через реформирование школы.

Теоретическое обоснование необходимости целеполагания в педагогике принадлежит К. Д. Ушинскому который объясняет воспитание как преднамеренный процесс «управления личностью», цель которого — является подготовка ребенка к жизни.

Первые попытки обоснования педагогической деятельности как совокупности объединенных единой целью этапов мы находим у мыслителей Древней Греции. Первый документ, включающий три этапа запоминания, датируется 400 годом до н. э. Это трактат Фомы Аквинского для «усовершенствования способности запоминания» имеющий подробное описание этапов, обучения [2].

Философия XVII века, стремительно продвигает культ науки, основанный на, познании законов природы, где миссия человека заключается в изменении окружающей действительности силой познания.

Одно из первых упоминаний проектирования в педагогике начала XX века принадлежит М. В. Ломоносову, который обратил внимание на необходимую предварительную подготовку к выполнению любого задания, обоснование цели работы, планирование ее хода, подбор необходимых инструментов, анализ результатов. При этом он рекомендовал продумывать трудовые операции и располагать их в разумной последовательности, в работе основываясь на имеющийся опыте детей и их научны познаниях. Ломоносов считал, что такая организация учебных практических работ поможет детям относиться к работе с большим желанием и прилежанием. Метод сократовских бесед являются прототипом проблемно-исследовательской технологии, как одного из ведущих компонентов проектной педагогической деятельности. И. Г. Песталоцци [3] был уверен в необходимости развития разума в процессе деловых занятий, «где всякий промах и заблуждение сразу же обнаруживается».

Основоположниками эвристического метода, позволяющего принять ребенку роль исследователя принято считать А. Дистервега и Г. Армстронга. Согласно их теории, обучаемые являются членами одной исследовательской группы и сообща делают научные «открытия», подытоживают факты, возникающая потребность анализировать и обсуждать, обмениваться впечатлениями, делиться убеждениями, высказывать собственное мнение, приводит к выведению общего правила, истины.

Первые же теоретическое и научное описания исследовательского компонента в деятельности педагога принадлежат Я. А. Коменскому в «Великой дидактике». который подчеркивал: люди должны знания получать, наблюдая природу, исследуя и познавая сами предметы.

Другим предшественником педагогического проекта как образовательной системы являлся Дальтон-план, разработанный американским ученым Е. Паркхерстом в начале 1920-х гг., основный на убеждении в том, что ребенок должен обучаться в соответствии со своим темпом развития. Отсюда возникает необходимость в составлении индивидуального учебного плана и для каждого конкретного обучающегося и организации учебного процесса исходя из подобранного материала. Ребёнок мог двигаться в удобном темпе, при необходимости объединяться в подгруппы с другими детьми, консультироваться у педагога. Но в рамках данного обучения целью образования рассматривалась в качестве приобретения знаний и умений без учета потребностей учащегося [4].

Наибольший интерес в плане возникновения и развития понятия «педагогическое проектирование» вызывают труды русского философа XIX века Н. Ф. Федорова, рассматривавшего познание образа, действительности, как проект через деятельность. Опираясь на принцип единства теории и практики, он был убеждён, что человек способен познать объект, только соотнеся его с образом, представленным проектной гипотезой, проверяемой через ее практическую реализацию.

В процессе становления и развития профессионально-педагогической мысли педагогическое проектирование из области практической деятельности постепенно получило теоретические обоснование в науки [5]. В начале XX столетия вклад в развитие педагогической проектной деятельности как научно-методического обеспечения внесли Дж. Дьюи, В. Х. Килпатрик, К. Поппер, Г. Саймон и многие другие ученые.

Впервые термин «проект» был использован С. Р. Ричардсом в статьях, по организации опыта обучения своих воспитанников в мастерских-лабораториях. в 1900 г. Он понимал под проектом учебную деятельность ребенка по решению определенной проблемы, построенную по заданному плану.

Через восемь лет терминологией проектирования воспользовался Дж. А. Стивенсон организовав закрепление полученных в школе знаний во внеурочные часы в качестве «домашних проектов».

Государственный отдел народного образования штата Массачусетс в

1911 г. официально заявил о нем как о методе обучения, состоящем из трех элементов: произведенного продукта, условий необходимых для получения продукта, тщательной подготовки на всем протяжении проекта. Была впервые сделана попытка классификация проектов: экспериментальные проекты, по усовершенствованию сельскохозяйственной деятельности и продуктивные проекты.

Разработчиком метода педагогического проектирования, вобравшего в себя эвристические, исследовательские, экспериментальные, научные знания принято считать педагога Дж. Дьюи.

Дж. Дьюи считал, что только в школе ребенка, можно научить жить и работать со сверстниками и взрослыми людьми, ориентироваться в окружающем пространстве, тем самым приобрести необходимые знания, основанные на личном опыте детей. Дж. Дьюи указывал на необходимость в выстраивании образовательного процесса исходя из интересов и потребностей учащихся. Проектная деятельность как форма обучения, основанная на исследовании окружающей действительности, при этом выдвигалась на первый план, в котором обучающиеся должны самостоятельно или в группе сверстников при поддержке взрослого спланировать, выполнить, проанализировать и оценить выполняемую ими работу [6].

Являясь последователем Дж. Дьюи, У. Килпатрик изучив работы своего предшественника предложил пересмотреть значение термина «проект». В своем исследовании он сделал акцент на целевой деятельности, обосновав идею того, что в качестве внутреннего побуждения ребенка так или иначе выступает намерение, которое диктует его цель действия, помогает управлять и контролировать процесс развития, обеспечивая внутреннюю мотивацию.

Таким образом У. Килпатрик положил начало рассмотрению новой концепции педагогической проектной деятельности, по которой акцент с практической деятельности перешел на целеполагание и мотивацию.

Килпатрик предложил три основных составляющих развивающейся педагогической системы: содержание обучения вытекает из интересов и потребностей обучающихся; целесообразность выполняемой детьми деятельности и обучение как новый виток в жизни, влекущий подъем на более высокую ступень развития. Таким образом. метод проектов представлял собой обучение через определенную организацию действий, начинающуюся с постановки целей, исходящих от мотивов и интересов и помогающих учащимся сориентироваться в ситуациях.

В своих трудах «Воспитание в условиях меняющейся цивилизации» в 1920-х гг. Килпатрик предлагает новые разновидности проектов.

Согласно этого метода учебная деятельность выстраивалась как цикл взаимосвязанных проектов, вытекающих исходя из разнообразия жизненных задач. Проект затрагивающий знания из разных областей и позволяющий найти ответы на несколько проблем одновременно определяемых учащимися считался идеальным проектом.

Использование метода проектного обучения применялось и в России. Практически параллельно с американскими учеными в 1905 году организованная С. Т. Шацким команда ученых, успешно изучала возможности применения различных видов проектирования в работе с детьми.

Установившаяся советская власть недооценила роли в развитии детей осудив его за что он «не давал возможности ученикам овладеть системой знаний в области конкретных учебных курсов», в результате чего был упразднен и как самостоятельный вид деятельности не применялся, несмотря на то, что за рубежом применялся с большим успехом. В 1968 году в своей работе «Педагогика и логика» Г. П. Щедровицкий обосновывает понятие «проект» в ракурсе методологии педагогической деятельности, но опубликовать её в полном объеме удалось лишь в 1994 году.

Д. А Данилов, Е. С. Полат рассматривают проект как «прототип, идеальный образ предполагаемого или возможного объекта, состояния, в некоторых случаях — план, замысел какого-либо действия» [7].

Руководствуясь деятельностным подходом А. М. Новиков и Д. А Новиков трактуют проект как: «завершенный цикл продуктивной (инновационной) деятельности как отдельного человека, так и группы [8], И. А. Колесникова и М. П. Горчакова-Сибирская отмечают, что проект — это итог духовно-преобразовательной деятельности, цель и результат проектирования [9 с. 21].

По К. М. Кантору проект — это проявление творческой активности человеческого сознания, «через который в культуре осуществляется деятельности переход от небытия к бытию».

Таким образом, мы видим, что ученые рассматривают проект как некую форму сознания, способную сконструировать и воссоздать образ, замысел трудовой процесс, предварительно зафиксировав его на бумаге.

Все эти понятия составляют определённым образом структурированную цепочку, состоящую из взаимодополняющих друг друга звеньев таких как: специфика организации деятельности (организация деятельности, определенным образом), целенаправленность деятельности, фактор времени, объем изменений, происходящих в процессе деятельности.

Соответственно и процесс, по созданию проекта, получил производное название от результата деятельность — «проектирование».

В научной литературе содержится большое количество определений понятия «проектирование».

По Е. А. Колесниковой проектирование является «процессом фиксирования проекта, т. е. прототипа, прообраза предполагаемого или возможного объекта, это этап, предшествующих воссозданию задуманного в реальном продукте» [10]. Она рассматривает проектирование как «деятельность, под которой понимается в предельно сжатой характеристике промысливание того, что должно быть», в которых незаменимую роль играют установки на целе-ценностное представление о будущем предмете, образе, действии, устремление к реальности будущего. Это некая способность

мышления переводить в реальное составляющее, мыслимое, не воплощенное в окружающей действительности.

В соответствии с вышеизложенном введем в наш понятийный аппарат понятие педагогическое проектирование.

Е. С. Заир-Бек определяет педагогическое проектирование как «прикладное научное направление педагогики и организуемой практической деятельности, нацеленное на решение задач развития, преобразования, совершенствования, разрешения противоречий в современных образовательных системах». На наш взгляд, основополагающим в данном определении является акмеологический и прогностический характер проектирования, в котором педагогические ценности напрямую подчиняют себе поставленные цели, а задачи педагогического проектирования задают конкретные направления поиска в создании условий для формирования личности, актуализации его внутренних ресурсов самосовершенствования и развитие образовательных систем».

Рассматривая педагогическое проектирование с позиций философии педагогики, О. И. Прикот определяет его как «ценностно-ориентированную, глубоко мотивированную, высокоорганизованную, целенаправленную профессиональную деятельность по изменению педагогической реальности». Исходя из позиции автора, мы видим, что О. И. Прикот, концентрирует наше внимание на высочайшем уровне профессионального мастерства педагога, основанном на целенаправленности его деятельности. Из этого определения, как и их предыдущего, трудно сделать вывод о специфике проектной деятельности педагога и его месте в педагогическом процессе для самого учителя, но тем не менее они задают достаточно высокий эталон педагогическому процессу, который скорее отвечает обобщенным требованиям современного общества к образованию. Если проектную деятельность рассматривать под этим углом, то тогда «проектность» является синонимом педагогического мастерства современного педагога.

Н. А. Масюкова рассматривает педагогическое проектирование на этапе постдипломного педагогического образования, объединившего усилия науки и практики, говоря о «практикоорентированности» «аксиологичности» и «коммуникативности» участников проектирования [11. с.47].

Прогностическая и практико-ориентационная характеристики педагогического проектирования стоят на первом месте у И. А. Колесникой и М. П. Горчаковой-Сибирской: они определяют педагогическое проектирование как «практико-ориентированную деятельность, целью которой является разработка новых, не существующих в практике образовательных систем и видов педагогической деятельности» [12. с.21]. Автор акцентирует наше внимание на инновационном и прогнозируемом по востребованности характере «педагогического продукта».

В. Е. Радионов, в трактовании педагогического проектирования особую значимость и важность отводит акмеологической составляющей, подчеркивая,

что «педагогическое проектирование — это деятельность, дающая человеку самоосуществиться, самовыразиться, ценностно… переосмыслить… предстоящие целеустремленные действия» [13. с.22].

В. А. Ченобытов делает акцент на поэтапности, разложив педагогическое проектирование на трехступенчатый процесс: моделирование — проектирование — конструирование, в процессе которых происходит доведение модели (первая ступень) через этап описания механизма (второй ступени) к получению полезного педагогического результата, т. е. до уровня практического использования. Сам процесс, содержащий в своей структуре анализ, диагностику, прогнозирование, моделирование, конструирование, рефлексию, управление преобразованиями и экспертизу, автор тоже называет педагогическим проектированием. В. А. Ченобытов подчеркивает, что, разрабатывая проект, авторы проекта на основе определенных методологических подходов должны доказывать свое видение целей и способов их достижения в рамках определенной системы ценностей (аксиологичность).

Анализ определений педагогического проектирования даёт нам возможность, говорить о том, что все выявленные характеристики, в разной степени могут использоваться для общих описаний педагогической деятельности, что представляется немало важным конкретизировать значимость педагогического проектирования, исходя из специфики деятельности педагогов.

Деятельность, связанная как с разработкой педагогического проекта, так и с его реализацией предполагает определённую последовательность его выполнения (наличие этапов действия), отраженных во времени и в пространстве, а также установления обратной связи.

Такая продуманная организация последовательности действий, комбинируется на стороне всех субъектов проектирования, независимо от того, кто является инициатором проекта. Эта последовательность подчинена определенным закономерностям, что требует понимания этой логики всеми, участниками проектной деятельности.

Таким образом, становится, очевидно, что единый, классический подход, задающий четкий порядок количеству этапов, их содержанию, и последовательности отсутствует, это связано с тем, что характеристики проекта зависят от конкретного проекта, результата, который мы хотим получить, условий, созданных для его реализации, а также опыта участников проектирования. Тем не менее, логика и основное содержание процесса развития проектов имеют определённую линию, несмотря на то, что, структурируя проектную деятельность авторы недостаточно внимания уделяют связи между постановкой целей и разработкой критериев и показателей конечных и промежуточных результатов, актуальности педагогического решения в ходе подготовки и реализации проекта. Что в последствии может сказываться на развитии компетентности педагогов, необходимой для ведения

проектной деятельности, а также необходимой заинтересованности авторов проекта в достижении нужного результата.

Литература:

1. Пискунов А. И. История педагогики. Часть 1. Учебное пособие для педагогических университетов / Под ред. академика РАО А. И. Пискунова. — 2-е изд., испр. и дополн. — М.: ТЦ «Сфера», 2001. — 512 с.

2. Песталоцци И. Г. Избр. педагогические произведения. / Под ред. М. Ф. Шабаевой. (Подг. текста, вводная статья и прим. В. А. Ротенберг), т. 1—3, М., 1961 — 65 с.

3. Колесникова И. А. Педагогическая реальность: опыт межпарадигмальной рефлексии. Курс лекций по философии педагогики — СПб.: «ДЕТСТВО-ПРЕСС», 2001. — 285 с.

4. Колесникова И. А. Педагогическая реальность: опыт межпарадигмальной рефлексии. Курс лекций по философии педагогики — СПб.: «ДЕТСТВО-ПРЕСС», 2001. — 285 с.

5. Килпатрик У. Х. «Метод проектов. Применение целевой установки в педагогическом процессе» (1928) — цит. по «Педагогическая лоция. 2003/04 учебный год. Метод проектов в школе» / Спец. прилож. к журналу «Лицейское и гимназическое образование», вып. 4,2003 — 196 с.

6. Дьюи Д. Психология и педагогика мышления / Пер. с англ. Н. М. Никольской. — М.: Совершенство, 1997. — 208 с.

7. Данилов Д. А. Учебно-методический комплекс программы курса «Педагогические технологии» http://old. vsu. ni/institut/pedinst/tecnologv/files/gl4. html#l

8. Новиков А. М., Новиков ДА. Образовательный проект (методология образовательной деятельности). — М.: «Эгвес», 2004. — 120 с.

9. Новиков А. М., Новиков ДА. Образовательный проект (методология образовательной деятельности). — М.: «Эгвес», 2004. — 120 с.

10. Педагогическое проектирование: Учеб. пособие для высш. учеб. заведений/ И. А. Колесникова, М. П. Горчакова-Сибирская; Под. ред. И. А. Колесниковой. — М.: Издательский центр «Академия», 2005 — 288 с.

11. Масюкова Н. А. Теория и практика проектной деятельности в системе повышения квалификации работников образования. — Минск, Технопринт, 2004. -196 с.

12. Педагогические основы проектирования образовательных систем нового вида: Монография /Под ред. А. П. Тряпицыной. СПб: Образование, 1995. — 171с.

13. Радионов В. Е. Нетрадиционное педагогическое проектирование. — СПб: ГТУ, 1996. -246 с.

Abramenko N. Yu.,
candidate of pedagogic sciences, associate professor, Sholom-Aleichem Priamursky State University, Birobidzhan

TO THE QUESTION OF THE PROJECT ACTIVITY OF THE TEACHER AS AN OBJECT OF PEDAGOGICAL RESEARCH

Annotation. The Article «On the project activity of the teacher as an object of pedagogical research» is devoted to the complex analysis of the project activity of the teacher. The article attempts to comprehend the modern pedagogical reality of project activity as an innovative phenomenon. The article presents a brief excursion into the history of pedagogical design placing emphasis on the elements of the pedagogical system required for the formation of conditions necessary for the development of project pedagogical activity. It is also importantanalysis of the definitions of pedagogical design, where all the identified characteristics to varying degrees can be used for General descriptions of pedagogical activity.

Key words: project activity, education, project, project method, pedagogical design, pedagogical process.

References:

1. Piskunov A. I. History of pedagogy. Part 1. Textbook for pedagogical universities — Under the editorship of academician A. I. Piskunov. — 2nd ed., Rev. and more. — M.: shopping center Sfera, 2001. — 512 p.

I. G. Pestalozzi FAV. pedagogical works. Ed. by M. F. kabaevoj. (Prep. text, introductory article and note. V. A. Rotenberg), vol. 1 — 3, M., 1961 — 65 p.

2. Kolesnikova I. A. Pedagogical reality: experience of interparadigmatic reflection. Lectures on the philosophy of pedagogy — St. Petersburg.: «DETSTVO-PRESS», 2001. — 285 p.

3. Kolesnikova I. A. Pedagogical reality: experience of interparadigmatic reflection. Lectures on the philosophy of pedagogy — St. Petersburg.: «DETSTVO-PRESS», 2001. — 285 p.

4. Kilpatrick, W. H. «the project Method. Application of the target setting in the pedagogical process» (1928) — CIT. «teaching sailing directions. 2003/04 school year. Method projects in school» / Special. attachment. to the magazine «Lyceum and gymnasium education», issue. 4,2003 — 196 p.

5. Dewey D. Psychology and pedagogy of thinking / Per. with English. N. M. Nikol. — Moscow: Perfection, 1997. — 208 p.

6. Danilov D. A. Educational-methodical complex of the course program «Pedagogical technologies» http://old. vsu. ni/institut/pedinst/tecnologv/files/gl4. html#l

7. Novikov a. m., Novikov YES. Educational project (methodology of educational activities). — M.: «Egves», 2004. 120 p.

8. Novikov a. m., Novikov YES. Educational project (methodology of educational activities). — M.: «Egves», 2004. 120 p.

9. Pedagogical design: Studies. allowance for higher. studies'. institutions/ I. A. Kolesnikova, M. P. Gorchakova-Sibirskaya; Under. edited by I. A. Kolesnikova. — Moscow: Publishing center «Academy», 2005 — 288 p.

10. Masyukova N. Ah. Theory and practice of project activities in the system of professional development of education workers. — Minsk, Technoprint, 2004. -196 p.

11. Pedagogical bases of design of educational systems, new species: a Monograph /Under the editorship of A. P. Tryapitsyna. St. Petersburg: Education, 1995. — 171s.

12. Radionov, V. E. non-traditional instructional design. — SPb: GTU, 1996. -246 C.

УДК 37

Баженов Р. И.,
ФГБОУ ВО «ПГУ имени Шолом-Алейхема», г. Биробиджан
к. п. н., доцент

Биймурсаева Б. М.,
Нарынский государственный университет С. Нааматова, г. Нарын
к. п. н., доцент

Омуралиева М. Н.,
Нарынский государственный университет С. Нааматова, г. Нарын
старший преподаватель

КВЕСТ КАК ОДИН ИЗ ЭЛЕМЕНТОВ ГЕЙМИФИКАЦИИ

Аннотация. Статья посвящена вопросам квест технологии как поиска новых образовательных технологий и новых подходов к обучению. Приводятся примеры учебных тренажеров, составленных студентами по специальности «Физико-математическое образование». Делается вывод о том, что квест технология помогает способствовать повышению эффективности качества обучения.

Ключевые слова: квест, образовательный квест, онлайн-конструктор, учебный тренажер.

В настоящее время современный подход к обучению направлен на внедрение в процесс образования новых интерактивных технологий, которые проникли во все сферы человеческой деятельности. Это сама потребность личности, общества, государства в целом. Благодаря разнообразию программного и аппаратного обеспечения сегодня возможно использование всех потенциальных ресурсов компьютерных технологий. Это позволяет хранить огромное количество информации, занимая при этом меньше времени. С помощью интернета студент может развивать свой интеллект, сколько ему потребуется, тем более на смену несколько устаревшим методам подачи материала со стороны преподавателей, приходят новые. Поэтому в наши дни преподавателям трудно найти правильный подход к обучающимся, их сложно заинтересовать и мотивировать.

Требуются новые интерактивные методы и формы, образовательные технологии, обеспечивающие скорость преобразований и отвечающие на запросы современного и будущего общества. Нужны технологии, которые позволяют готовить людей, способных в условиях глобальной конкуренции проектировать новые виды деятельности, преобразовать социальную среду,

создавать успешные бизнесы, решать актуальные задачи сегодняшней практики и возможные проблемы будущего [1].

Задача преподавателей на сегодняшний день — найти правильные методы и подходы к обучению. Поэтому проблема сохранения и развития учебной мотивации наиболее актуальна. Современный студент должен быть не только знающим свой предмет, не только разрешать проблему, проанализировав пути ее решения, он также должен показать результат, т. е. сформировать себя как творческая личность, от которой есть польза обществу. Он все время должен самообразоваться и саморазвиваться, показывая при этом способность к инновационной деятельности. Здесь и потребуется помощь преподавателей, правильно организовать процесс обучения.

Одной из основных задач педагога является содействие самореализации личности каждого обучающегося в процессе обучения, развивать потребность в самостоятельной творческой исследовательской, естественнонаучной деятельности.

Для решения воспитательных и учебных задач в вузовском образовательном пространстве применяются следующие интерактивные технологии: дискуссия, круглый стол, дебаты, мозговой штурм («брейн-сторм»), деловые и ролевые игры, метод *case-study*, метод «дерево решений», ПОПС-формула, интерактивная экскурсия, видеоконференция, фокус-группа, метод портфолио, проектный метод, метод эйдос-конспекта, сократический диалог, метод «Займи позицию», дуэтная лекция, методы презентации, театрализации бинарных уроков и другие [2].

В таких условиях у студентов растет познавательный интерес. Использование инновационных средств в обучении становится важнейшим инструментом. К числу инноваций в организации учебно-воспитательного процесса можно отнести квест-технологию.

Квест (англ. *quest*), или приключенческая игра (англ. *adventure game*) — один из основных жанров компьютерных игр, представляющий собой интерактивную историю с главным героем, управляемым игроком. Важнейшими элементами игры в жанре квеста являются собственно повествование и исследование мира, а ключевую роль в игровом процессе играют решение головоломок и задач, требующих от игрока умственных усилий [3].

В последнее время идея использования квестов в образовании привлекает многих исследователей. Изучению использования образовательных квестов как креативной педагогической технологии обосновывается в работах М. Н. Кичеровой, Г. З. Ефимовой [1], И. Н. Сенченко [4], Л. П. Петрищева, Е. Е. Попова [5], Т. А. Василенко [6] и др. Вопросами разработки и реализации веб-квестов в образовании посвящены труды многих авторов Ю. В. Корнилова, И. П. Левина [7], И. Н. Столяровой [8], И. Г. Лиличенко [9], А. А. Журавской [10] и др. Необходимостью использования живых квестов в процессе организации досуга освещается в работе Д. Е. Тарарина [11].

Образовательный квест — педагогическая технология, включающая в себя набор проблемных заданий с элементами ролевой игры, для выполнения которых требуются какие-либо ресурсы, и в первую очередь ресурсы Интернета. Разрабатываются квесты для максимальной интеграции Интернета в различные учебные предметы на разных уровнях обучения в учебном процессе. Они могут охватывать отдельную проблему, учебный предмет, тему, также могут быть и межпредметными [12].

Квест можно определить как интеллектуальный вид игры, процесс которой разворачивается в специально подготовленном помещении, из которого участники квеста должны выбраться, решив поставленные задачи. Отличительными особенностями таких игровых практик является то, что участники должны быстро адаптироваться в новых условиях, принимать решения в самых неожиданных ситуациях. Поэтому квесты особенно интересны для школьников, студентов, молодежи [1].

Чтобы превратить занятия в образовательный квест потребуется, в первую очередь, понимание геймикационных принципов. Важнейшими элементами квест-урока являются повествование и обследование, при этом ключевую роль играют головоломки и задания, требующие от игрока умственного напряжения. А принцип геймификации состоит в организации учебной деятельности студента, в мотивации их на своевременное выполнение заданий и стремление получить высокую оценку за контрольные блоки заданий.

Как и любая технология образовательный квест имеет свою структуру. При подготовке и организации образовательных квестов необходимо определить цели и задачи, которые ставит перед собой организатор, учитывая ту категорию участников, то пространство, где будет проходить игра, написать сценарий. Первым этапом подготовки образовательного квеста всегда будет формулировка основной идеи и цели. Структура образовательного квеста может содержать введение, в котором прописываются сюжет и роли, задания, список информационных ресурсов, порядок выполнения, оценки (итоги, призы).

А для того чтобы задания в образовательных квестах были увлекательными предлагаются учебные тренажеры. Представим один из них, который был использован в обучении студентов.

Треники — это онлайн-конструктор учебных тренажёров, в котором можно конфигурировать небольшие веб-приложения. Каждый тренажёр получает на сайте уникальный код и доступен всем желающим. В системе доступны тренажёры: Морфанки, Кокла, Картофан, Криптон, НЛО. Для студентов по направлению «Физико-математическое образование» были предложены все варианты конструкторов учебных тренажеров. Они ознакомились со всеми типами конструкторов и в свою очередь выбрали три типа конструктора, так как больше всего подходили к их специальностям «Математика», «Информатика», «Физика».

Вариант конструктора «Кокла»

С его помощью можно создавать тесты на соответствие. В нем разработчики использовали физическую модель. Требуется представить путь, по которому должен пройти блок. Затем быстро перестроить перегородки в нужном направлении (рис.1).

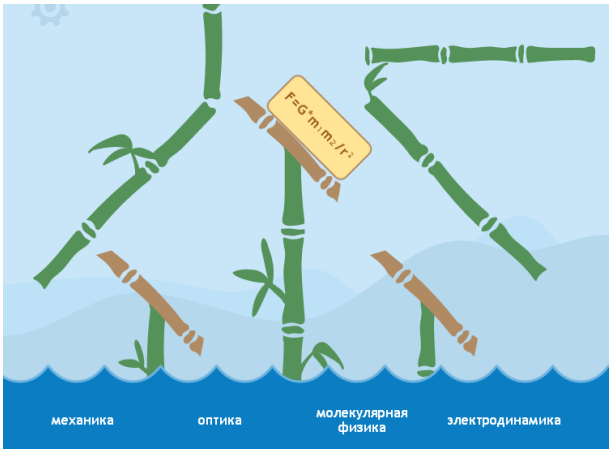

Рисунок 1 — Тренажер «Кокла»

Вариант конструктора «НЛО»

Задача ученика — удалить «неправильные» или «лишние» объекты из группы (рис.2).

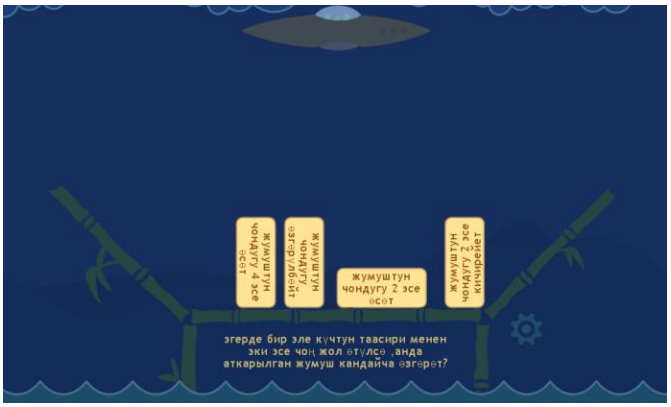

Рисунок 2 — Тренажер «НЛО»

Вариант конструктора «Криптон»

Задача ученика — «разгадать» слова, в которых перепутаны буквы (рисунок 3).

Перечислим результаты внедрения квеста в образовательный процесс: новый сдвиг в повышении мотивации к учебной деятельности; постепенное внедрение коммуникативной компетентности в обучении; формирование навыков учебно-исследовательской и творческой деятельности; осознанный выбор эффективных решений учебных и познавательных задач; умение контролировать свою деятельность в процессе достижения результата сплочения группы; развитие межпредметной связи.

Рисунок 3 — Тренажер «Криптон»

Опыт использования квестов позволяет сделать вывод, что применение квестов стимулирует студентов к мотивации развивающего обучения, позволяет оптимально пользоваться интегративными умениями для решения комплексных, профессиональных и общепредметных проблем.

Разнообразие конструкторов в квестах помогает педагогу готовить тренажёры, тестеры, дидактические игры, направленные на различные уровни обучения учащихся, на формирование различных универсальных учебных действий. Такие тренажеры можно продуктивно применять на каждом уроке, что способствует повышению эффективности и качества обучения.

Литература:

1. Кичерова М. Н., Ефимова Г. З. Образовательные квесты как креативная педагогическая технология для студентов нового поколения // Интернет-журнал «Мир науки». 2016, Т. 4. № 5. С.28.

2. Курбатова О. А. Применение квест-технологии в вузовском филологическом образовании // Филологические науки. Вопросы теории и практики. 2016. № 12(66). С. 198-201.

3. Материал из Википедии — свободной энциклопедии. URL: https://ru. wikipedia. org/wiki/%D0 %9A%D0 %B2 %D0 %B5 %D1 %81 %D1 %82

4. Сенченко И. Н. Образовательные квесты: опыт проведения и научно-практический потенциал // Гуманитарные и социальные науки. 2017. № 6. С.293-299.

5. Петрищева Л. П., Попова Е. Е. Образовательные квесты как метод интерактивного обучения в современной школе // Тамбов на карте генеральной: социально-экономический, социокультурный, образовательный, духовно-нравственный аспекты развития региона. Сборник материалов Всероссийской научной конференции. Под. общ. ред. В. Я. Никульшина. 2016. С.295.

6. Василенко Т. А. Применение образовательного квеста в обучении // Наука и образование: новое время. 2017. № 4. С.14-17.

7. Корнилов Ю. В., Левин И. П. Геймификация и веб-квесты: разработка и применение в образовательном процессе // Современные проблемы науки и образования. 2017. № 5. С.268.

8. Столярова И. Н. Образовательные веб-квесты для школьников // Историческая и социально-образовательная мысль. 2017. № 5. С.147-149.

9. Журавская А. А. Применение веб-квеста в образовательном процессе // Уральский научный вестник. 2018. № 1. С.70-77.

10. Тарарин Д. Е. Живые квесты как инструмент формирования коммуникаций между участниками игрового процесса // Современные проблемы взаимодействия российского государства и общества. 2016. С. 232-234.

11. Василенко А. В. Квест как педагогическая технология. История возникновения квест-технологии // Материалы конференции: Образование и воспитание. Теория и практика. URL: https: // www. predmetnik. ru/conference _ notes/69

Bazhenov R. I.,
candidate of pedagogical sciences, associate professor, head of the department of information systems, mathematics and legal informatics, Sholom-Aleichem Priamursky State University, Birobidzhan

Biymursaeva B. M.,
candidate of pedagogical sciences, associate professor, head of the Department «Mathematics and Computer Science», Naryn State University after named S. Naamatov, Naryn

Omuralieva M. N.,
senior teacher of the department «Mathematics and Computer Science», Naryn State University after named S. Naamatov, Naryn

QUEST AS ONE OF THE ELEMENTS OF GAMIFICATION

Annotation. This article is devoted to the issues of quest technology as a search for the new technologies and new approaches to the learning. There are examples of training simulators for students on the subject of physical and mathematical education. It is concluded the quest technology helps to improve the quality of education.

Key words: quest, educational quest, online-constructor, training simulator.

References:

1. Kicherova M. N. Efimova G. Z. Educational quests as a creative educational technology for students of the new generation // Mir nauki. 2016. Vol. 4. № 5. P.28.

2. Kurbatova O. A. Application of quest technology in high school philological education. /Philology science. Questions of theory and practice. Tambov: Gramota. 2016. № 12(66). P. 198-201.

3. Wikipedia, the free encyclopedia. https://ru.wikipedia.org/wiki/%D0 %9A%D0 %B2 % D0 %B5 %D1 %81 %D1 %82

4. Senchenko I. N. Educational quests: experience of carrying out, research and practical potential //Humanities and social sciences. 2017. № 6. — pp 293-299.

5. Petrishcheva L. P., Popova E. E. Education quests as a method of interactive learning at modern school./ Tambov on the general map: socio-economic, socio-cultural, educational, spiritual and moral aspects of the development of the region. Collection of materials of the Russian Scientific Conference. Edited by V. Ya. Nikulshin. 2016. 295p.

6. Vasilenko T. A. Application of educational quest in training // Scientific and methodical journal. 2017. № 4(5). P. 14-17.

7. Kornilov Iu. V., Levin I. P. Gamification and web-quests: development and application in the educational process // Modern problems of science and education. 2017. № 5. 268 p.

8. Stolarova I. N. Educational web quests for students // Historical and socio-educational thought. 2017. № 51. P.147-149

9. Juravskaa A. A. Application of the web quest in the educational process // Ural Scientific Herald. 2018. T. No. 1 (166). P.70-77.

10. Tararin D. E. Live quests as a tool for the formation of communications between the participants of the game process // Modern problems of interaction between the Russian state and society 2016. P 232-234.

11. Vasilenko A. V. Quest as a pedagogical technology. The history of the quest technology // Education and upbringing. Theory and practice. 2016.

УДК37.022

Бутина А П.,
ФГБОУ ВО «Тихоокеанский государственный университет», Хабаровск
аспирант

Научный руководитель: Павлекович О. Б., к. п. н.

РАЗВИТИЕ ПРОФЕССИОНАЛЬНЫХ КОМПЕТЕНЦИЙ ПРИ ОБУЧЕНИИ ЖИВОПИСИ НА ПЛЕНЭРЕ

Аннотация. Статья посвящена актуальной на сегодняшний день проблеме применения компетентностного подхода в образовательной системе на занятия по пленэру. В данной статье рассматривается различия между компетенциями и компетентностью. Коптенетностный подход рассматривается в совокупности с такими методами, как метод работы отношениями, метод сравнения, метод работы от общего к частному, метод работы стимулирования и мотивации учебно-познавательной деятельности.

Ключевые слова: гумманизация образования, стандартизация образования, профессиональная компетентно**с**ть, компетенции предметные и метопредметные, живопись на пленэре, методы.

Современное образование в России переходит на общемировую систему образования. Поэтому в системе высшего образования происходят серьезные сложности, особенно в сфере культуры и искусства.

Проблема подготовки педагогических кадров претерпела ряд изменений за последнее десятилетие. Обширные, глубокие знания по предмету и использование устаревших методик его преподавания, совершенно не идут в ногу с инновационными образовательными программами, которые каждый год обновляются. Таким образом, важной задачей педагогического образования является ориентация методов преподавания на современные педагогические технологии и подготовка высококвалифицированных кадров в области изобразительного искусства, способных к самостоятельному поиску материалов для их изучения.

Во времена СССР целью высшего профессионального образования было создание условий для воспитания у студентов профессионального самоопределения и развития, к актуализации самостоятельной деятельности. Для этих целей в аспирантурах готовились высококвалифицированные научно-педагогические кадры.

Глобальной проблемой в современной образовательной среде являются низкие знания у абитуриентов, поступающих в вузы. Будущие студенты первого курса показывают низкие творческие способности, отсутствие творческого воображения. Таким образом, современное образование

дегуманитаризируется и главной задачей образовательных стандартов должно быть возвращение утраченных ценностей образования.

Кроме того, в 2010 г был утвержден законопроект «Об образовании в РФ», в котором обозначились пункты перехода на Болонскую систему образования. Переход на новую систему образования оказался болезненным для российского высшего профессионального образования, целью которого является переход России на международную образовательную платформу. Эта система ориентирует знания на потребности рынка, сформировав накопительную систему оценки знаний. Огромным минусом в Болонской системе является то, что система проверки знаний опирается на тестирования и рейтинги. Но образовательная программа, которая готовит людей искусства, в том числе учителей изобразительного искусства, не рассчитана на стандартизацию обучения. Недаром, методы и приемы преподавания изобразительной грамоты были сформированы художниками-педагогами прошлых столетий.

Разработанные на государственном уровне и в научных исследованиях документы становятся теоретическим фундаментом для модернизации современного профессионального высшего образования в сфере культуры и искусства [1, с. 3].

Специфика художественного образования основывается на педагогической работе, которая направлена на эмоциональную сферу учащегося с одной стороны и на его логику с другой. Таким образом, первое это интуиция, эмоционально-волевой настрой, а второе это на рациональность и способность осознания поставленных задач. В связи с этим, по-нашему мнению, овладение изобразительной грамотой возможно лишь тогда, когда создаются условия для развития художественно-творческой деятельности в процессе профессиональной подготовки, а для этого в нашем исследовании мы применили компетентностый подход в обучении.

Далее, следует отметить, что, в русле Болонского процесса, новый Государственный образовательный стандарт высшего образования 3-го поколения, ориентирует ВУЗы на реализацию образовательных программ с использованием компетентностного подхода.

Ориентированное на компетенции образование начало формироваться в 70-х годах в Америке в контексте предложенного Н. Хомским в 1965 г. (Массачусетский университет) понятия «компетенция» применительно к теории языка и трансформационной грамматики Компетентностный подход в образовании явился ответом бизнесу на вопрос: «Как учить так, чтобы на выходе получать компетентного профессионала?» [7, с 146].

Инициатива по введению в образовательный модуль компетентностного подхода принадлежала в 80-х годах зарубежным авторам Р. Бадер, Д Мертенс, Б. Оскарсон, Дж. Равен, А. Шелтен. В отечественной литературе встречаются разные трактовки понятия компетентностного подхода, которые рассматривают А. А. Вербицкий, В. А. Болотов, В. И. Байденко, Э. Ф. Зеер, И. А. Зимняя,

Н. В. Кузьмина, В. В. Сериков, А. К. Маркова, А. В. Хуторской и др.

Компетенция представляет собой круг вопросов, в которых человек осведомлён, а так же включает в себя такие качества личности, как знания, умения, навыки. «Компетентность –владение, обладание, человеком, соответствующей компетенцией, включающей его личностное отношение к ней и предмету деятельности» [6, с. 25]. Для наиболее полного раскрытия себя в профессии, профессиональная компетентность подразумевает собой постоянное повышение квалификации, самостоятельную работу. Степень самореализации может быть показателем профессиональной компетенции. За формированием профессиональных компетенций будущего педагога изобразительного искусства можно проследить, благодаря изучению динамики формирования его компетенций. Профессиональные компетенции делятся на предметные (конкретные) и метопредметные (общие). Метопредметные компетенции содержания образования относятся ко всем образовательным предметам, а предметные компетенции принято относить к специальному предмету.

Таким образом, необходимо рассмотреть общие профессиональные компетенции педагога:

a) Ценностно-смысловая.
b) Личностно-деятельностную.
c) Информационно-коммуникативная.
d) Научно — исследовательскую.
e) Педагогическую.
f) Предметную.

Итак, рассмотрим подробно каждую из компетенций, начнем с ценносто-смысловой, которая представляет собой мировоззренческую сферу. Педагог, способный выбирать ценностную ориентацию, целевую установку для своих действий. В рамках данной компетенции педагог должен формировать у учеников знания в мировоззренческой сфере, воспитывать этические и эстетические ценности, трудолюбие и аккуратность, а также саморазвитие.

Личностно-деятельностная компетенция включает в себя личные качества педагога. Она содержит в себя интеллектуальное, физическое и духовное саморазвитие и саморегуляцию. Сам педагог является объектом этой компетенции. Так же в эту компетенцию входит коммуникативная компетенция, которая подразумевает знание необходимых средств и способов взаимодействия с окружающими, владение необходимыми социальными ролями в коллективе, психологическая наблюдательность. Коммуникативная компетенция включает в себя такие компоненты, как самообладание, оптимизм, выдержка, толерантность и чувство юмора.

Научно-исследовательскаякомпетенция является составной частью профессиональной компетентности. Эта компетенция представляет собой анализ, изучение и разработку собственной научной деятельности. В Российской системе образования, исходя из модели деятельности А. Леонтьева,

выделяют четыре группы исследовательской компетенции: когнитивный, мотивационный, операционный. Когнитивный компонент представляет собой совокупность знаний и понятий, необходимых педагогу. Мотивационный компонент являет собой смысл деятельности для конкретного человека. Операционный компонент это взаимосвязь умений человека выполнять исследовательские действия.

В современной образовательной среде появилась новая компетенция — это так называемая «суперкомпетенция», то есть информационно коммуникативная компетенция. Такая компетенция подразумевает, высокое умение использования возможности информационных технологий для решения методических и воспитательных задач. «По определению Г. К. Селевко, информационная компетентность — это ключевая суперкомпетентность человека XXI ст., важный инструмент будущей профессиональной деятельности нынешних учеников и студентов, а также преподавателей» [5, с. 68].

Предметная компетенция представляет собой глубокое фундаментально знание своего предмета, а так же умения и навыки в виде учебных стандартов в теории обучения. Обладая педагогической компетенцией педагог обладает знанием пределов и возможностей вмешательства в сферу жизненных интересов школьника. Нередко предметную и педагогическую компетенцию исследователи связывают в одно звено.

В общеобразовательной системе школы изобразительное искусство, как предмет преподается до 7 класса. На основе положений о профессиональной компетенции, важно выделить профессиональные компетенции учителя изобразительного искусства.

Компетенции следует разделять с компетентностью. Вот, что говорит А. К. Маркова о понятии компетентность: «Это определенная сфера круга вопросов, которые человек в силах решать. Иногда можно услышать: это в области моей компетентности (я умею, могу это решать), но не в моей компетенции (меня не уполномочили это решать); или что реже: это в моей компетенции (я имею право это решать), но я чувствую, что у меня недостает компетентности для этого» [4, с. 26].

Различают несколько видов профессиональной компетентности: социальная — групповая профессиональная деятельность; специальная — профессиональное развитие; личностная — саморазвитие; индивидуальная — развитие индивидуальности в рамках профессии.

Вот, что говорит А. А. Васильева о компетентностном подходе. Он, являет собой два важных качества: «он позволяет ориентироваться не на количество полученных знаний, а на компетентного в своей сфере специалиста, а так же, связывать образовательные программы с потребностями работодателей» [2, с. 35]. Также при компетентностном подходе «оценке педагога подлежит не только посещаемость, текущая и итоговая успеваемость, но и участие в научных конференциях, творческих выставках, конкурсах и т. д.» [3, с. 198].

На художественно-графическом факультете по программе бакалавриата существует три основные группы компетенции: профессиональные, специальные и общекультурные. Данное исследование затрагивает специальные (художественные) компетенции:

1. Знание теории изобразительного искусства.
2. Умелое пользование приемами, методами и практическими навыками.
3. Умение моделировать, планировать свою творческую деятельность.

Важным компонентом в структуре профессиональной компетенции педагога изобразительного искусства является профессиональная компетентность в области живописи, нас интересует в данном контексте, именно пленэрная живопись.

Пленэр является обязательный этапом в профессиональной подготовке художника-педагога. Так же, эта дисциплина входит в учебный план образовательной программы как один из видов учебной практики, который дает общее творческое развитие личности учащихся. Во время пленэрной живописи усваиваются профессиональные знания и навыки по живописи. Благодаря индивидуальным заданиям развивается творческая активность студентов. Со временем учащиеся переходят от совместной работы с преподавателем к самостоятельной работе.

Следует отметить, что перечисленные выше компетенции, недостаточны для обеспечения учебного процесса на пленэре. Главная задача нашего исследования заключается в развитии художественного восприятия, посредством пленэрной живописи, а для этого в ходе изучения научного материала были разработаны специальные компетенции:

1. Готовность к грамотному и живописному изображению натуры; передача объемных, пространственных и материальных качеств; построение цветовых отношений этюда.
2. Осознанное владение терминологией живописи; владение понятиями общего цвето-тонового решения живописи, линейной перспективы, обусловленного и предметного цветов.
3. Готовность решать такие задачи, как самостоятельный выбор мотива будущего этюда на пленэрной живописи.
4. Готовность к выработке цельного видения предметов и одновременного сравнения всех частей натуры.

Важно, что в основу создания этих компетенций, были положены такие методы, как: метод сравнения, метод работы от общего к частному, метод работы отношениями, метод работы стимулирования и мотивации к учебно-познавательной деятельности.

Так же, необходимо выделить уровни сформированности компетенций, которые стали основой для критериев оценки по окончанию пленэрной практики: использование различных технических приемов; решение живописных задач (работа отношениями, работа большими пятнами от общего к частному); умение грамотного подхода к решению композиционного строя

будущего произведения.

Итак, резюмируя вышесказанное, можно сделать вывод о том, что становление данных компетенций сопряжено с повышением профессионализма в создании собственных уникальных произведений и способно помочь в формировании межпредметных компетенций.

Подводя итог, можно сказать, что на сегодняшний день в науке достаточно широко и результативно разрабатывается вопрос компетентностного подхода в образовании. Так же, изменение образования с логикой компетентностного подхода обязательно должно сопровождаться новыми стратегиями обучения, которые должны быть направлены на развитие специальных компетенций студетов. Таким образом, компетентностный подход в профессиональном образовании можно рассматривать, как один из факторов активизации профессиональных навыков.

Преподаватель, организуя особую образовательную среду, предполагает внедрение новых компетентностных подходов. Развитие новой образовательной среды, является главной составляющей в профессиональной подготовке будущего педагога изобразительного искусства. Результаты пленэрных работ по завершению пленэрной практики, говорят о том, что студенты быстрее усваивают материал и активнее работают вне аудитории.

Литература:

1. Государственный образовательный стандарт высшего профессионального образования в области культуры и искусства. Специальность 053100 Социально-культурная деятельность // http://eraz. ru/college/spec/071401

2. Васильева А. А. Принципы формирования основных образовательных программ третьего поколения на факультете изобразительного искусства // Современные проблемы художественно-педагогического образования. СПб., 2007.

3. Денисенко В. И. Внедрение компетентностного подхода в процессе специальной подготовки художника-педагога // Художественно-педагогическое и художественное образование в условиях модернизации высшей школы России: история, теория, методика. Краснодар, 2010.

4. Маркова А. К. Психология профессионализма. / А. К. Маркова. –М.: Международный гуманитарный фонд «Знание», 1996. –312 с

5. Селевко Г. К. Педагогические технологии на основе информационно-коммуникационных средств. — М.: НИИ школьных технологий, 2005. — 208 с.

6. Хуторской А. В. Определение общепредметного содержания и ключевых компетенций как характеристика нового подхода к конструированию образовательных стандартов [Электронный ресурс] 23 апреля 2002. –Режим доступа: http://www. eidos. ru/journal/2002/0423. htm

7. Хомский Н. Аспекты теории синтаксиса. — М., 1972.

Butina A. P.,
postgraduate, Pacific National University, Khabarovsk

Supervisor: Pavlekovich OB, candidate of pedagogic sciences

DEVELOPMENT OF PROFESSIONAL COMPETENCES IN THE TEACHING OF PAINTING EN PLEIN AIR

Annotation. The article is devoted to the actual today the problem of applying the competence approach in the educational system to classes in plein-air. This article discusses the differences between competences and competence. The competence approach is considered in conjunction with such methods as the method of working relationships, the method of comparison, the method of working from the general to the particular, the method of working to stimulate and motivate learning and cognitive activity.

Key words: humanization of education, standardization of education, professional competence, subject and methodological competences, painting in the open air, methods.

References:

1. State educational standard of higher professional education in the field of culture and art. Specialty 053100 Socio-cultural activity // http://eraz. ru/college/spec/071401
2. Vasilyeva A. A. Principles of formation of the main educational programs of the third generation at the Faculty of Fine Arts // Modern problems of artistic and pedagogical education. SPb., 2007.
3. Denisenko V. I. The introduction of a competence-based approach in the process of special preparation of the artist-teacher // Artistic, pedagogical and artistic education in the context of the modernization of higher education in Russia: history, theory, methodology. Krasnodar, 2010.
4. Markov A. K. Psychology of professionalism./ A. K. Markov. –M.: International Humanitarian Foundation «Knowledge», 1996. –312 c
5. Selevko G. K. Pedagogical technologies based on information and communication tools. — M.: Scientific Research Institute of School Technologies, 2005. — 208 p.
6. Khutorskoy A. V. Definition of general content and key competencies as a characteristic of the new approach to the design of educational standards [Electronic resource] April 23, 2002. — Access mode: http://www. eidos. ru/journal/2002/0423. htm
7. Chomsky N. Aspects of the theory of syntax. — M., 1972.

УДК 378

Буховцева О. В.,
ФГБОУ ВО «ПГУ имени Шолом-Алейхема», г. Биробиджан
к. п. н., старший преподаватель,

О ПРОБЛЕМАХ АДАПТАЦИИ СТУДЕНТОВ ПЕРВОГО КУРСА К УСЛОВИЯМ ОБУЧЕНИЯ В ВУЗЕ[1]

Аннотация. В статье рассмотрены особенности первого курса к условиям обучения в вузе. Описана значимость социокультурной среды в адаптации студентов к новым условиям. Раскрыта необходимость успешной адаптации юношей и девушек среде вуза. Перечислены проблемы, с которыми сталкиваются студенты в процессе адаптации. Обоснована потребность содействовать студентам в формировании умений преодолевать трудности. Представлен комплекс организационно-педагогических условий, необходимых для результативной адаптации студентов к условиям обучения в вузе.

Ключевые слова: адаптация, кураторская деятельность, результативность, социокультурная среда вуза, студенты первого курса, условия обучения в вузе.

В соответствии с новыми ФГОС ВО РФ (поколение 3+) выпускники бакалавриата должны обладать сформированной компетентностью социального взаимодействия: способностью к коммуникации в устной и письменной формах, способностью работать в команде, толерантно воспринимать социальные, культурные и личностные различия, готовностью к психолого-педагогическому сопровождению участников воспитательного процесса [5].

Социокультурная среда вуза, в идеале, способствует формированию личности каждого студента, принятию позитивных жизненных ценностей, идеалов и устремлений. Здесь действуют условия, благоприятные для развития у выпускников способности адаптации к изменившимся условиям среды. В то же время у молодых людей, не обучающихся в вузе, чаще фиксируются иные личностные качества и возможности, чем у тех, кто прошел обучение.

Успешная адаптация юношей и девушек к социокультурной среде вуза обеспечивает современное общество субъектами, которые считают себя частью этого общества в большей степени, чем те, кто не имеет студенческого опыта. Такая адаптация способствует дальнейшей успешной жизнедеятельности выпускников не только в профессиональной сфере, но и в других сферах человеческой активности, осуществляемой в интересах самой личности, общества и государства. Тем более что и общество, и государство заинтересовано в формировании личности специалиста, способного: ориентироваться в возникающих ситуациях, доверительно и гуманно

[1] Автор благодарит д.п.н., профессора Фишмана Б.Е. за ценный вклад в создание статьи.

относиться к другим людям, осуществлять самопознание и саморазвитие, эффективно взаимодействовать со сверстниками и другими людьми, адаптироваться к новой социокультурной реальности [1].

Вместе с тем, не все образовательные результаты системы высшего образования соответствуют требованиям стандартов и ожиданиям общества. Выпускники не всегда умеют выстраивать конструктивную коммуникацию с другими субъектами, испытывают затруднения в решении жизненных и профессиональных вопросов, особенно в ситуации неопределенности. У многих студентов наблюдается низкая социально-психологическая адаптивность к изменениям, отсутствие собственной мотивации к учебной деятельности, недостаточный уровень принятия других, слабое умение устанавливать реальные контакты и регулировать межличностные отношения. Это вытекает из того, что взаимодействие студентов с социокультурной средой вуза не всегда обеспечивает необходимое воспитательное воздействие, а существующая потребность в изменениях этой среды не удовлетворяется. Часто на практике вуз оказывается отчужденным от проблем студента, оставляя его один на один с возникающими «вызовами» [3].

Межличностные отношения в студенческой группе, как правило, устанавливаются стихийно. Они организационно не оформлены, особенно в начальный период вузовского обучения. В силу этого многие студенты испытывают трудности не только в личностном развитии, но и в профессиональном самоопределении. К тому же уменьшение на год длительности получения высшего образования на уровне бакалавриата (по сравнению с подготовкой специалиста) привело к росту временных затрат студента на свою учебную деятельность в ущерб межличностным отношениям.

Указанные тенденции усиливают потребность содействовать студентам в формировании умений преодолевать трудности. Это означает необходимость совершенствования воспитательной деятельности в вузах, прежде всего работы кураторов, на основе ее обогащения новыми ценностями, идеалами, смыслами. Такой результат возможет только с помощью специальной педагогической деятельности, которая охватывала бы все сферы жизнедеятельности студентов, способствуя их адаптации к социокультурной среде вуза еще на первом курсе.

Необходима специальная кураторская деятельность, которая целенаправленно способствовала бы результативной адаптации студентов к социокультурной среде вуза. Такая деятельность, имеющая характер педагогического сопровождения, призвана охватить все сферы жизнедеятельности первокурсников. Она способна содействовать развитию способности студентов самостоятельно осмысливать и разрешать различного рода проблемы, с которыми они сталкиваются. Кроме того, педагогическое сопровождение создает условия, содействующие успешному усвоению социальных ролей, норм и ценностей, развитию индивидуальных особенностей первокурсников, формированию их собственного мировоззрения.

Механизмом реализации такого рода изменений в социокультурной среде

вуза становится специфическая проектная практика работы куратора с первокурсниками, которая ориентирована на их индивидуальное развитие и саморазвитие. Для этого необходимы условия, обеспечивающие осознанное и целенаправленное проектирование разнообразных жизненных ситуаций, в которых реализуется адаптация первокурсника к социокультурной среде вуза, происходит обретение им субъектности, становление авторства собственных осмысленных действий [2].

Комплекс организационно-педагогических условий, необходимых для результативной адаптации студентов к условиям обучения в вузе, включает:

– ориентацию сопровождающей деятельности на развитие и функционирование общности студентов;

– взаимодействие участников общности, способствующее развитию качеств, необходимых для результативной адаптации студентов к условиям обучения в вузе;

– освоение в общности опыта проектирования личностно-значимых ситуаций; рефлексия студентами собственной, а также совместной деятельности и получаемых результатов;

– диагностика уровней адаптации студентов к условиям обучения в вузе.

На основе выделенных условий была разработана программа, обеспечивающая педагогическое сопровождение адаптации студентов к условиям обучения в вузе. Её замысел состоял в том, что основой обновления кураторской деятельности, становится педагогическое сопровождение куратором процесса адаптации студентов к условиям обучения в вузе. При этом кураторская деятельность преобразуется в систему организации особых Встреч куратора и студентов, в ходе которых образуется единство, гармоничное сплетение связей и отношений участников.

Задача состоит в том, чтобы такие Встречи стали событиями в жизнедеятельности студентов 1-го курса, которые ориентированы на личностный рост участников, на их самовыражение, самораскрытие, самопознание. Для этого необходимо установление теплой эмоциональной атмосферы общения, открытость и честность участников, заинтересованное, эмпатическое слушание каждым других, внимание к чувствам других [4].

Специфической формой такого взаимодействия выступает событийная общность — объединение первокурсников по принципу «здесь и теперь» на основе общих ценностей и смыслов: нравственных, учебных, профессиональных, мировоззренческих и т. д. Указанная общность может стать уникальным живым единством студентов, характеризующимся взаимным приятием, взаимопониманием, внутренней расположенностью каждого друг к другу, доверием и сопереживанием.

Именно такое педагогическое сопровождение способно обеспечить возможность студентам-первокурсникам поверить в себя, всесторонне осмыслить свой выбор, раскрыть свой потенциал, проявить свои возможности, продуктивно использовать имеющийся опыт взаимодействия с другими людьми.

Литература:

1. Андриенко О. А. Педагогические условия повышения эффективности социальной адаптации первокурсников в профессиональном лицее. Автореферат диссертации на соискание ученой степени кандидата педагогических наук /О. А. Андриенко. — Магнитогорск, 2009. — 24с.
2. Волкова И. В. Проектирование социокультурной среды развития толерантности у подростков / И. В. Волкова, М. В. Климова // Современные проблемы науки и образования. — 2011. — № 6/ [Электронный ресурс]. — Режим доступа: www. science-education. ru/100-4980
3. Загребина А. В. Высшее образование как институт социализации в современном российском обществе / А. В. Загребина // Ученые записки Санкт-Петербургского государственного института психологии и социальной работы. — 2007. — Т. 7. — № 1. — С. 18-21.
4. Слободчиков В. И. Основы психологической антропологии. Психология человека: Введение в психологию субъективности. Учебное пособие для вузов / В. И. Слободчиков, Е. И. Исаев. — М.: Школа-Пресс, 1995. — 384 с.
5. Федеральный государственный образовательный стандарт высшего образования. Уровень высшего образования «бакалавриат». Направление подготовки 42.03.01 Реклама и связи с общественностью. Утвержден приказом Министерства образования и науки Российской Федерации от 11.08.2016 г. № 997

Bukhovtseva O. V.,
candidate of pedagogic sciences, senior lecturer, Sholom-Aleichem Priamursky State University, Birobidzhan

ABOUT THE PROBLEMS OF ADAPTATION OF FIRST COURSE STUDENTS TO THE CONDITIONS OF EDUCATION IN THE UNIVERSITY

Annotation. the article describes the features of the first course to the conditions of study at the university. The significance of the socio-cultural environment in the adaptation of students to new conditions is described. Revealed the need for successful adaptation of boys and girls among the university. Lists the problems that students face in the process of adaptation. The need to assist students in the formation of skills to overcome difficulties is grounded. A set of organizational and pedagogical conditions necessary for the effective adaptation of students to the conditions of study at the university is presented.

Keywords: adaptation, curator activity, performance, the socio-cultural environment of the university, first-year students, the conditions of study at the university.

References:

1. Andrienko, O. A. Pedagogical conditions for improving the efficiency of social adaptation of first-year students in a vocational school. Abstract of dissertation for the degree of

Candidate of Pedagogical Sciences /O. A. Andrienko. — Magnitogorsk, 2009. — 24s.

2. Volkova, I. V. Designing a socio-cultural environment for the development of tolerance among adolescents / I. V. Volkova, M. V. Klimova // Modern problems of science and education. — 2011. — № 6 / [Electronic resource]. — Access mode: www. science-education. ru/100-4980

3. Zagrebina, A. V. Higher education as an institution of socialization in modern Russian society / A. V. Zagrebina // Scientific notes of the St. Petersburg State Institute of Psychology and Social Work. — 2007. — V. 7. — № 1. — P. 18-21.

4. Slobodchikov, V. I. Basics of psychological anthropology. Human psychology: An introduction to the psychology of subjectivity. Textbook for universities / V. I. Slobodchikov, E. I. Isaev. — M.: School-Press, 1995. — 384 p.

5. Federal State Educational Standard of Higher Education. The level of higher education «bachelor». Direction of training 42.03.01 Advertising and public relations. Approved by order of the Ministry of Education and Science of the Russian Federation of 11.08.2016, No. 997

УДК 37

Векслер В. А.,
ФГБОУ ВО «Саратовский национальный исследовательский государственный университет имени Н. Г. Чернышевского», г. Саратов
к. п. н., доцент

ОСОБЕННОСТИ СОЗДАНИЯ ИМИТАЦИОННЫХ МОДЕЛЕЙ ПРИ ИЗУЧЕНИИ ИНФОРМАТИКИ

Аннотация. В статье рассматриваются рекомендации по изучению имитационного моделирования в школе. Приводятся примеры задач, рассмотренных с учащимися 10—11 классов по моделированию с использованием сетей Петри, среды агентного моделирования NetLogo и математического пакета Maxima.

Ключевые слова: образование, имитационное моделирование, агентное моделирование, сети Петри

Одной из базовых разновидностей моделирования с которой учащиеся знакомятся в курсе информатики становится «имитационное моделирование». Данная разновидность моделирования интересна своими обширными прикладными возможностями и достаточно большим количеством прикладных программ, в которых учащиеся могут практиковаться в создании моделей (большинство из которых являются бесплатными).

Имитационное (ситуационное) моделирование является частным случаем математического моделирования, представляет собой особый метод, позволяющий произвести построение моделей, описывающих процессы таким образом, как будто они происходят в действительности. Созданную модель ребенок может «проигрывать» с привязкой к шкале времени, как для одного испытания, так и для любого их множества. Структуру имитационного моделирования можно определить как комбинацию следующих составляющих:

1. Элементы системы (основа модели).
2. Переменные (величины, которыми управляют).
3. Параметры (величины, которые необходимо исследовать в модели).
4. Функциональные зависимости (поведение параметров и переменных в пределах элемента).
5. Ограничения (заданные пределы, в рамках которых становится возможным изменять значения переменных).
6. Целевая функция (описание степени достижения цели, поставленной прикладной задачи).
7. Алгоритм описания последовательности действий.
8. Среда имитации.

Имитационное моделирование имеет существенные преимущества перед аналитическим моделированием в тех случаях, когда: отношения между переменными в модели нелинейны, и поэтому аналитические модели трудно или невозможно построить (мы просто не можем найти функциональную зависимость); для понимания поведения системы требуется визуализация динамики происходящих в ней процессов; модель содержит много параллельно функционирующих взаимодействующих компонентов; дорого или невозможно экспериментировать на реальном объекте; присутствуют стохастические (случайные) воздействия.

Учащиеся анализируют исходный процесс, выделают главные связи, абстрагируясь от всего остального, строят модели уже понимая их логическую структуру, и поведенческие свойства. Сам процесс построения основан на трех стадиях: создание концептуальной (инфологической) модели, алгоритмическое (даталогическое) описание в рамках среды проведения испытаний и проведение компьютерного эксперимента в программе-имитаторе. Можно выделить несколько видов имитационного моделирования:

1. Дискретно-событийное моделирование. Подход предполагает абстрагироваться от непрерывной природы событий и рассмотреть только основные события моделируемой системы. Модели позволяют описывать поведение системы как набор последовательных и строго определенных событий. В такой системе зачастую описываются состояния и события. Любое событие может изменить текущее состояние и если раньше некоторое событие не могло произойти, то после изменения состояния оно может произойти. Данный вид моделирования широко применяется в логистике, системах массового обслуживания, моделировании производственных процессов. На уроках информатики возможно изучение такого типа моделирования при помощи математического аппарата сетей Петри. Описывая задачу, школьники составляют алгоритм работы системы на условно-событийном языке сетей Петри. Изучение системы становится возможным при постановке задач определения достижимости критических или желательных состояний системы. Описав математически систему, ее можно воссоздать в одной из программ-визуализаций. Расчеты о достижимости производятся в электронных таблицах, компонентом «Поиск решений».

Пример 1. Опишите функционирование следующей системы работы трех заводов А, Б и Заводы А и Б поставляют компоненты А1 и Б1 соответственно на завод С. На заводе С производят сборку модели, в которую входят два компонента А1 и один Б1. Предприятие может собирать только две модели одновременно. В случае выпуска одной из моделей предприятие С может оплатить заводам А и Б производство компонентов. Заводы А и Б будут производить новые компоненты только после получения оплаты.

Пример 2. Опишите процесс возникновения и исправления ошибок в технической системе, состоящей из N-однотипных блоков, при условии, что в запасе имеется только один блок и ремонтные работы выполняет только одна

бригада специалистов, которая меняет поврежденный блок на запасной, после чего ремонтирует поврежденный блок. Определите критическое и желаемое состояние системы.

2. Агентное моделирование. Позволяет рассматривать децентрализованные системы, динамика поведения которых определяется не существующими глобальными правилами и функциональными зависимостями, а наоборот глобальные правила зависят от частных предположений о поведении компонентов системы — активных агентов. Агент представляет собой некоторую активную сущность, автономное поведение которого прямо или косвенно взаимодействует с окружением. Построенные модели решают задачи оптимизации и логистики, моделируют потребительское поведение, распределённые вычисления, менеджмент трудовых ресурсов, управляют транспортом, биологическими и физическими процессами. Школьники знакомятся с мультиагентым моделированием при помощи бесплатно распространяемой среды агентно-ориентированного программирования NetLogo.

Приведём примерырешения задачи агентного моделирования.

Пример 1. Прорастание травы

```
globals [j]; глобальная переменная для хранения цвета травы кажой точки
tosetup; методначальныхустановок
 clear-all; очистка экрана
 askpatches [setpcolor 58 + random 2 ] ; построение мира
; точки-пятна раскрашиваются в вариации зеленого цвета
end


togo; метод-циклпрорастаниятравы
; траваменяетсвойцветвзависимостиотпредыдущегоцвета
 askpatches [setjpcolorifj< 52 [setj 59] setpcolorj — 1]
end
```

Пример 2. «Эпидемия». Условие: В виртуальном мире живут агенты — «особи». Все «особи» обладают определенным количеством жизненных сил. Здоровая «особь» при определенных условиях может оставить потомство. Начинается эпидемия. Одна из «особей» начинает заражать остальных. Здоровые «особи» на экране белого цвета, больные красного. Больные «особи» теряют жизненные силы и могут умереть. Выздоровление «особей» зависит от целебной травы, которая в небольшом количестве прорастает на лугу. Постройте модель данного виртуального мира. Определите условия прорастания целебной травы, размножение и заболевания «особей». Создайте экран для отображения количества здоровых особей и график для отображения динамики изменения количества больных особей.

Код:

```
turtles-own [energy]; определения параметра жизненных сил для всех
агентов
```

tosetup; метод установки начальных параметров
ca; очистка экрана
crtcount-tr; установка агентов в количестве определённом рычажком интерфейса
ask turtles [setxy random-xcor random-ycor
setcolorwhitesetenergy 200]; разброс агентов случайным образом, определение жизненных сил
ask turtle 0 [set color red set energy 150]; создание «заболевшего» агента
ask patches [if random 100 < 5 [set pcolor green]]; разбросвсредецелебнойтравы
ask turtles [set shape «cow» set size 2]; установкаизображенияагентов
do-plots; вызовметодапостроенияграфика
end

togo; основной метод жизни системы — цикличен
ifcountturtles = 0 [stop]; когда исчезнут все агенты цикл обновится
askturtles [fd 1 rtrandom 100 ltrandom 100]; передвижение агентов случайным образом
ask turtles with [color = red] [ask turtles-here [set color red]; заражение
if pcolor = green [set pcolor black set energy (energy + 1)]; поеданиебольнымагентомцелебнойтравы
if energy = 200 [set color white]]; выздоровлениеагента
do-plots; созданиеграфика
ask turtles [ifelse (color = red) [set energy (energy — 1)] [set energy (energy + 1)]; упадоксилубольныхагентов
setlabelenergy; отображение количества жизненных сил
if energy < 0 [die]; гибельагента
if (color = white) and (energy > 350) and (random 100 < 5) [hatch 1 [set energy 10]]]; размножениеагентов
ask patches [if random 100 < 2 [set pcolor green]]; прорастаниецелебнойтравы
end

to do-plots; методпрорисовкиграфика
set-current-plot «График»; нагрфике
set-current-plot-pen «Перо_Больные»; отобразитьпоперу
plot count turtles with [color = red]; количествобольныхагентов
end

3. Аналитическое моделирование с требованием временного мониторинга.

Приведем пример построением модели «Хищник-Жертва» в среде математического моделирование Maxima. Взаимодействие хищника и жертвы можно описать с помощью системы уравнений: Ni+1=Ni +rNi — aNiCi; Ci+1=Ci

+ faNiCi- qCi; где N_i- численность жертв и C_i- численность хищников в момент времени I; время Tmax-100 дней; коэффициент рождаемости r-0,2; коэффициент пропорциональности; характеризующий вымирание жертв вследствие их встречи с хищником a-0,005; коэффициент пропорциональности, характеризующий потребность в пище хищника f-0,1; коэффициент смертности q-0,05.

Код (результат работы приведен на рис. 1):

```
kill (all)$simp: true$
maxima_tempdir: «C:\\temp»$
r:0.2$ a:0.0005$ f:0.1$ q:0.05$N:[[0,100]]$ C:[[0,40]]$ n:100$ c:40$
Tmax:100$
for i:1 step 1 thru Tmax do (y: n+n*r-a*n*c, n: y, N: append (N,[[i, y]]),
y: c+f*a*n*c-q*c, c: y, C: append (C,[[i, y]]))$
wxplot2d ([[discrete, N], [discrete, C]], [ylabel, «count»], [xlabel, «time»],
[legend, «Жертва», «Хищник»])$
```

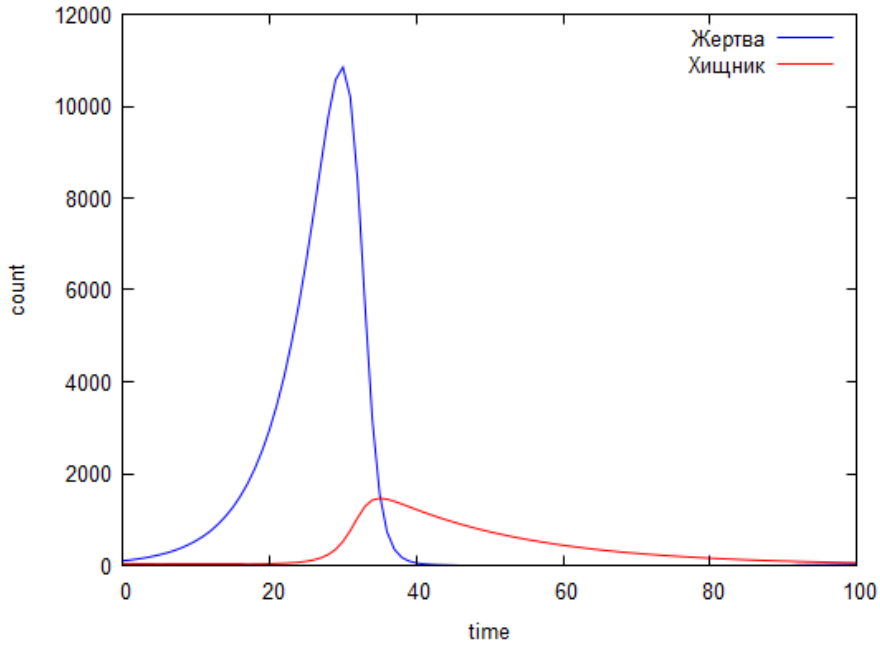

Рисунок — График взаимодействия хищника и жертвы

Таким образом, изучение имитационных моделей могут существенно повысить эффективность изучениялинии «Моделирования и формализация» школьного курса информатики за счет увеличения познавательного интереса и мотивации. Занятия, на которых учащиеся строят и исследуют данный вид моделей помогает школьникамосознать суть происходящего, выявить причинно-следственные связи между объектами и явлениями, позволяют развить ключевые компетентности: ценно-смысловую (умение формулировать собственные учебные цели) и учебно–познавательную компетенцию (умение ставить гипотезы, формулировать вопросы к наблюдаемым фактам и явлениям, оценивать начальные данные и «видеть» планируемый результат; владение

навыками использования измерительной техники, специальных приборов, применение методов статистики и теории вероятностей; умение работать со справочной литературой, инструкциями; умение оформить результаты своей деятельности, представить их на современном уровне; создание целостной картины мира на основе собственного опыта).

Литература:

1. Боев В. Д. Компьютерное моделирование: Пособие для курсового и дипломного проектирования. / Боев В. Д., Кирик Д. И., Сыпченко Р. П. — СПб.: ВАС, 2011. — 348 с.

2. Векслер В. А. Мультиагентные среды как инструмент преподавания компьютерного моделирования в школьном курсе информатики //В сборнике: Информационные системы и коммуникативные технологии в современном образовательном процессе/ Материалы Международной научно-практической конференции. Пермская государственная сельскохозяйственная академия имени академика Д. Н. Прянишникова; Центр социально-психологических исследований. 2016. — С. 20-24.

3. Журавлева Т. Ю. Практикум по дисциплине «Имитационное моделирование» [Электронный ресурс]. — Электрон. текстовые данные. — Саратов: Вузовское образование, 2015. — 35 c. — Режим доступа: http://www. iprbookshop. ru/27380. html

Veksler V. A.,
candidate of pedagogy sciences, associate professor, Saratov State University

FEATURES OF CREATING IMITATION MODELS IN STUDYING INFORMATICS

Annotation. The article discusses recommendations for the study of simulation modeling in school. Examples of problems considered with students of grades 10-11 on modeling using Petri nets, NetLogo agent-based modeling environment and the Maxima mathematical package are given.

Key words: education, simulation modeling, agent modeling, Petri nets

References:

1. Boyev V. D., Kirik D. I., Sypchenko R. P. Computer modeling: A manual for course and degree design. St. Petersburg: VAS, 2011. 348 p.

2. Veksler V. A. Multi-agent environments as a tool for teaching computer modeling in a computer science course [Information systems and communication technologies in the modern educational process. Materials of the International Scientific and Practical Conference.] Perm State Agricultural Academy named after Academician D. N. Pryanishnikov. Center for Social and Psychological Research. 2016. pp. 20-24.

3. Zhuravleva, T. Yu. Practicum on the subject «Simulation modeling» Saratov: University education, 2015.35 p. Available at: http://www. iprbookshop. ru/27380. html(accessed 28 February 2019)

УДК 373.24

Голубь И. Б.,
ФГБОУ ВО «ПГУ имени Шолом-Алейхема», г. Биробиджан
к. п. н. доцент

СПЕЦИФИКА ЕВРЕЙСКОГО ВОСПИТАНИЯ

Аннотация. В статье рассматривается специфика еврейского воспитания в условиях такого многонационального и поликонфессионального государства, как Российская Федерация. Особый акцент в работе отводится первоначальным действиям по формированию этнического самосознания в еврейской семье. С этой целью автором рассмотрены семь основных аспектов еврейского воспитания.

Ключевые слова: самосознание, воспитание, еврейское воспитание, семья, семейные ценности и традиции.

Общеизвестно, что именно культура является цементирующей основой общественных отношений не только потому, что она передается от одного человека к другому в процессе его политической социализации и контактов с представителями других культур, но еще и потому, что формирует у людей чувство принадлежности к определенной общности, т. е. чувство своей идентичности.

Недаром еще Самуэль Хантингтон отмечал, что «В современном мире культурные идентичности (этнические, национальные, религиозные, цивилизационные) занимают центральное место, а вот отдельные союзы народов и государств, антагонизмы между ними и конкретная государственная политика складываются, прежде всего, с учетом культурной близости или культурных различий» [1].

И поэтому и вполне понятна и оправдана та ревностность и порою даже та «острота, с которой каждый народ так трепетно относятся к сохранению именно своей культуры и великий самообман — желать человеку творить помимо своей национальности» [2].

Актуальность данной проблематики обусловлена еще и тем обстоятельством, что именно под влиянием поведенческих стереотипов отдельных этносов и групп, в настоящее время активно происходит формирование и более общезначимых нравственных отношений даже на общегосударственном и на международном уровнях.

Именно поэтому функция образования и воспитания, и в частности его содержания как основного средства обучения, воспитания и развития личности, ныне вводится у нас в ранг государственной политики в области образования и сформулирована в Законе РФ «Об образовании» следующим образом: «Защита

системой образования национальных культур и региональных культурных традиций в условиях многонационального государства; содействие взаимопониманию и сотрудничеству между людьми, различными расовыми, этническими, религиозными и социальными группами» [3]. Именно этим обстоятельством и объясняется тот факт, что современная Концепция модернизации Российского образования определяет в качестве основной цели образования, прежде всего именно духовно-нравственное воспитание личности. Эту стратегическую цель предлагается реализовать путем решением следующих задач:

достижение нового уровня взаимодействия семьи, образовательных учреждений, органов управления образованием, детских и молодежных общественных организаций, религиозных конфессий в воспитании и социализации детей и молодежи;

сохранение исторической преемственности поколений; развитие национальной культуры, воспитание бережного отношения к историческому и культурному наследию всех народов России и формирование духовно-нравственных качеств личности;

воспитание патриотов России, граждан правового демократического государства, уважающих права и свободы личности, проявляющих национальную и религиозную терпимость; развитие культуры межэтнических отношений [4].

Рост этнического самосознания народов России в условиях современной парадигмы общественного развития характеризуется рядом особенностей, которые проявляются также в культурной и образовательной сферах жизни. С изменением социальной, экономической и идеологической ситуации, этнографической картины нашей жизни изменяется и место нашей народной культуры и ее этнопедагогическая направленность. В условиях полиэтничности, многоязычия, поликультурности и полиментальности российского социума для педагогической науки и практики на сегодня весьма актуальны проблемы именно национального образования и этнической школы малых народов. Тем более, что исследования их традиций и культур проводятся обычно на взрослом населении, в то время как онтогенез этнических особенностей и механизмы закрепления традиций изучены в современной педагогике еще крайне недостаточно.

Актуальности дальнейшей теоретической и практической разработок становления именно вопросов этнического самосознания на наш взгляд обострена еще и тем обстоятельством, что в быту, культуре и воспитании народов есть еще немало противоречий, которые нарушают развитие этнического самосознания личности. К ним в первую очередь следует отнести:

– противоречия между активно идущей в современном мире общей глобализацией социокультурных процессов и одновременным оживлением норм, в частности, этнического архетипа, и как следствие этого возникновение явления так называемого «резонанс — конфликта» посттоталитарной эпохи;

– между развитием самостоятельности, суверенности того или иного народа, с одной стороны, и отчуждением, неприятием других народов, их этнокультур и этнообразовательных идей, с другой стороны;

– между необходимостью становления этнического самосознания личности и отсутствием механизмов, естественным образом связанных с этнокультурой и этнопедагогикой;

– между желаниями субъектов образовательного процесса реализовать свою идею этноконфессионального образования в системе общего образования и отсутствием целостной педагогической системы становления и развития такого этнического самосознания личности.

Вот почему нам так важен сегодня в этом вопросе опыт наших отечественных исследователей и в том числе работы А. Ю. Белогрудова, Г. Д. Дмитриева, Б. Л. Вульфсона, М. Н. Кузьмина, В. В. Макаева, Д. В. Сажина и многих других, описанных наукой Этнопедагогикой — науки о социальной среде воспитания, в которой собственно и происходит становление отдельно взятой личности [5]. Так в частности в поисках ответа на вопрос, каким образом и когда ребенок начинает считать себя представителем того или иного этноса (культуры) швейцарский ученый Ж. Пиаже предложил еще в начале 50-х годов XX в. свою классификацию первоначального развития этнической идентичности включающих в себя трех основных этапов:

– **6—7 лет**. В этом возрасте ребенок приобретает первые весьма фрагментарные и несистематические знания о своей этнической принадлежности и потому именно семья является для него наиболее значимым окружением, а не страна или отдельно взятая этническая группа;

– В **8—9 лет** ребенок уже довольно четко идентифицирует себя со своей этнической группой, выдвигает основные идентификации — этническая принадлежность родителей, место проживания, родной язык и т, д.:

– В младшем подростковом возрасте **(10—11 лет)** этническая личность формируется в полном объеме, в качестве особенностей разных народов ребенок отмечает уникальность истории, специфику традиционной бытовой культуры и др. [6].

В принципе признавая правомерность именно такого возрастного подхода в классификации этапов этнической идентичности, мы все же отмечаем и наличие других временных вариаций в этом вопросе.

И в частности в этой работе акцентируем свое внимание на наличии правил сугубо еврейского воспитания детей в духе своей идентичности.

И это неслучайно, так как счастье и благополучие подрастающего поколения превратилось для них практически в общенациональную идею.

В чем же специфика именно еврейского воспитания? Чем оно принципиально отличается от любого другого? Попытаемся это показать на примерах только семи основных правил традиционного воспитания детей в еврейских семьях.

– Обучение до рождения. Мудрейшие талмудисты прошлого утверждали,

что воспитание ребенка должно начинаться еще задолго до его зачатия — с соблюдения родителями законов семейной чистоты. Ребенок еще не родился, он только развивается в теле матери, а на его будущий характер влияет все и в том числе биологический и химический состав питания матери, и сама духовная природа питания — кошерность пищи. Считается также, что когда новорожденному еврейская мама напевает колыбельную песенку «Рожинкес митмандлен» (идиш «Изюм с миндалем»), где говорится о ценности и значении Торы тем самым она уже формирует прочные основы его еврейского воспитания. Поэтому и вполне закономерным следует считать, что как только малыш начинает складывать свои первые слова (обычно это происходит на втором году его жизни) прежде всего, следует обучить следующей фразе: «Тойроциво лону Мойше, мойрошокхилас Яакова» — (иврит) «Тору заповедовал нам Моисей — наследие общины Яакова». И хотя ребенок еще слишком мал чтобы осознать весь глубинный смысл этих слов, но именно они станут его первым законченным предложением в его жизни.

А далее с трехлетнего возраста он будет знакомиться с еврейским алфавитом, в пять лет начнет читать Тору и таким образом вырастает высоко духовным, интеллектуальным человеком, который будет и далее по жизни следовать высоко гуманистическим еврейским идеалам и открыт творчеству.

– Личный пример. Тора утверждает, что мы воспитываем в детях, прежде всего то, чем обладаем сами, но не большее того. А поэтому все слова об ответственности, трудолюбии, аккуратности и честности останутся только словами, если этих качеств нет в самих родителях. Не стоит требовать от своих детей того, чего не делаете сами. Чтобы быть спокойными и уверенными за своих детей родителям следует всегда следовать основному правилу: «Ведите себя при ребенке так, как вы хотели бы, чтобы он себя вел».

– Принцип «еврейской бабушки (мамы)». Суть этого принципа заключается, прежде всего, в тотальной поддержке семьи. Что бы ребенок ни сделал, его бабушка (мама) всегда будет от него в восторге. Прибежал последним в школьном кроссе: «Ай, да молодец! Как красиво бежал». Любимый человечек учится играть на виолончели, издает первые неуверенные звуки: «Боже мой, как гениально! Ну, будущий Ростропович!». Родительская похвала, хотя и сильно преувеличенная, является той самой волшебной пилюлей, которая дает базовую уверенность ребенку в себя, в свои возможности. Еврейская бабушка (мама) всегда восторгается даже самым малейшим достижениям своего ребенка. Об этом успехе обязательно узнают все друзья и знакомые, а главное сам ребенок. И этот факт вселяет в него уверенность в том, что он может достичь многого. Главное, чтобы он поверил — он сможет, если сильно захочет.

– Разумная свобода. Современное еврейское воспитание соединяет в себе две, казалось бы, до крайности противоречивые вещи: свободу ребенка и жесткость требований. Этот принцип хорошо описывается метафорой — «просторная свободная комната с жесткими стенами». В еврейских семьях

маленьким детям разрешено очень многое, вплоть «до хождения по головам». И это не случайно, ведь для еврейских родителей свобода малыша — неспециальное воспитание, а воздух, которым нельзя не дышать. Жесткое воспитание начинается тогда, когда ребенок переступает границы допустимого. Традиционно считается, что ребенку можно все, кроме того, что ему нельзя. Именно поэтому с малых лет он должен усвоить правило, что есть такие вещи, делать которые запрещено при любых обстоятельствах. Таких запретов немного, но они незыблемы. Так в частности любимые мамины духи на дворовых кошек вылить можно, а вот бить бабушку по голове ну никак нельзя.

– Нет критиканству! Воспитание как систему нудного понукания стоит оставить в прошлом. Ничто так не толкает человека к плохому как его постоянная критика. Мы не хотим слушать только чужие нравоучения. Аналогично надо поступать и с собственными детьми. Именно поэтому в еврейских семьях детям разрешено очень многое, не ругают их по мелочам. Взрослые не обращают внимание на мелкие проступки детей. Ошибки и мелкие шалости — явление нормальное. Критика как основной метод воспитания не помогает исправлению, а лишь порождает комплексы. Именно поэтому еврейская мама, никогда не скажет: «Ты плохой». Она скажет: «Как такой хороший мальчик мог сделать такую глупость?». Она никогда не допустит, чтобы кто-то даже усомнился в способностях ее чада, ведь у него попросту нет недостатков. Возможно, она их и видит, но кроме нее об этом никто никогда не узнает.

– Любовь и уважение в семье. Согласно вековым еврейским традициям во время семейной трапезы еврейская мама первую тарелку подает папе, в которой будет лежать самый лакомый кусочек. Потом нальет суп себе и только после этого — детям. И это не потому, что мама их недостаточно любит, а потому, что в этом ритуале заложен глубинный смысл — дети с самых ранних лет должны научиться уважать старших и в первую очередь своих родителей. Если дети усвоили с ранних лет, что их родители живут, прежде всего, друг для друга. Убедятся, что их взаимоотношения пропитаны любовью и заботой, то и они сами будут чувствовать себя более защищенными. А, кроме того, подобное поведение родителей есть прекрасный пример для подражания. Именно такое отношение между собой дети и постараются потом воспроизвести и в собственных семьях, когда они вырастут.

7. Высокая планка. Как правило, еврейские дети не знают, что такое лень и праздное болтание по дворам. Скрипка, изучение английского языка или математики — все это одновременно и помногу. С малолетства они приучены к тому, что необходимо постоянно быть занятым делом — это нормально. Нельзя быть с ребенком «добреньким и жалостливым». Надо сразу поставить ему высокую планку требований. Даже самому маленькому ребенку нужно дать понять, что ему даны от природы большие способности и поэтому и спрос с него будет большой. Еврейские родители не заставляют ребенка хорошо учиться — он делает это сам, потому, что с детства усваивает жизненную

установку на успех. А потому у него нет отвращения к учебе и к образованию, прежде всего потому, что он правильно мотивирован. Сформирована не только положительная реакция на выполнение каких-то учебно-познавательных действий, но и что более важно — верная мотивация совершения хороших поступков. С годами именно эта черта его характера будет только усиливаться, и наполняться все новым и новым содержанием. Так в частности Рав лорд д-р Джонатан Сакс (главный раввин Объединенных еврейских общин Великобритании) говорит о том, что «если ребенок не умеет спрашивать — ты открой ему…», т. е. прежде всего при обучении детей мы должны научит их задавать вопросы. Ведь еврейство это, прежде всего поиск ответов на поставленные вопросы. И в качестве наглядного примера он приводит рассказ физика, лауреата Нобелевской премии ИзидораРаби о том, как стать настоящим ученым его научила мама. «Всех детей, возвращающихся из школы, обычно родители спрашивали: «Ну, что ты сегодня выучил? А моя мама говорила: Изи, ты сегодня задал учителю хороший вопрос?». Вот почему и сегодня в традиционных религиозных еврейских школах (ивр. ешивах) самая высшая похвала со стороны учителя ученику звучит так — «Хороший вопрос ты мне задал!» [7].

Заключая выше сказанное, мы приходим к осмыслению того, что именно самое первоначальное (еврейское) воспитание и дает ребенку ту самую правильную и сильную основу для всей его дальнейшей жизни — желание постоянно самосовершенствоваться, стремиться к позитивному результату и успеху, развиваться на протяжении своей жизни и максимально использовать отпущенные самим Б-гом ему таланты.

Литература:

1. С. Хантингтон «Столкновение цивилизаций и изменение мирового порядка» (отрывки из книги) // ProetContra. Т.2, № 2. — М., 1997. — С. 142-144.

2. Н. А Бердяев. «Национальность и человечество» // Бердяев Н. А. О человеке, его свободе и духовности. Избр. труды. — М., 1999. — 376 с.

3. В. В. Зеньковский «Социальное воспитание, его задачи и пути», — М.,1918. — 86 с.

4. Концепция модернизации образования РФ на период до 2010 г. — М.: МО РФ НФПК, 2002. — 36 с.

5. Г. Н. Волков «Этнопедагогика». — Чебоксары, 1974. — 153 с.

6. Б. А. Вяткин, В. Ю. Хотинец «Интегральная индивидуальность и этнические особенности человека». — Пермь: ПГПУ, 1997. — 60 с.

7. «О главном». Книга первая. Институт изучения иудаизма Рора. Еврейское самосознание // Хрестоматия. Перевод д-ра Арье Ольмана.: Изд-во США, 2016. — с.56. стр.4.

Golub I. B.,
candidate of pedagogy sciences, associate professor, Sholom-Aleichem Priamursky State University, Birobidzhan

SPECIFICITY OF JEWISH EDUCATION

Annotation. The article discusses the specificity of Jewish education in the conditions of such a multi-ethnic and multi-confessional state as the Russian Federation. A special emphasis in the work is given to the initial actions on the formation of ethnic self-consciousness in the Jewish family. To this end, the author reviewed seven major aspects of Jewish education.

Key words: self-awareness, upbringing, Jewish upbringing, family, family values and traditions.

References:

1. S. Huntington, «The Clash of Civilizations and the Changing World Order» (excerpts from the book) // ProetContra. T.2, № 2. — M., 1997. — P. 142-144.
2. N. A. Berdyaev. «Nationality and Humanity» // Berdyaev N. A. About man, his freedom and spirituality. Fav. works — M., 1999. — 376 p.
3. V. V. Zenkovsky «Social education, its tasks and ways», — M., 1918. — 86 p.
4. The concept of modernization of education in the Russian Federation for the period up to 2010 — Moscow: Ministry of Defense of the Russian Federation NFPK, 2002. — 36 p.
5. G. N. Volkov «Ethnopedagogy». — Cheboksary, 1974. — 153 p.
6. B. A. Vyatkin, V. Yu. Khotynets «Integral individuality and ethnic characteristics of a person.» — Perm: PSPU, 1997. — 60 p.
7. «About the main thing». Book One. Institute for the Study of Judaism Rohr. Jewish identity // Reader. Translation by Dr. Arieh Olman.: US Publishing House, 2016. — p.56. p.4.

УДК 378.4

Горностаев О. М.,
ФГАОУ ВО «Дальневосточный федеральный университет»
Школа педагогики, г. Владивосток
к. ф.-м. н., доцент

Горностаева Т. Н.,
Школа педагогики, г. Владивосток
к. ф.-м. н., доцент

ВЛИЯНИЕ ОБРАЗОВАТЕЛЬНЫХ РЕФОРМ НА МАТЕМАТИЧЕСКУЮ ПОДГОТОВКУ УЧАЩИХСЯ

Аннотация. Рассматриваются некоторые отрицательные последствия реформ в образовательной сфере России. Роль единого государственного экзамена по математике в снижении уровня математической подготовки школьников.

Ключевые слова: реформа, ЕГЭ, математическое образование, образовательная политика.

В данной статье мы рассмотрим некоторые последствия политики непрерывных реформ в области образования, не претендуя на всесторонний статистический анализ результатов обучения. Все выводы сделаны на основе опыта работы со студентами и школьниками в процессе преподавания математических дисциплин, проведения математических олимпиад и конкурсов.

Одним из символов перемен в образовательной политике стало введение единого государственного экзамена (ЕГЭ). Провозглашались цели, которые должны были достигаться при этом, в частности: объективность оценки знаний, устранение коррупции в ВУЗах при поступлении, создание более благоприятных условий для абитуриентов из отдалённых областей. На наш взгляд, частично достигнута лишь третья из этих целей. Коррупция переместилась из ВУЗов в другие сегменты сферы образования, оценка может быть и стала более объективной и равномерной по регионам, но оцениваются не столько знания, сколько уровень «натасканности» учащихся, очевидно зависящий от кошелька родителей.

Не надо быть экономистом из НИУ ВШЭ, чтобы понять, что перемещение металлодетекторов, видеонаблюдения, полиции и массы наблюдателей из пунктов сдачи ЕГЭ на вступительные экзамены в ВУЗы позволит сэкономить значительные средства и устранить коррупцию в ВУЗах, хотя бы в силу того, что ВУЗов гораздо меньше, чем пунктов приёма ЕГЭ.

Однако, сейчас образовалась большая категория работников, для которой ЕГЭ служит источником средств, и которая всячески препятствует ликвидации этого источника. Кроме того, одномоментное устранение ЕГЭв настоящее время затрудняется тем, что многие учителя, особенно младшего поколения, привыкли вместо преподавания математики разбирать задачи, имея при этом их готовые решения.

Хорошо известно, что один и тот же экзаменационный материал не должен быть предназначен одновременно для оценки усвоения материала и для ранжирования (отбора) учащихся. Между тем, в настоящее время в одном ЕГЭ по математике фактически содержится три экзамена. Базовый — для тех, кто не собирается в дальнейшем соприкасаться с математикой, чтобы сдать этот экзамен и получить аттестат о среднем образовании достаточно иметь знания восьмилетней школы. Первая часть профильного экзамена рассчитана на учащихся с удовлетворительными знаниями, которым эта часть нужна для поступления в ВУЗы. И, наконец, вторая часть (задачи с 13 по 19), предназначенная для тех, кто собирается поступать в ВУЗы, в которых математика является одним из основных предметов, либо в ВУЗы с большим конкурсом. Из сказанного следует, что происходит фактическое разделение выпускного школьного экзамена и вступительного экзамена в ВУЗ, но при этом и школа и ВУЗ в этом экзамене не участвуют. Процесс явноприобрёл извращённый характер.

Кроме описанныхпоследствий ЕГЭ есть и те, которые влияют на саму суть математического образования. Одним из них (и самым опасным) является утрата возможности развивать логическое мышление, которое формируется как раз на уроках математики. В большей степени логическое мышление формируется при изучении геометрии, но высокий (90 баллов) балл при сдаче ЕГЭпо математике можно получить, совсем не решая геометрические задачи. Поэтому, изучению геометрии в 10-11 классах не уделяется должное внимание, что приводит к нежеланию и неспособности решать геометрические задачи ЕГЭ. Подобная ситуация в нашей системе образования не нова. В своё время устный выпускной экзамен по геометрии был отменён из-за того, что учащиеся его плохо сдавали.

Не последнюю роль в фактическом исключении геометрии из образовательного процесса в старших классах сыграл подбор задач для ЕГЭ. Многие из них излишне сложны. Чтобы решать некоторые задачи с построением чертежей, анализом и доказательством, даже достаточно продвинутому ученику не хватит всего времени, отпущенного на сдачу ЕГЭ. Кроме того, задания из одного раздела, например, стереометрии очень сильно различаются по сложности, что приводит к нарушению объективности экзамена, провозглашённой как одна из целей его внедрения. Кроме того, в базе задач ЕГЭ встречаются олимпиадные задачи, решить которые во время экзамена может только тот учащийся, который встречал эту задачу ранее.

Наибольший урон непродуманные, а возможно — злонамеренные

реформы, нанесли педагогическому образованию. Во-первых, возможность подавать документы на несколько специальностей в разные ВУЗы приводит к тому, что мотивированные к педагогической работе школьники, целенаправленно идущие в педвуз, не всегда могут туда поступить, так как места занимают абитуриенты с более высокими баллами, не склонные к педагогическому труду.

В итоге мы имеем студентов первого курса с достаточно высокими баллами ЕГЭ. Но многие изэтих студентов-математиковне имеют понятия о том, что математические утверждения надо доказыватьине собираются после окончания ВУЗа работать в школе. Остаётся уповать на призывы «инноваторов», банкиров и деятелей, далёких от образования, готовить учителей из инженеров на кратковременных курсах. Абсурдность таких идей очевидна.

Огромный вред образовательному процессу наносят, казалось бы, частные технические или бюрократические новации. Так, например, в среде управленцев от образования считается очевидным, что учебные планы в ВУЗе надо ежегодно «актуализировать». Кроме того, постоянно разрабатываются и внедряются новые образовательные стандарты, их безобразное качество — тема отдельного разговора. Ранее, когда в министерстве работали более профессиональные сотрудники, приём на обучение по новому стандарту начинался с очередного учебного года. Теперь, на протяжении уже нескольких лет, принятие нового стандарта сопровождается требованием переработать действующие учебные планы. Это приводит к полной деградации учебного процесса, так как учебный план является сложным сбалансированным документом, нарушение которого, по нашему мнению, должно наказываться в административном порядке.

Все реформы педагогического образования (а это — основа образования вообще), в той части, которая касается условий проведения учебного процесса, могут быть охарактеризованы одним словом — экономия. Под предлогом усиления самостоятельной работы студентов сокращается время на аудиторную работу. При этом, парадоксальным образом, сокращается время, отводимое преподавателю на консультации (в ДВФУ в этом учебном году — 6,6 минуты на группу в семестр). Уменьшается время на руководство дипломниками и т. д. Сокращаются штаты в угоду надуманным нормативам, принятым правительством, по соотношению числа студентов и преподавателей.

В нашей стране есть тенденция абсолютизировать и возводить в ранг панацеи совершенно частные соображения или методики. Так появились «компетентностный подход», «универсальные учебные действия», «метод проектов», «кейсы», «коворкинг центры», «школы лидерства» и прочие, зачастую давно известные технологии обучения, упакованные в иностранную терминологию. По каждому из них требуется масса планов, отчётов, конференций, работа учителей и преподавателей при этом оценивается чиновниками, которые ничего не понимают в учебном процессе. Главными

показателями являются публикационная активность, участие в конференциях, формальное повышение квалификации.

За время образовательных реформ сформировалось сообщество инициаторов этих реформ и тех, кто по недомыслию, либо из корыстных соображений эти реформы поддерживает и продвигает. Поскольку в руках представителей этого сообщества находятся управленческие структуры, противодействие реформам чрезвычайно затруднено. Сами же реформаторы не могут признать пагубность реформ из-за того, что в результате этого лишатсясвоих доходов, а также из-за возможности привлечения к ответственности за нанесённый вред.

Реальность же такова. В Школе педагогики ДВФУ (бывший Уссурийский государственный педагогический институт) ежегодно проводятся предметные олимпиады школьников города и края. На математической олимпиаде в этом году к решению единственной (из десяти) задачи по геометрии ни один участник даже не приступал. Вместо доказательства того, что какое-либо свойство выполняется для всех чисел данного множества, большинство приводит пример. Характерными для старшеклассников стали фразы: «Возьмём произвольное число, например…», — и ей подобные. Первым шагом при решении задачи для многих становится поиск в интернете. При действиях с обыкновенными дробями школьники и студенты пытаются использовать калькулятор. Полученный результат часто не оценивается с позиций здравого смысла и практики.

Всё сказанное является лишь малой долей процессов, запущенных реформаторами образования. Авторы не уверены в сохранении возможности преодоления негативных тенденций в системе образования. Маловероятен наиболее продуктивный, на наш взгляд, возврат к советской системе образования, при условии устранения идеологических перегибов и её заформализованности на поздней стадии. Фактор времени сейчас выходит на первый план, ведь через десяток лет некому будет даже понимать какой вред нанесён реформами российскому образованию, так как молодым учителям просто не с чем будет сравнивать то, что они считают нормальной системой образования.

Gornostaev O. M.,
candidate of physico-mathematical sciences, associate professor, Far Eastern Federal University, School of Pedagogy, Vladivostok

Gornostaeva T. N.,
candidate of physico-mathematical sciences, associate professor, Far Eastern Federal University, School of Pedagogy, Vladivostok

INFLUENCE OF EDUCATIONAL REFORMS ON MATHEMATICAL PREPARATION OF STUDENTS

Annotation. Some negative consequences of reforms in the educational sphere of Russia are considered. The role of the unified state exam in mathematics in reducing the level of mathematical training of students.

Key words: reform, EGE, mathematics education, educational policy.

УДК 371.8

Григорова В.К.,
ФГБОУ ВО «ПГУ имени Шолом-Алейхема», г. Биробиджан
профессор, к. п.н., профессор кафедры педагогики

РОССИЙСКОЕ ДВИЖЕНИЕ ШКОЛЬНИКОВ: СТРАТЕГИЯ РАЗВИТИЯ

Аннотация. В статье раскрывается сущность Российского движения школьников как нового этапа в становлении и развитии детского движения. Показано его целеполагание, ключевые направления, связь с национально-региональным компонентом образования на Дальнем Востоке России.

Ключевые слова: Российское движение школьников, стратегия развития, воспитательный потенциал, гражданская активность.

Развитие системы воспитания подрастающего поколения в XXI столетии учитывает роль обновляемых государственных и общественных структур в создании нового воспитательного пространства, отвечающего конкретным социально-политическим и экономическим условиям нашей страны, задачам формирования юного человека – гуманиста, личности, индивидуальности, гражданина – патриота России. Данная социально значимая практическая задача определяется такими нормативно-правовыми документами, как:

- Закон Российской Федерации «Об образовании».
- «Концепция долгосрочного социально-экономического развития Российской Федерации до 2020 года».
- «Концепция инновационного развития России – 2020».
- Концепция развития дополнительного образования детей.

Руководствуясь этими государственными документами и анализируя современное состояние системы образования, мы осознаем, что воспитание в XXI веке – приоритетное направление политики Российского государства. Именно с воспитанием подрастающего поколения связываются судьба и перспективы развития России. Эта объективно развивающаяся тенденция отдает предпочтение новым отношениям сотрудничества детей и взрослых, воспитанию, роли человеческих усилий в собственном росте, усилению влияния природно-естественных и общественных факторов на становление и развитие личности в воспитательном пространстве детской жизни.

Особое место в создании такого воспитательного пространства гуманистической ориентации занимает Российское движение школьников как социально-педагогическая реальность XXI столетия, специфическая форма воспитания детей, подростков и юношества [3].

На различных этапах исторического развития накопился уникальный опыт воспитательной деятельности детских структур (сообществ, формирований, объединений, организаций), который представлен в государственных законах, документах, программах, концепциях, проектах, инициативах, а также в кандидатских и докторских исследованиях, монографиях, учебниках и учебных пособиях, методической литературе.

Однако детское движение как социальное, психолого-педагогическое, историческое явление, значительное по силе воздействия на личность ребенка и взрослого недостаточно еще изучено педагогической наукой по объективным и субъективным причинам [1].

Возникнув в начале XX века и успешно развиваясь в десятые и двадцатые годы, детское движение России в тридцатые годы этого столетия было фактически сведено к функционированию только пионерской организации.

Эта форма движения и стала предметом внимания Коммунистической партии, комсомола, государственных структур, различных наук (педагогики, психологии, социологии, философии, истории и др.).

Особенности социально-политического развития нашего государства в XX-XXI вв. существенно отражаются в ходе реализации воспитательного потенциала детского движения на всех этапах его становления как особого педагогического явления. Обратимся к этой поэтапности. Каждый этап по-своему подтверждает и раскрывает многообразие воспитательных возможностей детского движения, его основных структур, высвечивая общее, одновременно выявляя специфику его ветвей, видов, форм, направлений.

Первыми исследователями и открывателями детского движения **10-х годов XX в.** как нового социально-педагогического явления стали А. Смит, Э. Сетон-Томпсон, Р. Баден-Пауэлл, С.Т. Шацкий, О.И. Пантюхов, А.Г. Захарченко, И.Н. Жуков, Э. Гернле. В их практическом опыте целевой организации детского движения и педагогическом его осмыслении заложены подходы к методологии познания данного уникального педагогического феномена и нового научного знания – «педагогики детского движения».

20-е годы – середина 30-х годов XX века – новый этап научного педагогического осмысления детского движения. В значительной степени он связан с выявлением специфических возможностей особой ветви детского движения, получившей историческое название «пионерское движение». Этот этап характеризуется дальнейшим изучением феномена «детское движение», обоснованием его роли и места в создании нового социалистического общества, новой системы социального воспитания детей и молодежи.

Существенная особенность данного этапа: процесс познания социально-педагогического явления, его целевое конструирование осуществлялось сообществом ученых и практиков, стоявших преимущественно на гуманистических, демократических позициях. Среди них — П. П. Блонский, И. Н. Жуков, В. А. Зорин, Н. Н. Иорданский, Л. Г. Калашников, М. В. Крупенина, Н. К. Крупская, Л. Р. Менжинская, Н. И. Миронов,

А. П. Пинкевич, М. М. Пистрак, Д. Г. Попов, О. С. Тарханов, С. Т. Шацкий, В. Н. Шульгин, В. Г. Яковлев и др.

30-е годы — середина 50-х годов XX века – время «отступления» от начавшегося многомерного изучения педагогической наукой пионерского движения. На данном этапе имеет место рост массовости в пионерской организации, усиление управленческого формализма, строгая иерархическая регламентация воспитания подрастающего поколения в духе коммунистической идеологии, доминирование коллективизма, порой игнорирование добровольности, возрастание роли идейно-политического руководства детской организацией.

Активизация педагогических исследований начинается с **середины 50-х годов и длится по 80-е годы XX века**. Среди предпосылок «возрождения» процесса систематического, углубленного познания феномена детского движения – социальный (общественно-государственный) заказ педагогической науки на осмысление и обоснование роли и места Всесоюзной пионерской организации в идейно-нравственном, всестороннем воспитании и развитии советских детей. В это время создаются специальные научно-исследовательские структуры в системе институтов АПН СССР, которые возглавляют В. Г. Яковлев, В. С. Ханчин, Ф. Ф. Королев. Их эстафету принимают Б. Е. Ширвиндт, И. Г. Гордин, Г. М. Иващенко, Л. П. Иванова, М. Б. Коваль, В. И. Петрова, С. Е. Хозе и др. Проблемы педагогики пионерского коллектива исследуются учеными «Ленинградской пионерской школы» – Т. Е. Конниковой, И. П. Ивановым, К. Д. Радиной, М. Г. Казакиной, Е. В. Титовой. В Костроме исследования проблем взаимодействия пионерской организации и школы ведутся З.М.Мицентендлером, Н. Ф. Басовым, А. Г. Кирпичником, В. А. Кудиновым. В Липецке – С. А. Шмаковым. 50—80-е годы XX века – время появления первых докторских диссертаций по педагогическим проблемам детского движения (Т. Е. Конникова, И. П. Иванов, В. В. Лебединский, К. Д. Радина, А. П. Шпона и др.).

Начавшаяся в **девяностые годы XX века** «перестройка» детского движения и наметившийся новый этап его развития (создание наряду с пионерскими множества детских общественных самодеятельных структур, клубов, союзов, ассоциаций, дружин, коммун, федераций и т.д.) поставили педагогическую теорию и практику перед необходимостью углубленного познания этого феномена, его конкретно-исторического воспитательного пространства, создающего особые педагогические условия для становления субъектности.

В **90-е годы XX века** впервые стала предметом изучения проблема методологии, историографии детского движения (научно-педагогические труды Н. Ф. Басова, Н. И. Кудинова). Это попытка углубленного осмысления воспитательного опыта различных видов, форм, структур детского движения: детской организации, детских общественных объединений, российского скаутского движения.

Докторские диссертации **конца XX — начала XXI столетий** (А. В. Волохов, Р. А. Литвак, Е. Н. Сорочинская, И. И. Фришман, Л. В. Алиева, Е. В. Титова, Э. А. Мальцева, И. В. Руденко и др.) – первые исследования социально-педагогических проблем детского российского движения, создающего условия для становления субъектности участников его.

А все-таки самой многочисленной, сплоченной, идеологически устойчивой была Всесоюзная пионерская организация. Почти семьдесят лет в СССР школьники считали честью вступить в ее ряды. В свои лучшие годы Пионерия объединяла 25 млн. пионеров. Это была огромная сила в системе воспитания детей. Организация просуществовала с 1922 по 1991 год, чуть-чуть не дотянув до семидесятилетнего возраста.

В декабре 1991 года Законом об изменении наименования государства РСФСР была переименована в Российскую Федерацию (Россию). Всесоюзная пионерская организация тоже стала частью истории. Начался период становления нового государства, отодвинувший временно (на четверть века: с 1991 по 2015 гг.) проблемы детства на второй план.

Возник идеологический вакуум для подрастающего поколения. Тогда не знавшие особой свободы пионеры были распущены на все четыре стороны и начали захлебываться в этой самой свободе. Никому они стали не нужны и не интересны. Разрушился стройный мир заорганизованности, идеологичности и прочих издержек коммунистической направленности. Но, тем не менее, там была хорошо выстроенная сверху донизу система ценностей времени, когда работа на благо общества считалась обычным делом, и дружба была реальной, а не виртуальной, и делить хлеба горбушку пополам было нормально. Будем помнить, что пионерия – это не только красные галстуки, барабаны и ностальгия. Это очень стройная и строго структурированная организация со своей идеологией и системой.

А теперь вот вакуум. Но природа, как известно, не терпит пустоты. И в конце XX – начале XXI вв. стали возникать разные детские и юношеские организации, пытающиеся копировать пионерскую организацию или западные детские и молодежные движения. Далее создание детско-юношеских общественных организаций шло в арифметической прогрессии.

В целом детско-юношеское движение **периода 1990—2015 гг.** перешло в новое качественное состояние – общественное. Отличительный признак этого перехода – смена единой и единственной организации множеством разных детских формирований: объединений, клубов, союзов, организаций, ассоциаций, коммун, дружин, федераций. Одни из них появлялись с помощью и при поддержке взрослых и носили позитивный характер. Например, скаутские, патриотические, экологические, пионерские, досуговые, спортивные и другие объединения. В них дети получали первые уроки демократии, гуманизма, гражданственности, патриотизма, культуры мира; осваивали нормы жизни в новом обществе: нормы отношений между людьми в среде ровесников, между взрослыми и детьми, между детскими объединениями и государством;

обретали доверие к старшим, уважение к ним, опыт преемственности поколений, социальной и правовой защищенности. Такие детские объединения способны были изменить жизнь ребенка в современном социуме к лучшему, увлечь его социально значимыми, привлекательными целями, обогатить его духовный мир нравственными ценностями.

Однако появилось и много негативных, антисоциальных детских объединений, по существу провоцирующих беспризорность, безнадзорность, бродяжничество, отторжение от семьи, правонарушения и нравственное падение. Процесс развития этих двух направлений в детско-юношеском движении регулировала и координировала минувшую четверть века Международная Ассоциация исследователей детского движения, увидевшая свою задачу в том, чтобы обеспечить психолого-педагогическое и методическое сопровождение процесса становления и развития детских формирований, создать новую область знания об общественной жизни детей с целью вооружить ею всех взрослых, работающих с детьми, - педагогов, психологов, лидеров детских объединении, сотрудников правоохранительных органов.

Накопленный за период **с 1990 по 2015 годы** опыт Ассоциации позволил создать особую науку о детском движении – социокинетику детства. Полученные научные знания дают основание и создают возможность для глубокого и предметного анализа ситуации в детском движении и ее прогнозирования на уровне стратегии и тактики XXI века. Такой подход оказался весьма актуален, т.к. Организация Объединенных Наций в начале XXI века взяла на себя руководство Всемирным движением в интересах детей – новый этап осуществления Конвенции о правах ребенка [1].

Конвенция сформулировала следующие положения, направленные на защиту ребенка от невнимания, насилия и оскорблений и сводящиеся к четырем главным требованиям: выживание, развитие, защита и активное участие самих детей в жизни общества и государства.

В современном детском движении России до 2015 года действовало более 20 тысяч объединений, охватывающих своим влиянием более 5,5 млн. детей. Это составляло 30 % детей школьного возраста, обучающихся в общеобразовательных учебных заведениях. Детские и юношеские объединения этого периода различались по количественным параметрам, организационно-правовым формам, масштабам функционирования, по целям, содержанию и направленности деятельности.

Наиболее распространенные формы детского общественного движения в это время: детское движение, детская организация, детское движение.

Принимая во внимание широту и многогранность детского движения и руководствуясь позицией М. В. Богуславского, Ассоциация исследователей детского движения выделила следующие типы общественных объединений детей, обозначивших себя в начале XXI века: скаутские, пионерские, патриотические, коммунарские, досуговые, спортивные, краеведческие, клубные и др. Они были организованы на базе общеобразовательных учреждений,

учреждений дополнительного образования, военно-патриотических и подростковых клубов, учреждений профессионального образования.

Наступил момент, когда назрела необходимость объединения их в одну общегосударственную детско-молодежную общественную организацию, которая бы, создавая условия для становления личности каждого ребенка, могла «участвовать в выработке решений органов государственной власти и органов местного самоуправления…» [3].

Нормативно-правовыми документами, подготовившими правовое поле для создания РДШ явились:

1. Стратегия развития воспитания в Российской Федерации на период до 2025 года [2].

2. Государственная программа «Патриотическое воспитание граждан Российской Федерации на 2016—2020 годы».

«Стратегия» определила приоритеты «государственной политики в области воспитания и социализации детей, основных направлений и механизмов развития институтов воспитания, формирования общественно-государственной системы воспитания детей в Российской Федерации, учитывающих интересы детей, актуальные потребности современного российского общества и государства, глобальные вызовы и условия развития страны в мировом сообществе» [2]. Была поставлена задача «сформировать социокультурную инфраструктуру, посредством которой дети и молодежь могли бы участвовать в социально-культурной деятельности на уровне муниципалитетов, регионов и страны» [2].

Одним из направлений воспитания в «Стратегии» выделена поддержка общественных объединений, т.е. взаимодействие детских и молодежных общественных объединений с образовательными организациями всех видов, организациями культуры и спорта для участия «в социально значимых познавательных, творческих, культурных, краеведческих, спортивных и благотворительных проектах, в волонтерском движении, развития лидерского и творческого потенциала, самоуправления [2].

В государственной программе «Патриотическое воспитание» также делается акцент на «развитие волонтерского движения, расширение сети военно-патриотических клубов как важных элементов «системы патриотического воспитания молодежи» [1].

В целях совершенствования государственной политики в области воспитания подрастающего поколения, содействия формированию личности на основе присущей российскому обществу системы ценностей в России создана Общероссийская общественно-государственная детско-юношеская организация «Российское движение школьников». Произошло это в соответствии с Указом Президента РФ В.В. Путина от 29 октября 2015 г. (№ 536). В настоящее время организация осуществляет свою деятельность на территории РФ в соответствии с Конституцией РФ и Уставом организации [3].

«Российское движение школьников» является добровольным самоуправляемым общественно-государственным объединением, строящим

свою работу на основе принципов самоуправления, добровольности участия в ней, равноправия, законности и гласности. Учредителем организации «Российское движение школьников» является Федеральное агентство по делам молодежи, при котором создан «Российский детско-юношеский центр», призванный обеспечивать взаимодействие его представителей, действующих во всех субъектах Российской Федерации, с организацией «Российское движение школьников», Министерством образования и науки Российской Федерации, Федеральным агентством по делам молодежи.

Цели деятельности организации:

- содействие в совершенствовании государственной политики в области воспитания подрастающего поколения;
- формирование личности на основе присущей российскому обществу системы ценностей [3].

Предмет деятельности организации:

- создание организаций, движений, кружков, детско-юношеских центров и др. структур, занимающихся воспитанием подрастающего поколения и формированием личности;
- становление личности с учетом современных информационных и инновационных технологий;
- поддержка детско-юношеских объединений и их развитие;
- информирование, разработка и реализация международных, федеральных, региональных и муниципальных программ и проектов, направленных на воспитание подрастающего поколения;
- участие в работе общественно-государственных объединений, имеющих патриотическую, культурную, спортивную, благотворительную направленность [3].

Организационный период в деятельности новой детско-юношеской организации включил в себя социологическое исследование, организованное Федеральным агентством по делам молодежи. В исследовании приняли участие 47 фокусгрупп и 16 экспериментальных интервью в девяти регионах РФ.

Целевая аудитория исследования:

- школьники;
- родители, бабушки, дедушки;
- педагоги, вожатые, представители детских домов, вузов, детских и молодежных движений, детские психологи;
- чиновники сферы образования.

Ключевые направления деятельности организации «Российское движение школьников», подготовленные по итогам исследования, следующие:

- Личностное развитие.
- Гражданская активность.
- Военно-патриотическое воспитание.
- Информационно-медийное направление.

Главные ожидания от «Российского движения школьников» на основе проведенного исследования можно обозначить так:

- у детей: возможность объединения; потребность в самореализации; желание попробовать себя в конкретном взрослом деле; потребность выйти за рамки «скучного» формата школы: участвовать в командных играх, соревнованиях и др.
- у родителей и профессионального сообщества: формирование у детей чувства единства; закрепление в мировоззрении школьников базовых гуманистических и семейных ценностей; социализация подростков; обучение профессиональным навыкам через совместную деятельность, «пробу» профессии; отвлечение от компьютеров; формирование дисциплины, ответственности, умения жить в коллективе [1].

Таким образом, определяя место «Российского движения школьников» в общей образовательно-воспитательной системе, как позволяют судить результаты социологического исследования, можно утверждать, что движение призвано работать автономно, но в тесной связи со школами, создавая методики работы и учитывая принцип равного доступа и соревновательности. Движению потребуется накопить формы взаимодействия и с многочисленными детскими организациями, и с учреждениями дополнительного образования. Ведь новая организация – общественная и государственная, и только при объединении сил государства и общества можно сделать много. Вот почему в регионах, где уже существует разнообразие детских и молодежных объединений, имеет место консолидация и интеграция существующих организаций в единое «Российское движение школьников».

Нынешний этап развития Российского движения школьников нуждается в новой педагогической концепции детских объединений, которая бы соответствовала современной ситуации общественно-государственного развития и природе детства. Ведь этот этап проходит на фоне утверждения в обществе приоритетов личности, признания ее интересов и потребностей, прав и свобод, что не может не отразиться на целях детских объединений. К основным идеям этой новой концепции можно отнести:

- обеспечение субъектной позиции детей и взрослых в жизнедеятельности;
- ее гуманизацию и индивидуализацию;
- единство процессов самопознания, самоопределения и самореализации растущей личности;
- гармонизацию индивидуальных и общественно-государственных интересов ее.

Ярко выраженная направленность на развитие личности, широкий спектр целей и видов деятельности усиливают воспитательный потенциал Российского движения школьников. Это повышает его роль как фактора воспитания особенно в нынешней ситуации, когда заметно повышается внимание всех структур общества к воспитательным проблемам.

Пройденный путь в развитии теории детского движения был сложным, противоречивым и неоднозначным. Однако обращение к прошлому сегодня – это прогноз и уроки для настоящего и будущего. А в настоящей жизни чрезвычайно значимым является решение проблемы сущности самого Российского движения школьников и его составных компонентов. Основными признаками обновленного после Указа Президента РФ детско-юношеского движения являются:

- в цели – выход на защиту социальных прав детей;
- в деятельности – использование жизненных процессов;
- в организации – свобода и творчество в структурировании внешних и внутренних связей;
- в руководстве – приток волонтеров, добровольцев, непрофессионалов, увлеченных и творческих людей [1].

Очень важно, чтобы в жизни подростков, юношей и девушек сегодня объединения подобных сообществ входили в единую моноорганизацию. На это нацеливает Указ Президента РФ.

Таким образом, анализ современного состояния Российского движения школьников показывает, что в обществе появились новые условия для его становления и развития. Определяя его реалии и перспективы в XXI веке, мы акцентируем внимание на нем как на социально-педагогическом явлении, а руководителя – куратора, координатора – мы рассматриваем организатором педагогической поддержки активности детей, их тьюторского сопровождения. Важным фактором, способствующим развитию детского и молодежного движения сегодня является активность и социальное творчество самих детей в воспитательном пространстве детского объединения.

Российское движение школьников в условиях Дальневосточного региона создает возможность для свободного выбора ребенком не только содержания деятельности, но и форм проявления своей активности в ней. Это связано с личностными особенностями участников этого движения, их интересами, уровнем притязаний, а также с разнообразием и уникальностью связей с окружающим миром, с национально-региональным компонентом образования на Дальнем Востоке России.

Литература:

1. Григорова В.К. Личностное развитие субъектов деятельности в воспитательном пространстве детского объединения: Монография. – Биробиджан: ИЦ ПГУ им. Шолом-Алейхема, 2019. – 286 с.
2. Стратегия развития воспитания в РФ на период до 2025 года (Распоряжение Правительства РФ от 29 мая 2015 г. – № 926-р, Москва).
3. Указ Президента РФ В.В. Путина «О создании Общероссийской общественно-государственной детско-юношеской организации «Российское движение школьников». – Москва, Кремль. 29 октября 2015 г. – № 536.

Grigorova V.K.,
Sholom-Aleichem Priamursky State University, Birobidzhan
professor, candidate of pedagogical sciences, department of pedagogy

RUSSIAN MOVEMENT OF SCHOOLCHILDREN: DEVELOPMENT STRATEGY

Annotation. The article reveals the essence of the Russian schoolchildren movement as a new stage in the formation and development of the children's movement. It shows its goal-setting, key areas, connection with the national-regional component.

Key words: Russian schoolchildren movement, development strategy, educational potential, civic activism.

References:

1. Grigorova V.K. Personal development of subjects of activity in the educational space of a children's association: Monograph. - Birobidzhan: IC PSU named after Sholem Aleichem, 2019., 286 p.
2. The development strategy of education in the Russian Federation for the period until 2025 (Order of the Government of the Russian Federation of May 29, 2015 - No. 926-r, Moscow).
3. Decree of the President of the Russian Federation V.V. Putin «On the creation of the All-Russian public-state children's and youth organization» Russian schoolchildren movement. - Moscow Kremlin. October 29, 2015 - No. 536.

УДК 37

Евдокимова О. И.,
ФГБОУ ВО «Липецкий государственный педагогический университет имени П. П. Семенова-Тян-Шанского», г. Липецк
к. п. н., доцент

Заворотняя Е. С.,
МБОУ СШ № 2, г. Липецк
учитель иностранных языков

Денисова Г. В.,
ФГБОУ ВО «Липецкий государственный педагогический университет имени П. П. Семенова-Тян-Шанского», г. Липецк
учебный мастер

ВЗАИМОСВЯЗЬ УЧЕБНЫХ ДИСЦИПЛИН «ТЕХНОЛОГИЯ» И «ИНОСТРАННЫЙ ЯЗЫК»

Аннотация. В статье говорится о взаимосвязи учебных дисциплин «Технология» и «Иностранный язык», о необходимости заимствования иностранных понятий и терминов при изучении швейной технологии, об особенностях технологического обучения. Раскрывается сущность межпредметных связей между учебными дисциплинами «Технология» и «Иностранный язык» иподтверждается интегративный характер этих дисциплин.

Ключевые слова: иностранные слова, технология, заимствование, межпредметные связи, обучающиеся.

В современных условиях система образования нашей страны нуждается впедагогах, обладающих умением совершенствовать учебный процесс. Это является отражением реально существующихсвязей между отдельными учебными предметами, в том числе и связь между дисциплиной «Иностранный язык» и дисциплиной «Технология».

В процессе освоениядисциплины «Технология» обучающиеся знакомятся с текстильными материалами, с современными технологиями обработки этих материалов, новейшим технологическим оборудованием: швейными машинками с программным управлением, новыми станками с лазерной обработкой текстиля, кожи, неткаными материалами, новейшими оверлоками и каверлоками, новым оборудованием для ВТО. Студенты хотят быть, и обязаны быть в курсе всех этих новшеств. Эти тенденции воплощаются и в реформировании стандартов образования, в том числе и в содержании обучения дисциплины «Технология» в учебных заведениях при подготовке будущих

конкурентоспособных специалистов.

Дисциплина «Технология» может помочьстудентам сориентироваться в мире профессиональной деятельности, дает обучающимся возможность получить представление о трудеуже в их возрасте. Отметим, что данный предмет развивает самостоятельность обучающихся и углубляет их познание в рамках эстетической культуры, и выражает полноту, и многообразие творческой самореализации.

Изучение дисциплины «Технология» стала таким же элементом общечеловеческой культуры, как компьютерная грамотность, изучение иностранных языков, инновационные технологии, поэтому и призываетстудентов, и педагога к формированию элементарных умений в применении специальных иностранных слов. При этом изучение технологии стоит начинатьс самого раннего школьного возраста.

Такая потребность должна восполняться преподавателем ещё и по той причине, что невозможно провести границу между взаимосвязанными учебными дисциплинами.

Учебная дисциплина «Технология», в общем по своей сути, является комплексной и интегративной. В общесодержательном плане она подразумевает реальные взаимосвязи. Эти связи, главным образом, основываются на общих для смежных дисциплин объектах изучения, ив них есть широкий простор для применения межпредметных связей.

Использование иностранных слов при изучении швейной технологии является важным условием и результатом комплексного подхода в технологическом обучении и воспитании обучающихся. Знания только одного предмета «Технология» не дают возможности хорошего творческого обучения.

В процессе учебы студентам необходимо не только вникать в смысл получаемой технологической информации, но и запоминать много новых иностранных понятий и терминов.

Термин — это слово или словосочетание слов, точно обозначающее определенное понятие, применяемое в технологических процессах, моде, искусстве и т. д. Термин имеет узкую специфическую сферу применения в определенной области деятельности или профессии. Активное использованиеобучающимися терминологического аппарата позволяет им общаться с преподавателем на одном технологическом языке, что облегчает их взаимное понимание.

Иностранные слова расширяют и обогащают швейную технологию, пополняя ее новыми нужными словами, с использованием заимствований.

Например:

слово «*пиджак*» произошло от английского слова «pea-jacket», которое в свою очередь пришло в английский язык из голландского: «pijjekker», где «pij» — разновидность грубой шерстяной материи и «jekker» — жакет;

слово «*трико*» произошло от французского слова «tricoter», что в переводе обозначает — вязать;

слово «*кардиган*» произошло от английского слова «cardigan», назван в честь седьмого графа Кардигана, которому приписывают изобретение данного предмета одежды с целью утепления форменного мундира;

слово «*декатировка*» произошло от французского слова «decatir», что в переводе означает — обработка паром или горячей водой ткани для уничтожения блеска, улучшения её качества (уплотнения, увеличения мягкости и т. д.) и предотвращения усадки при пошиве и носке;

слово «*шорты*» произошло от английского слова «shorts», что в переводе обозначает — короткий;

слово «*волан*» произошло от французского слова «volet», что в переводе означает — летать;

слово «*свитшот*»произошло от сочетания английских слов «sweater», что в переводе означает — свитер и «shirt», что в переводе означает –рубашка;

слово «*блузка*» произошло от французского слова «dlouson», что в переводе обозначает — куртка;

слово «*оверлок*» произошло от английского «overlock», что в переводе означает вид швейной машины для обмётывания срезов текстильных материалов (тканых и нетканых) при изготовлении швейных изделий;

слово «*толстовка»* произошло от английского слова «Tolstoyblouse, Tolstoyshirt» или французского «blousealaTolstoi» вид одежды, названный по имени Л. Н. Толстого.

Заимствования иностранных слов необходимы в том случае, когда в родном языке совершенно отсутствует слово для выражения того или иного технологического, специализированного понятия. Данный факт считается основной причиной для появления и широкого использования иноязычных слов в швейной технологии. В этом случае заимствование выступает как «спаситель» языка — принимателя. Заимствованные слова нуждаются в привыкании к контексту новой дисциплины, поскольку эти слова представляют собой не только термины и понятия, но также некое предположение, утверждение. В такой ситуации связь между дисциплиной «Технология» и заимствованными словами из дисциплины «Иностранный язык» — взаимодействует.

Необходимость восполнить пробелы в выразительных средствах языка так же ведет к появлению иностранных заимствованных слов. Кстати, заимствованное иностранное слово зачастую лучше звучит, оно солиднее, пафоснее — и это тоже дает повод взять его себе на вооружение, показывая тем самым нужность слов иностранного происхождения и их применение в межпредметных связях. Причин заимствований в современных языках масса — они действительно настолько необходимы и употребляются исключительно по существу.

Каждый педагог, в каком бы учебном заведении он не работал, заинтересован в успехах своих учеников, будет прилагать все усилия, и создавать интерес, чтобы они смогли получить необходимые и не оторванные от других дисциплин знания, умения и навыки по его предмету.

Одной из важнейших особенностей технологического обучения является связь с другими предметами. Педагог сам лично может устанавливать межпредметные связи на своих занятиях, проводить интегрированные занятия, вовлекая тем самым каждого обучающегося в активный познавательный процесс, предоставляя обучающимся возможность проявить себя в той области, которая им ближе и применить на практике полученные знания.

Иностранныеслова, используемые на занятиях по технологии, учат студентов самостоятельно применять знания разных дисциплин при решении новых вопросов и задач, являются качественной подготовкой бакалавров к практической и научно-теоретической деятельности в будущем. Применение иностранных слов должно быть уместным, подходящим и вызываться необходимостью.

Использование иноязычных слов помогает студентам сформировать ясную картину об окружающем нас мире и происходящих процессах в этом мире. Изучая швейную технологию, обучающиеся могут убедиться в том, что между различными дисциплинами не существует резких границ. Благодаря применению иностранных слов при изучении предмета «Технология» главной задачей является развитие эрудиции студентов, а при необходимости и специальное осуществление преподавателем межпредметной координации учебного материала.

Взаимосвязь дисциплин «Технология» и «Иностранный язык» помогает студентам сохранить ощущение единства и исключительности, облегчить усвоение материала и закрепление знаний. Она способствует лучшему формированию отдельных понятий внутри отдельных предметов, групп и систем, так называемых межпредметных понятий, т. е. таких, полное представление о которых невозможно дать студентам на занятиях какой-либо одной дисциплины. Не использование межпредметных связей, и как результат межпредметной координации учебного материала, недопустимо.

Итак, важной особенностью содержания предметной области «Технология» и дисциплины «Иностранный язык» является их интегративный характер, который основывается на общих для смежных дисциплин объектах изучения. Однако, во-первых, действительная реализациясвязей между предметами возможна, когда в соответствующих дисциплинах содержится информация об этих объектах изучения и во-вторых, заимствования иностранных слов в швейной технологии должны выступать в роли «передатчика» новых слов, благодаря которым впоследствии осуществляется связь между учебными дисциплинами.

Современная «технология швейного производства» отражает активное применение межпредметных связей с собственными творческими наработками, как в смысле его построения, так и в подборе содержания учебного материала и его подачи.

Исходя из вышесказанного, можно сделать вывод, что умелое и своевременное использование иностранных слов на занятиях по технологии

швейного производства пробуждает интерес к изучаемому материалу, помогает студентам осознавать и лучше запоминать пройденное. Кроме того, преподавателям технологии и иностранных языков предоставляется еще одна возможность для эстетического воспитания своих учеников, что является немаловажным в формировании личности.

Литература:

1. Гурьев А. И. Межпредметные связи теория и практика. // Наука и образование. — 1998. — № 2.

2. Зверев И. Д. Взаимная связь учебных предметов. Текст. / И. Д. Зверев. — М.: Знание, 1977. — 61 с.

3. Максимова В. Н. Межпредметные связи в процессе обучения, — М.: Просвещение, 1988. — 192 с.

Evdokimova O. I.,
candidate of pedagogical sciences, associate professor, Lipetsk State Pedagogical University named after P. P. Semenova-Tian-Shansky, Lipetsk

Zavorotnya E. S.,
teacher of foreign languages MBEI Secondary School No. 2, Lipetsk

Denisova G. V.,
master of education, Lipetsk State Pedagogical University named after P. P. Semenova-Tian-Shansky, Lipetsk

INTERRELATION OF TEACHING DISCIPLINES «TECHNOLOGY«AND «FOREIGN LANGUAGE»

Annotation. The article speaks about the relationship of educational disciplines «Technology» and «Foreign Language», about the need to borrow foreign concepts and terms when studying sewing technology, about the features of technological education. The essence of interdisciplinary relations between the academic disciplines «Technology» and «Foreign Language» is revealed and the integrative nature of these disciplines is confirmed.

Key words: foreign words, technology, borrowing, interdisciplinary communication, students.

References:

1. Gur'yev A. I. Mezhpredmetnyyesvyaziteoriya i praktika. // Nauka i obrazovaniye. — 1998. — № 2.

2. Zverev I. D. Vzaimnayasvyaz' uchebnykhpredmetov. Tekst. / I. D. Zverev. — M.: Znaniye, 1977. — 61 s.

3. Maksimova V. N. Mezhpredmetnyyesvyazi v protsesseobucheniya, — M.: Prosveshcheniye, 1988. — 192 s.

УДК 376

Емельянова И. А.,
ФГБОУ ВО «ПГУ имени Шолом-Алейхема», г. Биробиджан
к. п. н., доцент

РАЗВИТИЕ ЛЕКСИЧЕСКОЙ СТОРОНЫ РЕЧИ У МЛАДШИХ ШКОЛЬНИКОВ С НАРУШЕНИЕМ ИНТЕЛЛЕКТА

Аннотация. В статье рассматриваются особенности лексической стороны речи умственно отсталых младших школьников. Предложены задания, приемы работы по развитию и активизации словаря учащихся с нарушением интеллекта.

Ключевые слова: умственная отсталость, младшие школьники, лексика, развитие.

Вербальное общение — это устная речь, которая по-прежнему остаётся самым распространённым способом коммуникации и наиболее универсальным способом передачи мысли. Для осуществления коммуникативной деятельности необходимо владеть языковыми средствами [3].

У умственно отсталых младших школьников наблюдается системное недоразвитие речи, препятствующее полноценному общению [4].

Затруднения в актуализации вербальных средств общения связаны с несовершенством языковой базы, с несформированностью эмоционально-побудительного компонента коммуникации, навыков совместной деятельности, внимания и интереса к сверстнику [1].

У детей с нарушением интеллекта в значительной степени страдает лексическая сторона речи. Номинативный словарь, у них наиболее сформирован. Ученики называют те предметы, или их изображения. которые они часто видели, использовали в быту. Но и в этом случае возникают затруднения. Наблюдаются трудности в актуализации слов, что приводит к неточному их употреблению («стул» вместо «кресло», «карандаш» вместо «ручка» и т д.). Особенно сложно ученикам с нарушением интеллекта назвать части предметов. Так, например, они не могут назвать части такого знакомого предмета как окно. У многих детей отсутствуют в речи слова обобщающего характера. Но следует отметить, что некоторые обобщающие понятия у ряда детей имеются в пассивном словаре. В активном словаре умственно отсталых младших школьников крайне мало глаголов, обозначающих способы передвижения. Так, например, они не смогли подобрать слова-действия и ответить правильно на вопрос «Кто как передвигается?», работая с картинками, на которых были изображены животные и птицы. Многие дети использовали глагол «идет». Большинство детей затрудняются в подборе слов-действий

обиходного значения. Особые затруднения у умственно отсталых младших школьников возникали при описании предметов. Только половина младших школьников смогли назвать основные цвета, определить и назвать форму, величину. Некоторые дети называли элементарные качественные прилагательные. Изучение структуры семантических полей показало, что у большинства детей парадигматические ассоциаты на слово-стимул относятся к досемантическому уровню, который характеризуется реагированием на слово-стимул местоимением (груша — дать мне, машина — моя, гулять — я), его повтором, или отказом от выполнения задания. У некоторых учащихся наблюдаются звуковые, фонетические ассоциации (ложка-ножка), словообразовательные ассоциации (кот — котик). Что касается понятийных связей (кошка — домашнее животное), то такого уровня ассоциаций не наблюдалось ни у одного ребенка [2].

Нами совместно со студентами Приамурского государственного университета имени Шолом-Алейхема, обучающимися по направлению подготовки 44.03.03 Специальное (дефектологическое) образование разработаны задания, подобраны приемы работы по развитию и активизации словаря младших школьников с нарушением интеллекта, которые были апробированы в ходе производственной практики, проходившей на базе МКСКОУ «Специальная (коррекционная) школа № 12» г. Биробиджана.

На занятиях нами предлагались речевые игры и задания, с помощью которых мы работали над:

– развитием пассивного словаря, т. е. накоплением в памяти слов, которые умеет узнавать и понимать ребенок;

– систематизацией (упорядочиванием) слов, которыми располагает ребенок, умением группировать их по разным признакам;

– разными видами значений слов (предметной соотнесенностью с понятийным, ситуативным, эмоциональным значением);

– сопоставлением, сравнением слов по их лексическим значениям (синонимами, антонимами);

– смысловой сочетаемостью слов;

– активизацией поиска слов ребенком.

Эта работа велась параллельно с расширением представлений об окружающей действительности, формированием познавательной деятельности.

Работу над словом мы начинали с формирования предметной отнесенности слова (т. е. связи наименования с предметом). На ее основе формировали обобщающую функцию слова (т. е. отнесенность слова не только к отдельному предмету, но и к группе подобных предметов) и понятийно-обобщающую функцию слова (т. е. отнесенность слова к классу предметов: мебель, посуда и т. д.).

Формирование обобщающей функции слова строилось на развитии у младших школьников умений выделять свойства и признаки предметов, обозначаемые данным словом, умений находить общий признак среди признаков,

выделяющих предметы. Эта работа способствовала развитию наблюдательности учеников, их познавательной активности. Мы учили детей сравнивать между собой предметы, делать вывод о сходстве или несходстве предметов. Ведь чем больше ребенок сможет выделить признаков и свойств предмета, чем больше он будет приводить сравнений предметов по их свойствам, признакам, тем больше будет развиваться его речемыслительная деятельность.

Выделяя и называя свойства, признаки предмета, называя действия, которые может совершать (или совершает на глазах ребенка) предмет, мы одновременно стимулировали, активизировали употребление слов различных лексико-грамматических категорий: прилагательных, наречий, глаголов. Например: «Кто больше вспомнит?» (цель — подобрать слова, обозначающие действия, состояния: заяц — бегает, прыгает, дрожит, грызет); «Кого встретили на скотном дворе?» (цель — назвать животных и их детенышей), «Придумай другое слово» (цель — образовать относительное прилагательное с помощью соответствующего суффикса кисель из брусники — брусничный, сок из сливы — сливовый, компот из груш — грушевый и т. д.).

Слова, полученные на одном материале, переносились на другой материал (если рубашка синяя, выясняли, какие еще предметы бывают синими; если собачка бежит, то уточняли, кто еще умеет бегать). При таком переносе формируются словосочетания и короткие предложения.

Значительную помощь в упорядочении, группировке слов оказала работа по ситуативной отнесенности слов, предусматривающая задание назвать как можно больше предметов, вовлеченных в одну и ту же ситуацию (класс, столовая, и др.). Также проводили работу по называнию частей целого предмета (машины, дома и т. д.), нахождению целого по наименованию частей. Эта работа предшествовала более сложной для учащихся работе по группировке слов, называющих признаки (например, цвет), действие, группу, а также по классификации предметов.

В работе над словом были использованы следующие приёмы:

1. Показ и называние нового предмета (или его признаков) или действий с тем, чтобы создать у ребенка представление, а также установить связь слова с реальным предметом.

2. Показ предмета сопровождался пояснением, которое помогало ребенку понять его сущность, развивало у него целенаправленное внимание, умение не только смотреть, но и видеть

3. Новое слово обязательно проговаривалось (хором и индивидуально), а в случае необходимости с некоторыми детьми еще раз отраженно.

4. Для лучшего понимания и запоминания данное слово включалось в знакомый ребенку контекст. Далее выполнялись различные упражнения на закрепление его правильного произношения и употребления в предложениях.

Осуществляя словарную работу, мы опирались на две особенности:

– работа над словом проводилась при ознакомлении детей с окружающим миром на основе их активной познавательной деятельности;

– формирование словаря происходило одновременно с развитием психических процессов и умственных способностей.

На занятиях организовывались беседы, в ходе которых дети отвечали на вопросы, с использованием необходимой лексики.

Предложенный словарь усваивался не только в процессе действий с предметами. Внимание ребенка обращалось на правильное название, на точный ответ на поставленный вопрос. По ходу выполнения действий с предметом, макетом задавались вопросы различного характера. Если учащиеся забывали, что надо сделать, задавались дополнительные вопросы.

При выполнении детьми действий, их именовании обращалось внимание не только на выполнение какого-либо действия, но и на признаки предметов, с которыми это действие производится.

Таким образом, сопровождая свои действия номинативной речью, дети общались, накапливали объем речевых средств, что способствовало пониманию смысла слов, определенной последовательности в выполнении действий.

Хотя в младших классах школ для детей с нарушением интеллекта работа над словарем не предусматривает ознакомления с синонимами и антонимами, мы на занятиях целенаправленно организовывали работу по подбору детьми синонимов и антонимов. К занятиям нами подбирался такой материал, который имеет определенную ценность при общении и является очень употребительным. Соблюдалась следующая очередность: вначале это имена существительные, затем — глаголы и прилагательные. Например, синонимы врач — доктор мы отрабатывали следующим образом: На двух одинаковых картинках с простым сюжетом изображен прием пациента врачом. Под одной из них — надпись «врач», под другой — «доктор». После осмотра картинок и прочтения надписей одна из них закрывалась, и учащимся предлагалось назвать человека в белом халате. Затем закрывались обе надписи, и ребенок должен был воспроизвести оба слова. После этого проводилась работа без картинок. Называлось слово, а ученики подбирали смысловой синоним. При работе с антонимами подбирались две картинки с противоположным смысловым содержанием, например, с изображением лета и зимы, осени и весны с соответствующими надписями. Дети рассматривали картинки, прочитывали надписи, а затем шла аналогичная работа, как и в случае с синонимами.

Зрительная память помогала воспроизвести аналогичные и противоположные предметы и признаки.

По такому же принципу осуществлялось обучение детей глагольным формам синонимии и антонимии, а также именам прилагательным.

Работа над активизацией поиска слов осуществлялась с помощью игровых приемов: «Развитие ассоциаций», «Кто больше придумает слов», «Я начну, а ты продолжи».

В зависимости от степени речевого недоразвития дети воспроизводили лексический материал самостоятельно, отраженно или даже сопряжено.

Таким образом, проведенная нами коррекционная работа по

формированию и развитию лексической стороны речи у умственно отсталых младших школьников способствует развитию коммуникативной функции речи у детей данной категории.

Литература:

1. Емельянова И. А. Особенности вербальной коммуникации младших школьников с нарушением интеллекта в условиях совместной деятельности //Постулат. — 2018. — № 4. http://e-postulat. ru/index. php/Postulat/article/view/1372/1403.

2. Емельянова И. А. Педагогическая технология формирования коммуникативных умений и навыков у младших школьников с нарушением интеллекта: дисс…. канд. пед. наук. Екатеринбург, 2009. 274 с.

3. Емельянова И. А. Педагогическое сопровождение речевого развития младших школьников с нарушением интеллекта // Гносеологические аспекты образования международный сборник научных трудов, посвященный профессору С. П. Баранову. Ответственные редакторы А. Ж. Овчинникова, Л. З. Цветанова-Чурукова. Елец, 2016. С. 226-230.

4. Лалаева Р. И. Логопедическая работа в коррекционных классах. М.: ВЛАДОС, 2004. 220 с.

Yemelyanova I. A.,
candidate of pedagogical sciences, associate professor,, Sholom Aleichem Priamursky State University, Birobidzhan

THE DEVELOPMENT OF THE LEXICAL PARTY OF SPEECH AT YOUNGER SCHOOL STUDENTS WITH INTELLECTUAL DISABILITIES

Annotation. The article discusses the features of the lexical side of speech of mentally retarded younger students. The tasks, methods of work on the development and activation of the dictionary of students with intellectual disabilities.

Key words: mental retardation, younger students, vocabulary, development.

References:

1. Yemelyanova I. A. Features of verbal communication of younger students with intellectual disabilities in terms of joint activities // Postulate. — 2018. — № 4. http://e-postulat. ru/index. php/Postulat/article/view/1372/1403.

2. Yemelyanova I. A. Pedagogical technology of the formation of communicative skills and abilities of younger students with intellectual disability: diss… Cand. ped. sciences. Ekaterinburg, 2009. 274 p.

3. Yemelyanova I. A. Pedagogical accompaniment of speech development of younger students with intellectual disabilities // Epistemological aspects of education, an international collection of scientific papers dedicated to Professor S. P. Baranov. Responsible editors A. Zh. Ovchinnikova, L. Z. Tsvetanova-Churukova. Yelets, 2016. P. 226-230.

4. Lalayeva R. I. Speech therapy work in correctional classes. M.: VLADOS, 2004. 220 p.

УДК 372.851

Жунусакунова А. Д.,
Нарынский государственный университет им. С. Нааматова,
Кыргызская Республика
к. п. н.

Макеев А. К.,
Нарынский государственный университет им. С. Нааматова,
Кыргызская Республика
к. п. н.

НЕОБХОДИМОСТЬ ПРЕПОДАВАНИЯ МАТЕМАТИКИ С ИСПОЛЬЗОВАНИЕМ МЕСТНЫХ МАТЕРИАЛОВ В СРЕДНИХ ШКОЛАХ

Аннотация. Использование местных материалов для привития национальных ценностей и многообразия национальной культуры на уроках математики в средней школе является важным стратегическим составляющим в формировании мировоззрении в новом столетии. В государственном стандарте общего среднего образования в Кыргызской Республике особо отмечена важность ознакомления учащихся с национальными ценностями при обучении.

В этой статье изучены вопросы определения места и роли национально-регионального компонента в курсе математики в средней школе, разработки соответствующих методических рекомендаций с учетом следующих основных направлений: Математика в жизни кыргызского народа; Роль симметрии в народном рукоделии; Роль математики в национальных играх; Определение в метрической системе старинных народных единиц измерения; Математические параметры местных региональных географических объектов; Математические понятия в национальных традициях; Математические вопросы в экономике, связанные с местными материалами.

Ключевые слова: местные материалы, использование местных материалов при обучении математике, компетентность, математическое образование, национально-региональные особенности, национальные интересы.

By getting the Independance in the Kyrgyz Republic the socio-economic changes, which has been brought with it, has influenced also the educational system and has forced to change the content of the former established during the Soviet times concepts.

Even recent years there has been several main documents accepted on the system of the secondary education system. «The Concepts of the Kyrgyz Republic to develop education till 2020» and «The Strategy of Education Development in the Kyrgyz Republic for 2012-2020» are accepted in 2012 and the Education is focused to the learning results, accordingly, it was indicated that it is necessary to keep the

Competency based Education in teaching [1]. And the general State standards of Education for secondary education accepted in 2014, empathises that the modern secondary schools should focus to the learner centered methodology approach. In addition, it says, that the education process should be based on the Competency based Education.

As a result of the learning process, student information competence, social and communicative competence, self-organization, and the problem solving competencies should be formulated [2].

These documents have made some changes to the content of the education system, to the previously established concepts and has enriched the content of some concepts. For example, during the Soviet education time the main objective of education was to give social experience for young generations, to explain for students, and to regenerate students' knowledge. But at the present time due to the change in the society and education system, there are new goals are set to reach the goal through joint efforts, the teacher and the student has been regarded as the main objective of education.

Along with the changes taking place in the educational system of the general education school mathematics education is facing a sharp change in direction. At the same time with these stated changes, the direction of teaching Mathematics at secondary schools has been changing as well. According to the set goals in our research, we have to research the necessity of the usage of local resources in Mathematics.

Current society puts the new social order in front of the secondary school. The secondary school provides to their students not only the knowledge and information, but also the ways how to search and find it themselves independently. Mathematical education should also keep this approach. There have been said a lot and they have written a lot about the vital role of Mathematics in the field of science, live, the necessity of teaching it for young generation by many great scholars and many books. Some of the concepts, expressions and symbols of mathematics are the expressions of the concepts of other sciences in the mathematics language. This process includes the training process. According to the owner of National teacher award, professor

I. B. Bekboev, to make and to work with the model people should have certain skills. This is the ability to create a model (transfer to the mathematical language), and then the ability to work with the model, interpreting the results, ie, transferring the results from Mathematics language to the initial one [3, p. 4].

Thus, studying Mathematics at secondary schools is not only counting its abstractness as the main liability, but the main aim is the abstract essence approaches, which will be necessary to learn in our real life and in practice. Here the objects in Mathematics Education faces expansion. Textbooks should include local materials in the Kyrgyz Republic, in accordance with its exercises and problem solving assignments and should be an important direction of teaching Mathematics. What is the reason of a such necessity? In our opinion, such a need for some objective reasons are the followings:

1. The impact of globalization of education. Now the whole world is in the process of globalization. As a result of economic globalization, we continue to use products made from other countries in our daily lives (eg, computer, informational and digital technologies, etc.). This knowledge about the technology eventually will be included in the secondary school curriculum and educational tools.

Depending on the person, in accordance with the requirements of the situation quickly adapt to globalization and the need to be able to solve problems. Globalization can be formed between the change in the basis of economic and social change. For example, at the present time due to the rapidly changing market economy, education and new concepts have been presented. In such a situation already formulated human consciousness meet some conflicts with the development of the society. It has clearly seen in the educational system, there has appeared contradictions. Kyrgyzstan's education system known as not fully able to meet the requirements of a market economy now.

Interaction of people feel the need to live together, and an understanding of globalization is a feature of it. New technologies inherent in the process of rapid change, globalization and the rapid exchange of information, and they consist of normal laws of nature [4]. Thus, the modern specialist should be able to get adapted quickly. Globalization affects the lives of all the society. The emergency of knowledge about the development of new technologies in the modern world takes an ordinary character, so they do necessarily affect the system of education and professional training.

Thus, the current education system in terms of integration with the global education space as follows:

– To establish a competency based approach in the education system, strengthen the access to the results-oriented education system;

– The use of new and active methods, and to ensure cooperation between the participants of the learning process;

– The creation of conditions for the formation of a student's independent education and equal access to education, to all ages;

– The provision with school facilities and equipment, including information technology.

In the process of globalization, the activities of people from one part of the globe will give influence on the people and their actions living in another part of the world or continent. For example, the digital technology appeared in one part of the globe has spread to all parts of the world, and this affects the lives and activities of the people in other countries. At the same time it sets the limits of the values established in the country, in some cases, it can lead to a loss of values.

Taking into account the peculiarities of our people during the globalization concept, promoting the value of global significance, with the Patriotic ability to teach younger generations our values has become an important problem now.

About the necessity of taking into account the specifics of the national territories great Russian pedagogic teacher K. D. Ushinskiy indicated in time [5].

Through comparing the educational systems of the West and the Tsarskyi Russia, he pointed out that the western schools of natural-science subjects' content includes the national component. Moreover, where the school is situated, the subjects contain materials, which were important for their local place. According to the official, the Russian official in his father's birthplace, the West in their native language, literature, confirming that he knows more about the history. In addition, he proved that the western person knows more about his Motherland, his native language, literature, history than a Russian one. Keeping in mind that there are scientists in Russia with World authority and indicating that there is no information about them in the textbooks he renders his point of view as: «In astronomy, mathematics, physics, chemistry, medicine- wrote Ushinsky, «we can indicate a few famous Russian scientists who have acquired European acknowledgement, or who have acquainted us with European science. As far as Russian geography itself is concerned, we do not have any tolerable textbooks on this subject and not even a single remarkable trip across Russia. A little, that is, belongs to foreigners»[5].

Globalization process brings with it global laws. They include spatial dimensions. However, along with the globalization we should not forget to think also about localization laws as well. The global scale created from the local scale; globalism usually contains the general local law notion. It is considered globally through the material of the laws in the country and should be interpreted through them as well [6]. In other words, examples of regional significance that may emerge in the Laws of global significance. According to the experience of leading educators in the Kyrgyz Republic, by teaching the region's traditions, folk traditions and national features, specific natural and socio-cultural conditions we create a possibility to formulate also students citizenship qualities and to educate them for moral and aesthetics [6].

In the Concept of education development until the year 2020 document, the Global World indicated as the universalization and fastening the economics, social and cultural processes [7]. Depending on the impact of globalization to the labor market the gap between them has emerged because of the dynamic nature of labor market than the education services. This shows that the human mind activities, professionalism, scientific and technical progress has been going in a slower temp. Eventually, this gap is likely will increase even further. This testifies the crisis in education. The Concept of Education Development says, «In order to overcome this crisis it is necessary to create a flexible education system». In such a system of education everyone will receive possible skills in quickly adaptation to new situations, to solve various problems, learn to use their competencies and can achieve personal and social success.

1. The importance of the respond to the requirements of important documents received after gaining the independence in the Kyrgyz Republic. After the collapse of the Soviet Union, the Kyrgyz Republic became an independent state, and the Soviet educational system has lost its power. In 1992 Kyrgyzstan adopted a law «About Education» which aimed to create the national education system and to update the content of education. Following this aim, in 1995 Kyrgyz Institution of Education

workers, has developed «The Concepts of Renewing Subject Education at Secondary Schools» [8]. This concept of education not only updates the theoretical aspects of the content, but also the general methodological aspects of consideration of the issues. Thus, there has been appeared a possibility to review the general directions to pedagogical principles of education in the Kyrgyz Republic, together with the revision of the system as a whole, ie all elements of the learning process the aims and objectives of the training, the scope and contents, methods, means and forms of assessment of learning achievements.

In developing this concept in determining the destination of this standard authors noted that it was based on the several principles. Including children's intellectual and moral formation, their reflective qualities of their knowledge receiving etnopphycology principles of taking into account the characteristics and traditions of national pedagogy concepts regarded as the main one. In the Concept there are also critical thoughts on renewal of mathematical education. The mathematical apparatus is used in modern techniques and technologies, in everyday life and in labor activities. In addition, the use of Mathematics in other sciences is growing every day. However, the mathematical education in the schools was significantly flawed. The main of them are indicated in the Concept document as followings:

– The education content has been identified by the capital only, used different translated textbooks, and they have not been given the regional and national specifications;

– The differentiative teaching/learning is not put in the appropriative way (the undeveloped directions of grades and secondary schools in specialized Mathematics; the neglected facultative and clubs, extracurricular activities to deepen the knowledge of gifted and talented students, to meet the needs of their satisfaction;

– Poorly developed direction of the used methods and forms of teaching/learning for independent work, to satisfy their intellectual needs and improvement;

– The lack of purpose oriented, motivated activities through the examples of use Mathematics in different environments, demonstration of the importance of Mathematics in the life of a person, society; as the result this will lead to the decline of the prestige of mathematics among the students;

– The majority of math teachers' professionalism is not in a high level, the content of Math education at HEIs is very abstract and not coincides with the school program;

– The low effectiveness of professional development courses for teachers.

The concept highlights along with a few other principles the importance of the national and regional features in mathematic education. According to this principle, math teaching/learning should closely connect with the history, culture and lifestyles of our people, must be closely related to the socio-economic development of our country. The Concept of Mathematics Education includes the information about the Mathematics formation and its development as a Science in Kyrgyzstan; it marks that well known mathematicians of our Republic and their works should be familiar to our

students and the assignments should be created taking into account the national and regional specifics.

There are a lot of activities are faced with the global competition, and that their boundaries are also expanding mentioned in the Concept for the development of education in the Kyrgyz Republic until 2020 and the 2012-2020 Education Development Strategy. In addition, to the question how is the state of our inner interests in such situation? We have to keep it is an answer. If we do not keep our national identities, it will disappear definitely. The following measures can be implemented to protect our national interest in the Concept:

– The preservation and development of cultural autonomy, and support for national identities and cultural diversity;

– Add Kyrgyzstan into the regional and global educational space.

According to the present-day requirements, shifting from teaching to learning, from developing to self-development is one of the conditions, which is important in the formation of personality, so this path is the main task for the current secondary school education. This causes a transition to a competency based education from the formulated before traditional teaching knowledge based approach [9].

1. *In teaching mathematics, we need to pay attention to its applicability and practical significance.*

To learn in-depth Mathematics obviously, will shape students' math culture. At the same time, the knowledge of the formation of mathematical culture of students promoting the implementation of the activities in other way. Students acquire the more important knowledge and application of methods into their lives studying mathematics than other subjects [10].

At present the mathematical education in the global education crisis, along with its contents and structure, which is forced to reconsider and reform. This is connected with the problems of a globalizing in the World. Its certain characteristics is a pragmatic approach in training specialists. Accordingly, the education results should be oriented to the authentic life and the modern labor market requirements.

Accordingly, every science should focus on the education results, real life experience and modern labor market needs.

References:

1. The Concept of the development of education in the Kyrgyz Republic until 2020. Strategy for the development of education in the Kyrgyz Republic for 2012-2020 — Bishkek, 2012. — 114 p.

2. The State educational standards of secondary general education of the Kyrgyz Republic — Access mode: http://cbd. minjust. gov. kg/act/view/ru-ru/96691

3. Bekboev I. B. Materialdyn Maani-manyzyn zhetkire tushundurup okutuu sistemasyn tuzuu (okuu materialyn andap ozdoshturuunun zhanycha jolu/ Proceedings of the Kyrgyz Academy of Education. Proc. Int. Scientific and practical. Conf. «The state of the quality of education and its prospects», devoted to the 80 anniversary of the National Teacher of the Kyrgyz Republic, Corresponding

Member of the National Academy of Sciences of the Kyrgyz Republic, Ph. D., Prof. IB Bekboev — Bishkek, 2010. — P.3-8.

4. Winter N.A. Globalization of education as a phenomenon of innovation culture. Access mode: ttp://www. superinf. ru/view_helpstud. php? id=3676

5. Ushinsky K. D. The internal structure of North American schools. — Access mode: http://dugward. ru/library/pedagog/ushinskiy_vnutrennee_ustroystvo. html

6. Kaldybaev S. K.. Makeev A. K. Use of local materials in teaching math. International Journal of Experimental Education. — M., 2016. — № 4. Part 3. — P.408-411.

7. Concept of the development of education in the Kyrgyz Republic until 2020. Strategy for the development of education in the Kyrgyz Republic for 2012-2020 — Bishkek, 2012. — 114 p.

8. The Concepts of renewing of the subject education in the secondary schools of the Ministry of Education in Kyrgyz Republic. Kyrgyz Educational Academy. — Bishkek, 1995. — 328 p.

9. Kaldybaev S. K. On the essence and role of the result of education at the present stage of the development of higher education. Modern Higher School: an Innovative Aspect. — Chelyabinsk, Russia). — № 1, 2014. — P. 61-67.

10. Bekboev I. B. On school mathematics education and textbooks as a problem of theory and methods of teaching mathematics Vestnik KSU im. Arabaeva. — Bishkek, 2014. — № 26. — C.9

Zhunusakunova A. D.,
candidate of pedagogical sciences, Naryn State University named after S. Naamatov, Naryn town, the Kyrgyz Republic

Makeev A. K.,
candidate of pedagogical sciences, Naryn State University named after S. Naamatov, Naryn town, the Kyrgyz Republic

THE NESSESSITY OF TEACHING MATHEMATICS USING THE LOCAL RESOURCES AT SECONDARY EDUCATIONAL SCHOOLS

Annotation. The use of local materials to inculcate national values and the diversity of national cultural lessons in high school mathematics are the important strategic components in shaping the worldview in the new century. The importance of acquainting students with nationally values in learning was emphasized in the state standard of general secondary schools education in the Kyrgyz Republic. This article examines the issues of determining the place and role of the national-regional component in the course of the mathematics at secondary schools. The development of relevant basic directions like: mathematics in the life of the Kyrgyz people, the role of symmetry in handicraft; mathematical parameters of local geographic features; mathematical concepts in national-traditions; mathematical problems in economics related to materials.

Key words: local materials, the use of local in teaching mathematics competence, mathematical education, national-regional characteristics, national interests.

УДК 159.9

Ильиных И. С.,
ФГБОУ ВО «Липецкий государственный педагогический университет имени П. П. Семенова-Тян-Шанского», г. Липецк
старший преподаватель

Надюк Н. В.,
ФГБОУ ВО «Липецкий государственный педагогический университет имени П. П. Семенова–Тян–Шанского», г. Липецк
старший преподаватель

Афанасова Д. Ю.,
ФГБОУ ВО «Липецкий государственный педагогический университет имени П. П. Семенова–Тян — Шанского», г. Липецк
студентка

СОЦИАЛЬНО-ПСИХОЛОГИЧЕСКАЯ ПОДДЕРЖКА УЧИТЕЛЯ В КОНТЕКСТЕ РАБОТЫ ПСИХОЛОГИЧЕСКОЙ СЛУЖБЫ

Аннотация. В статье рассмотрен материал по вопросу социально — психологической поддержки учителей в контексте работы психологической службы, описаны профессиональные качества педагогов, а также существующие стрессовые ситуации и алгоритм их решения.

Ключевые слова: поддержка, педагоги, социально — психологическая, служба, социальные педагоги, психологи, стрессовые ситуации, важные качества, пути решения.

В современном обществе на первом месте стоит деятельность педагога, как в воспитании, так и в образовании. Именно поэтому профессия учителя является одной из самых напряжённых и ответственных. Нагрузка на педагога в среднем больше, чем у представителей других профессий, связанных непосредственно с взаимодействием с детьми и взрослыми. В связи с этим, по данным Научно-исследовательского института медицины труда, к неврозам, которые связанны с профессиональным делом, склонны около 60 % учителей. У них проявляются такие особенности, которые могут вызвать повышенную чувствительность к трудностям, возникающим в процессе педагогической деятельности [6, с. 45].

Учителям требуется постоянно сдерживать раздражение, вспышки гнева, тревогу и отчаяние. Эта необходимость может способствовать повышению внутреннего эмоционального напряжения и разрушительно сказываться на здоровье. Сухомлинский В. А. писал, что работа педагога — это «работа сердца

и нервов». По существующим на сегодняшний день научным исследованиям, даже для молодых специалистов характерными частыми заболеваниями являются такие, как проявления неврогенного типа (неврозы, нервные истощения), болезни сердечно — сосудистой системы, язвенные заболевания желудочно-кишечного тракта. Что же касается преподавателей со стажем работы более 15 лет, то помимо вышеперечисленного им свойственны также «сгорание», «педагогические кризы» и «истощение» [2, с. 6].

Изучив большое количество научных источников по данной проблеме, мы пришли к выводу, что на современном этапе развития общества первоочерёдной задачей нужно выдвинуть создание условий для профессионального долголетия учителя и охраны его здоровья, как физического, так и психологического.

Всем известно, что в работе педагога ситуации сверхстресса встречаются чаще, чем у представителей других, существующих на сегодняшний день, профессий. Сверхстресс — это стресс, который в значительной степени превышает «повседневный» психический потенциал личности. В таких ситуациях, возникающих в ходе взаимодействия с учениками или педагогическим коллективом, высокую опасность могут представлять такие чувства, как неопределённость, неизвестность и беспомощность [3, с. 94]. Именно они в большей мере являются свойственными современным специалистам. Итогом такой напряжённости в работе педагога чаще оказываются апатия, подавленность, хроническое чувство усталости, а иногда и несдержанность, грубость, как в сторону учеников, так и коллег. Перечисленные эмоциональные колебания не сопутствуют чувству облегчения, наоборот, заставляют переживать чувство вины, так как долг, возложенный профессией, предполагает, что учителю необходимо держать себя в руках.

Именно об этих аспектах писали в своих трудах такие учёные, как К. А. Абульханова-Славская, В. А. Петровский, А. Г. Асмолов, В. И. Слободчиков, В. П. Зинченко, А. Б. Орлов и др. Вопрос психологической поддержки стал главным предметом анализа таких исследователей, как А. Г. Асмолов, И. В. Дубровина, А. Г. Лидере, В. В. Ряшиа, О. А. Кулягинова, Н. В. Муха, А. С. Ткаченко, В. Кривцова и др.

Изучив существующие материалы по данной теме, мы пришли к мнению, что на сегодняшний день педагоги в меньшей мере нуждаются в лекарственных препаратах. Им необходима социально — психологическая поддержка, которая содержит в своей цели организованную помощь в развитии важных профессиональных качеств, навыков и умений, которые направлены на повышение уровня адаптации к стрессовым ситуациям, сохранение эмоциональных резервов и здоровья учителей.

Нами было выявлено, что в небольшом количестве школ совместно направленными усилиями психологов и социальных педагогов для коллективов учителей стали организовываться и проводиться практические мастер-классы и занятия, которые ориентированы на обучение навыкам конструктивного

решения возникающих проблемно — стрессовых ситуаций, а также на развитие культуры педагогического общения. Помимо этого, психологи помогают педагогам овладеть первоочерёдными способами преодоления и профилактики эмоционального напряжения.

Учителям тех школ, в которых служба социально-психологической помощи находится только на стадии развития, психологи и социальные педагоги советуют книгу М. В. Зюзько «Психологические консультации для учителей». В данном научном труде очень доступно описаны схемы, благодаря которым педагог может овладеть приёмами релаксации и специальными упражнениями, способствующими снятию эмоционального стресса.

Проанализировав теоретическую базу и научные исследования по вопросу социально-психологической поддержки, нами был составлен алгоритм решения конфликтной педагогической ситуации, представленный в таблице 1. Он содержит в себе шесть этапов, каждый из которых имеет своё название и ход рассуждений.

Таблица — Алгоритм решения конфликтной педагогической ситуации

№ этапа	Название	Ход рассуждений
1	«Стоп»	Чтобы не причинять вреда ученику или коллеге необдуманными действиями и тем самым не осложнить ситуацию, проанализируйте собственные эмоции и задайтесь вопросом: «Что я сейчас чувствую?» и «Что я хочу сделать?».
2	«Почему?»	Необходимо понять, что стало причиной поступка ученика или коллеги, что он хочет добиться своим поведением.
3	«Что?»	Необходимо поставить перед собой цель, которая заключается в вопросе: «Что я хочу добиться в результате?». Важно дать понять собеседнику, что ваше поведение направлено не против его личности, а против поступка.
4	«Как?»	Как прекратить такое поведение собеседника, предоставив ему свободу выбора, не нарушая при этом педагогического взаимодействия?
5	«Действую»	Успешный исход сложившейся ситуации зависит от того, насколько вы смогли понять мотивы собеседника и подобрать верные способы как взаимодействия, так и воздействия.
6	«Анализ»	Итогом становится ваша оценка эффективности взаимодействия с учеником или коллегой. Если появится необходимость, вы можете что-либо изменить в предложенном алгоритме решения сложившейся ситуации.

В течение пошагового выполнения алгоритма, педагог всё чаще будет выходить из проблемно — стрессовых ситуаций без вреда для своего как физического, так и психологического здоровья. Так как учитель сможет избегать эмоциональных колебаний, к которым профессия педагога предъявляет серьёзные требования. Как следствие, он сможет избежать разного рода заболеваний, характерных для данной работы, а также «педагогических кризисов», «истощений» и «сгораний».

Таким образом, в заключении хотелось бы отметить, что социально-психологическая поддержка учителя играет огромную роль в достижении успехов в его профессиональной деятельности. Не зря данной теме уделяется повышенное внимание со стороны исследователей. Мы надеемся, что составленный нами алгоритм поможет педагогам в избегании влияющих на здоровье стрессовых ситуаций.

Литература:

1. Зеленова Н. В. Программа деятельности педагога-психолога в образовательном учреждении // Школьный психолог. — 2005. — № 13. — С. 24—36.

2. Коминская М. В. Активизация личностных регуляторов профессионального роста учителя в условиях гуманизации образования. — М.: Иваново, 1995. — 368 с.

3. Ляудис В. Я. Психологические предпосылки проектирования моделей инновационного обучения в школе. — М.: Просвещение, 1994. — 214 с.

4. Родионова В. А. Взаимодействие психолога и педагога в учебном процессе / В. А. Родионова, М. А. Ступницкая. — ПИТЕР, 2009. — 137 с.

5. Рыданова М. И. Педагогические конфликты: пути преодоления: учебное пособие для студентов педагогических специальностей вузов. — СПб.: Питер, 2008. — 68 с.

6. Чепель Т. Л. Психологическое просвещение как путь к развитию креативности педагога и их готовности к инновационной деятельности // Педагогический профессионализм в современном образовании: матер. Международ. науч. — практ. конф. (20—22 февраля 2006 г.) Ч. 2 / под науч. ред. Е. В. Андриенко и др. — Новосибирск: НГПУ, 2006. — С. 120—127.

Ilinykh I. S.,
senior lecturer of the department of sports disciplines, Lipetsk State Pedagogical University named after P. P. Semenova-Tian-Shansky, Lipetsk

Nadyuk N. V.,
Lipetsk State Pedagogical University named after P. P. Semenova-Tian-Shansky, Lipetsk

Afanasova D. Yu.,
student, Lipetsk State Pedagogical University named after P. P. Semenova-Tian-Shansky, Lipetsk

SOCIAL-PSYCHOLOGICAL SUPPORT OF THE TEACHER IN THE CONTEXT OF THE WORK OF PSYCHOLOGICAL SERVICE

Annotation. the article describes the material on the issue of social and psychological support for teachers in the context of the work of the psychological service, describes the professional qualities of teachers, as well as the existing stressful situations and the algorithm for solving them.

Key words: support, teachers, social and psychological, service, social teachers, psychologists, stressful situations, important qualities, solutions.

References:

1. Zelenova N. V. Program of the activity of a teacher-psychologist in an educational institution // School psychologist. — 2005. — № 13. — pp. 24-36.
2. Kominskaya M. V. Activization of personal regulators of teacher's professional growth in the conditions of humanization of education — M.: Ivanovo, 1995. — 368 p.
3. Lyaudis V. Ya. Psychological prerequisites for designing models of innovative teaching in school. — M.: Enlightenment, 1994. — 214 p.
4. Rodionova V. A. Interaction of a psychologist and a teacher in the educational process / V. A. Rodionova, M. A. Stupnitskaya. — PETER, 2009. — 137 p.
5. Rydanova MI Pedagogical conflicts: ways to overcome: a textbook for students of pedagogical specialties of universities. — SPb.: Peter, 2008. — 68 p.
6. Chepel T. L. Psychological enlightenment as a path to the development of teacher creativity and their readiness for innovation activity // Pedagogical professionalism in modern education: mater. International scientific-practical conf. (February 20-22, 2006) Part 2 / under scientific. ed. E. V. Andrienko and others — Novosibirsk: NGPU, 2006. — P. 120-127.

УДК 378.1

Кариев А. Д.,
Казахский национальный женский педагогический университет, г. Алматы
старший преподаватель

ОБ ОСОБЕННОСТЯХ СТАНОВЛЕНИЯ СУБЪЕКТНОСТИ БУДУЩЕГО ПЕДАГОГА В ОБРАЗОВАТЕЛЬНОМ ПРОЦЕССЕ ВУЗА

Аннотация. В статье рассматриваются особенности становления субъектности студента в образовательном процессе ВУЗа. Раскрываются сущность понятий «субъект», «субъектность», «субъектная позиция». Обоснована важность использования интерактивных методов и технологий обучения в становлениисубъектности студента. Представлены некоторые интерактивные методы обучения, способствующие развитию субъективных качеств студента.

Ключевые слова: субъект, субъектность, субъектная позиция, будущий педагог, интерактивные методы обучения.

Модернизация системы образования требуют от педагога основательной психолого-педагогической подготовки, высокого уровня общей образованности, специальных профессиональных компетенций. Специалисты, подготовленные в высших педагогических учебных заведениях Казахстана, должны быть конкурентоспособными как на отечественном, так и на мировом рынке труда.

Современная школа ориентирована на создание условий для получения школьниками такого образования, которое должноспособствовать развитию их природных способностей и познавательных интересов. Это, в свою очередь, повышает требования к уровню профессиональной подготовки будущих учителей. Анализ научных публикаций и изучение состояния современного педагогического процесса в школе определили противоречия между требованиями к деятельности учителя и качеством его профессиональной подготовки в высшем учебном заведении, показателем которой выступает субъектность студента.

Целью статьи является исследование особенности становления субъектности студента в образовательном процессе ВУЗа.

Разработка образовательных программ для педагогических специальностей усиливает внимание к поиску способов увеличения степени субъектности студентов в процессе их профессиональной подготовки. Л. А. Романова считает, что субъектность является показателем сформированности компетентности будущего учителя. От сформированности

компонентов субъектности будущего учителя будут зависетьключевыекомпетенции, что в свою очередь обеспечивает уровень общепрофессиональных и специальных компетенций [1].

Таким образом, одним из направлений совершенствования системы профессиональной подготовки специалистов в высшей школе является становление субъектности студентов в образовательном пространстве вуза.

Вопросы субъектности являются междисциплинарной и требуют анализа взглядов философов, психологов, педагогов и социологов. В психолого-педагогической литературе широко используют понятие «субъект», «субъектность», «субъектная позиция». Необходимо рассмотреть каждое понятие в отдельности. Категория «субъекта» является одной из центральных в философии, где субъект определяется как носитель предметно-практической деятельности и познания.

Основой для изучения данной категории в психологии стала концепция человека как субъекта деятельности, разработанная С. Л. Рубинштейном, и в дальнейшем исследованнаяв работах Б. Г. Ананьева, К. А. Абульхановой-Славской, Л. И. Анциферовой, А. В. Брушлинского и др.

Согласно взглядам С. Л. Рубинштейна, человек познает мир таким образом: «изменяя его, он изменяет исамого себя. В нем раскрывается все более глубокий внутренний план, целый внутренний мир, который далеко выходит за пределы любого единичного действия и никак не исчерпывается в человеке по мере того, как человек, преобразуя внешний мир, все дальше и глубже проникает в него» [2, с.125].

А. К. Осницкий представил субъект как интегральную характеристику, которая объясняет его активное созидательное начало, способность к достижению субъектно принятых целей, специфические человеческие способы существования в форме сознания и деятельности [3].

Таким образом, субъект представляетсобой довольно обобщенное понятие, сочетающее в себе различные виды активности, инициативности, творчества на основе осознанного и мотивированного отношения к окружающему миру и деятельности.

В психологии выделяется два подхода к пониманию вопроса субъектности: личностный и деятельностный. Личностный подход рассматривает субъектность как свойство личности. В этом случае особое внимание ученые обращают к субъектным качествам личности, которые обеспечивают субъектную позицию человека. Деятельностный подход понимает субъектность как носителя активности, который продуктивно выполняет определенную деятельность и наделен способностью к сознательной саморегуляции и саморазвитию. В этом случае возникает необходимость детально рассмотреть категории субъектности и субъектной позиции человека.

Субъектность личности — это интегративное личностное качество, которое характеризуется активностью, прежде всего, внутренней направленностью на себя, то есть определение целей, задач, формирование

мотивов деятельности и др., а также направленностью на внешний мир, которая определяется в готовности принимать правильные решения в нестандартных жизненных ситуациях [4, с.91]. А. В. Брушлинский утверждает, что только на основе субъектности возможна реализация принципа единства деятельности и личности [5].

В целом субъектность личности характеризуется такими качествами как активность, самостоятельность, инициативность и креативность. Признаками субъектности являются сознательный характер деятельности и ответственность как следствие свободы выбора.

Таким образом, субъектность будущего учителя представляет собой личность, которая способна к самоопределению и сознательной регуляции своих действий, основанная на внутренне произведенной профессиональной позиции, и выражающаяся в стремлении к самоопределению, саморегуляции и саморазвитию в профессиональной деятельности.

Субъектность рассматривается как важная составляющая профессиональной позиции учителя. В педагогике понятие «позиция» определяется как интегративная характеристика личности, которая включает в себя осознанную совокупность отношений и проявляется в деятельности и поведении.

В. А. Сластенин определяет субъектную позицию как способность субъекта усваивать и творчески преобразовывать действительность, изменять внутренний мир, выстраивать стратегию и тактику своей жизнедеятельности [6]. Ученый указывает на необходимость развития субъектной позиции будущего учителя. Однако в существующей системе образования студент выступает, основным образом, как объект профессиональной деятельности преподавателя. Современные студенты не стремятся быть субъектами образовательного процесса. Прежде всего, это связано с преобладанием внешней учебноймотивации студентов, с низким развитием их критического мышления и рефлексивных качеств, а со стороны преподавателей — с преимуществом внешнего управления учебным процессом в вузе.

Изменение мотивации при обучении приведет к изменению позиции студента в учебном процессе от «потребителя» знаний к «соискателю». Активность и инициативность, объективная самооценка студента во время учебы обеспечивает высокое развитие критического мышления и рефлексии. Критическое мышление проявляется в способности субъекта понимать точку зрения другого, выделять главную идею в смысле, осознавать и сопоставлять множество точек зрения, выдвигать и аргументировать свои мысли. Умение анализировать свою деятельность помогает студенту осознавать свои возможности. Критическое мышление и рефлексивные качествастудента формируются во время лекционных, семинарских, практических занятий, их развитию способствует создание соответствующей учебной среды ВУЗа.

Становление субъектности студента в образовательном процессе происходит поэтапно. Сначала студент должен стать субъектом обучения,

только потом субъектом профессионально-педагогической деятельности и профессионального развития. Во время профессионального обучения происходит превращение «Я-студента» в «Я-специалиста».

В процессе профессиональной подготовки становление субъектности студента происходит через стимулирование активности и самостоятельности студентов, внедрение диалогического общения между студентами и преподавателями. Студентам необходимо предоставлять возможность быть субъектами учебной и будущей профессиональной деятельности.

В связи с этим возникает необходимость использовать в образовательном процессеинновационные технологии обучения, способствующие развитию этих качеств. К таким технологиям можно отнести интерактивные методы и технологии обучения, использование которых помогутсоздать условия для сотворчества и сотрудничества в учебном процессе, также позволят студенту отрефлексировать свои возможности как субъекта педагогического взаимодействия, обеспечивая творческую атмосферу, свободу действий и ситуацию успеха для каждого участника образовательного процесса.

Для того чтобы способствовать становлению субъектности студента во время изучения психолого-педагогических дисциплин со студентами специальности 5В010300- «Педагогика и психология» были внедрены следующие интерактивные методы обучения: «Мастерская будущего», case-study, «Дерево решений», учебная дискуссия. Так, например, при изучении темы «Применение современных технологий как показателя педагогической компетентности педагога» по дисциплине «Современные образовательные технологии» был использован один из интерактивных методов обучения — «Мастерская будущего» [7].

На практическом занятии при обсуждении темы «Международный опыт организации инклюзивного образования» по дисциплине «Инклюзивное образование» мы использовали метод case-study. В раскрытии темы «Организация внеклассной работы в школе» по учебной дисциплине «Теория и методика воспитательной работы» применяли метод «Дерево решений».

Использование интерактивных методов обучения помогает поставить студента педагогического вуза в позицию субъекта профессионального развития, позволяет ему четко осознать цели и задачи педагогической деятельности, дает возможность стремиться к вершинам профессионализма и самосовершенствованию.

Таким образом, становление субъектности будущего педагога обусловлено потребностью общества в высокообразованных, конкурентоспособных специалистах, которые способны самостоятельно принимать решения в ситуации выбора и которые отличаются мобильностью, динамизмом, ответственностью. Поэтому эффективность профессиональной подготовки связывается с готовностью будущего учителя к самостоятельной деятельности, творческому мышлению, ответственности.

Становление субъектности будущего педагога является, с одной стороны,

результатом профессиональной подготовки, с другой — самостоятельным личным процессом развития, которое определяется его активностью, ответственностью, отношением к профессиональной деятельности, способностью к целенаправленным личностным и профессиональным изменениям.

Литература:

1. Романова Л. А. Профессиональная субъектность как средство формирования компетентности педагога // Мир науки, культуры, образования. — 2010. — № 4-2 (23). — С. 154-156.

2. Рубинштейн С. Л. Основы общей психологии: учеб. пособ. для студ. вузов. СПб.: Питер, 2001. — с.720.

3. Осницкий А. К. Проблемы исследования субъектной активности / А. К. Осницкий // Вопросы психологии. — 1996. — № 1. — С.5-19.

4. Кариев А. Д. Представление субъектности человека: учёт направленности // Мир науки, культуры, образования. — 2019. — № 1 (74). — с.90-91

5. Брушлинский А. В. Проблемы психологии субъекта. ¬ М.: Институт психологии РАН, 1994. ¬ 109 с.

6. Сластенин В. А. Субъектнодеятельностныйподход в общем и профессиональном образовании // Сибирский педагогический журнал. — 2006. — № 5. — С.18 — 20.

7. Кариев А. Д. Интерактивные технологии и методы в становлении субъектности студента // Научно-педагогическое обозрение. — 2019. — № 3. — С.19

KariyevA. D.,
senior lecturer, Kazakh national women's teacher training university, Almaty

ON THE PECULIARITIES OF FORMATION OF THE SUBJECTIVITY OF A FUTURE TEACHER IN THE EDUCATIONAL PROCESS OF THE UNIVERSITY

Annotation. The article discusses the features of the formation of student subjectivity in the educational process of the university. The essence of the concepts «subject», «subjectivity», «subject position» is revealed. The importance of the use of interactive methods and learning technologies in the development of the student's subjectness is substantiated. Some interactive teaching methods are presented that contribute to the development of the student’s subjective qualities.

Key words: subject, subjectness, subject position, future teacher, interactive teaching methods.

References:

1. Romanova L. A. Professional subjectivity as a means of forming the competence of a

teacher // World of science, culture, education. — 2010. — № 4-2 (23). — p. 154-156.

2. Rubinstein S. L. Fundamentals of general psychology: studies. Benefit for stud. universities. SPb.: Peter, 2001. — p.720.

3. Osnitsky A. K. Problems of the study of subject activity / A. K. Osnitsky // Questions of psychology. — 1996. — № 1. — C.5-19.

4. Kariyev A. D. Representation of a person's subjectivity: consideration of orientation // World of science, culture, education. — 2019. — № 1 (74). — p.90-91

5. Brushlinsky A. V. Psychology problems of the subject. ¬ M.: Institute of Psychology, Russian Academy of Sciences, 1994. ¬ 109 p.

6. Slastenin V. A. Subjective approach to general and vocational education // Siberian Pedagogical Journal. — 2006. — № 5. — P.18 — 20.

7. Kariyev A. D. Interactive technologies and methods in the development of the student's subjectivity // Scientific and pedagogical review. — 2019. — № 3. — P.19

УДК 378.1

Ким В. С.,
ФГАОУ ВО «Дальневосточный федеральный университет», г. Уссурийск
к. ф.-м. н., доцент

ИГРОВЫЕ ТЕХНОЛОГИИ В ОБУЧЕНИИ

Аннотация. Статья посвящена применению игровых технологий в обучении на примере дисциплины «Информационная безопасность». Приводятся методические рекомендации по применению игровой технологии в лабораторной работе по защите информации. Рассматривается метод защиты, классифицируемый К. Шенноном как «маскировка информации». Сделан вывод об эффективности игровых методов в обучении, особенно когда задействована эмоциональная сфера обучаемых.

Ключевые слова: дидактическая игра, информационная безопасность, маскировка информации.

Игровая деятельность, как человека, так и животных характеризуется своей кажущейся бесцельностью, непродуктивностью. Цель игры состоит не в каких-либо конечных результатах, а в самом процессе игры [5].

Человек играл задолго до изобретения письменности и даже наскальной живописи. Вообще, можно утверждать, согласно Й. Хейзинге, что игра старше культурных форм общества. Цивилизация ведет происхождение от игры, а не наоборот [7].

Одним из первых применений компьютеров были именно игры. Не было дисплея и клавиатуры — только перфоленточный ввод/вывод и в лучшем случае, АЦПУ (алфавитно-цифровое печатающее устройство). Однако и с таким бедным интерфейсом программисты умудрялись создавать компьютерные игры [1].

В современных же условиях компьютерные игры в системах виртуальной реальности оказывают на играющего человека сильнейшее психологическое воздействие, зачастую несравнимое с воздействием реального мира. Возникло явление компьютерной аддикции — игровой зависимости, во много схожей с наркотической зависимостью [2, 3, 6].

Игры также играют очень важную роль в образовании. Игра представляет собой один из самых эффективных методов повышения познавательной активности обучаемых. Всегда, когда это, возможно, следует применять игровые формы обучения.

В данной статье описывается опыт использования игровых методов при преподавании дисциплины «Информационная безопасность». Говоря о

криптографических системах защиты информации К. Шеннон приводил их следующую классификацию [8]:

1. системы маскировки;
2. тайные системы;
3. «собственно» секретные системы.

В системах маскировки есть физический доступ к незашифрованной информации. Однако пользователь не догадывается о ее наличии.

В лабораторной работе студентам предлагается фотография маяка и задание — прочитать текстовое сообщение в этой фотографии. Задание вызывает удивление — какой тут текст, это же просто изображение?

Здесь следует отметить, что сам факт удивления уже важен методической точки зрения. В этом состоянии человек пытается разобраться в несообразности, нелогичности и странности задания. Произошло погружения студентов в заранее подготовленную педагогическую ситуацию, которая включила их в активную познавательную деятельность.

Далее студентам необходимо сообщить, что открывать для просмотра данную фотографию надо не с помощью программы, ассоциированной с расширением файла типа *. jpg, а с помощью шестнадцатеричного F4-редактора из комплекта файлового менеджера FAR [4].

F4-редактор показывает многостраничный документ, содержащий алфавитно-цифровые и псевдографические символы, а также непечатные символы управления. Здесь преподаватель поясняет, что поскольку любой файл в компьютере — это последовательность битов, сгруппированных в байты, то F4-редактор показывает символы, соответствующие ASC-кодам этих байтов. Есть также возможность посмотреть непосредственно и сами биты в шестнадцатеричном представлении.

Далее выполняется поиск по заданному ключевому слову, и студенты обнаруживают текст задания. В процессе дальнейшей работы, студентам даются задания по маскировке больших текстов (книг) внутри файлов различного типа: *. jpg, *. bmp, *. mp3, *. mp4, *. avi, *. doc, *. exe и т. п. Эта работа увлекает студентов, они выясняют — как реагируют стандартные программы на наличие в файле дополнительной спрятанной информации. Результаты своего мини-исследования студенты включает в свой отчет о выполнении лабораторной работы.

В дальнейшем, преподаватель составляет краткую рецензию на выполненное задание по каждому студенту, с оцениванием его работы. Эта рецензия шифруется и прячется в файл какого-либо типа. Поскольку эта спрятанная рецензия персонализирована, то студенты активно ищут ее, чтобы прочесть.

Вся эта деятельность представляет собой «игру в секреты», которая заметным образом активизирует учебную деятельность студентов.

Выводы.

Игровые технологии в обучении необходимо использовать всегда, когда

представляется такая возможность. В дидактической игре весьма желателен фактор увлекательности. В игре должен быть задействован эмоциональный фактор, связанный с погружением обучаемого в состояние удивления. В этом состоянии природная любознательность инициирует познавательную активность обучаемого.

Литература:

1. Ким В. С. Компьютерные игры и виртуальные миры // Вестник МГОУ, сер. Педагогика, 2011, № 4. –С.166-172.

2. Ким В. С. Компьютерная аддикция в информационном обществе // Всерос. конф. «Информационные технологии в образовании XXI века». Сб. науч. трудов. –М.: НИЯУ МИФИ, 2011. –С.412-415.

3. Ким В. С. Компьютерные игры и проблема социализации учащихся // Использование информационно-коммуникационных технологий в современной системе образования [Электронный ресурс]: Региональная научно-практическая конференция, Уссурийск, 30 марта — 1 апреля 2017 г. / Дальневосточный федеральный университет, Школа педагогики; [Отв. редакторы: Т. Н. Горностаева, О. П. Жигалова, П. С. Бажина, Т. Г. Сепик,]. — Электрон. дан. –Владивосток: Дальневост. федерал. ун-т, 2017. — Режим доступа: http://uss. dvfu. ru/struct/conference/2017/. — Загл. с экрана.

4. Ким В. С. Информационные технологии в научной и профессиональной деятельности: Хрестоматия // [Электронный ресурс]: Дальневосточный Федеральный университет, Школа педагогики; — Электрон. дан. — Владивосток: Дальневосточный федеральный университет, 2018. — Режим доступа: http://uss. dvfu. ru/struct/publish_center/index. php? p=epublications — Загл. с экрана.

5. Коджаспирова Г. М., Коджаспиров А. Ю. Словарь по педагогике. М., 2005. 448 с.

6. Плешаков В. А Киберсоциализация и духовно-нравственное воспитание молодёжи на основе православных традиций: нужна ли нам киберпедагогика? // Информация и образование: границы коммуникаций INFO'10: сборник научных трудов / Сост. А. А. Темербекова, И. В. Чугунова. Горно-Алтайск, 2010. № 2. –С. 17–19.

7. Хейзинга Й. Homo Ludens; Статьи по истории культуры. М., 1997.– 416 с.

8. Шеннон К. «Работы по теории информации и кибернетике», М., ИЛ, 1963, с. 333–369.

Kim V. S.,
candidate of physico-mathematical sciences, associate Professor, Far Eastern Federal University, Ussuriisk

GAME TECHNOLOGY IN TRAINING

Annotation. The article is devoted to the use of gaming technology in training on the example of the discipline «Information Security». Methodical recommendations on the use of gaming technology in laboratory work on the protection of information are given. The method of protection classified by Shannon as «masking information» is considered. The conclusion is made about the effectiveness of playing methods in learning, especially when the emotional sphere of learners is involved.

Key words: didactic game, information security, information masking.

References:

1. Kim V. S. Komp'yuternyye igry i virtual'nyye miry // Vestnik MGOU, ser. Pedagogika, 2011, № 4. –S.166-172.
2. Kim V. S. Komp'yuternaya addiktsiya v informatsionnom obshchestve // Vseros. konf. «Informatsionnyye tekhnologii v obrazovanii XXI veka». Sb. nauch. trudov. –M.: NIYAU MIFI, 2011. –S.412-415.
3. Kim V. S. Komp'yuternyye igry i problema sotsializatsii uchashchikhsya // Ispol'zovaniye informatsionno-kommunikatsionnykh tekhnologiy v sovremennoy sisteme obrazovaniya [Elektronnyy resurs]: Regional'naya nauchno-prakticheskaya konferentsiya, Ussuriysk, 30 marta — 1 aprelya 2017 g. / Dal'nevostochnyy federal'nyy universitet, Shkola pedagogiki; [Otv. redaktory: T. N. Gornostayeva, O. P. Zhigalova, P. S. Bazhina, T. G. Sepik,]. — Elektron. dan. –Vladivostok: Dal'nevost. federal. un-t, 2017. — Rezhim dostupa: http://uss. dvfu. ru/struct/conference/2017/. — Zagl. s ekrana.
4. Kim V. S. Informatsionnyye tekhnologii v nauchnoy i professional'noy deyatel'nosti: Khrestomatiya // [Elektronnyy resurs]: Dal'nevostochnyy Federal'nyy universitet, Shkola pedagogiki; — Elektron. dan. — Vladivostok: Dal'nevostochnyy federal'nyy universitet, 2018. — Rezhim dostupa: http://uss. dvfu. ru/struct/publish_center/index. php? p=epublications — Zagl. s ekrana.
5. Kodzhaspirova G. M., Kodzhaspirov A. YU. Slovar' po pedagogike. M., 2005. 448 s.
6. Pleshakov V. A Kibersotsializatsiya i dukhovno-nravstvennoye vospitaniye molodozhi na osnove pravoslavnykh traditsiy: nuzhna li nam kiberpedagogika? // Informatsiya i obrazovaniye: granitsy kommunikatsiy INFO’10: sbornik nauchnykh trudov / Sost. A. A. Temerbekova, I. V. Chugunova. Gorno-Altaysk, 2010. № 2. –S. 17–19.
7. Kheyzinga Y. Homo Ludens; Stat'i po istorii kul'tury. M., 1997.–416 s.
8. Shennon K. «Raboty po teorii informatsii i kibernetike», M., IL, 1963, s. 333–369.

УДК 378.1

Ким В. С.,
ФГАОУ ВО «Дальневосточный федеральный университет», г. Уссурийск
к. ф.-м. н., доцент

МЕТОДИЧЕСКИЕ РЕКОМЕНДАЦИИ ПО ПРОВЕДЕНИЮ ЛАБОРАТОРНЫХ РАБОТ С ИСПОЛЬЗОВАНИЕМ ПРОГРАММНЫХ СРЕДСТВ

Аннотация. Статья посвящена методике использования программного средства «Модуль проверки лабораторных работ», разработанного автором. Опыт использования этого программного средства показал его эффективность при проведении лабораторных работ при изучении курса «Информационная безопасность». Приведены рекомендации по использованию модуля проверки лабораторных работ в режимах «преподаватель» и «студент».

Ключевые слова: информационная безопасность, программное обеспечение, методика обучения.

Теоретические курсы обычно всегда сопровождаются теми или иными лабораторными или практическими занятиями. Цель подобных занятий заключается как в углублении понимания теоретических положений, так и в формировании необходимых умений и навыков по практическому использованию теоретических знаний. Именно такой комплекс учебных действий и позволяет сформировать необходимые компетенции будущего специалиста.

Целью данной работы является обобщение опыта работы по использованию программных средств, при проведении лабораторных занятий на примере учебного курса «Информационная безопасность».

Одной из основных частей курса «Информационная безопасность» является раздел, посвященный основным понятиям криптографии. При изучении тем, связанных с алгоритмами симметричного шифрования, возникает целый блок заданий по практическому применению разных типов шифров. В частности, речь идет о перестановочном шифре «сциталь» (Спартанский шифр) [2], о подстановочном шифре Цезаря [1]. В последнем случае рассматриваются варианты как с использованием исходного алфавита и заданной величины сдвига, так и с использованием совершенно иного алфавита. В случае иного алфавита можно использовать, например, псевдографические символы, или вообще произвольные графические объекты наподобие «пляшущих человечков».

Студентам выдаются задания по шифрованию и дешифрованию

различных текстов. Характер задания модифицируется в зависимости от номера варианта. Это позволяет индивидуализировать задания, повысить степень ответственности студентов при выполнении работы.

Проверка заданий на шифрование текстов является довольно трудоемким процессом и может занять много времени у преподавателя. Для облегчения этой рутинной работы нами разработано программное средство «Модуль проверки лабораторных работ» (в дальнейшем — модуль проверки). Программное средство разработано в системе программирования Deplhi на языке Object Pascal [3].

Модуль проверки может работать в двух режимах:

1. режим-1 — «преподаватель»;
2. режим-2 — «студент».

В режиме «преподаватель» модуль проверки обладает полным функционалом и позволяет выполнять как шифрование, так и дешифрование текстов с заданным сдвигом по исходному алфавиту.

В режиме «студент» в модуле проверки деактивирован пункт меню «Шифрование». В результате студент может только дешифровать текст.

Методика применения модуля проверки заключается в следующем.

Преподаватель, используя режим-1, может быстро проверить правильность шифрования или дешифрования текстов, сданных студентами. При этом используется величина сдвига согласно номеру варианта задания. Если преподаватель сочтет нужным, то он может предоставить студентам доступ к модулю проверки в режиме-2.

Студенты, используя режим-2, могут самостоятельно быстро проверить правильность своей работы по шифрованию текста. Для этого студенты загружают в модуль проверки свой зашифрованный текст, вводят величину сдвига и запускают процедуру дешифрования. Если дешифрованный текст идентичен исходному тексту, использованному студентом согласно своему варианту, то работа выполнена верно. В противном случае в работе имеются ошибки и их необходимо устранить.

Опыт применения модуля проверки в процессе преподавания учебного курса «Информационная безопасность» показал его высокую эффективность. Это выразилось как в существенном облегчении труда преподавателя, так и в повышении степени самостоятельности студентов на лабораторных занятиях.

Литература:

1. Алферов А. П., Зубов А. Ю., Кузьмин А. С., Черемушкин А. В. Основы криптографии: Учебное пособие. –М. Гелиос АРВ, 2002. –480 с.

2. Дориченко С. А., Ященко В. В. 25 этюдов о шифрах. –М.: Теис, 1994. — 69 с.

3. Application Development Tools Delphi [Электронный ресурс]. Доступно из URL: https://www. embarcadero. com/products/delphi/start-for-free [Дата обращения: 20 марта 2018]

Kim V. S.,
candidate of physico-mathematical sciences, associate Professor, Far Eastern Federal University, Ussuriisk

METHODICAL RECOMMENDATIONS FOR CARRYING OUT LABORATORY WORKS WITH THE USE OF SOFTWARE TOOLS

Annotation. The article is devoted to the method of using the software tool «Laboratory testing module» developed by the author. The experience of using this software has shown its effectiveness in conducting laboratory work in studying the course «Information Security». The recommendations on the use of the module for testing laboratory work in the «teacher» and «student» modes are given.

Key words: information security, software, teaching methods

References:

1. Alferov A. P., Zubov A. YU., Kuz'min A. S., Cheremushkin A. V. Osnovy kriptografii: Uchebnoye posobiye. –M. Gelios ARV, 2002. –480 s.
2. Dorichenko S. A., Yashchenko V. V. 25 etyudov o shifrakh. –M.: Teis, 1994. — 69 s.
3. Application Development Tools Delphi https://www. embarcadero. com/products/delphi/start-for-free

УДК 378.1

Ким В. С.,
ФГАОУ ВО «Дальневосточный федеральный университет», г. Уссурийск
к. ф.-м. н., доцент

ПОИСК ИНФОРМАЦИИ В СЕТИ ИНТЕРНЕТ

Аннотация. Статья посвящена проблемам поиска информации в глобальной сети Интернет. Отмечается, что Интернет является одним из основных источников учебной информации в образовательных учреждениях. При этом возникает проблема существования явных и неявных запросов пользователя к поисковой системе. Пользователю нужен не релевантный, а пертинентный отклик на свой запрос. Вследствие этого нарастают процессы сбора информации о населении всего мира. Сделан вывод о необходимости компромисса между стремлению людей к комфорту при поиске информации и степенью своей информационной открытости.

Ключевые слова: интернет, релевантность, пертинентность, поисковая система, поисковый запрос.

Когда мы говорим об информационном обществе, то имеем в виду тот факт, что кроме всего прочего, основные информационные потребности населения удовлетворяются в сети Интернет. Все больше людей тратят огромное количество времени в Интернете, реализуя там свои социальные роли, удовлетворяя свои социальные потребности. В настоящее время мы наблюдаем процессы киберсоциализации населения [1]. Для молодого поколения очень важным фактором их жизни становятся виртуальные миры, в которых они порой, реализуют большую часть своей активной деятельности [2].

Поиск информации и, в первую очередь, в глобальной сети Интернет, играет, особенно в системе образования одну из основополагающих ролей.

В дальнейшим мы будем использовать следующие определения:

– Релевантность — соответствие полученной информации информационной запросу пользователя».

– Пертинентность — соответствие полученной информации информационной потребности пользователя».

Поисковые системы, такие как Google, Yandex выдают, как правило, очень большое количество ссылок на WEB-ресурсы. Такое количество информации практически невозможно изучить. Это приводит к трем следствиям во взаимодействии пользователя с поисковой системой в сети Интернет:

1) пользователь ограничивается просмотром только первых 10-20 ссылок. Этот общеизвестный факт приводит к стремлению владельцев сайтов всяческими мерами поднять свой рейтинг в поисковых системах, чтобы

оказаться в числе этих первых 10–20 сайтов, которые возможно просмотрит пользователь.

2) пользователь начинает формулировать более подробные поисковые запросы, с тем, чтобы минимизировать количество ссылок, выдаваемых поисковой системой;

3) поисковые системы, в процессе своей эволюции, начинают собирать информацию о конкретном пользователе, с тем, чтобы в будущем выдавать на его запросы более правильные ответы. Термин «правильный ответ» в данном случае означает ответ, который в наибольшей степени отвечает потребностям пользователя. При этом отклик поисковой системы может оказаться совершенно не релевантным запросу пользователя.

Таким образом, поисковые системы вынуждены выдавать не релевантный, а пертинентный отклик на запросы пользователей.

При взаимодействии с пользователем поисковая система имеет дело с двумя типами запросов:

1) «явный запрос» — открытый запрос, который явно сформулировал пользователь, согласно своим информационным потребностям. Явный запрос очень часто составлен неудачно и не отражает истинные информационные потребности пользователя;

2) «неявный запрос» — скрытый, не сформулированный запрос, отклик на который позволяет удовлетворить информационные потребности пользователя. Наличие неявного запроса говорит о том, что пользователь не в состоянии его четко сформулировать.

На начальном этапе своего развития поисковые системы ориентировались исключительно на явные запросы. Иными словами, поисковая система пытается дать релевантный отклик на явный запрос пользователя. Сейчас стало очевидно, что подобная тактика не устраивает пользователей, желающих получить ответ не на свой плохо сформулированный вопрос, а ответ, удовлетворяющий его информационные потребности.

В этой связи, поисковые системы начали менять свое поведение, пытаясь перейти от релевантных откликов на явные запросы к пертинентным откликам на неявные запросы.

Как отмечает В. М. Полонский, поиск документов пользователи ведут по ключевым словам, семантически значимым понятийным узлам текста, которые вместе со словами повторной номинации образуют систему, определяющую содержание и понятийное восприятие текста [4]. Пользователи, исходя из своего понимания соответствия ключевых слов своим информационным потребностям, формируют поисковый запрос, который, чаще всего отличается от «неявного запроса».

Стремление поисковых систем к построению пертинентного отклика привело к возникновению и нарастанию процессов сбора самой различной информации о пользователях. Поисковые системы начали изучать поведенческие факторы пользователей — общее время просмотра WEB-

страницы, движение указателя мыши, копирование URL и т. п. Поисковые системы пытаются выяснить, насколько предложенная страница отвечает информационным потребностям этого пользователя.

Очень важным источником информации о пользователях стали социальные сети. Число активных пользователей в социальных сетях исчисляется сотнями миллионов [3].

Таблица — Активные пользователи социальных сервисов [3]

№	Социальный сервис	Количество активных пользователей
1	Facebook	1415000000
2	WhatsApp	700000000
3	WeChat	468000000
4	Skype	300000000
5	Instagram	300000000
6	Twitter	288000000

Заполняя свой профиль, общаясь с другими участниками, обмениваясь видео, фото, аудиоинформацией, люди, тем самым рассказывают о себе много важного.

Выводы.

Глобальный сбор информации о населении всего мира видимо будет расширяться и это порождает опасения о противоправном использовании подобной информации. Но с другой стороны, это позволит как маркетинговым, так и поисковым системам в сети Интернет, лучше удовлетворять наши информационные потребности. Должен быть выработан определенный компромисс между стремлением к повышению комфорта при удовлетворении своих информационных потребностей и степенью своей открытости для глобальных систем по сбору информации.

Литература:

1. Ким В. С. Компьютерная аддикция в информационном обществе // Всерос. конф. «Информационные технологии в образовании XXI века». Сб. науч. трудов. –М.: НИЯУ МИФИ, 2011. –С.412-415.

2. Ким В. С. Компьютерные игры и виртуальные миры // Вестник МГОУ, сер. Педагогика, 2011, № 4. –С.166-172.

3. Obar J. A., Wildman S. Social media definition and the governance challenge: An Introduction to the Special Issue. — MSU, 2015. –21 p.

4. Полонский В. М. Международные сети и базы данных по народному образованию и педагогике. Педагогика. 1993.№ 3. С.78-85.

Kim V. S.,
candidate of physico-mathematical sciences, associate Professor, Far Eastern Federal University, Ussuriisk

SEARCH INFORMATION ON THE INTERNET

Annotation. The article is devoted to the problems of information retrieval in the global Internet. It is noted that the Internet is one of the main sources of educational information in educational institutions. This raises the problem of the existence of explicit and implicit user requests to the search engine. The user needs not pertinent, but pertinent response to his request. As a result, the process of gathering information about the population of the whole world is growing. It is concluded that there is a need for a compromise between people's desire for comfort when searching for information and the degree of their informational openness.

Key words: Internet, relevance, pertinence, search engine, search query.

References:

1. Kim V. S. Computer addiction in the information society // Vseros. konf. «Information technology in education of the XXI century». Sb. nauch. trudov. –M.: NRNU MEPhI, 2011. –C.412-415.
2. Kim V. S. Computer games and virtual worlds // Vestnik MGOU, sir. Pedagogy, 2011, № 4. –C.166-172.
3. Obar J. A., Wildman S. Social Security definition. — MSU, 2015. –21 p.
4. Polonsky V. M. International networks and databases on public education and pedagogy. Pedagogy. 1993. № 3. P.78-85.

УДК 378.1

Ким В. С.,
ФГАОУ ВО «Дальневосточный федеральный университет», г. Уссурийск
к. ф.-м. н., доцент

ПРАКТИЧЕСКАЯ ДЕЯТЕЛЬНОСТЬ СТУДЕНТОВ ПРИ ИЗУЧЕНИИ ИНФОРМАЦИОННОЙ БЕЗОПАСНОСТИ

Аннотация. Статья посвящена методике изучения основных понятий криптографии в рамках учебной дисциплины «Информационная безопасность». Обсуждаются языки программирования, оптимальные с учебной точки зрения. Приводятся доводы в пользу языка программирования Basic-256, как удовлетворяющего методическим требованиям. Отмечается, что для учебных целей достаточно знание 14 избранных операторов и функций языка. Приводятся критические замечания по использованию интерпретатора Ubasic, реализующего «длинную арифметику» для демонстрации алгоритмов ассиметричного шифрования RSA. Сделан вывод о необходимости сочетания создания систем шифрования, как в виде программного средства компьютеров, так и в виде физического устройства.

Ключевые слова: Информационная безопасность, Basic-256, Ubasic, RSA.

Темы, посвященные основам криптографии в учебной дисциплине «Информационная безопасность» занимают важное место [1].

При выполнении практических занятий по этим темам рекомендуется реализовывать выбранную систему шифрования в компьютерном и ручном вариантах. Компьютерная система представляет собой программное средство, реализованное на одном из универсальных языков программирования, изученных ранее. Ручная система шифрования представляет собой некоторое физическое устройство, позволяющее зашифровать или расшифровать текст.

Одно из самых простых устройств этого типа — скитала (сциталь) [2]. Неожиданным может оказаться то, что изготовление скиталы для студентов является более трудоемкой задачей, по сравнению, например с разработкой и отладкой компьютерной программы, производящей шифрование и дешифрование по алгоритму скиталы. В этой связи, следует отметить, что в эпоху информационного общества «ручные» компетенции все же необходимо формировать. Поэтому собственноручное изготовление физического шифровального устройства следует считать обязательным требованием при изучении данной темы.

Необходимо также, ставить задачу по созданию компьютерного программного средства для шифрования и дешифрования по перестановочному алгоритму. При этом величина сдвига может задаваться различной, например связанной с номером варианта.

При создании компьютерной программы следует сначала выбрать язык

программирования. Необходимо объяснить студентам, что на выбор языка программирования не накладываются ограничения. Главное чтобы программа корректно выполняла процессы шифрования и дешифрования.

При демонстрации исходных кодов, реализующих критически важные участки шифрующего алгоритма, перед преподавателем встает вопрос — какой язык программирования использовать? Такой вопрос возникает в связи со стремлением к тому, чтобы все студенты оказались в относительно равных условиях, с точки зрения понимания демонстрируемого исходного кода.

В связи с этим, мы рекомендуем, с точки зрения методики преподавания, в качество основного языка программирования использовать какой-либо диалект языка BASIC (Beginner's All-purpose Symbolic Instruction Code) [3]. Это обусловлено следующими причинами:

1) Синтаксические конструкции языка почти совпадают с аналогичными конструкциями в других языках программирования. Возможно, это обусловлено тем, что изначально именно BASIC был первым языком программирования для широкого круга программистов. Поэтому более современные языки заимствовали синтаксические конструкции именно у языка BASIC.

При использовании исходного кода на BASIC практически все студенты будут его понимать, независимо от того на каком языке они предпочитают программировать.

2) BASIC изначально был ориентирован на неподготовленных пользователей, поэтому его программный код отличается простотой и быстротой получения конечного результата.

3) Для наших учебных целей нет необходимости знать язык целиком, достаточно владеть 10-15 операторами, чтобы выполнить учебные задания. Необходимо помнить, что в нашем случае язык программирования — это всего лишь средство достижения цели. Нам нужно, чтобы цель была достигнута с минимальными затратами времени и сил. Мы не ставим задачу создания высококлассного программного обеспечения. Нашей задачей является создание небольшой программы, позволяющей продемонстрировать действием изучаемых алгоритмов. После изучения алгоритма, программа больше не нужна, ее задача выполнена.

В качестве используемой реализации BASIC рекомендуется использовать язык «BASIC-256». Этот интерпретатор невелик по объему, относится к свободному программному обеспечению [4].

Для изучения систем шифрования достаточно уметь использовать 14 операторов и функций языка BASIC-256, приведенных в таблице 1.

Таблица — Минимальный набор операторов и функций Basic-256 [5]

№	Оператор / функция	Описание
1	md5(s)	Возвращает MD5 хэш строки, заданной аргументом *s*.
2	mid (s, n, m)	Возвращает подстроку строки s, начиная с позиции n и длиной m.

№	Оператор / функция	Описание
3	instr (строка, подстрока)	Возвращает номер позиции первого вхождения подстроки
4	chr (выражение)	Преобразует число в символ, ASCII код которого равен (целому) значению заданного выражения.
5	asc (выражение)	Выдает ASCII значение (целое число) первого символа строки, заданного *выражением*
6	string (выражение)	Возвращает в виде строки число, определяемое параметром *выражение*
7	int (выражение)	Преобразует строку или десятичную дробь в целое число
8	Арифметические операторы	+ (сложение), -(вычитание), *(умножение), /(деление), %(деление по модулю, \(целочисленное деление), XOR (исключающее ИЛИ).
9	length (строка)	Возвращает количество символов в строке, заданной параметром *строка* (длину строки).
10	for-next	Оператор цикла со счетчиком.
11	do-until	Оператор цикла с постусловием.
12	if-then	Оператор ветвления.
13	print выражение [;]	Оператор вывода: печатает текст в окне текстового вывода.
14	input выражение	Оператор ввода: функция ждет от пользователя ввода строки в окне текстового вывода.

Перечисленных операторов и функций достаточно, чтобы продемонстрировать программную реализацию перестановочных и подстановочных алгоритмов шифрования, создания простейших хэш-функций.

Basic-256, как и другие универсальные языки программирования, не содержит встроенных средств для работы с большими целыми числами в рамках так называемой «длинной арифметики» [6]. По этой причине, нет возможности полностью реализовать алгоритм ассиметричного шифрования RSA с помощью встроенных средств Basic-256. Разумеется, на этом языке можно создать свои функции и продпрограммы реализующие длинную арифметику, но это довольно трудоемкая работа, не имеющая прямого отношения к изучаемой дисциплине.

Операции длинной арифметики встроены в язык Ubasic. В этом языке арифметические операции можно выполнять с числами с большим количеством разрядов. Например, вычисление числа пи можно выполнять до получения нескольких тысяч значащих цифр [7].

К сожалению, этот интерпретатор был разработан под операционную систему MS DOS, что порождает определенные неудобства при его запуске под управлением современных операционных систем. Кроме того, это DOS-приложение имеет весьма архаичный интерфейс, требующий отдельного изучения. По этим причинам интерпретатор Ubasic не соответствует нашим методическим требованиям к простому и быстрому в освоении языку программирования.

Таким образом, при выполнении лабораторно-практических работ студентами, необходимо перед ними ставить задачу по созданию

шифровальной системы, как в ручном режиме, так и в программном. В качестве языка программирования рекомендуется Basic-256.

Литература:

1. Алферов А. П., Зубов А. Ю., Кузьмин А. С., Черемушкин А. В. Основы криптографии: Учебное пособие. –М. Гелиос АРВ, 2002. –480 с.

2. Дориченко С. А., Ященко В. В. 25 этюдов о шифрах. –М.: Теис, 1994. — 69 с.

3. Золотов Е. Программирование: с чего начать, или Незаменимый бейсик [Электронный ресурс]. Доступно из URL: https://www. computerra. ru/183310/basic/ [Дата обращения: 12 мая 2017]

4. Basic-256. [Электронный ресурс]. Доступно из URL: http://www. basic256. org/index_en [Дата обращения: 2 февраля 2018].

5. Basic-256 Online help [Электронный ресурс]. Доступно из URL: http://doc. basic256. org/doku. php? id=ru: start [Дата обращения: 2 февраля 2018].

6. Knuth D. E. The Art of Computer Programming. Volume 2, «Seminumerical Algorithms», 3rd edition, Addison-Wesley, 1998. — 688 p.

7. Ubasic [Электронный ресурс]. Доступно из URL: http://archives. math. utk. edu/software/msdos/number. theory/ubasic/ [Дата обращения: 21 февраля 2018].

Kim V. S.,
candidate of physico-mathematical sciences, associate Professor, Far Eastern Federal University, Ussuriisk

PRACTICAL ACTIVITY OF STUDENTS IN THE STUDY OF INFORMATION SECURITY

Annotation. The article is devoted to the method of studying the basic concepts of cryptography in the training course «Information Security». Discusses programming languages that are optimal from an academic point of view. Arguments are made in favor of the Basic-256 programming language, which meets the methodological requirements. It is noted, that for educational purposes, knowledge of 14 selected operators and functions of the language is sufficient. Critical remarks are given on the use of the Ubasic interpreter, which implements «long arithmetic» to demonstrate RSA asymmetric encryption algorithms. The conclusion is made about the need to combine the creation of encryption systems, both in the form of computer software and in the form of a physical device.

Key words: Information Security, Basic-256, Ubasic, RSA.

References:

1. Alferov A. P., Zubov A. YU., Kuz'min A. S., Cheremushkin A. V. Osnovy kriptografii: Uchebnoye posobiye. –M. Gelios ARV, 2002. –480 s.

2. Dorichenko S. A., Yashchenko V. V. 25 etyudov o shifrakh. –M.: Teis, 1994. — 69 s.

3. Zolotov Ye. Programmirovaniye: s chego nachat', ili Nezamenimyy beysik https://www. computerra. ru/183310/basic/ 27.09.2013.

4. Basic-256. http://www. basic256. org/index_en.
5. Basic-256 Online help http://doc. basic256. org/doku. php? id=ru: start
6. Knuth D. E. The Art of Computer Programming. Volume 2, «Seminumerical Algorithms», 3rd edition, Addison-Wesley, 1998. — 688 p.
7. Ubasic ttp://archives. math. utk. edu/software/msdos/number. theory/ubasic/

УДК 37.01

Кокорина О. Р.,
ФГБОУ ВО «Сахалинский государственный университет»,
г. Южно-Сахалинск
д. п. н., профессор

Здорнов И. Г.,
ФГБОУ ВО «Сахалинский государственный университет»,
г. Южно-Сахалинск
старший преподаватель

ЗДОРОВЬЕСБЕРЕГАЮЩИЕ АСПЕКТЫ В ПРОФЕССИОНАЛЬНОЙ ПОДГОТОВКЕ СТУДЕНТОВ САХАЛИНСКОГО ГОСУДАРСТВЕННОГО УНИВЕРСИТЕТА

Аннотация. В статье представлены результаты исследования физиологического состояния сердечнососудистой системы студентов направления «Физическая культура», профессионально занимающихся спортом и студентов других направлений подготовки. Анализ данных электрокардиографического обследования 148 студентов СахГУ (94юношейи 54девушек) в возрасте от 18—25 лет показал, что увеличение частоты встречаемости нарушений процессов проведения и синдрома ранней реполяризации желудочков (СРРЖ) у молодых людей студенческой популяции встречаются довольно часто, что подтверждают литературные источники [3].

Ключевые слова: Здоровьесбережение, электрокардиография (ЭКГ), студенты, аритмии сердца, синдром ранней реполяризации желудочков (СРРЖ).

В законодательстве РФ понятие «охрана здоровья» определяется как совокупность мер, политического, экономического, правового, социального, культурного, научного, медицинского, гигиенического и противоэпидемического характера, направленных на сохранение и укрепление физического и психического здоровья каждого человека, поддержания его активной долголетней жизни, предоставление ему медицинской помощи в случае утраты здоровья (Ст.1 Основ законодательства РФ об охране здоровья граждан).

Анализ существующего законодательства показывает, что в законодательстве Российской Федерации достаточно полно и последовательно отражены права детей и подростков на охрану здоровья с учетом рекомендаций Всемирной организации здравоохранения, международных обязательств, а также факторов, влияющих на здоровье, присущих нашей стране. Право на охрану здоровья или иначе здоровьесбережение состоит по своему содержанию из нескольких прав и обеспечивается охраной природной среды, созданием

благоприятных условий труда, быта, отдыха, воспитания и обучения полноценным доброкачественным питанием, а также предоставлением детям и подросткам доступной медико-социальной помощи и достоверной информации о состоянии здоровья и факторах на него влияющих.

К сожалению, в настоящее время имеют место значительные, неоправданно высокие перегрузки участников образовательного процесса в системе высшего образования России. Возникает социально-педагогическая необходимость в исследовании ценностей здоровьесбережения как стратегического звена образовательной деятельности учебного учреждения, стремящегося не только полноценно удовлетворять, но и сформировать потребность в здоровом образе жизни в контексте аксиологии здоровьесбережения.

Механизмы саморегуляции личности начинают функционировать на предельных значениях жизненных потенциалов здоровья людей, создавая угрозу ухудшения их здоровья. Переутомление сказывается на здоровье участников образовательного процесса. Кроме того, слишком суровые региональные природно-климатические условия, характерные, например, для районов Крайнего Севера и приравненных к ним территорий, отвлекают природные силы организма на противостояние им в плане физического выживания. Это также может составлять угрозу безопасности здоровья участников образовательного процесса.

На сегодняшний день доля сердечнососудистых заболеваний в структуре общей заболеваемости человека составляет 40—60 %, при этом отмечен продолжающийся рост заболеваемости людей более молодого возраста, что делает сердечнососудистые заболевания основной медико-социальной проблемой здравоохранения, а их раннюю диагностику одной из главных задач кардиологии.

Структура заболеваемости сердечнососудистой системы неоднородна в различных возрастных группах. В молодом возрасте, к которому относятся и студенческая молодёжь, главным образом приходится сталкиваться с некоронарогенными заболеваниями сердца или с врожденными электрофизиологическими феноменами — синдром ранней реполяризации желудочков [1,2].

Деятельность сердца представляет собой чередование двух попеременно сменяющих друг друга фаз — деполяризации и реполяризации.

Деполяризация — само сокращение, реполяризация — процесс расслабления сердечной мышцы, за которым следует новое сокращение. Сбой, происходящий в фазе расслабления, регистрируемый на кардиограмме, при отсутствии признаков какой-либо сердечной патологии — характерная черта СРРЖ. В результате этого сердечная мышца не успевает полноценно расслабиться и восстановиться перед последующим сокращением.

Диагноз долгое время существовал лишь как термин медицинской науки, не вызывая опасений врачей. Проведенные научные исследования, подтвердили

взаимосвязь между наличием этого феномена и риском развития аритмических нарушений желудочков, вплоть до внезапной смерти [8; 9].

Заболевание, в силу малой изученности, не имеет установленного списка причин его развития.

Анализ клинических данных последних лет позволяет объяснить феномен формирования СРРЖ за счет основных возможных провоцирующих факторов:

1. Длительный прием определенных медицинских препаратов, например, «Адреналин», «Мезатон», «Эфедрин» и т. д.
2. Повышенная подвижность суставов.
3. Высокий уровень липидов, липопротеинов, холестерина в крови.
4. Утолщение стенок желудочков, в т. ч. и так называемое «спортивное сердце».
5. Генетическая предрасположенность.
6. Дефекты строения сердца и крупных сосудов, имеющие врожденный или приобретенный характер.
7. Периодическое переохлаждение организма.
8. Физические нагрузки повышенной интенсивности.
9. Нестабильность нервной системы, эмоциональная неустойчивость.

Синдром чаще диагностируется у мужчин, чем у женщин. Среди них большему риску подвержены спортсмены.

Статистика по возрастному критерию показывает его более частые проявления в молодом возрасте, в сравнении с пожилыми людьми. В некоторых случаях СРРЖ выявляется у детей и подростков [5,6,7].

Это делает данную проблему особенно актуальной среди профессиональных спортсменов, учитывая высокий процент потенциально опасных аритмий и внезапной сердечной смерти в спорте [2].

СРРЖ является ЭКГ-феноменом, не имеющим определенной клинической картины. Он может быть выявлен случайно у здоровых лиц, а может являться симптомом некоторых заболеваний и патологических состояний [4,10].

Целью нашего исследования явились:

– сравнительный анализ частоты встречаемости синдрома ранней реполяризации желудочков в группе студентов, профессиональных спортсменов и профессионально не занимающихся спортом;

– определить прогностическое значение данного синдрома.

Исследование проводилось на базе лаборатории медико-биологических основ жизнедеятельности Сахалинского государственного университета (СахГУ).

В исследовании приняли участие 148 студентов, из них: 48 профессиональных спортсменов направления «физическая культура» (26 юношей и 22 девушки) и 100 студентов СахГУ гуманитарного направления (68юношей и 32девушки) в возрасте от 18–25 лет.

Все обследуемые проходили ежегодную диспансеризацию: студенты-

спортсмены на базе ГБУЗ СОВФД (Сахалинский областной врачебно-физкультурный диспансер), студенты-гуманитарии — на базе поликлиники № 1 г. Южно-Сахалинска.

Каждый обследуемый опрошен и обследован физикально с целью выявления хронической сердечной недостаточности и нарушений сердечного ритма. В группе исследования и группе сравнения все исследуемые субъективно ощущали себя здоровыми:

– жалоб на момент осмотра не предъявляли;

– анамнестически отрицали перенесенные заболевания в течение предшествующих 6 месяцев;

– физикальные данные указывали на нормальные границы относительной сердечной деятельности;

– аускультативная картина легких без патологии;

– патологические акценты и сердечные шумы над областью сердца не выслушивались;

– клапанный аппарат сердца в норме.

Исследуемые были разделены на две группы: группа исследования — студенты-спортсмены и группа сравнения — студенты-гуманитарии. Нами были проанализированы клинические и инструментальные данные:

1. показатели электрокардиографии в покое и с физической нагрузкой;
2. ритмография;
3. электрическая ось сердца (ЭОС), представляет проекцию импульса на переднюю плоскость, находящуюся в вертикальном положении, отклонение измеряется в градусах;
4. частота сердечных сокращений (ЧСС);
5. артериальное давление (А/Д);
6. антропометрические данные.

Исследования проводились с использованием следующих средств: диагностический комплекс «VALENTA», операционная система Windows 8.1 (Microsoft, США), программа для работы с электронными таблицами MicrosoftExcel 2007 с макрос-дополнением XLSTAT-Pro (Microsoft, США).

В качестве маркеров СРРЖ оценивали рисунок ЭКГ.

Исследование показало следующие результаты:

1. В группе исследования из 48 студентов-спортсменов СРРЖ был зарегистрирован:

– уюношей — 18случаев (37.5 %);

– у девушек- 9случаев (18.8 %).

2. В группе сравнения из 100 студентов-гуманитариев СРРЖ был зарегистрирован:

– у юношей — 15 случаев (15 %);

– у девушек — 10случаев (10 %).

Показатели ЧСС:

– исследуемая группа- средняя ЧСС -75 у/м.

– контрольная группа- средняя ЧСС –60у/м.

Сравнительный анализ А/Д выявил снижение до 110/70 мм. рт. ст. у исследуемой группы и 120/80мм. рт. ст. у группы сравнения.

ЭОС исследуемой группы в среднем составила 75°, в группе сравнения — 65°.

Интерпретация электрокардиограмм группы исследования показала, что в 90 % случаев СРРЖ был зарегистрирован на фоне выраженной синусовой брадикардии (47 %), синусовой аритмии (26 %) или брадиаритмии (17 %), ЭОС против часовой стрелки, что вероятно, обусловлено влиянием блуждающего нерва, которое формируется на фоне повышенных физических нагрузок.

Преобладание вагусного генеза СРРЖ подтверждает проведённая нами проба с физической нагрузкой, при которой признаки синдрома исчезают.

В контрольной группе у 10 % обследуемых студентов с выявленным СРРЖ регистрировали синусовую аритмию; у3 % — брадикардия; у 1 % тахиаритмию.

Что вероятно, свидетельствует о влияние вегетативной дисфункции гормонального дисбаланса в период окончания полового созревания и становления детородной функции.

На основании проведённых исследований и последующего анализа было выявлено наличие высокой распространенности СРРЖ в популяции студенческой молодёжи СахГУ, особенно среди студентов, профессионально занимающихся спортом, что возможно являются толчком к возникновению аритмий сердца при спортивных тренировках высокой интенсивности.

Наличие признаков СРРЖ у неспортивной молодежи, вероятно, объясняет замедление процессов морфогенеза в сердечной мышце при переходе от детской к взрослой электрофизиологии малоподвижный образ жизни городского жителя.

Прогноз СРРЖ должен быть осторожный, т. к. интенсивные физические нагрузки, могут стать следствием значительных изменений работы вегетативной нервной системы. Данные изменения могут провоцировать возникновение нарушений ритма сердца на фоне усиления влияний на сердце, вызывая электрическую нестабильность миокарда в восстановительный период фазы реполяризации желудочков

При выявлении аритмий различного генеза и признаков СРРЖ испытуемым рекомендован комплекс немедикаментозных мер, направленных на профилактику хронической сердечной недостаточности — оптимизация питания, ограничение соли и воды; индивидуализация объема физической нагрузки и организации образа жизни; регулярный медицинский профилактический осмотр функционального состояния сердечнососудистой системы.

Литература:

1. . Безуглая, В. В. Синдром ранней реполяризации желудочков: актуальность для спортивной кардиологии / В. В. Безуглая // Теория и методика физического воспитания и спорта. — 2011. — № 2. — С. 92–96.

2. Бобров, А. Л. Синдром ранней реполяризации и признаки сердечной недостаточности /А. Л. Бобров // Тезисы III конгресса (IX конференции) Общероссийской общественной организации. Общество специалистов по сердечной недостаточности «Сердечная недостаточность 2008». — М.: «Реал Тайм», 2008. — С. 110-111.

3. Воротникова, С. Ю. Нарушение процессов проведения и реполяризации у студентов по данным стандартной ЭКГ и холтеровского мониторирования /С. Ю. Воротникова, А. К. Зотов, Т. Ю. Зотова, Е. С. Тарасова//Вестник новых медицинских технологий. — 2010. — Т. XVII — № 4.

4. Лутфуллин, Н. Я. Электрокардиография у юного спортсмена: вариант нормы или патология? / Н. Я. Лутфуллин, А. И. Сафина // Практическая медицина. — 2012. — № 7. — С. 67–70.

5. Туев, А. В. Синдром и феномен преждевременного возбуждения желудочков: структура аритмий и особенности временного анализа вариабельности ритма сердца / Туев А. В. [и др.] // Российский кардиологический журнал. — 2003. — № 3. — С. 11–14.

6. Шуленин, С. Н. Клиническое значение синдрома ранней реполяризации желудочков, алгоритм обследования пациентов / С. Н. Шуленин, С. А. Бойцов, А. Л. Бобров // Вестник аритмологии. — 2008. — № 50. — С. 33–39.

Kokorina O. R.,
doctor of pedagogical sciences, professor, Sakhalin state university, Yuzhno-Sakhalinsk

Zdornov I. G.,
senior lecturer, Sakhalin state university, Yuzhno-Sakhalinsk

HEALTH-SAVING ASPECTS IN THE PROFESSIONAL TRAINING OF STUDENTS OF THE SAKHALIN STATE UNIVERSITY

Annotation. The article presents the results of a study of the physiological state of the cardiovascular system of students of the «Physical culture» direction, professionally engaged in sports, and students of other areas of training. An analysis of electrocardiographic examination data of 148 students of SakhSU (94 young men and 54 girls) aged 18–25 years showed that an increase in the frequency of occurrence of disorders in the processes of conduction and early ventricular repolarization syndrome (SRRS) in young people of the student population is quite common. as confirmed by literary sources [3].

Key words: zdorovesberezheniya, electrocardiography (ECG), students, cardiac

arrhythmias, ventricular early repolarization syndrome (EVRS).

References:

1. Bezugly, V. V. Sindr of early repolarization of ventricles: relevance for sports cardiology / V. V. Bezuglaya//the Theory and a technique of physical training and sport. — 2011. — No. 2. — Page 92-96.

2. Bobrov, A. L. Sindr of early repolarization and symptoms of heart failure / A. L. Bobrov//Theses of the III congress (IX conference) of the All-Russian public organization. Society of specialists in heart failure «Heart failure of 2008». — M.: «Real Time», 2008. — Page 110-111.

3. Vorotnikova, S. Yu. Disturbance of processes of carrying out and repolarization at students according to the standard ECG and holterovsky monitoring / Page Yu. Vorotnikova, A. K. Zotov, T. Yu. Zotova, E. S. Ta-rasova//Messenger of new medical technologies. — 2010. — T. XVII — No. 4

4. Lutfullin, N. Ya. Elektrokardiografiya at the young athlete: option of norm or pathology? / N. Ya. Lutfullin, A. I. Safina//Applied medicine. — 2012. — No. 7. — Page 67-70.

5. Tuyev, A. V. Sindr and phenomenon of premature excitement of ventricles: structure of arrhythmias and feature of the temporary analysis of variability of Heart rhythms / Tui A. V. [etc.]//Russian cardiological magazine. — 2003. — No. 3. — Page 11-14.

6. Shulenin, S. N. Clinical value of a syndrome of early repolarization of ventricles, algorithm of inspection of patients / S. N. Shue-lenin, S. A. Boytsov, A. L. Bobrov//Messenger of arrhythmology. — 2008. — No. 50. — Page 33-39.

УДК 159.9

Левкова Т. В.,
ФГБОУ ВО «ПГУ имени Шолом-Алейхема», г. Биробиджан
к. п. н., доцент

ПРОГНОСТИЧЕСКИЙ ХАРАКТЕР ПРОЯВЛЕНИЯ ДЕЗАДАПТИВНЫХ СХЕМ ЛИЧНОСТИ

Аннотация. В статье рассматривается идея влияния родительского опыта на формирование дезадаптивных схем поведения. Представлены основные положения схема-терапии Д. Янга.

Ключевые слова: дезадаптивная схема, детский опыт, роли выживания, установки, родительские оживания.

Детский опыт семейных отношений оказывает влияние на развитие жизненных сценариев и ролей ребенка [4]. Главная задача детей в семейных взаимоотношениях — встроиться в эти отношения с максимальной возможностью сохранения свободы для своего развития. Современная семья как сложное образование может являться полем для взращивания, становления детей, а также сохранения их психологического здоровья и качественных границ психологического пространства, определяющее актуальную деятельность и стратегию жизни человека [1].

Однако, если отношения в семье «богаты» двойными посланиями, если реакции взрослых на окружающий мир и самого ребенка во многом неадаптивны, то такие отношения продуцируют различные типы ролей выживания у детей, то есть у ребенка вырабатывается достаточно жесткий стереотип поведения, который может сильно ему мешать потом во взрослой, самостоятельной жизни.

Представления родителей о своем ребенке, родительские ожидания, родительские послания ребенку задают вектор его развития, иногда игнорируя его природу.

Роли выживания ограничивают возможности творческого проявления «Я», поиски конструктивных способов взаимодействия с миром, так как запускают привычное, «отработанное», стереотипное поведение. Поэтому исследование, осознание роли выживания расширяет возможности личностного роста и ребенка, и взрослого.

Невротические симптомы, возникающие у детей и взрослых, по Адлеру, связаны с комплексом неполноценности, стремлением к превосходству, низкимсоциальным интересом, пассивным стилем жизни, сформированным в процессе воспитания в раннем детстве (физические страдания, чрезмерная

родительская опека, либо отвержение)[1].

Глубокий анализ возникновения и функционирования жизненных сценариев и ролей представлен в трансактном анализе Э. Берна. В ходе первых5-7 лет жизни у ребенка в основном под влиянием родительскогопрограммирования формируется сценарий его жизни, определяющий вдальнейшем его жизнь. Помимо детского опыта отношений важную роль играют сказки, которые ребенку читают родители. Э. Берн отмечает значимость для становления сценария жизни соотношениетрехсторонних позиции личности:«Я», «Вы» (ближнее окружение) и «Они» (дальнее окружение), с какими они функционируют знаками (минус или плюс), постоянны ли эти знаки и т. д. [2; с. 226]

Роли, складывающиеся у ребенка в процессе взаимодействия в семье, определяют стратегии поведения человека: фиксируются специфические способы ответа на посылы близких людей, они становятся привычной ролью [3]. При закреплении этих ролей люди принимают их за свое Я, им кажется, что это он. В спокойном состоянии взрослеющий ребенок близок к себе. То есть более пластичен, свободен. Как только ребенок попадает в стрессовые ситуации, запускается канал выживания, который провоцирует немедленную адаптацию.

Современное направление в психотерапии — схема-терапия более отчетлива сфокусирована на изучении дезадаптивных схем личности через три основных аспекта:

– Проблемные эмоции. Фокус на эмоциях (переживаниях, состояниях) важен в связи с тем, что проблемные паттерны обычно поддерживаются проблемным эмоциональным опытом. Решением здесь будут эмоционально-фокусированные техники.

– Проблемы детства. Информация биографического характера используется как связь актуального переживания и детского опыта клиента. Одна из задач — раскрыть для клиента связь между дисфункциональными условиями развития в детстве и юности и паттернами настоящего. Однако, проработка биографии не считается самым важным звеном терапевтических изменений.

– Терапевтические отношения. С одной стороны, терапевтические отношения понимаются как ограниченноеродительство (репарентинг). В рамках сессии, строго адаптированы к конкретным схемам. С другой стороны, в безопасном пространстве клиенты примеряют на себя новые модели социального взаимодействия и изменяют привычные паттерны отношений [5].
Анализируя дезадаптивные схемы личности, Д. Янг выделяет 18 схем, организованных в 5 категорий.

Схема считается патологической только в том случае, когда она ассоциируетсяс патологическими эмоциональными переживаниями (или симптомами) с нарушениями социального функционирования.

Таблица 1 — Основные характеристики дезадаптивных схем поведения личности

Категории схем	Схемы
Разобщенность и отвержение	Покинутость / нестабильность Недоверие / насилие Эмоциональная депривация Дефективность / стыд Социальная изоляция/отчуждение
Нарушение личностной автономии и непризнание достижений	Зависимость / некомпетентность Подверженность физическому вреду или болезням Слитность с другими / неразвитое Я Обреченность на неудачу
Нарушенные границы	Обладание особыми правами / грандиозность Недостаток самоконтроля / самодисциплины
Направленность на других	Подчинение Самопожертвование Поиск одобрения
Сверхбдительность и подавление	Негативность / пессимизм Подавление эмоций Завышенные требования к себе Карательность

Схема-терапия исходит из предположения, что дезадаптивные схемы формируются в детстве, когда по тем или иным причинам не удовлетворяются базовые потребности ребенка. Например, схемы социальной изоляции / отчуждения и покинутости / нестабильности развиваются в ситуациях, когда у ребенка отсутствуют (либо мало) социальных контактов со сверстниками или надежные близкие отношения.

Для исследования представленности дезадаптивных схем в выборке — 25-35 лет, проживающих на территории ЕАО, мы использовали опросник П. Н. Касьяник, Е. В. Романовой «Диагностика ранних дезадаптивных схем». В исследовании принимали участие 64 человека.

Таблица 2 — Результаты представленности дезадаптивных схем в выборке

Недоверие	**Запутанность**	**Самопожертвование**	**Жесткие стандарты**	**Привелегированность**	**Недостаточность самоконтроля**	**Поиск одобрения**	**Негативизм**
33,65	24,47	27,05	37,65	37,65	42,82	46,35	34,12

В таблице приведены наиболее выраженные дезадаптивные схемы в выборке. Как видно из результатов — самая выраженная дезадаптивная схема — поиск одобрения. Можно предположить, что значимость одобрения подкрепления — важна для испытуемых выборки. На втором месте — проявилась схема — недостаточный самоконтроль. И третью позицию составляют жёсткие стандарты и привилегированность. Данные результаты позволяют сделать вывод, что выраженными в выборке являются именно ранние дезадаптивные схемы, при которых с одной стороны — становится

понятным необходимость постоянного подкрепления, поддержки, а также имеющиеся жесткие установки мешают более пластичной адаптации испытуемых к изменяющимся условиям. Диагностирование дезадаптивных схем позволит не только осознать проявления этих схем в собственном поведении, а поможет в определении основных направлений психоразвивающей работы.

Литература:

1. Левкова Т. В. Суверенность психологического пространства как основа психологического здоровья личности //Вестник Приамурского государственного университета им. Шолом-Алейхема. — 2010. — № - 1-2. С. 63-67.

2. Левкова Т. В. Базисные роли выживания ребенка в контексте детского семейного опыта//Психолого-педагогические особенности семьи XXI века отв. ред. А. Ю. Нагорнова. Ульяновск, 2016. С. 312-321.

3. Левкова Т. В. Психологические границы личности в контексте семейных отношений // Социальные угрозы и риски современного общества сборник материалов Всероссийской научно-практической конференции. — 2018. — С. 72-75.

4. Македон Т. А. Анализ отношения к семье студентов психолого-педагогического факультета //Личность, семья и общество: вопросы педагогики и психологии. 2015. № 48. С. 76-82.

5. Млодик И. Ю. — Книга для неидеальных родителей, или жизнь на свободную тему. М.: Генезис. 2009. 232с.

Levkova T. V.,
candidate of pedagogical sciences, associate professor, Sholom-Aleichem Priamursky State University

PROGNOSTIC CHARACTER OF MANIFESTATION OF MALADAPTIVE PERSONALITY PATTERNS

Annotation. The article considers the idea of the influence of parental experience on the formation of maladaptive behaviors. The main provisions of D. Yang's scheme-therapy are presented.

Key words: maladaptive scheme, children's experience, the role of survival, attitudes, parental revivals.

References:

1. Levkova T. V. The sovereignty of the psychological space as the basis of the psychological health of the individual // Bulletin of the Amur State University. Sholem Aleichem. — 2010. — No. — 1-2. S. 63-67.

2. Levkova TV Basic roles of child survival in the context of children's family experience // Psychological and pedagogical features of the 21st century family. ed. A. Yu. Nagornova.

Ulyanovsk, 2016. S. 312-321.

3. Levkova T. V. Psychological boundaries of personality in the context of family relations // Social threats and risks of modern society, collection of materials of the All-Russian scientific and practical conference. — 2018.— S. 72-75.

4. Macedon T. A. Analysis of the attitude to the family of students of the psychological and pedagogical faculty // Person, family and society: issues of pedagogy and psychology. 2015. No. 48. S. 76-82.

5. Mlodik I. Yu. — A book for non-ideal parents, or life on a free topic. M.: Genesis. 2009.232s.

УДК 159.9

Левкова Т. В.,
ФГБОУ ВО «ПГУ имени Шолом-Алейхема», г. Биробиджан
к. п. н., доцент

Пряхина Е. О.,
ФГБОУ ВО «ПГУ имени Шолом-Алейхема», г. Биробиджан
магистрант

ЦЕННОСТНОЕ ОТНОШЕНИЕ К РОДИТЕЛЬСТВУ У ДЕТЕЙ МЛАДШЕГО ШКОЛЬНОГО, ПОДРОСТКОВОГО И ЮНОШЕСКОГО ВОЗРАСТА, ПРОЖИВАЮЩИХ НА ТЕРРИТОРИИ ЕАО

Аннотация. В статье раскрывается понятие родительство. Рассматривается отношение младших школьников, подростков, юношей и девушек к родительству.

Ключевые слова: родительство, материнство, отцовство, семья, младший школьник, младший школьный возраст, подростковый возраст, подросток, юноши, девушки, юношеский возраст, личность, среда.

Важнейшим воспитательным институтом личности является семья, значение которой сложно оценить.

Многие современные психологи выделяют значительные изменения, которые повлияли на структуру современной семьи: изменение ролевых стереотипов и ролевая конфликтность супругов; снижение значимости старшего брата и сестры; снижение численности семьи. Указанные факторы приводит к тому, что большое количество семей распадается, не прожив и пяти лет. К этому времени во многих семьях уже есть дети, и, возникновением неврозов и других нервных заболеваний, они расплачиваются за ошибки взрослых.

В исследовании онтогенеза родительства все больше к психологии детско-родительских отношений обращается современная психологическая теория и практика (М. И. Буянов, А. Я. Варга, В. Н. Дружинин, Р. А. Зачепицкий, В. И. Мясинцев, А. А. Новаковская Е. О. Смирнова, В. С. Собкин, Е. Т. Соколова, А. С. Спиваковская, Г. Т. Хоментаускас, Е. К. Яковлева и др.).

А. Г. Волков пишет, что первичной средой, в которой формируется личность ребенка является семья. Считается, что основным фактором, позволяющим сформировать верное представление о «необходимом и должном» в родительстве, является «детский» опыт в родительской семье. В

том числе, на родительство оказывают влияние полоролевые особенности, понимание специфики текущего этапа семейного развития и собственный опыт родительства [4].

Важность благоприятных отношений с матерью на ранних этапах развития ребенка подчеркивали многие отечественные и зарубежные психологи. Так, представители неофрейдистской школы (Г. Салливен, К. Хорни, Э. Эриксон), полагают, что дети, лишенные материнского тепла и любви в младенчестве, могут стать нормальными взрослыми при установлении успешных и стабильных отношений на более поздних этапах своего развития. Сторонники теории объектных отношений, это Д. Винникот, М. Малер и другие, наоборот считают, что долгая разлука с матерью в раннем возрасте влияет на возникновение в более позднем возрасте личностных расстройств. С точки зрения Дж. Боулби, что одновременно с первичной привязанностью к матери либо замещающей ее фигуре складываются вторичные привязанности, которые порождаются разлукой с матерью. Сюда можно отнести отношения с друзьями, педагогами, приемными родителями. В работах П. Б. Ганнушкина, А. Г. Иванова-Емоленского, А. Е. Личко, В. Ф. Матвеевой, Г. Е. Сухаревой рассматривается патологическое развитие характера ребенка под воздействием неблагополучных условий жизни в семье.

Детский опыт взаимодействия с родителями влияет не только на типологические личностные особенности, но и на отношение к собственным детям в будущем, что подчеркивали многие авторы (С. А. Абдулина, С. Ю. Девятых, А. М. Коновалова, и многие другие). Корень актуальных проблем в процессе оказания психотерапевтической помощи многие психологи ищут в воспоминаниях раннего детства. Так, как подчеркивает Р. Мей, причинно-следственная предопределенность годится только для весьма ограниченной области неврозов, которые вызваны комплексом подавления. Освободившись от комплекса, пациент принимает на себя ответственность за творческое созидание собственного будущего. Фактором, который связывает прошлое и настоящее родителя, выступают ранние воспоминания о собственном детстве [1; 5; 10].

Е. А. Нетерова считает, что вторым этапом в онтогенезе родительства является младший школьный возраст, который именуется этапа нянченья и включает возраст от 5-6 до 11 лет. Данный этап считается очень важным и благоприятным для формирования родительской сферы, а также для первого знакомства и взаимодействия с младенцами [13].

М. В. Соколова отмечает, что навыки ухода и свои чувства к младенцам, в дошкольном возрасте, дети осваивают в ходе сюжетно-ролевой игры с куклой. В младшем школьном возрасте, дети начинают проявлять интерес уже к живым младенцам, стараясь приобщиться к деятельности взрослых. Для этого дети младшего школьного возраста обладают достаточной физической силой и ловкостью [14].

На этапе нянченья, по мнению С. А. Абдулиной, формируется

потребность в заботе о малышах, потребность в переживаниях, которые складываются во взаимодействии с младенцем и подкрепляются проявлением эмоций малыша в процессе общения с ним. Такие основы родительской компетентности, как способность понимать состояние младенца и его потребности, отвечать на его сигналы, навыки взаимодействия с ним, формируются при взаимодействии младших школьников с младенцами [1].

Формирование первичного типа интерференции ценности родительства и ценностей из таких областей, как профессиональная и личная успешность считаются отличительной особенностью этапа нянченья. Ценностные приоритеты дети младшего школьного возраста на примере своих родителей и социального окружения.

А. М. Коновалова подчеркивает, что на данном этапе важным считается разделение ценности «себя как ребенка» и «ребенка для себя (других детей для взрослых)» с дальнейшей интеграцией этих ценностей в процессе взросления. Только при наличии у младших школьников возможности получить опыт взаимодействия с младенцами и наблюдения за таковым других взрослых возможны данные процессы [10].

При благополучном протекании этапа нянченья, по мнению Г. Г. Филипповой, в нем должно быть два периода:

1. Налаживание эмоционально-личностного общения и совместных игр с младенцами первого полугодия, которое удовлетворяет потребность детей в сюжетно-ролевой игре и участии во взрослой деятельности без серьезной ответственности за малыша.

2. Осуществление элементов заботы и ухода за младенцами второго полугодия и детьми раннего возраста, где на уже имеющееся эмоциональное отношение накладывается необходимость заботы о ребенке.

В исследовании А. О. Колесовой представлены результаты изучения понимания младшими школьниками феномена семьи, материнских, отцовских и детских ролей, их представления о структуре будущей семьи и распределении семейных ролей в ней. По мнению автора, привлечение младших школьников в совместную деятельность семьи (независимо от ее типа), является условием, которое влияет на желание иметь полную семью с двумя, тремя и более детьми в будущем. Плохой климат в семье фрустрирует желание младших школьников говорить о будущей семье и приводит к структурным и психологическим искажениям в представлениях о ней. Недостаточное проявления родителями внимания к совместным играм с младшими школьниками, дети компенсируют в процессе представления себя в роли родителя, активно играющего со своими будущими детьми. Также был выявлен конфликт ожиданий младших школьников разного пола о характере и степени включенности матери и отца в различные виды детско-родительских отношений (девочки хотят доминировать как в профессиональной, так и в семейной сфере, в то время как мальчики лидирующую роль в данных сферах отводят себе) [5].

Таким образом, наличием полноценного опыта во взаимодействии с

младенцами в плане развития родительской сферы должно характеризоваться завершение этапа нянченья. Данный опыт должен быть подкреплен со стороны ближайших взрослых поощрительными действиями.

Огромную роль в формировании чувства умелости и уверенности в своих силах, а также в такой деятельности, как взаимодействие с младенцем играет социальная оценка деятельности детей и ее результатов.

Следующий этап формирования родительства называется дифференциация ценностно-смысловых основ моделей партнерских и родительских отношений (11-15 лет) и этап мотивационной готовности к родительству (15-18 лет). Этот этап совпадает с периодом подросткового и раннего юношеского возраста.

Подростковый возраст традиционно рассматривается как один из наиболее критических моментов в развитии личности.

В этот период происходит развитие Я-концепции, формирование самооценки, самосознания, выработка собственной системы эталонов самооценивания и самоотношения. Специфическое новообразование подросткового возраста — способность к рефлексии, выработке собственной позиции. В процессе формирования личностных основ наблюдается рассогласованность, которая выражается в неустойчивой, несформированной позиции личности и проявляется в противоречивости мотивов.

Однако в процессе развития самосознания наблюдаются изменения мотивов в сторону большей устойчивости. По мнению Е. А. Белковой, на первое место в этом возрасте выдвигаются мотивы, связанные с жизненным планом, его намерениями в будущем, его мировоззрением и самоопределением. Мотивы выстраиваются в иерархическую структуру [2].

В подростковом возрасте резко снижается интерес к младенцам и возрастает интерес к вопросам полового развития и установления партнерских отношений. В связи с тем, что ключевые стимулы мотивационных основ половой и родительской сфер совпадают, особое значение имеет их дифференциация в допубертатный период. Для родительской сферы важно объединение компонентов гештальта младенчества на ребенке до начала полового созревания. Иначе тактильный компонент взаимодействия с младенцем перестает интерпретироваться как часть родительского поведения, и может происходить интерференция ощущений от взаимодействия с половым партнером и ощущений от взаимодействия с младенцем. В операциональном блоке происходит дифференциация ситуаций применения речи baby-talk, которая может применяться с половым партнером [8].

По мнению А. А. Крысько, М. Е. Ланцбург, особенности родительской сферы становятся относительно устойчивыми. Компоненты операционального блока (операции общения, baby-talk, воспитательные стратегии), стиль эмоционального сопровождения являются наиболее устойчивыми. Более вариативен потребностно-эмоциональный блок (потребность в общении и сотрудничестве с ребенком, потребность в заботе и охране, потребность в

материнстве), который наиболее подвержен влиянию опыта собственного материнства. Самым лабильным является ценностно-смысловой блок и зависит от развития всей личности и динамики иных ценностей. Интерференция ценностей ребенка и материнства с другими внедряющимися ценностями значительно изменяется непосредственно в актуальном материнстве [11].

Исследование формирования репродуктивных установок у детей от 5 до 18 лет, которое было проведено М. В. Соколовой, доказывает, что репродуктивные намерения как часть родительской сферы к окончанию подросткового возраста являются сформированными. М. В. Соклова считает, что репродуктивная установка как представление о желаемом количестве детей, возникает в старшем дошкольном возрасте, а этапы её развития совпадают с периодами онтогенеза родительства: этап нянченья (с 5 до 11 лет), этап дифференциации мотивационных основ родительского и полового поведения (11-15 лет) и этап мотивационной готовности к родительству (15-18 лет). М. В. Соколова подчеркивает, что к 18 годам репродуктивная установка может быть полностью сформирована, и её содержание начинает определять репродуктивные намерения человека. Для формирования эмоционально-оценочного компонента сензитивным периодом является старший дошкольный и младший школьный возраст; для когнитивного — подростковый возраст; для поведенческого, который представлен в интенции, — ранняя юность. Психологическими условиями и специфическими факторами формирования компонентов являются: для эмоционально-оценочного компонента — родительская семья; для когнитивного — нормы детности социального окружения; для поведенческого (в интенции) — ценностные ориентации самой личности [14].

П. А. Магомедова выделяет следующие этапы формирования отцовства:

1. Формирование матрицы отцовского отношения. В течение онтогенеза такие виды опыта, как взаимоотношения со своим отцом, осмысление и интерпретация отцовства влияют на отношение отца к своему ребёнку, к своему отцовству.

2. Начало психологической адаптации к отцовской роли, начало формирования Я-концепции отца. Реакция мужчины на известие о беременности супруги во многом определяется тем, как прошел первый этап.

3. Появление ребёнка на свет. Присутствие при родах может сформировать сильную привязанность к ребёнку.

4. Отец включается в процесс ухаживания за ребёнком и налаживает с ним контакт [12].

Е. Н. Васильева, А. В. Щербакова определяют следующие этапы онтогенеза отцовской сферы: стереотипное представление об отцовстве до беременности жены, переосмысление стереотипов в течение беременности, собственно формирование чувства отцовства после рождения ребенка. Авторы утверждают, что успешность адаптации к отцовской роли зависит от: личностных особенностей (способности к адаптации), истории жизни,

особенностей взаимоотношений с отцом, модели отцовства своего отца, культурных, социальных и семейных особенностей, физического и психического здоровья [3].

Е. И. Жулиева выделяет направление работы с молодыми людьми, целью которой является формирования предпосылок отцовства (подростковый и юношеский возраст). Целями социальной и психологической помощи молодым людям в становлении отцовства могут быть следующие:

1. формирование позитивных стереотипов отцовства в рамках представлений о мужественности;

2. психологическая поддержка становления ответственности за свое поведение [7].

Таким образом, проблема онтогенеза родительской сферы является малоизученной. Существует единственный теоретической подход к данной проблеме, отраженный в работах Г. Г. Филипповой. Остальные работы по изучению родительской сферы у детей носят несистемный характер, большинство из которых ориентированы на изучение представлений о родительстве и готовности к родительству в юношеском возрасте, а не на особенности формирования этой готовности.

Литература:

1. Абдулина С. А. Представления о родительстве у детей дошкольного, младшего школьного и подросткового возраста: дисс… к. псих. н., Москва, 2018. — 280 с. — Режим доступа: https://www. pirao. ru/images/thesis-presentations/AbdullinaSA/disser2. pdf

2. Белкова Е. А. Проблемные ситуации во взаимоотношениях с родителями в подростковом и раннем юношеском возрасте // Психология и практика. Ежегодник российского психологического общества. — 1998. Т. 4. Вып. 2. — С. 250-252.

3. Васильева Е. Н. Щербакова А. В. Изучение отношения подростков, юношества и молодежи к своим будущим родительским ролям // В мире научных открытыий. — 2013. — Режим доступа: http://naukarus. com/izuchenie-otnosheniya-podrostkov-yunoshestva-i-molodezhi-k-svoim-buduschim-roditelskim-rolyam

4. Волков А. Г. Семья — объект демографии. — М.: Изд-во «Мысль», 1986. — 271 с.

5. Девятых С. Ю. Особенности представлений о родительстве в юношеском возрасте: Анализ гендерных различий: автореферат дисс… к. псих. н., Смоленск, 2006. — 36 с.

6. Жуйкова Т. П. Формирование у старшеклассников ценностного отношения к родительству в учебно-воспитательном процессе школы [Текст] // Педагогика: традиции и инновации: материалы IV Междунар. науч. конф. (г. Челябинск, декабрь 2013 г.). — Челябинск: Два комсомольца, 2013. — С. 225-228. — URL https://moluch. ru/conf/ped/archive/98/4626/

7. Жулиева Е. И. К вопросу о готовности к родительству в юношеском возрасте // Современные исследования социальных проблем. — 2017. — № 2. — С. 100-103. — Режим доступа: https://cyberleninka. ru/article/n/k-voprosu-o-gotovnosti-k-roditelstvu-v-yunosheskom-vozraste

8. Изучение проблемы осознанного подхода к родительству у подростков. — Режим доступа: https://studbooks. net/1670589/psihologiya/izuchenie_problemy_osoznannogo_podhoda_k_roditelstvu_u_podrostkov

9. Ковалев С. В. Подготовка старшеклассников к семейной жизни. — М.: Просвещение, 1991. — 128 с.

10. Коновалова А. М. Особенности уважения к родителям в младшем и старшем подростковом возрастах // Вестник Московского государственного областного университета. — 2017. — № 1. — Режим доступа: htpp://evestnik-mgou. ru. ru/Articles/Doc.794.

11. Крысько А. А., Ланцбург М. Е. Представления о материнстве и возрастных особенностях детей у девушек старшего подросткового возраста // Психологическая наука и образование psyedu. ru. — 2014. — Т.6. № 2. — С.129–138. — Режим доступа: http://psyedu. ru/journal/ 2014/2/Krysko_Lancburg. phtml

12. Магомедова П. А. Теоретические подходы к изучению представлений о семейных отношениях // Международный студенческий научный вестник. — 2017. — Режим доступа: https://files. scienceforum. ru/pdf/2017/39411. pdf

13. Нетерова Е. А. Формирование эффективного родительства через развитие личностной зрелости родителей младших школьников: автореферат дисс… к. псих. н. — Курган, 2005. — 36 с.

14. Соколова М. В. Особенности родительского отношения на разных возрастных этапах развития ребенка: автореф. канд. психол. наук. — Москва, 2002. — 42 с.

Levkova T. V.,
candidate of pedagogical sciences, associate professor, Sholom-Aleichem Priamursky State University

Pryahina E. O.,
master's student, Sholom-Aleichem Priamursky State University, Birobidzhan

VALUE ATTITUDE TO PARENTING IN CHILDREN OF PRIMARY SCHOOL, ADOLESCENCE AND YOUTHFUL AGE LIVING IN THE TERRITORY OF THE JAR

Annotation. The article reveals the concept of parenthood. The attitude of primary school children, teenagers, boys and girls to parenting is considered.

Key words: Parenthood, motherhood, fatherhood, family, Junior high school student, Junior

high school age, adolescence, teenager, boys, girls, adolescence, personality, environment.

References:

1. Abdulina S. A. Ideas about parenting in children of preschool, primary school and adolescence: Diss… n., Moscow, 2018. — 280 p. — access Mode: https://www. pirao. ru/images/thesis-presentations/AbdullinaSA/disser2. pdf

2. Belkova E. A. Problem situations in relations with parents in adolescence and early adolescence // Psychology and practice. Yearbook of the Russian psychological society. — 1998. Vol. 4. Issue. 2. — P. 250-252.

3. Vasilyeva E. N. Shcherbakova A. V. the Study of the attitude of adolescents, youth and youth to their future parental roles // In the world of scientific discovery. — 2013. — Mode of access: http://naukarus. com/izuchenie-otnosheniya-podrostkov-yunoshestva-i-molodezhi-k-svoim-buduschim-roditelskim-rolyam

4. Volkov A. G., the Family — object of demography. — M.: publishing House «Thought», 1986. — 271 p.

5. Ninth S. Yu. Features of ideas about parenthood in adolescence: Analysis of gender differences: abstract Diss… K. a psycho. n., Smolensk, 2006. — 36 p.

6. Zhuykova T. P. Formation of high school students ' value attitude to parenting in the educational process of the school [Text] // Pedagogy: traditions and innovations: materials IV international. science. Conf. (Moscow, December 2013). — Chelyabinsk: Two Komsomol members, 2013. — P. 225-228. — URL https://moluch. ru/conf/ped/archive/98/4626/

7. Galieva E. I. To the question about readiness for parenthood at a young age // Modern research of social problems. — 2017. — № 2. — P. 100-103. — Mode of access: https://cyberleninka. ru/article/n/k-voprosu-o-gotovnosti-k-roditelstvu-v-yunosheskom-vozraste

8. Study of the problem of conscious approach to parenting in adolescents. — Mode of access: https://studbooks. net/1670589/psihologiya/izuchenie_problemy_osoznannogo_podhoda_k_roditelstvu_u_podrostkov

9. Kovalev S. V. Preparation of high school students for family life. — Moscow: Education, 1991. — 128 p.

10. Konovalova a. m. Features of respect for parents in the younger and older adolescents // Bulletin of the Moscow state regional University. — 2017. — № 1. — Access mode: htpp://evestnik-mgou. ru. EN/Articles/Doc.794.

11. Krys'ko A. A., M. E. Lantsburg notions of motherhood and age characteristics of children in girls older adolescents // Psychological science and education psyedu. ru. — 2014. — Vol. 6. No. 2. — P. 129–138. — Access mode: http://psyedu. ru/journal/ 2014/2/Krysko_Lancburg. phtml

12. Magomedova P. A. Theoretical approaches to the study of ideas about family relations // international student scientific Bulletin. — 2017. — Mode of access: https://files. scienceforum. ru/pdf/2017/39411. pdf

13. Nesterova E. A. Formation of effective parenthood through the development of personal maturity parents of younger students: author's abstract Diss… K crazy. n. — Kurgan, 2005. — 36 p.

14. Sokolova M. V. Features of the parental relation at different age stages of development of the child: autoref. kand. the course of studies. sciences'. — Moscow, 2002. — 42 p.

УДК 378.4

Лучанинов Д. В.,
ФГБОУ ВО «ПГУ имени Шолом-Алейхема», г. Биробиджан
старший преподаватель

КОНСТРУИРОВАНИЕ ИНТЕРАКТИВНОЙ ИНФОРМАЦИОННО-ОБРАЗОВАТЕЛЬНОЙ СРЕДЫ УЧЕБНОГО КУРСА

Аннотация. В статье описываются приемы повышения интерактивности учебных курсов на основе модификации элементов информационно-образовательной среды. Проведен анализ существующих разработок в данном вопросе, проанализированы основные подходы к разработке элементов учебного курса. Разработаны средства оценивания интерактивности учебного курса.

Ключевые слова: информационно-образовательная среда, интерактивность, учебный курс, педагогическая интеракция, высшее образование, форма обучения.

В течение последних лет было проведено немало исследований, посвященных применению различных информационных и образовательных сред при обучении информатическим дисциплинам. Применение информационно-образовательных сред в обучении способно развивать не только профессиональную компетентность студентов, но и их коммуникативные функции, в том числе и так называемую опосредованную коммуникацию. При этом многие исследователи указывают на непосредственную роль преподавателя при использовании информационно-образовательных сред. Он является инициатором педагогическойинтеракции, способным привлечь участников образовательного процесса к интенсивному продуктивному обучению. Согласно данному анализу следует говорить о возрастающей роли интерактивных средств информационно-образовательных сред в деятельности преподавателя университета. В то же время существует проблема недостаточной оценки интерактивной составляющей учебного курса, как элемента взаимодействия в паре «преподаватель — студент». Целью данной статьи является анализ и конструирование информационно-образовательной среды с позиции интерактивности в дамках учебного курса.

Анализ исследований О. И. Соколовой [1], О. А. Ильченко [1], Е. К. Марченко [1], В. А. Кудинова [2] дает возможность уточнить понятие «информационно-образовательная среда» (ИОС) как комплекс программных, технических, учебно-методических, организационных, управленческих компонентов системы образовательной организации высшего образования, обеспечивающих оперативный доступ к необходимой информации и

организующих субъектно-субъектную связь между участниками образовательного процесса.

Согласно исследованиям Д. А. Гагариной и Е. К. Хеннера [3] можно определить эффективность ИОС по наличию следующих характеристик: устойчивое функционирование; высокая степень внедрения ИКТ; интеграция со структурой университета и поддержка административных изменений; взаимодействие и интеграция подсистем ИОС друг с другом; высокий уровень интеграции ИОС в образовательный процесс; наличие в достаточном количестве различных ресурсов высокого качества, обеспечение их эффективного поиска, разграничение прав доступа к ним; информационная безопасность.

При реализации ИОС в процессе обучения возникает понятие интерактивных средств. Эти средства реализованы на основе принципа интерактивностивсепроникающего обучения [4], взаимодействия между субъектами процесса обучения, которое может происходить синхронно. Это позволяет разработать организацию педагогического взаимодействия, с одной стороны уменьшающую неудобство опосредованного взаимодействия, с другой стороны устанавливающую прочный контакт участников образовательного процесса.

В применении компетентностного подхода появляется другое понятие «педагогическая интеракция». Согласно С. В. Власенко [5] понятие представляется как целенаправленное взаимодействие между преподавателем и студентами, обеспечивающее посредством взаимного влияния количественные и качественные изменения в форме совершенствования имеющихся и наращивания новых знаний, умений, навыков, компетенций. Соответственно, интерактивные средства при использовании ИОС в обучении опираются, в первую очередь, на подходы интерактивного обучения при условии организации опосредованной педагогической интеракции.

Анализ исследований, посвященных привнесению новшеств в образовательный процесс, позволяет определить ограничения, в которых преподаватель может конструировать учебный процесс. В частности, при наличии указанной в учебном плане нагрузки, видов занятий и итоговой аттестации по дисциплине, а также существующих в университете технических и программных средств, самым эффективным представляется набор форм обучения, используя которые можно попытаться обеспечить повышение эффективности процесса.

При использовании интерактивных средств ИОС неизбежно встает вопрос об интерактивности как о качестве этой среды. В связи с этим возникает вопрос о степени интерактивностиконструируемой ИОС. В текущем исследовании выберем определяющим отношение между интерактивностью средств в учебном курсе и интерактивными формами обучения. Данное исследование проведено в условиях фиксации программных, технических, организационных и управленческих компонентов ИОС. Поэтому, будем

описывать уровень интерактивности ИОС для отдельно взятой дисциплины. Для определения данного уровня используем критерии качества, представленные М. Д. Роблером и Л. Экхамл [7] с их рассмотрением в условиях непосредственной и опосредованной педагогической интеракции ИОС (табл. 1).

Таблица 1 — Структура определения уровня интерактивности ИОС учебного курса

Критерий качества	**Непосредственная педагогическая интеракция ИОС**	**Опосредованная педагогическая интеракция ИОС**
Установление прочной коммуникации	Использование различных групповых заданий, направленных на сплочение студенческой группы, создание благоприятной рабочей атмосферы в учебной аудитории	Использование социальных сетей, средств интеракции для образовательных целей для полноценного взаимодействия между преподавателем и студентами
Разработка простых и ясных для понимания инструкций	Создание обеспечения, направленного на донесение студенту информации об оформлении работ, критериях оценки и т. д.	Создание методического обеспечения, направленного на донесение информации об оформлении работ, критериях оценки, рекомендациях и т. д.
Использование разнообразных методик и технологий в процессе обучения	Обучение с применением различных интерактивных форм	Создание методов обучения, направленных на взаимодействие студентов и преподавателя в рамках выполняемой работы
Готовность использовать программные и технические средства в обучении	Использование технологий локально-вычислительных сетей для выполнения работ	Использование технологий двунаправленного обмена аудио- и видео в образовательных целях

В рамках оценивания интерактивности ИОС недостаточно использования методов оценки электронных курсов, их результатов. Необходим мониторинг образовательной деятельности, производимой с помощью данной среды. Так, установление прочной коммуникативной связи можно оценить только специально созданными тестами для преподавателя и студентов, разнообразие методик и технологий в процессе обучения также не поддается объективной оценке. Поэтому существует лишь возможность указания на основные направления в повышении интерактивности ИОС:

– увеличение сотрудничества между студентами и преподавателем;

– организация интерактивных форм обучения через средства информационно-образовательной среды;

– создание комфортной зоны для информационного взаимодействия преподавателя и студентов;

– использование различных технических и программных средств, способных эффективно поддерживать процесс обучения.

В данной модели учитывается разделение деятельности преподавателя на

построение очной и опосредованнойинтеракции при использовании интерактивных средств ИОС.

Выделим на основе подходов С. И. Осиповой, И. А. Барановой и В. А. Игнатовой следующие рекомендации по повышению интерактивности ИОС [8]:

– становление и закрепление субъектной позиции студентов посредством развития у них способности на основе рефлексии выявлять и разрешать возникающие в учебном процессе проблемы с дальнейшей проекцией приобретенных умений на разрешение проблем, возникающих в любых жизненных ситуациях;

– обоснованное сочетание личностного взаимодействия и взаимодействия между студентами и преподавателем, опосредованного компьютерными технологиями;

– использование ИКТ высокого уровня интерактивности.

При учете рекомендаций по повышению интерактивности ИОС в учебном курсе можно привести оценку интерактивности ИОС для отдельной преподаваемой дисциплины. Данное оценивание представляется элементом оценивания создаваемой преподавателем педагогической интеракции на основе используемых им интерактивных форм обучения в соответствии с рекомендациями, приведенными в табл. 2.

Таблица 2 — Состав методических рекомендаций, определяющий уровень интерактивности ИОС для учебного курса

Уровень интерак-тивности	**Методы обучения**	**Формы обучения**	**Средства обучения**	**Мониторинг результатов**
Низкий	Повествование, рассказ	Лекция, лабораторная работа, практическая работа	Печатное средство, электронный источник, база данных, специальное ПО	Используется в рамках контрольного мероприятия
Средний	Междисциплинарная деятельность, смешанное обучение	Семинар, методические указания для преподавателя	БРС студентов, форумы, чаты	Используется в рамках промежуточного мероприятия
Высокий	Беседа, всепроникающее обучение, создание положительной мотивации, интерактивная познавательная практическая деятельность студентов	Семинар-диспут, семинар-конференция, лекция, практическая работа, лабораторная работа с использованием ИОС	ИОС, Moodle, сообщества социальных сетей	Используется в рамках постоянной оценки эффективности обучения

Согласно данным методическим рекомендациям можно провести оценку интерактивности ИОС для конкретногоучебного курса (см. табл. 3). В данной таблице каждый элемент (ячейку таблицы) можно оценить по трехбалльной системе: 1 балл — за низкий уровень, 2 балла — средний уровень, 3 балла — за высокий уровень. Соответственнообщий уровень определяется отбором уровня по каждому элементу.

Таблица 3 — Определение уровня интерактивности ИОС для учебного курса

Уровень интерактивности ИОС	**Баллы**	**Характеристика уровня**
Низкий	1—6	ИОС учебного курса используется в качестве подачи материала преподавателем и усвоения студентом. При обучении связь субъектов ограничивается текущей учебной деятельностью и представляет собой подавляющее очное взаимодействие
Средний	7—9	ИОС учебного курса используется для работы со студентами в качестве консультационной деятельности. В процессе обучения взаимодействие происходит как в очном, так и в опосредованном виде
Высокий	10—12	ИОС учебного курса используется как средство обучения. В рамках среды организуется система заданий, работа в большей мере идет в опосредованном виде

Система определения интерактивности ИОС для конкретной учебной дисциплины помогает преподавателю оценить текущую степень интерактивности курса, определить возможности улучшения данного параметра, а также оценить возможность применения тех или иных интерактивных средств в своей деятельности.

Литература:

1. Андреев А. А. Педагогика высшей школы. Новый курс — М.: Московский международный институт эконометрики, информатики, финансов и права, 2002. — 264 с.

2. Кудинов В. А. Построение информационно-образовательной среды вуза на основе технологии управления знаниями: дисс. … док. пед. наук. — М., 2009. — 519 с.

3. Гагарина Д. А., Хеннер Е. К. Структура высокоразвитой информационно-образовательной среды инновационного университета // Университетское управление: практика и анализ, 2009. — № 3. — С. 69-73.

4. Самолетова М. А. U-learning как способ повышения эффективности образовательного процесса [Электронный ресурс] URL: http://conf. englishforsciences. sfedu. ru/м-а-самолетова/ (дата обращения 26.03.2019).

5. Власенко С. В., Чемоданова Г. И. Педагогическая интеракция как способ профессиональной адаптации педагога // Вектор науки Тольяттинского государственного университета. Серия: Педагогика, психология, 2012. — № 2. — С. 73.

6. Roblyer M. D., Ekhaml L. How Interactive are YOUR Distance Courses? A Rubric for Assessing Interaction in Distance Learning. Callaway, Georgia, June 7-9, 2000.

7. Осипова С. И., Баранова И. А., Игнатова В. А. Информатизация образования как объект педагогического анализа // Фундаментальные исследования, 2011. — № 12 (часть 3). — С. 506-510.

Luchaninov D. V.,
senior lecturer, Sholom-Aleichem Priamursky State University, Birobidzhan

CONSTRUCTION OF TRAINING COURSE'S INTERACTIVE INFORMATION EDUCATIONAL ENVIRONMENT

Annotation. In the article, techniques for enhancing the interactivity of training courses based on the modification of the information educational environment elementsare described. The analysis of existing developments in this matter was carried out; the main approaches to the training course elements' development were analyzed. Tools of assessing the interactivity of the training course are developed.

Keywords: information educational environment, interactivity, training course, pedagogical interaction, high education, educational forms.

References:

1. Andreev A. A. Pedagogicofahighschool. Newcourse — Moscow, Moscow international institute of econometrics, computer science, finance and rightPubl, 2002. — 264 p.

2. Kudinov V. A. Building of the university's information and educational environment of based on knowledge management technology. doct. diss. — M., 2009. — 519 p.

3. Gagarina D. A., Henner E. K. The structure of a highly developed information and educational environment of an innovative university // University management: practice and analysis (in Russian), 2009. — vol. 3. — pp. 69-73.

4. Samoletova M. A. U-learning as a way to improve the efficiency of the educational process. Availableat: http://conf. englishforsciences. sfedu. ru/м-а-самолетова/

5. Vlasenko S. V., Chemodanova G. I. Pedagogical interaction as a way of professional adaptation of a teacher // Science vector of Togliatti State University. Series: Pedagogy, Psychology (In Russian), 2012. — vol. 2. — pp. 73.

6. Roblyer M. D., Ekhaml L. How Interactive are YOUR Distance Courses? A Rubric for Assessing Interaction in Distance Learning. Callaway, Georgia, June 7-9, 2000.

7. Osipova S. I., Baranova I. A., Ignatova V. A. Informatization of education as an object of pedagogical analysis // Basic research (in Russian), 2011. — vol. 12 (part 3). — pp. 506-510.

УДК 159.9

刘玉凤,
黑河学院, 黑河市学院路1号黑河学院外国语学院
讲师

课堂词汇呈现方式对记忆保留的影响研究

[**摘要**]本文重点研究了初中生英语教学中词汇的表达方式及其对词汇保留的影响。为实验选择了五种呈现方式：联合呈现词汇，在语境中呈现词汇，在词汇块中呈现词汇，通过猜测和呈现词汇与语义阐述来呈现词汇。研究表明，不同的表达方式对词汇学习和保留有不同的影响。

[**关键词**]词汇表达方式；瞬时保留；延迟保留

Introduction

In language teaching and learning, vocabulary has always received extensive attention form scholars, who have been published quite a number of books. The role of vocabulary seems to have received more consistent understanding, although uncertainty still remains regarding what constitutes a vocabulary item, which vocabulary items should be taught and learned, and how vocabulary can be taught and learned effectively.

For most language learners, they begin learning another language by starting with learning vocabulary, and the most common way for them is through memorization a list of words and the equivalents of their native language. Vocabulary learning seems to accompany a learner throughout the learning process even after they have learnt all the basic grammatical rules. The effectiveness and efficiency of vocabulary learning has become, therefore, a extremely important issue for both language learners and teachers. The very first question to be answered is: what does knowing a word means? If language teachers and learner don't have proper understanding this question, they will not able to develop helpful and effective strategies to teach and learn vocabulary.

A very simple and straightforward answer to this question are more likely to be: knowing a word means knowing its pronunciation, spelling and stress, knowing its grammatical properties, knowing its meaning as well as how and when to use it to express the intended meaning. However, all these things are not enough, because its meanings are far more complicated than he thinks it is as one learns more about a word. Many languages learners may have found that they are quite often unable to find a one to one equivalent from the vocabulary of one to another; the phenomenon happen all the time for language learners that they still cannot understand the meaning of an idiom even though they know all the words in the idiom. Hedge

(2000) suggest that vocabulary learning involves as least two aspects: one involves understanding its denotative and connotative meaning while the other the sense relations among words.

Ways of Presenting Vocabulary and Vocabulary Retention

Vocabulary can be presented in many different ways, and the most favorite ways of presenting vocabulary in the classroom are presenting in lexical chunks, presenting by guessing, presenting in context, presenting in association, with semantic elaboration, etc. People can't tell which one is more effect than another, because different ways may be preferred by different teachers. For the efficiency of vocabulary teaching, it's suggested that a teacher should have a set of teaching strategies so that he can adopt an appropriate technique in accordance with the type of vocabulary and the age level of different learner.

1. Presenting vocabulary in association

Association is linked with the issue of recollection in one's mind, indicating that the relevant events or experiences are more likely to be brought together in the act of recollection in one's mind. Effective learning takes place when the newly-learnt knowledge is connected with the background knowledge. According to lexico-semantic theory, the stored words are easier to retrieve if they are well-organized, forming a web-like system of interconnected links. Therefore, it is the instructor's responsibility to help learners establish those associations and build up those links, so that they can store the learned vocabulary effectively. It is suggested by Zhong Jihong (2005) that vocabulary should be remembered and stored in networks of associations which are linked in a number of ways. These associations can be of many types in culture, pronunciation, word formation, sense relations, etc. Relative, similar or contrastive association can arouse learners' learning interest and promote their understanding and application of English knowledge, as well as improving the efficiency of vocabulary learning.

2. Presenting vocabulary in context

Compared with presenting lists of isolated words, presenting vocabulary in context is more effective as the context can provide considerable input from which language learners may pick up large amounts of vocabulary knowledge. The context could be the situational context or linguistic context—the surrounding language, and it presents a linguistic reality and provides support and decreases interference. Presenting words in context can facilitate the understanding of meaning, thus making vocabulary learning and memorization less difficult. Sook–Hi, Kang's (1995) proved that the context-embedded vocabulary learning approach helps to maintain long-term recall of vocabulary. Lu Qiaoling (2003) stated that new words should be learnt and taught in context and students should be trained to grasp basic information of context as well as contexual clues. However, the amount of context need to be at the moderate level, being limited to the level of sentence, there is a study which shows rich or redundant may cause unnecessary meaning inference, having no effect on vocabulary retention.

3. Presenting vocabulary with semantic elaboration

According to semantic field theory, some words can be grouped within the same semantic field or domain, thus forming a regular system. In vocabulary teaching, the implication of this theory means that language teachers can put the newly-learnt vocabulary into a certain semantic field when presenting new vocabulary. Many language teachers maintain that an effective way for promoting vocabulary learning when presenting new words is making students engaged in semantically elaborative activities. The effectiveness of semantic elaboration has been examined and proved by Fan Lin and Wang Qinghua's empirical study (2002) which demonstrate that this way of semantic elaboration can promote vocabulary memorization and retention, leading to greater recall and recognition of items.

4. Presenting word in lexical chunks

Lexical chunks are multi-word composites that have more conventionalized meaning and occur more frequently in language use. When a lexical phrase is stored and retrieved as a whole unit, it can lessen learners' memorable burden, thus ease frustration that could be brought about by the memorization of more unrelated and separable words; meanwhile, in productive language activities, lexical chunks allow language users' more concentration on larger discourse structure or social interaction, thus leading to more fluency in speaking and writing.

5. Presenting word by guessing

Guessing meaning from context means inferring the meaning of a unknown word from the surrounding information and getting its general understanding in a text. Presenting vocabulary items by guessing will allow the student to infer or guess the meaning of an unfamiliar word from the context. This instruction technique is favored by many professionals who encourage students to make intelligent guesses in vocabulary learning. However, whether guessing word meaning from the context will make for the memorization or retention of the works is debatable.

An Empirical Study

General description

The present study was conducted to check the effect of the five different presentation ways on vocabulary retention. Some news word were selected from an article in New Concept English, Book III, and the newly-presented words have been carefully tested and examined to ensure that they are totally new for the participants. Each of the new words will be presented in the different above-mentioned way according to the type of each vocabulary.

Participants

The participants are 100 junior high school students from 2 classes in Heihe No. 3 Middle School. They are nearly balanced in age and language proficiency.

Instrument

1. Tests

This study uses Wesche and Paribakht's vocabulary knowledge scale to assess newly acquired vocabulary. In the test, 15 vocabulary items are presented in isolation and the participants are required to choose A, B, C, D for each word and fill in the blanks as required according. The scale will give rich insight into participants' word

knowledge which will be tested by a ranging scoring system from 0 to 3 based on different scores they get. In the experiment, the participants are given two tests: immediate test and delayed test, the same test at different stages. The delayed one is held a week later to test vocabulary retention.

2. Scoring system

The scoring system is four-point scale from 0 to 3 in accordance with the choices A to D; A means «I can't remember this word», B means «I've ever see this word, but I have no idea of its meaning, C stands for «I know its meaning, but I can't use it. Its meaning is _____ (synonym or Chinese meaning)», and D means «I can make a sentence with this word. E. g. _____». however, there is no one-to-one equivalent between the match for the options C and D, for example, if the participant gets the wrong answer for C, 1 score rather 2 scores will be gained; likewise, if the participant gets the wrong answer for D, 1 scores will be given for the grammatical wrong sentence with correct meaning, and 1 score will be given for the grammatical right sentence with incorrect meaning. Thus it can be seen that the scoring system is a little complex but rather objective for checking participants' vocabulary knowledge.

Procedures

The same reading material with the new vocabulary is for the two group with the help of computer. Presenting the new vocabulary, reading the article, finished reading comprehensive questions, then conducting the immediate test (without giving advanced notice) are involved in one session. The presentation and the immediate test period is controlled within nearly the time duration in the two groups, lasting 15 minutes. The delayed test is done a week later also with no advance notice, being limited to almost the same time duration like the previous test.

Discussions and Findings

All the collected date are analyzed by SPSS 10.0.

The results of the immediate vocabulary test (IT) and the delayed can be told in Table 1 and Table 2. Table 1 shows the Mean of Group 1 (presentation in association) is 29.96 in IT and 24.00 in DT; the Mean of Group 2 (presentation in context) is 28.85 in IT and 20.91 in DT; the Mean of Group 3 (presentation in semantic elaboration) is 25.30 in IT and 21.35 in DT; the Mean of Group 4 (presentation in lexicla chunks) is 27.60 in IT and 19.45 in DT; and the Mean of Group 5 (presentation by guessing) is 30.25 in IT and 25.70 in DT.

Table 1 — Group Descriptive Satisticcs of the Immediate and Delayed Test

	Number	**Minimum**	**Maximun**	**Mean**	**Std. Deviation**	**Variance**
Group 1 (IT)	19	17.00	42.00	29.9601	6.5693	42.742
Group 1 (DT)	19	15.00	40.00	24.0005	6.3245	40.250
Group 2 (IT)	21	18.00	41.00	28.8515	6.5280	43.407
Group 2 (DT)	21	9.00	36.00	20.9513	6.5508	43.254
Group 3 (IT)	20	20.00	41.00	25.3041	5.9536	35.328
Group 3 (DT)	20	12.00	34.00	21.3500	6.2004	38.405
Group 4 (IT)	20	18.00	18.00	27.6002	6.6791	42.426
Group 4 (DT)	20	3.00	29.00	19.4500	6.9652	51.715

Group 5 (IT)	20	19.00	41.00	30.2500	6.8460	46.920
Group 5 (DT)	20	15.00	39.00	25.7000	5.8569	36.0002

In the the immediate vocabulary test (IT), all the five groups have gained above 25 scores. The score of Group 3 is lower than the other four groups whose scores show no extraordinary differences, 5 scores lower than highest Group 5; while when checking vocabulary retention in the the delayed vocabulary test (DT), there shows significant difference between groups (P=.006＜.05), Group 5 ranks the first with 1 score higher than the second-rank Group 1, both achieving significantly better results than Group 4 and making no significant difference with the rest two groups, which means all the four presentation ways are effective in promoting delayed vocabulary retention apart form the way of presenting vocabulary in chunks.

Table 2 — Result of Analysis of Variance of the Immediate and Delayed Test

		Sum of Squares	**Mean Square**	**F**	**Sig.**
Between Groups	In the immediate test	378.446	96.112	2.189	.064
	In the delayed test	635.056	158.543	3.689	.006

From the comparison of the two tests, the following things can be found that: firstly, each group has shown gains in vocabulary knowledge in the both tests, although there are some loss in the gain a week later from the delayed test. There exist significant differences between the two tests in the five presentation ways, which means that satisfactory results cannot be achieved with timely review as forgetting is an inevitably part in language learning; secondly, Group 3 gets the lowest paired difference of Mean with 2.95, which doesn't mean that presenting vocabulary with semantic elaboration can create the best retention result, that is because there are comparatively lower words to lose from the already lowest scores in the immediate test; thirdly, Group 2 gets the highest paired difference of mean with 7.90, only getting 0.14 scores slightly lower than the best group in the immediate test while ranking the last but one in the delayed test, which indicated that this presentation way is the most ineffective in promoting vocabulary retention, thus unsuitable for junior higher students.

Conclusion

Different presentation ways do have difference effects on language learners' vocabulary learning. All the five ways can promoting vocabulary learning in the immediate and delayed tests with difference effectiveness, with presentation in association and by guessing being the most two successful ones in promoting vocabulary learning. Although resenting vocabulary in context can the best result in the immediate test, it is not so helpful in promoting vocabulary retention. The other two presentation ways can promote vocabulary learning as well, though showing no significant effects.

It has been proved from the experiment that presenting vocabulary in association and by guessing are both effective for junior high student's immediate vocabulary learning. That is because the former presentation way can help build up

connection between the newly learnt knowledge and the already known information, while the latter way can stimulate leaner's active involvement in the learning process. Both the two ways can provide meaningful activities for the students to get familiar with newly learnt words thought creative thinking.

Presenting new words in context does help vocabulary learning, ranking the third in the immediate test, 1.4 scores lower that the first one; while it is not so effective in the delayed test, ranking the second lowest the delayed test, 1.5 scores slightly higher than the lowest one. Presenting vocabulary in context does help understanding the meaning, but it is not conducive to retaining memory traces, especially when the context disappears. The finding concords with the opinion of Mondrial and Boer (1991) who don't believe presentation in context have good impact on vocabulary retention.

The study shows that neither presenting vocabulary in lexical chunks nor with semantic elaboration works effectively in the two test, which indicates they are not so effective presentation ways for junior high school students' vocabulary learning. The reason for the ineffectiveness may be that the former aims to foster fluent and idiomatic English in spoken English and the latter need much vocabulary size as the base for semantic mapping. Considering junior high school students' language proficiency and learning characteristics, both the two ways are still not suitable for their vocabulary learning.

References:

1. Fan Lin, Wang Qinghua. Experimental Research on Classification Organization Strategy in Vocabulary Teaching [J]. *Foreign Language Teaching and Research*. 2002(3).

2. Hedge, T. *Teaching and Learning in the Language Classroom* [M]. Oxford: Oxford University Press. 2000.

3. Jacoby, L. L Craik F. J. & Begg, J. Effects of Decision Difficulty on Recognition and Recall [J]. *Journal of Verbal Learning and Verbal Behavior*, 1979.

4. John, D. D., & Pearson, P. D. *Teaching Reading Vocabulary* [M]. New York: Holt, Rinehart, &Winston. 1984.

5. Lu Qiaoling. The Problem of Context in Vocabulary Teaching [J]. *Foreign Language Teaching and Research*. 2001(3).

6. Mondrial J. R. & Boer, M. The Effects of Contexual Richness on the Guessability and the Retention of Words in a Foriegn Language [J]. Applied Linguistics, 1991.

7. Nation, P. *Learning Vocabulary in Another Language* [M]. Cambridge: Cambridge University Press. 2001.

8. Schmitt, N. & McCarthy, M. (Eds.) *Vocabulary: Description, Acquisition and Pedagogy* [C]. Shanghai: Shanghai Foreign Language Education Press, 2002.

9. Sook–Hi, Kang. The Effect of a Context-Embedded Approach to Second Language Vocabulary Learning [J]. *System*. 2002(3).

10. Ur, P. *A Course in Language Teaching: Practice and Theory* [M].

Cambridge: Cambridge University Press. 1996.

11. Zhong Jihong. *Effects of Different Presentation Ways on Vocabulary Retention —An Empiricla Study* [D]. Nanjing: Nanjing Normal University.

12. Yufeng Liu, Instructor, Heihe University, School of Foreign Languages, Heihe University, No. 1 Xueyuan Road, Heihe City

Liu Yufeng,
lecturer, Heihe College, School of Foreign Languages, Heihe College, No. 1 Xueyuan Road, Heihe City

WAYS OF PRESENTING VOCABULARY AND THE EFFECTS ON MEMORY RETENTION

Annotation. This paper focuses on ways of presenting vocabulary in English teaching for junior high school students and the effects on vocabulary retention. Five presentation way are chose for the experiment: presenting vocabulary in association, presenting vocabulary in context, presenting vocabulary in lexical chunk, presenting vocabulary by guessing and presenting vocabulary with semantic elaboration. It has been showed that different presentation ways have different effects on vocabulary learning and retention.

Key words: ways of presenting vocabulary; immediate gains; delayed retention

УДК 159.9

Маслова Т. М.,
ФГБОУ ВО «ПГУ имени Шолом-Алейхема», г. Биробиджан
к. п. н., доцент

САМООЦЕНКА ЛИЧНОСТИ, ПРОБЛЕМЫ ЕЕ РАЗВИТИЯ

Аннотация. В статье проанализированы подходы к определению «самооценка личности», показана связь с уровнем притязаний и самоотношением, описана структура самооценки, определены и описаны уровни развития самооценки в юношеском возрасте.

Ключевые слова: самооценка, уровень притязаний, самоотношение, самосознание, структура самооценки.

В современных психологических исследованиях актуальной является проблема самооценки личности, которая часто сводится к оценке личностью своих возможностей, самого себя, своих качеств и своего места среди других людей.

Самооценка является регулятором поведения человека, так как занимает одно из важных мест в ядре личности, оказывает существенное влияние на эффективность его деятельности и в целом на дальнейшее развитие, от нее зависит критичность человека, его взаимоотношения с окружающими, отношение к удачам и неудачам. Таким образом, самооценка играет важную роль в процессе развития личности, в том числе и в юношеском возрасте.

Уровень самооценки оказывает существенное влияние на социальное развитие человека, он влияет на адаптацию к социальным условиям и требованиям общества, поэтому проблема самооценки личности вызывает огромный интерес среди многих исследователей области психологии.

В настоящее время исследование самооценки как компонента сознания и ее связи с личностными чертами представляется актуальной проблемой. Так, например, Л. В. Бороздина, И. С. Кон, И. И. Чеснокова разработали теоретические положения, определяющие место самооценки в структуре самосознания, А. В. Захарова предприняла попытку определить структуру самооценки [6], Л. В. Бороздина, О. Н. Молчанова ее возрастную динамику [9].

В юношеском возрасте «Я» еще не определено, расплывчато, оно нередко вызывает у личности ощущение внутренней пустоты, которую необходимо чем-то заполнить, у юношей растет потребность в общении и самооценке, смутное беспокойство приводит к избирательности, потребности проявлять себя не всегда адекватно.

В отечественных и в зарубежных психологических исследованиях проблема самооценки вызывает интерес у ученых различных школ и

направлений. В зарубежной психологии разработкой теоретических аспектов самооценки занимались Э. Берн, У. Джеймс, Ч. Кули, З. Фрейд, Э. Эриксон. Так, например, З. Фрейд, самооценку соотносил ее с политическим поведением человека. Его внимание было обращено к развитию представлений человека о себе, уровню развития и качеству самооценки, которые, на его взгляд, воплощались в политическом поведении личности. «Я»-концепция, по мнению З. Фрейда, имеет несколько аспектов, наиболее существенными из них является образ «Я», самооценка и образ политического лидера. З. Фрейд полагал, что самооценка человека проявляется в отношении достижений к притязаниям. В более широком смысле самооценка воплощена в структуре «Сверх-Я», которое является моральным цензом личности, управляющим ее желаниями, мыслями и стремлениями. Выражая определенное желания или оценивая себя, свое поведение или поведение другого, человек определяет степень их социальной преемственности, и, таким образом, либо вытесняет их в область «Оно», либо принимает их в область «Я» [12].

Понимание самооценки У. Джемсом соотносится как довольство или недовольство собой: «человек, поставленный в весьма неблагоприятные условия жизни, может пребывать в невозмутимом самодовольстве, а человек, который вызывает всеобщее уважение и успех которого в жизни обеспечен, может до конца испытывать недоверие к своим силам» [5].

Отечественные ученные Б. Г. Ананьев, Л. И. Божович, Л. В. Бороздина, А. А. Деркач, А. В. Захарова, И. С. Кон, А. И. Липкина, О. Н. Молчанова, В. В. Столин, И. И. Чеснокова в области самооценки занимались вопросами развития самооценки, ее структуры, закономерностей ее развитие в образовательном процессе [2], [3], [13].

Самооценка, как подчеркивает А. А. Деркач, является системообразующим компонентом в структуре Я-концепции. На основании субъективного осознания человеком оценок собственной личности другими и на основе этих оценок с оценками самого себя возникает «Образ Я» [4].

По мнению И. И. Чесноковой, самооценка — это очень личностное и субъективное образование психики человека, которое развивается при активном его участии, несет на себе отпечаток качественного своеобразия психологического мира, но не во всех своих элементах может совпадать с объективной оценкой данной личности [13].

Самооценка, как личностное образование имеет собственную структуру, определяющую ее качество и особенности. Р. Бернс выделяет два компонента в структуре данного образования: эмоциональный и когнитивный, которые взаимодействуют друг с другом: когнитивный компонент отражает знания и представления человека о самом себе, их разной сформированности и обобщенности — от элементарных представления до сложных концептуально-понятийных знаний. Эмоциональный компонент отражает отношения к себе, связанные с мерой удовлетворенности развитием собственных качеств (психологических и физических), своими действиями и степенью реализации

намеченных целей [1].

Ученые И. С. Кон и И. И. Чеснокова в структуре самооценки выделяют третий компонент — поведенческий и считают его производным от эмоционального и когнитивного компонентов.

В структуре самооценки показателями и проявлениями когнитивного компонента могут быть: способы ориентации при обосновании самооценки, мера реалистичности собственных оценок, широта и разнообразие суждений о себе, форма их выражения (проблемная или категоричная). Эмоциональный компонент составляют следующие показатели: эмоциональное отношение к системе убеждений личности, ее оценочные характеристики и связанные с ними переживания. Эмоциональное отношение, его сила и напряженность зависят от значимости для отдельного человека оцениваемого содержания [7], [13].

Кроме структуры самооценки в психологии активно обсуждается проблема ее формирования и развития (С. Куперсмит, М. Розенбергом и др.). Самооценка является динамичным образованием личности, которое изменяется в зависимости от внешних и внутренних обстоятельств. Усвоение личностью новых оценок может изменить значение усвоенных ранее. Например, студент, успешно сдавший экзамен, считает себя способным (когнитивный компонент), испытывает гордость и довольство собой (эмоциональный компонент). Более того, его успехи поддерживаются в обществе похвалой и признанием сверстников и преподавателей. Однако такая позитивная самооценка может измениться в результате срыва на следующем экзамене или в случае, если в социальном окружении ценность успеваемости не значима и выдвигается на второй план каким-нибудь другим ценностным ориентиром, например, спортивными достижениями. Помимо этого, по мере развития способный студент может обнаружить, что успехи в учебной или профессиональной деятельности сами по себе не всегда приносят счастье и, далеко не всегда являются гарантией успеха в других сферах деятельности. В таком случае общая самооценка личности может снижаться, но в целом оставаться позитивной [8], [11].

Таким образом, для понимания самооценки есть существенные моменты: важную роль в ее формировании и развитии играет соотнесение образа идеального «Я» с образом реального «Я», т. е. с представлением о цели своего развития. Тот, кто в реальности достигает характеристик, соответствующих для него как идеальный «Образ Я», имеет высокую самооценку. В том случае, если человек чувствует разрыв между идеальными характеристиками и реальностью собственных достижений, его самооценка, чаще всего, является низкой.

Человек в большей мере склонен оценивать себя так, как его оценивают другие люди; поэтому со стороны педагога в образовательном процессе так важно давать студенту продуктивную критику и подкреплять ее позитивной оценкой его личностных качеств.

Человеку свойственно оценивать успешность своих действий через

призму своей идентичности и испытывать удовлетворение не от того, что он просто хорошо что-то делает, а от того, что он избрал определенную деятельность и выполняет хорошо именно ее.

Самооценка личности в целом отражает то, что человек прилагает определенные усилия для того, чтобы с наибольшим успехом войти в структуру общества.

Предмет самовосприятия и самооценки человека неоднороден, так как в него входят представления о его теле, его способностях, социальных отношениях и другие личностных проявлений и качества. В результате выделяется система частных (отдельных) самооценок, которые проявляются в динамической совокупности, а также интегрируются в особое обобщенное переживание, связанное с целостью образа «Я». По мнению С. Куперсмита, самооценка — это определенное отношение человека к самому себе, которое постепенно складывается в процессе воспитания и развития и приобретает привычный постоянный характер [8].

С точки зрения М. Розенберга самооценка отражает степень сформированности у личности чувства самоуважения, ощущения собственной значимости, ценности, позитивности отношения ко всему тому, что входит в его «Образа Я» [11]. Именно поэтому, низкая самооценка проявляется в непринятии себя, самоотрицании, негативном отношении к себе, так и к личности другого.

Обобщая представления об особенности развития самооценки можно привести мнение И. С. Кона, который отмечал, что самооценка «является общим знаменателем, итоговым измерением «Я», выражающим меру принятия или непринятия индивидом самого себя, положительное или отрицательное отношение к себе, производное от совокупности отдельных самооценок [7]. Тогда возникает вопрос: если обобщенная самооценка есть сумма частных самооценок, то, как индивид использует эту сумму, какие особенности функционирования и строения эмоционально-оценочной системы делают возможной интеграцию частных самооценок в более общее чувство отрицательного или положительного отношения индивида к собственной личности.

Решение этой проблемы может быть простым и исходить из того, что система самоотношения представляет из себя особый набор частных самооценок в соответствии с которыми общая самооценка понимается как простая сумма частных самооценок.

Более распространенной позицией является представление о том, что разные компоненты, качества и особенности личности, которые выступают в качестве объектов самооценки, неравнозначны, и играют в развитии общей самооценки тем большую роль, чем более значимым является данный оцениваемый аспект личности. Истоками данных представлений являются взгляды У. Джемса, который говорил о том, что неуспех в малозначимых сферах не особо влияет на общую самооценку личности.

Самооценка человека тесно связана с уровнем его притязаний, то есть степенью сложности целей, которые он перед собой ставит. Поэтому, расхождения между притязаниями и реальными возможностями человека может привести к тому, что его поведение становится неадекватным: проявляется повышенная тревожность, эмоциональные срывы или агрессивность.

Под самооценкой мы рассматриваем компонент самосознания, позволяющий человеку понять самого себя, свои интеллектуальные способности, поступки, мотивы и цели своего поведения, отношение к окружающему миру, к другим людям и самому себе [10].

Проанализировав теоретические источники по проблеме самооценки, мы поставили перед собой цель: выявить уровень самооценки студентов вуза.

Исследование проводилось в Приамурском государственном университете имени Шолом-Алейхема. Выборку составили студенты 1-4 курсов, в количестве 150 респондентов.

Для определения уровня самооценки мы воспользовались методикой С. А Будасси «Тест на самооценку личности». Уровень развития самооценки студентов вуза отражен в таблице.

Таблица — Уровень самооценки студентов вуза

Уровень самооценки студентов					
Высокий		Средний		Низкий	
Кол-во	*%*	*Кол-во*	*%*	*Кол-во*	*%*
39	26,0	70	46,7	41	27,3

Анализ результатов исследования, отраженных в таблице 1, позволяет утверждать, что у испытуемой группы студентов преобладает средний уровень самооценки, он диагностирован у 70 респондентов, что составляет 46,7 %, т. е. они видят и достоинства, и недостатки своей личности, не склонны преувеличивать ни ту, ни другую стороны. Такой уровень самооценки позволяет им относиться к себе критически, правильно соотносить свои силы с задачами разной трудности и с требованиями окружающих, что является необходимым условием формирования личности.

На наш взгляд, у большого количества респондентов, диагностирован низкий уровень самооценки — 41 студентов, что составляет 27,3 %, такие обучающиеся неуверенны в себе, неверие в возможность достичь успеха, боязнь критики. Любая работа, и особенно та, которая чревата возможностью неудачи, вызывает у них отрицательные эмоциональные переживания. Можно предположить, что именно этой группе испытуемых свойственно проявление агрессивности в поведении, так как неудовлетворенность собой и своими действиями может вызывать отрицательные чувства, в том числе и агрессию, которая формирует высокий уровень агрессивности.

Высокий уровень самооценки выявлен у 39 респондентов, что составляет 26,0 %, такие студенты воспринимают, оценивают и сохраняют позитивное

представление о себе. Важная роль в развитии их самооценки играет сопоставление образа реального «Я» с образом идеального «Я».

Таким образом, анализ результатов исследования указывает на необходимость преобразований самооценки студентов вуза, так как от нее зависит развитие других состояний и качеств личности.

Проблема самооценки личности является одной из дискуссионных и неразработанных на данный момент. Большинство исследований в данной сфере сводится к рассмотрению структуры самооценки и особенностей ее формирования. Согласно рассмотренных нами теоретических представлений о структуре самооценки (И. Кон и И. И. Чеснокова), она имеет в своей структуре три основных компонента: эмоциональный, когнитивный и поведенческий. Формирование самооценки личности проходит в процессе интеграции частных, отдельных представлений о себе и своих качествах в обобщенную самооценку, которая и выступает основой самоотношения личности.

Литература:

1. Бернс Р. Развитие Я-концепции и воспитание. — М.: Прогресс, 1986. — 345 с.

2. Божович Л. И. Психологический анализ условий формирования и строения гармоничной личности // Психология формирования и развития личности — М.: Наука, 1981. — 158с.

3. Бороздина Л. В. Что такое самооценка? // Психологический журнал. — 1992. — Т.13. № 4. — С. 43-56.

4. Деркач А. А. Самооценка как структурообразующая процесса акмеологического развития // Мир психологии. 2005. № 3. С. 139-146.

5. Джемс У. Научные основы психологии. Мн.: Харвест, 2003. 528с.

6. Захарова А. В. Структурно-динамическая модель самооценки // Вопросы психологии. — 1989. — № 1. — С. 54-62.

7. Кон И. С. В поисках себя: Личность и её самосознание. — М.: Политиздат, 1984. — 335 с.

8. Куперсмит С. Предпосылки самооценки. — М.: 1959.

9. Молчанова О. Н. Самооценка: теоретические проблемы и эмпирические исследования. — М.: Флинта: Наука, 2010. — 356 с.

10. Павлова Ю. А., Маслова Т. М. Связь самооценки студентов вуза с уровнем их общительности // Современные научные исследования и инновации. 2017. № 4 [Электронный ресурс]. URL: http://web. snauka. ru/issues/2017/04/80916 (дата обращения: 14.06.2019).

11. Розенберг М. Развитие образа себя, образа сверстника и взаимоотношений детей в процессе общения. — М.: Педагогика, 1989. — 261 с.

12. Фрейд З. Психология бессознательного. — М.: Просвещение, 1990 — 448 с.

13. Чеснокова И. И. Проблема самосознания в психологии. — М.: Академия, 1977 — 410 с.

Maslova T. M.,
candidate of pedagogical sciences, associate professor, Sholom-Aleichem Priamursky State University, Birobidzhan

SELF-APPRAISAL OF PERSONALITY, PROBLEMS OF ITS DEVELOPMENT

Annotation. This article analyzes the approaches to the definition «self-appraisal», shows connection of level pretension and self-relation, describes the structure of self-appraisal, identified and described level development of self-appraisal in youthful age.

Key words: self-appraisal, level pretension, self-relation, self-awareness, structure self-appraisal.

References:

1. Burns R. The development of self-concept and education. — M.: Progress, 1986. — 345 p.
2. Bozhovich L. I. Psychological analysis of the conditions of formation and structure of a harmonious personality // Psychology of the formation and development of personality. — Moscow: Nauka, 1981. — 158 p.
3. Borozdina L. V. What is self-esteem? // Psychological journal. — 1992. — T. 13. № 4. — P. 43-56.
4. Derkach A. A. Self-appraisal as a structure-forming process of acmeological development // World of Psychology. — 2005. № . 3. — P. 139-146.
5. James U. Scientific foundations of psychology. — Mn.: Harvest, 2003. — 528 p.
6. Zakharova A. V. Structural-dynamic model of self-appraisal // Questions of psychology. — 1989. — № 1. — P. 54-62.
7. Kon I. S. In search of self: Personality and its self-awareness. — M.: Politizdat, 1984. — 335 p.
8. Coopersmith S. Prerequisites of self-appraisal. — M.: 1959.
9. Molchanova O. N. Self-appraisal: theoretical problems and empirical research. — M.: Flint: Science, 2010. — 356 p.
10. Pavlov, Yu. A., Maslova T. M. Connection of self-appraisal of university students with the level of their sociability // Modern scientific research and innovation. 2017. № 4 [Electronic resource]. URL: http://web. snauka. ru/issues/2017/04/80916 (appeal date: 14.06.2019).
11. Rosenberg M. The development of the image of oneself, the image of the peer and the relationship of children in the process of communication. — M.: Pedagogy, 1989. — 261 p.
12. Freud 3. The psychology of the unconscious. — M.: Enlightenment, 1990 — 448 p.
13. Chesnokova I. I. The problem of self-awareness in psychology. — M.: Academy, 1977 — 410 p.

УДК 159.9

Маслова Т. М.,
ФГБОУ ВО «ПГУ имени Шолом-Алейхема», г. Биробиджан
к. п. н., доцент

Покацкая А. В.,
ФГБОУ ВО «ПГУ имени Шолом-Алейхема», г. Биробиджан
магистрант

СВЯЗЬ ПСИХИЧЕСКОГО СОСТОЯНИЯ С УРОВНЕМ СТРЕССОУСТОЙЧИВОСТИ ЛИЧНОСТИ

Аннотация. В данной статье предпринята попытка проанализировать понятие «психологическое состояние личности», определены критерии, влияющие на его развитие, систематизированы подходы к определению «стрессоустойчивость», экспериментально установлена связь уровня стрессоустойчивости и психологического состояния личности.

Ключевые слова: стрессоустойчивость, психическое состояние, тревожность, фрустрация, ригидность, агрессивность.

Исследования в современной психологии охватывают огромный спектр психических явлений — это психические процессы, свойства личности, а также психические состояния. Впервые определение психического состояния в 1964 году сформулировал Н. Д. Левитов. Он отмечал, что психическое состояние непосредственно влияет на протекание психических процессов, придавая им определенный фон, аесли человек долго вынужден, находится в одном и том же психическом состоянии, то оно может интегрировать в структуру личности, становясь при этом специфическим свойством личности [5].

В настоящее время единого понятия психического состояниянет. С одной стороны, ученые пытаются отразить в определении все его основные компоненты (Ю. Я. Киселев) [4], с другой — его функциональную составляющую (Е. П. Ильин) [3], другие ученые пытаются соединить эти два подхода (В. Ф. Сопов, А. О. Прохоров и др.)[8].

Несмотря на то, что понятие «психическое состояние» неоднозначно, все же можно выделить основные положения, отражающиеэтот термин:

– системность –психическое состояние имеет многоуровневую структуру (Ю. Е. Сосновикова, Н. Д. Завалова, В. А. Пономаренко) [2];

– обусловленность — психическое состояние обусловлено двумя главными факторами: внешними — зависит от окружающей действительности (В. Ф. Сопов) [8], и внутренними, то есть всегда субъективно

(А. О. Прохоров)[7].

Таким образом, психическое состояние — это интегральная динамическая характеристика личности и как отмечает А. О. Прохоров, переход психического состояния от психических процессов в устойчивые свойства личности возможен только при получении достаточного количества необходимых ресурсов: эмоций, чувств, представлений, убеждений и т. д. [7].

Психическое состояние может быть как комфортным для человека (состояние любви), так и не комфортным (состояние тревоги, страха, стресса). Так, например, каждую из стадий стресса, Г. Селье характеризовал определенной доминантой психического состояния: первая стадия соотносится с состоянием тревоги, вторая — с возможностью адаптации психики к изменяющимся условиям, т. е. с состоянием ригидности, третья — с состоянием фрустрации. А так как стресс сопровождает человека в повседневной жизни постоянно, то эти психические состояния из психических процессов могут стать устойчивыми свойствами личности. Чтобы этого не происходило, у человека естьопределенный защитный механизм — стрессоустойчивость, именно она позволяет психике справляться с неблагоприятным воздействием стресса, тем самым позволяя контролировать свое психическое состояние [6].

Определяя стрессоустойчивость, необходимо учитывать:

1) взгляды В. Э Мильмана, В. Г. Норакидзе, Л. С. Славиной, рассматривающие стрессоустойчивость как эмоциональную устойчивость;

2) теории К. К. Платонова, Я. Рейковского, Е. А. Милерян, А. А. Реана, определяющие стрессоустойчивость как качество, черту или свойство, влияющее на характер деятельности;

3) концепции Б. Х. Варданяна, В. С. Субботина, Л. М. Аболина, обозначающие стрессоустойчивость как интегративную, сложную характеристику, включающуюв себя различные психологические, физиологические и поведенческие компоненты;

4) подходы К. К. Платонова, В. Л. Марищук, где стрессоустойчивость трактуется, как способность регулировать свои эмоции, сохраняяпри этом функциональность, выполнятьтрудную деятельность без внутреннего напряжения, несмотря на неблагоприятные воздействия, обусловленные эмоциями [1].

Рассматривая стрессоустойчивость во взаимосвязи с психическим состоянием, можно определить ее как некий барьер, позволяющий человеку регулировать свои эмоции и деятельность в стрессовых ситуациях, поэтому мы предполагаем, что стрессоустойчивость личности имеет связь с ее психическим состоянием.

В целях проверки гипотезы нами было проведено эмпирическое исследование, с целью установления связи психического состояния личности с уровнем стрессоустойчивости.

База исследования — Приамурский государственный университет имени

Шолом-Алейхема, выборку составили88 респондентов — студенты 1-4 курсов. В исследовании мы использовали методику Г. Айзенка «Самооценка психических состояний» и тест на стрессоустойчивость «Анализ стиля жизни» (Бостонский тест на стрессоустойчивость).

Результаты исследования психических состояний представлены на рисунке.

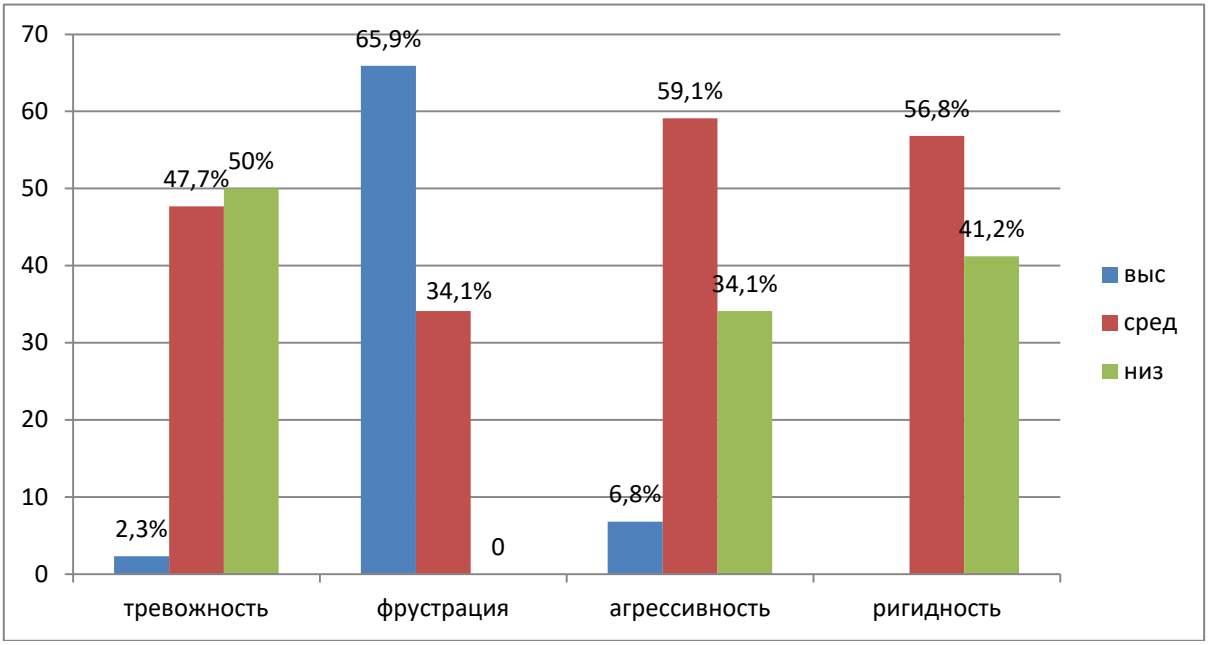

Рисунок — Уровень развития психических состояний студентов вуза

Анализ результатов исследования отраженных на рисунке 1, показывает, что по шкале тревожность у 2 респондентов, что составляет 2,3 %, диагностирован высокий уровень, им свойственно ощущать непреодолимую тревожность, справиться с которой иногда они не могут.

Средний уровень тревожности продемонстрировали 42 респондента, что оставляет 47,7 % опрошенных студентов, они испытывают тревожность адекватно ситуации, например, испытывая стресс, начинают испытывать и тревожность.

Низкий уровень тревожности диагностирован у44 респондентов, что составляет 50,0 % от общего числа выборки, эти испытуемые не склонны проявлять тревожность, испытывают это состояние только в крайних случаях при сильном дистрессе и ситуациях горя.

Высокий уровень фрустрациивыявлен у 58 студентов, что составляет 65,9 % от общего числа испытуемых, такие респонденты имеют высокую самооценку, устойчивы к неудачам и не боятся трудностей.

Средний уровень фрустрации диагностирован 30 студентов, что составляет 34,1 % от всех респондентов, им характерно испытывать фрустрацию в ситуациях, когда не удовлетворяются значимые потребности. Низкий уровень фрустрации на данной выборке диагностирован не был.

Высокий уровень агрессивности показали 6 студентов, что составляет 6,8 % от общего числа испытуемых, они транслируют агрессию повсеместно, в любой сфере жизнедеятельности. Например, состояние стресса у них будет сопровождаться яркими вспышками агрессии.

Средний уровень агрессии диагностирован у 52 опрошенных, что составляет 59,1 % от всех респондентов, такие студенты проявляют агрессию либо для защиты от окружающих, либо для отстаивания своих потребностей.

Низкий уровень агрессивности проявляют 30 студентов, что составляет 34,1 %, им не характерно проявление агрессии в повседневной жизни, а только в крайних случаях, например, отстаивание своего личного пространства.

Ригидность на высоком уровне в данной выборке испытуемых не диагностирована.

Средний уровень ригидности показали 50 студентов, что составляет 56,8 % от всей выборки, такие студенты не склонны меняться и менять свои убеждения без веских на то оснований.

Низкий уровень ригидности диагностирован 38 опрошенных, что составляет 43,2 %, для них характерно отстаивание своей постоянности, любые изменения способны вызвать длительный стресс.

Результаты исследования уровня стрессоустойчивости личности представлены в таблице 1.

Таблица 1 — Уровень стрессоустойчивости студентов вуза

Уровень стрессоустойчивости					
Высокий		Средний		Низкий	
Кол-во	*%*	*Кол-во*	*%*	*Кол-во*	*%*
0	0,0	62	70,5	26	29,5

Анализируя результаты исследования, отраженные в таблице 1, можно отметить, что высокий уровень развития стрессоустойчивости у данной группы студентов не диагностирован.

Средний уровень стрессоустойчивости проявляют большинство респондентов (62, что составляет 70,5 %), им свойственно поддаваться стрессу в ситуациях напряжения, в повседневной жизни они умеют справляться со стрессорами.

Низкий уровень диагностирован у 26 испытуемых, что составляет 29,5 %, они демонстрируют высокий уровень сопротивляемости стрессу, поддаются ему только в жизненно-важных случаях.

Чтобы установить, есть связь психического состояния личности и ее стрессоустойчивости, выявления силы и характера этой связи мы, результаты исследованияподверглиматематической обработке, использовали линейный коэффициент корреляции Пирсона. Расчет производился в программе STATISTICA10. Результаты представлены в таблице 2.

Таблица 2 — Коэффициенты корреляции Пирсонапри уровне $p < 0,05$

Показатели	**Тревожность**	**Фрустрация**	**Агрессивность**	**Ригидность**
Стрессо-устойчивость	0,496	0,445	0,172	0,438

По результатам расчета, можно отметить, что наблюдается умеренная прямая корреляционная связь между стрессоустойчивостью и тревожностью, фрустрацией и ригидностью, то есть, чем выше показатели стрессоустойчивости, тем выше показатели и вышеперечисленных психических состояний. Это может объясняться тем, что стрессоустойчивость проявляется во внешней деятельности, а состояние стресса отражается на внутреннем психическом состоянии человека.

Между показателями стрессоустойчивость и агрессивность наблюдается слабая прямая корреляционная связь, что может говорить о влиянии на проявление агрессии ряда других, более значимых свойств, чем стрессоустойчивость.

Таким образом, указанная связь о том, чтона стрессоустойчивость оказывают непосредственное влияние тревожность, фрустрация и ригидность, поможет определить направления психологической помощи и коррекционной работы со студентами.

Литература:

1. Бодров В. А. Психологический стресс: развитие учения и современное состояние проблемы. –М.: Изд-во Института психологии РАН, 2005.– С. 97.

2. Завалова Н. Д., Пономаренко В. А. Психические состояния человека в особых условиях деятельности //Психологический журнал. 1983, № 6, Т.4. — С. 92-104.

3. Ильин Е. П. Психофизиология состояний человека. — СПб.: Питер, 2005. — 412 с.

4. Киселёв Ю. Я. Теоретические и прикладные проблемы психических состояний в спорте. / Диагностика и коррекция психических состояний у спортсменов //Сб. науч. тр. под ред. П. В. Бундзена, Ю. Я. Киселёва. — Л., 1989 — С. 3-24.

5. Левитов Н. Д. О психических состояниях человека. — М.: Просвещение, 1964. — 344 с.

6. Маслова Т. М., Покацкая А. В. Тревожность личности как фактор развития стрессоустойчивости // Азимут научных исследований: Педагогика и психология — 2019. — № 2 (27). — С. 352-354.

7. Прохоров А. О. Образ психического состояния: феноменологические особенности и личностные корреляты [Электронный ресурс] // Психологические исследования: электрон. науч. журн. 2011. № 3(17). URL: http://psystudy. ru. (дата обращения: 21.05.2019). 0421100116/0026.

8. Сопов В. Ф. Психические состояния в напряженной профессиональной

деятельности. — М.: Академический проект, 2005. — 128 с.

Maslova T. M.,
candidate of pedagogical sciences, associate professor, Sholom-Aleichem Priamursky State University, Birobidzhan

Pokatskaya A. V.,
master's student, Sholom-Aleichem Priamursky State University, Birobidzhan

CONNECTION OF PSYCHICAL CONDITION WITH LEVEL OF PERSONALITY STRESS RESISTANCE

Annotation. This article attempts to analyze the concept «psychological state of personality», certain development criteria, systematized approaches to the definitionof «stress resistance», experimentally established connection of level stress resistance and psychological state of personality.

Key words: stress resistance, psychological state, anxiety, frustration, rigidity, aggressiveness.

References:

1. Bodrov V. A. Psychological stress: the development of learning and the current state of the problem. — M.: Publishing House of the Institute of Psychology, Russian Academy of Sciences, 2005. — p. 97.
2. Zavalova N. D., Ponomarenko V. A. Psychical states of a person in special conditions of activity // Psychological Journal. 1983, № .6, T.4. P. 92-104.
3. Ilyin E. P. Psychophysiology of human conditions. SPb.: Peter, 2005. — 412 p.
4. KiselevYu. Ya. Theoretical and applied problems of psychical states in sports. / Diagnosis and correction of mental conditions in athletes // Sb. scientific tr. by ed. P. V. Bundzena, Yu. Ya. Kiseleva. L., 1989.– p. 3-24.
5. Levites N. D On the psychical states of man. M.: The Enlightenment, 1964. — 344 p.
6. Maslova T. M, Pokatskaya A. V. Person anxiety as a factor in the development of stress tolerance // The Azimuth of scientific research: pedagogy and psychology — 2019. — № 2 (27). — С. 352-354.
7. Prokhorov A. O. The image of the psychical state: phenomenological features and personality correlates [Electronic resource] // Psychological studies: electron. scientific journals 2011. № 3 (17). URL: http://psystudy. ru. (the date of circulation: 05/21/2019). 0421100116/0026.
8. Sopov V. F. Psychical states in intense professional activity. M.: Academic project, 2005. — 128 p.

УДК 159.9

Маслова Т. М.,
ФГБОУ ВО «ПГУ имени Шолом-Алейхема», г. Биробиджан
к. п. н., доцент

Серебякова Н. Н.,
ФГБОУ ВО «ПГУ имени Шолом-Алейхема», г. Биробиджан
магистрант

ПОЛОРОЛЕВОЕ ПОВЕДЕНИЕ В ПОДРОСТКОВОМ ВОЗРАСТЕ: ТЕОРЕТИЧЕСКИЙ АСПЕКТ

Аннотация. В статье указывается на важность развития полоролевого поведения в подростковом возрасте, дается анализ понятиям «полоролевое поведение», «полоролевое воспитание», указывается на необходимость просветительской работы по полоролевому поведению.

Ключевые слова: полоролевое поведение, полоролевое воспитание, личность, психосексуальное развитие.

В жизни каждого человека определение его полоролевого поведения является важным аспектом. В настоящее время физическое и интеллектуальное развитее подростков не всегда совпадают, их половое развитие опережает интеллектуальное, что является большой проблемой в развитии современных подростков.

Резко изменившиеся социальные условия ставят перед психологической наукой новые вопросы в исследовании полоролевого поведения подростков, у подростков не в полной мере сформировано полоролевое поведение и не соответствует адекватным ожиданиям и требованиям социума. При анализе своих переживаний, чувств и поступков, подростки недостаточно познали сами себя, у них отсутствуют четкие представления о социально-половых ролях.

Исследование проблем полоролевого поведения способствует становлению личности, индивидуальности, влияет на проявление тех или иных интересов и представлений о себе и об окружающих. Развитие полоролевого поведения в подростковом возрасте представляет ряд сложностей и психологических закономерностей: полоролевая идентификация определяет осознание своей роли в самосознании подростков и влияет на особенности общения между ними.

Развитие раннего полового созревания влияет на раннюю беременность у девушек, множество ранних бракосочетаний несовершеннолетних. Зачастую

ранняя беременность несовершеннолетних приводят к абортивному методу, что является угрозой для их здоровья, в некоторых случаях молодые родители отказываются от детей, оставляя их в детских домах. Так же ранняя беременность приводит к эмоционально-психическим переживаниям молодой матери, так как на подсознательном уровне она не готова нести ответственность за кого-то кроме себя. В большинстве случаев юноши, узнав о скором отцовстве, избегают данной ситуации, перекладывая решения проблем на девушек, тем самым отказываясь от воспитания ребенка и принятии участия в его развитии.

В нашем исследовании мы предпринимаем попытку проанализировать психологические подходы к определению полоролевого поведения личности.

В настоящее время психологической наукой рассматривается вопросы о сущности полоролевого поведения. Анализ проблемы полоролевого поведения подростков показывает ее многогранность. Становление, условия развития и факторы половоролевого поведения подростков как представителей определенного пола, рассматривались в работах отечественных и зарубежных ученых. Так, например, В. В., Абраменкова С. И. Голод, Р. В. Ершова, Д. Н. Исаев, В. Е. Каган, Д. В. Колесов, В. А. Кочнев, Н. В. Ланин, Н. Б. Сельверова, А. Г. Хрипкова [1], [4] описывали освоение подростками ролей в семье в соответствии с требованиями общественной морали и психогигиены пола; Л. А. Арутюнова, Е. В. Бондаревская, М. А. Вейт, В. М. Гоголина, Н. В. Дворянчиков, Е. Б. Меерсон, В. С. Мухина, О. Р. Кунц, А. И. Шемшурина, указывали на нравственный подход в половом воспитании [2].

В современной психологической науке полоролевое поведение трактуется по-разному, некоторые ученые разводят понятия полоролевое поведение и половое воспитание. В настоящей статье мы проанализируем понятия полоролевого поведения и полового воспитания.

А. Хейлбрун считал, что полоролевое поведение — это одна из частей структуры психологического пола индивида, указывающая на его поведение в соответствии с социальными стереотипами мужчин или женщин, или корреляты этих стереотипов.

Психолог и врач-сексолог В. В. Кришталь, и С. Р. Григорян считают, что полоролевое поведение является одним из образующих качеств сексуального здоровья [5].

Полагаясь на позицию докторов медицинских наук В. Е. Кагана и Д. Н. Исаева, половое воспитание — это влияние среды на психосексуальное развитие и образование индивида. По их мнению, окружающая среда человека, — активное и чрезвычайно разностороннее явление; при этом влияния среды далеко не всегда желательны, планируемы и предсказуемы. Половое воспитание, как интеллектуальное и физическое воспитание, предполагает наличие соответствующих программ и методов, осознаваемых целей, ответственных исполнителей [3].

Основываясь на идеи ученых и философов, В. С. Мухина построила принципиально новую концепцию о феноменологии развития и бытия личности, где самосознание личности понимается как «универсальная, исторически сложившаяся и социально обусловленная психологически значимая структура, присущая каждому социализированному индивиду, состоящая из пяти звеньев (имя, половая идентификация, притязание на признание, психологическое пространство личности, психологическое время), которые составляют содержание ключевых переживаний личности и выступают внутренними факторами рефлексии ее отношения к самой себе и окружающему миру» [7].

Давая характеристику полоролевого поведения, Т. П. Машихина отмечает, что это система действий, ожидаемая от человека определенного пола, зависимая от социально-полового статуса (мужчина/женщина) и реализуемая сообразно социально-половой роли и представлениям о себе как личности определенного пола [6].

Разработка системы полоролевого поведения на современном этапе требует обращения внимания помощи подростку в освоении им половой роли, стандартов полоролевого поведения и взаимоотношений, на развитие качеств личности, сообразных полу. В связи с необходимостью решений социальных проблем и неполной разработанностью в науке путей реализации рассмотренных задач возникает потребность определения новых подходов.

Для того чтобы помочь подростку в осознании и принятии своего полоролевого поведения — чрезвычайно важная задача, так как от этого зависит его будущее. При изучении и разрешении задач полоролевого поведения подростков нельзя забывать об индивидуальных особенностях и врожденных способностях каждого человека, которые необходимо сохранять и развивать.

Таким образом, анализ подходов к определению полоролевого поведения позволяет утверждать, что в настоящее время назрела необходимость научного осмысления понятия «полоролевого поведения», и исходя из этого систематизация причин, влияющих на процесс становления полоролевого поведения подростков.

Литература:

1. Абраменкова В. В. Половая дифференциация и сексуализация детства // Мир психологии. — 2000. — № 1. — С. 111-118.

2. Дворянчиков Н. В., Носов С. С., Саламова Д. К. Половое самосознание и методы его диагностики: учебное пособие. М.: ФЛИНТА: Наука, 2011. — 216 с.

3. Исаев Д. Н., Каган В. Е. Половое воспитание детей: Медико-психологические аспекты. — Изд. 2-е, перераб. и доп. — Л.: Медицина, 1988. — 157 с.

4. Кочнев В. А., Ершова Р. В. Теоретическая модель полоролевого

поведения в методе позитивной психотерапии. Вестник ЧГПУ им. И. Я. Яковлева. 2013. № 4 (80). Ч.3 — 124 с.

5. Кришталь В. В., Григорян С. Р. Сексология. учебное пособие. М.: ПЕР СЭ, 2002. — 879 с.

6. Машихина Т. П. Формирование полоролевого поведения подростков: автореф. дис. канд. пед. наук. — Волгоград, 2003. — 23 с.

7. Мухина В. С. Личность: Мифы и Реальность (Альтернативный взгляд. Системный подход. Инновационный аспект). — 5-е изд., испр. и доп. — М., 2017. — 451 с.

Maslova T. M.,
candidate of pedagogical sciences, associate professor, Sholom-Aleichem Priamursky State University, Birobidzhan

Serebyakova N. N.,
master's student, Sholom-Aleichem Priamursky State University, Birobidzhan

SEX-ROLE BEHAVIOR IN ADOLESCENCE AGE: THEORETICAL ASPECT

Annotation. The article points out the importance of developing sex-role behavior in adolescence age, gives an analysis of the concepts of «sex-role behavior», «sex-role education», indicates the need for educational work on sex-role behavior.

Key words: sex-role behavior, sex-role education, personality, psychosexual development.

References:

1. Abramenkova B. B. Sexual differentiation and sexualization of childhood // World of Psychology. — 2000. — № 1. — p. 111-118.

2. Dvoryanchikov N. V., Nosov S. S., Salamova D. K. Sexual identity and methods for its diagnosis: a training manual. Moscow: FLINTA: Science, 2011. — 216 p.

3. Isaev D. N., Kagan V. E. Sexual education of children: Medical and psychological aspects. — Ed. 2nd, Pererab. and add. — L.: Medicine, 1988. — 157 p.

4. Kochnev V. A., Ershova R. V. Theoretical model of gender role behavior in the method of positive psychotherapy. Bulletin of ChGPU them. AND I. Yakovlev. 2013. № 4 (80). Part 3 — 124 s.

5. Krishtal V. V., Grigoryan S. R. Sexology. tutorial. Moscow: PER SE, 2002. — 879 p.

6. Mashikhina T. P. Formation of sex-role behavior in adolescents: author. dis. Cand. ped. sciences. — Volgograd, 2003. — 23 p.

7. Mukhina V. S. Personality: Myths and Reality (Alternative view. Systems approach. Innovative aspect). — 5th ed., Rev. and add. — M., 2017. — 451 p.

УДК 378.1

Пешая Н. А.,
Дальневосточный институт управления-филиал РАНХиГС, г. Хабаровск
к. э. н., доцент

Усольцева О. А.,
ФГБОУ ВО «Дальневосточный государственный университет
путей сообщения, г. Хабаровск
к. тех. н., доцент

ВОПРОСЫ ПОВЫШЕНИЯ КАЧЕСТВА ОБРАЗОВАНИЯ В ОБРАЗОВАТЕЛЬНЫХ ОРГАНИЗАЦИЯХ ВЫСШЕГО ОБРАЗОВАНИЯ С ИСПОЛЬЗОВАНИЕМ ДИСТАНЦИОННОЙ ФОРМЫ ОБУЧЕНИЯ

Аннотация. В статье рассматривается вопросы модернизации высшего образования, исследуются проблемы, связанные с реализацией образовательных программ с использованием дистанционных форм обучения. Модернизация высшего образования сопровождается не только изменениями самой структуры образования, но и с изменением образовательных технологий, одной из которых является дистанционная форма обучения. В статье рассматриваются вопросы повышении качества высшего образования, а именно проблемы организации дистанционного образования в ВУЗах страны.

Ключевые слова: дистанционная форма обучения, качество образования.

Образование и наука это одни из действенных рычагов модернизации общества. Высшее образование повышает гарантии любого человека не только в части более или менее успешного трудоустройства и достижения материального благополучия, но и общего разностороннего развития. Кроме этого высшее образование повышает гарантии его выживания, а точнее сказать, предопределяет его возможности выйти на современные рубежи общего прогресса — научно-технического, экономического, социального.

К реорганизации высшей школы нельзя подходить по единому образцу, нужно подумать, как не навредить в результате перестройки образования всему, что создавалось и формировалось десятилетиями и составляет основу нынешнего высшего образования.

Прогресс науки и техники, как и усложнение социальной структуры общества, требуют от человека соответствующих знаний и психологической готовности к принятию решений в постоянно изменяющихся условиях, способности взять на себя ответственность за принимаемые решения, инициативного, творческого подхода к делу. Все это ставит новые, более

сложные задачи перед высшей школой на современном этапе развития общества.

Одним из направлений реорганизации высшей школы является широкое распространение дистанционных форм обучения. Развитие электронного обучения является во многом основой технологического прорыва и тесно связано с национальной безопасностью, — отметил первый заместитель председателя Комитета Олег Смолин.[2]. В последние годы в России появляются свои онлайн-ресурсы. Реализуются проекты «Российская электронная школа», «Цифровая школа». Но при емкости рынка дистанционного образования в 107 млрд. долларов доля России пока составляет всего 1 %. [2].

В соответствии с Федеральным законом «Об образовании в Российской Федерации» (вступил в действие с 1 сентября 2013 г.) закреплены такие важные понятия, как «электронное обучение» и «дистанционные образовательные технологии». Под дистанционными образовательными технологиями понимаются образовательные технологии, реализуемые в основном с применением информационно-телекоммуникационных сетей при опосредованном (на расстоянии) взаимодействии обучающихся и педагогических работников [1].

Наряду с проблемой расширения дистанционного образования в России остро стоит проблема повышения качества дистанционного образования.

В мировой практике образования профессиональная деятельность будущего специалиста в современном обществе предполагает профессиональную мобильность, творческую самореализацию, владение профессиональным общением, умение применять технологии и т. д. Современному обществу необходимы такие работники, которые способны не только видеть проблемы, но и продуктивно решать их. Одна из важных задач, решение которой направлено на обеспечение улучшения качества подготовки специалистов в вузе — это оценка качества получаемого образования.

Сегодня возникла необходимость в специалистах, способных постоянно обновлять свои знания, овладевать новыми навыками, умеющими не только искать рабочие места для себя, но и создавать их для других — это одна из задач соответствия высшего образования требованиям современности.

Надо сказать что, качество образования включает в себя качество содержания образования, качество образовательного процесса, качество педагога и т. д.

Как отмечено Иванченко И. В. [3], существуют следующие факторы, непосредственно влияющие на качество образования в вузе:

– уровень содержания образования в современном вузе;

– содержания учебных курсов;

– уровень квалификации преподавателей вуза и обеспеченность учебного процесса специалистами соответствующего направления;

– уровень научно-исследовательской деятельности вуза;

– использование результатов НИР в учебном процессе;
– обеспеченность учебного процесса соответствующей литературой;
– внедрение информационных технологий в учебный процесс;
– уровень организации практической подготовки студентов;
– сбалансированность графика учебного процесса;
– нормирование нагрузки преподавателей и студентов.

В настоящее время в ВУЗах идет процесс увеличения доли дистанционного обучения в образовательном процессе, и внедрения более полно информационных технологий. Поэтомудля оптимизации учебного процесса необходимо опираться на теорию системного подхода. Критерием оптимального обучения при дистанционном обучении является успеваемость обучаемого в соответствии с реальными возможностями его развития и нормами времени, какое он затратил на обучение. Деятельность преподавателя требует ежедневного умения отвечать студенту в реальном времени с помощью онлайн технологий, анализировать, т. е. решать непростые педагогические проблемы и задачи.

Усвоение знаний — важнейший вопрос в организации процесса обучения. Информация, которую должен усвоить обучаемый в процессе интенсивного обучения, включает факты, явления, процессы, закономерности и методы действий. В рамках каждого из этих компонентов информации могут быть сформулированы самые различные цели ее усвоения, отсюда возникает проблема — как сделать так, что бы обучающийся получил все компоненты информации при дистанционном обучении как можно полнее.

Поэтому говоря о проблемах и недостатках в области качества образовательной деятельности по дистанционному обучению, можно сформулировать их так

– нарушение принципа «точно в срок» (задолженности, нарушение сроков сдачи работ и т. п.);

– низкая удовлетворенность качеством образовательных услуг, предоставляемых обучающимся преподавателями вуза, так каклекции необходимо проводить в реальном времени с применением онлайн технологии;

– высокий процент результатов обучения, оцениваемых как «удовлетворительные» и «неудовлетворительные».

Эти недостатки свидетельствуют о низкой эффективности существующей системы обеспечения качества образования по дистанционной форме обучения. К этому следует добавить так же:

– о качестве вспоминают в основном на заключительном этапе обучения, когда работа завершается, хотя качество связано и с более ранними стадиями: планированием, организацией исполнения, мотивацией;

– исполнители работ часто в полной мере не понимают, в чем нуждается обучающийся и что означает его удовлетворенность для достижения высоких результатов в обучении;

– обучающиеся не в полной мере понимают, что такое качество образования, и каково его значение при дистанционной форме обучения;

– низкая мотивация преподавателя к совершенствованию учебного курса и адаптации к условиям дистанционного обучения.

Перечисленные проблемы и недостатки в области качества образования по дистанционной форме обучения в некоторой степени дискредитируют ее.

Можно расширить эти проблемы, а также рассмотреть их детальнее. Проблема внутренней среды вуза - это рутинность системы обеспечения качества. Система качества в вузах была и есть. Вопрос в том какая она? Цель такой системы — это обеспечение качества проверкой каждого результата.

Недопонимание качества образования в современном его толковании — это серьезная проблема всего вуза: руководства, преподавателей, сотрудников и обучающихся. Правомерным будет следующее определение качества образования — это, во-первых, соответствие содержания образовательных программ требованиямфедеральных стандартов соответствующих направлений подготовки, во-вторых, высокая удовлетворенность заинтересованных сторон качеством образовательных услуг; высокая удовлетворенность преподавателей и сотрудников образовательного учреждения своей работой.

То, что мы имеем сегодня в отношении результатов обучения и отношения к дистанционной форме обучения, обусловлено, по-нашему мнению, устаревшими подходами к обучению. Именно их совершенствование позволит переломить ситуацию и создать положительную динамику изменения качества преподавания по дистанционной форме обучения

Одна из важных проблем обучения по дистанционной форме состоит в том, что преподаватель не в полной мере осознает своей роли по отношению к обучающимся и не подготовлен к ее исполнению.

Хотя для этого в распоряжении преподавателя имеется множество инструментов обучения по дистанционной форме и, прежде всего: определение целей и планирование их достижения, организация деятельности, вовлечение и мотивация, контроль, оценка результатов и корректирующие действия. Сюда же следует отнести и опосредующие процессы — коммуникации (обмен информацией с обучающимися), которые должны вестись непрерывно с применением информационных технологий. Применение выше перечисленных средств — это намного более сложная задача, чем глубокие знания своей предметной области, хотя последнее является важнейшим фактором и непременным атрибутом любого преподавателя.

Главная цель преподавания — это обучить сущности и методам дисциплины, выработать определенный комплекс представлений и умений, обеспечить мотивацию к совершенствованию, что достигается в процессе самостоятельной работы. Цели должны быть реальными и достижимыми для обучающихся. Для этого в вузе необходимо в режиме реального времени создать кабинеты, где преподаватели по скайпу могли ответить на все вопросы студентов.

Организация процесса обучения во времени также требует оптимизации. Наиболее эффективными следует признать — часовые занятия, позволяющие сконцентрировать внимание обучающегося, соединить теорию и практику, не распылять силыобучающегосяи энергию преподавателя.

Очень важно, чтобы каждый студент имел план и выполнял график освоения дисциплины или выполнения проекта во времени: что делать, как и в какой срок, то есть каждый студент в назначенное время должен выходить по скайпу на консультации. Вопросу выполнения поставленных задач по принципу «точно в срок» и «правильно с первого раза» следует уделять особое внимание. Этому надо учить, это надо воспитывать в студентах. Целью организационной работы должно стать выполнение всех планируемых заданий точно в срок всеми и с нужным уровнем качества.

Мотивация является важным элементом успешности процесса обучения. К сожалению, этот фактор плохо учитывается и анализируется. Очевидно одно, что в большинстве случаев мы имеем обучающегося, слабо мотивированного на изучение большинства дисциплин учебного плана и, тем более, выполнение в срок всевозможных заданий и проектов.

Не менее важной проблемой организации дистанционного обучения является контроль. Контроль — это, прежде всего, обратная связь для выработки корректирующих действий. Результаты контроля должны показать, воспринимают и понимают ли обучающиеся тот материал, который преподается. Если этого нет, то следует срочно принимать корректирующие действия по совершенствованию процесса преподавания. Следует помнить, что преподавание — это вход процесса, а обучение — это его результат (выход). Контроль нужен для того, чтобы постоянно следить и корректировать преподавание на основе данных результатов обучения. Поэтому необходимо именно по дистанционной форме создавать графики консультации в режиме реального времени.

Постоянный контроль хода процесса обучения (мониторинг) и своевременные корректирующие действия — это и есть управление образовательным процессом. Если управление отсутствовало, то итоговый контроль становится непредсказуемым и в значительной степени неэффективным: он оценит лишь то, что смог воспринять студент при пассивной роли преподавателя.

Коммуникации или обмен информацией — это главный инструмент преподавателя при дистанционной форме обучения. Им преподаватель должен владеть безупречно.

Таким образом, подводя итоги, следует отметить, что дистанционная форма обучения решает одну из основных проблем современной высшей школы — мобильность обучающихся и преподавателей, а также доступность образования. За дистанционной формой обучение будущее, но необходимо ее совершенствовать с учетом все новых информационных технологий.

Литература:

1. Об образовании в Российской Федерации, Ст. 16 [Электронный ресурс]: ФЗ РФ от 29.12.2012 № 273-ФЗ // Консультант плюс: справочные правовые системы: Законодательство. — Режим доступа: http://www. consultant. ru.

2. Материалы заседания Комитета по образованию и науке 08.02.2019г. [Электронный ресурс]. — Режим доступа: http://duma. gov. ru/news/26271/, свободный. — (дата обращения: 21.02.2019).

3. Иванченко И. В. Проблема повышения качества образования в вузе // Молодой ученый. — 2016. — № 5.1. — С. 18-21.

4. Солонин С. И. Качество образования: проблемы и задачи изменения внутренней среды ВУЗа / С. И. Солонин, С. В. Кортов // Университетское управление: практика и анализ. — 2003. — № 2(25). С. 64-69/

Peshaya N. A.,
candidate of economic Sciences, associate professor, Far Eastern Institute of management-branch of Ranepa, Khabarovsk

Usoltseva O. A.,
candidate of technical Sciences, associate Professor, Far Eastern state University of Railways, Khabarovsk

ISSUES OF IMPROVING THE QUALITY OF EDUCATION IN EDUCATIONAL INSTITUTIONS OF HIGHER EDUCATION USING DISTANCE LEARNING

Annotation. The article deals with the modernization of higher education, the problems associated with the implementation of educational programs using distance learning. Modernization of higher education is accompanied not only by changes in the structure of education, but also with changes in educational technologies, one of which is distance learning. The article deals with the issues of improving the quality of higher education, namely the problems of distance education in the country's Universities.

Key words: distance learning, quality of education.

References:

1. On education in the Russian Federation, Art. 16 [Electronic resource]: Federal law of 29.12.2012 № 273-FZ // Consultant plus: reference legal systems: Legislation. — Access mode: http://www. consultant. ru ahhh!

2. Proceedings of the meeting of the Committee on education and science 08.02.2009 [Electronic resource]. — Access mode: http://duma. gov. ru/news/26271/, free. — (date of application: 21.02.2009).

3. Ivanchenko I. V. the Problem of improving the quality of education in high school // Young scientist. — 2016. — № 5.1. — Pp. 18-21.

4. Solonin S. I. Quality of education: problems and tasks of changing the internal environment of the University / S. I. Solonin, S. V. Kortov // University management: practice and analysis. — 2003. — № 2(25). C. 64-69

УДК 159.9

Плотникова Е. С.,
ФГБОУ ВО «ПГУ имени Шолом-Алейхема». Биробиджан
старший преподаватель

ВЛИЯНИЕ УДОВЛЕТВОРЕННОСТИ ЖИЗНЬЮ НА САМОРЕАЛИЗАЦИЮ ЛИЧНОСТИ

Аннотация. В статье представлено исследование влияния удовлетворенности жизнью на самореализацию, проведенное на выборке из 283 человек, проживающих на территории ЕАО.

Ключевые слова: удовлетворенность жизнью, самореализация, психология юношеского возраста, удовлетворенность самореализацией, осмысленность жизни.

Проблема удовлетворенности жизнью была и остается актуальной для всех научных направлений, в том числе и психологической науки в целом.

В зарубежных и отечественных психологических исследованиях удовлетворённость жизнью часто связывается или отождествляется с такими понятиями, как «счастье», «субъективное психологическое благополучие» и рассматривается как важное условие психологического здоровья человека. М. Аргайл считает, что удовлетворенность жизнью есть непременная составляющая счастья, и определяет данное явление как рефлективную оценку прошлого и настоящего положения дел [1].

Удовлетворённость жизнью выступает в качестве важнейшего внутреннего фактора человека, определяющего и его социальную активность, и взаимоотношения с другими людьми, и отношение к самому себе как к личности. Удовлетворённость жизнью обладает целым рядом различных факторов, важнейшими среди которых выступают смысложизненные ориентации, ценностные установки и установки в отношении себя

Л. В. Куликов, на основе исследования примерно пятьсот респондентов из разных социальных групп, выявил, что в большей степени удовлетворены своей жизнью те, кто доволен своими супружескими отношениями и здоровьем, но он не обнаружил корреляций с такими показателями, как качество жилья (отдельная или коммунальная квартира), ожиданиями, связанными с будущим. Автор приходит к выводу, что удовлетворенность жизнью теснее связана с оценками удовлетворения потребностей, чем с оценками значимости этих потребностей. В то же время сам факт и полнота удовлетворения потребностей, по его мнению, лишь опосредованно влияет на удовлетворенность жизнью [3].

Т. В. Углова, проведя исследование на выборке испытуемых возрастом от

35 до 40 лет выявила, что половина респонденов имеют средний уровень удовлетворенности жизни, 27,5 % испытуемых не удовлетворены своей жизнью и 22,5 % полностью удовлетворены. Также она выяснила, что в основе мировоззрения удовлетворённого жизнью, счастливого взрослого человека лежат следующие когниции:

– уверенность, что в мире больше добра, чем зла, мир полон смысла, события, происходящие с нами не случайны, а подчиняются определённым законам и эти законы справедливы, у нас есть возможность влиять на ход событий;

– убеждённость в ценности собственного «Я» и в возможности контролировать своё поведение;

– позитивное представление о других людях, отсутствие оснований для враждебности и агрессии нет серьёзных оснований;

– рациональное мировоззрение, отсутствие катастрофизации неблагоприятных событий [5].

Удовлетворенность жизнью является составной частью успешной самореализации человека (А. Маслоу) и проявляется как позитивная оценка достигнутых результатов самоосуществления, как некий итог прожитого отрезка времени.

Самореализация — продуктивное использование, применение, осуществление во внешней деятельности всех своих способностей, потенциалов, качеств, свойств (К. Гольдштейн, А. Маслоу, К. Роджерс, К. А. Абульханова-Славская, Л. И. Анцыферова, Л. А. Коростылева и др.). Реализация чаще осуществляется с выгодой для себя и других. Так, А. Маслоу под самоактуализацией понимает возможность для человека «стать тем, кем он может стать», т. е. максимальную реализацию своей потенциальной сущности, своих способностей и своей истинной природы. Человек, с точки зрения Маслоу, является одновременно тем, что он есть, и тем, чем он стремится быть, а достижение этого состояния объявляется единственной конечной целью жизни человека [4].

Для исследования влияния удовлетворенности жизнью мы провели эмпирическое исследование, в котором приняли участие женщины и мужчины от 17 до 25, проживающие на территории ЕАО.

Общее число респондентов, участвующих в исследовании, составило 283 человека.

Выборка соответствует основным переменным исследования и социально-демографическим характеристикам россиян юношеского возраста.

Диагностический инструментарий исследования составили следующие методы:

– «Тест смысложизненных ориентаций» Д. А. Леонтьева;

– «Опросник самореализации» С. И. Кудинова;

– Анкетирование.

В качестве методов математической статистики использовались

корреляционный, регрессионный и факторный анализ. Расчеты осуществлялись с помощью программы SPSS Statistics 17.

В результате проведения анкетирования мы выяснили, что 46 % испытуемых в целом удовлетворены жизнью, а 54 % не удовлетворены (см. Рисунок 1).

Рисунок 1 — Распределение испытуемых
по уровням удовлетворенности жизнью

Для изучения влияния удовлетворенности жизнью на самореализацию мы разделили испытуемых на четыре группы по уровням самореализации (по результатам проведения «Опросника самореализации» С. И. Кудинова):

1-ая группа — испытуемые с гармоничным уровнем самореализации 40 человек) — самый высокий уровень самореализации (человек чувствует, что занимается своим делом, получает от этого удовольствие);

2-ая группа — испытуемые с адаптивным уровнем самореализации (111 человек) — средний уровень самореализации, им свойственна умеренность во всем, отказ от преодоления трудностей;

3-я группа — испытуемые с инертным уровнем самореализации (79 человек) которым не свойственно проявление активности, направленной на самоизменение, расширение кругозора;

4-ая группа — испытуемые с иррациональным уровнем самореализации (53 человека) для которых вообще не характерно проявление личной инициативы и активности, как в деятельности, так и в самосовершенствовании

Далее у этих групп мы сравнили средние значения удовлетворенности жизнью по тесту СЖО Д. А. Леонтьева. Как видим на рисунке 2 у группы с высоким уровнем самореализации самые высокие показатели удовлетворенности жизнью.

Для доказательства наличия связи и определения ее характера мы провели регрессионный и корреляционный анализ. Взаимосвязь показателя самореализации и удовлетворенности жизнью значима (r (эмп.)=0,77 при r=0,2 для $P \leq 0,05$ и r=0,25 для $P \leq 0,01$) и она имеет линейный характер: чем выше показатель удовлетворенности жизни, тем выше показатель самореализации (уравнение регрессии: y=1,428x-63,9974)

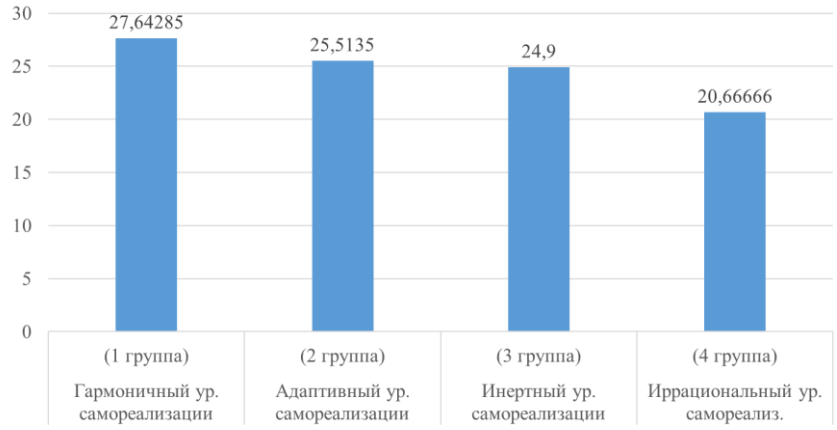

Рисунок 2 — Средние значения удовлетворенности жизнью по тесту СЖО Д. А. Леонтьева

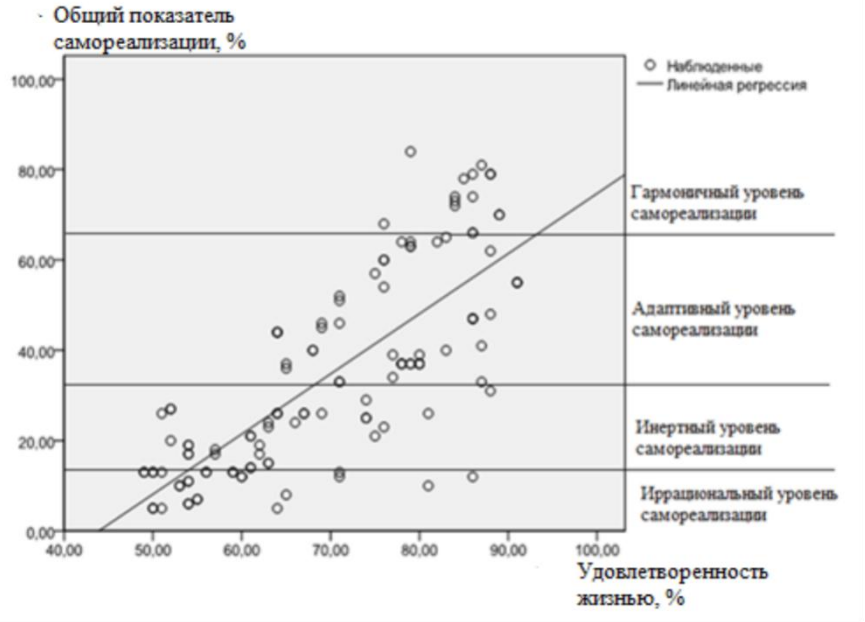

Рисунок 3 — Взаимосвязь удовлетворенности жизнью и самореализацией

Исходя из проведенного исследования можно сделать вывод, что удовлетворенность жизнью отражает оценку результата самореализации личности и ощущение того, насколько продуктивна и осмысленна была прожитая часть жизни. То есть, удовлетворенность результатами жизни способствует дальнейшей самореализации человека, желанию жить во благо общества, при этом проявляя гибкость во взаимодействии с ним. И, напротив, неудовлетворенность результатами прожитой жизни влечет за собой застой в самореализации человека, не давая ему возможности развивать и изменять себя.

Литература:

1. Аргайл М. Психология счастья / М. Аргайл. — СПб.: Питер, 2003. — 271 с.

2. Голованова Н. Ф., Дерманова И. Б. Самоосуществление и

удовлетворенность жизнью подростка: психолого-педагогический аспект // Изв. Сарат. ун-та. Нов. сер. Сер. Акмеология образования. Психология развития. 2018. Т. 7, вып. 3 (27). С. 278-286. DOI: 10.18500/2304-9790-2018-7-3-278-286

3. Куликов Л. В. Детерминанты удовлетворенности жизнью //Общество и политика / Под ред. В. Ю. Большакова. — СПб.: СпбГУ, 2000. — С. 476–510.

4. Маслоу А. Психология бытия / А. Маслоу. — М., 1997. — 304 с.

5. Углова Т. В. Субъективные предпосылки удовлетворённости жизнью в период взрослости // Вестник Новгородского государственного университета. — № 74 Т.2. — 2013. — С. 91-94.

Plotnikova E. S.,
senior lecturer of the department of psychology, Sholom-Aleichem Priamursky State University, Birobidzhan

THE INFLUENCE OF LIFE SATISFACTION ON PERSONAL FULFILLMENT

Annotation. The article presents a study of the effect of life satisfaction on self-realization, conducted on a sample of 283 people living in the Jewish Autonomous Region.

Key words: life satisfaction, self-realization, psychology of adolescence, satisfaction with self-realization, meaningfulness of life.

References:

1. Argayl M. Psikhologiyaschast'ya / M. Argayl. — SPb.: Piter, 2003. — 271 s.

2. Golovanova N. F., Dermanova I. B. Samoosushchestvleniyeiudovletvorennost' zhizn'yupodrostka: psikhologo-pedagogicheskiyaspekt // Izv. Sarat. un-ta. Nov. ser. Ser. Akmeologiyaobrazovaniya. Psikhologiyarazvitiya. 2018. T. 7, vyp. 3 (27). S. 278-286. DOI: 10.18500/2304-9790-2018-7-3-278-286

3. Kulikov L. V. Determinantyudovletvorennostizhizn'yu //Obshchestvoipolitika / Pod red. V. YU. Bol'shakova. — SPb.: SpbGU, 2000. — S. 476–510.

4. Maslou A. Psikhologiyabytiya / A. Maslou. — M., 1997. — 304 s.

5. Uglova T. V. Sub«yektivnyyepredposylkiudovletvoronnostizhizn'yu v periodvzroslosti // VestnikNovgorodskogogosudarstvennogouniversiteta. — № 74 T.2. — 2013. — S. 91-94.

УДК 159.9

Плотникова Е. С.,
ФГБОУ ВО «ПГУ имени Шолом-Алейхема». Биробиджан
старший преподаватель

Самцов Т. К.,
ФГБОУ ВО «ПГУ имени Шолом-Алейхема». Биробиджан
студент

ВЛИЯНИЕ УРОВНЯ КОММУНИКАТИВНОСТИ ПОДРОСТКА НА ЕГО СОЦИАЛЬНЫЙ СТАТУС

Аннотация. В данной статье проанализированы подходы к определению понятий коммуникативность и социальный статус, а также показаны результаты эмпирического исследования влияния уровня коммуникативности на социальный статус учащихся подросткового возраста.

Ключевые слова: коммуникация, социальный статус, деятельность, подростковый возраст.

Современные социально-экономические условия предъявляют для семьи и педагогов внушительную работу в развитии высокоинтеллектуальной, активной и творческой личности. Однако не и в семейном и школьном воспитании практически не уделяется внимания развитию коммуникативной компетенции ребенка. Для того чтобы уверенно чувствовать себя в любых ситуациях, а также правильно выстраивать межличностные связи, необходимо владеть коммуникативными умениями. Поэтому мы поставили перед собой цель выявить наличие влияния уровня коммуникативности подростка на его социальный статус.

В становлении коммуникационных концепций особый вклад внесли отечественные и зарубежные ученые: С. Л. Рубинштейн, Б. Г. Ананьев, В. П. Конецкая, Ч. Х Кули, К. Черри и другие.

Впервые в научный оборот понятие «коммуникация» ввел американский социолог Ч. Х. Кули и трактовал его как «механизм, посредством которого обеспечивается существование и развитие человеческих отношений». Именно после этого и начался интенсивный процесс разработки новых подходов к осмыслению природы и особенностей различных видов социальной коммуникации [6].

Английский ученый К. Черри определяет социальную коммуникацию как «социальное объединение индивидов с помощью языка или знаков, установление общезначимых наборов правил для различной целенаправленной

деятельности. Коммуникация — это то, что связывает любой организм воедино» [7].

В широком смысле коммуникация включает в себя слова, выражение лица, жесты и позы, тон голоса, печатные и письменные документы, железные дороги, телефон и любые другие достижения в области покорения пространства и времени [3].

По мнению Б. Г. Ананьева, главной особенностью коммуникации является то, что, через неё человек строит свои отношения с другими людьми. Б. Г. Ананьев подчеркивал, что являясь обязательным компонентом деятельности, в которой происходит взаимодействие людей, коммуникация оказывается условием, без которого невозможно познание действительности, а также формирование эмоционального отклика на действительность и основанного на этом познании поведения в этой действительности [1].

Проблема «социального статуса» рассматривалась в отечественной и зарубежной психологии такими учеными как: А. Л. Свенцицкий, О. И. Шкаратан, У. Л. Уорнер и другие.

А. Л. Свенцицкий определял социальный статус, как положение, которое занимает индивид в системе межличностных отношений, определяющих его обязанности, права и привилегии [4].

Статус отражает иерархические структуры группы и создает в ней вертикальную дифференциацию. Статусная характеристика зависит от самого субъекта и от социальной группы, в которую он входит [5].

У. Л. Уорнер считал, что социальный статус характеризует позицию человека в социальной общности, его положение в системе межличностных отношений и те права, обязанности, полномочия и привилегии, которые он получает благодаря своему положению [8].

Социальный статус человека сохраняется до тех пор, пока он живет в соответствии с установленными правилами и нормами, управляющими поведением людей данной категории.

Существует два уровня статусной позиции человека:

1. личный статус — положение индивида в малой группе, таких как семья, класс, группа. Данный статусный уровень определяется индивидуальными качествами личности и зависит от оценки и восприятия членов малой группы;

2. социально — групповой статус — положение индивида в обществе, занимаемое как представитель большой социальной группы, таких как раса, нация, пол, религия, профессия. Данный статусный уровень определяется положением социальной группы в социальной стратификации общества [2].

Для эмпирического исследования влияния уровня коммуникативности подростка на его социальный статус качествебазы исследования мы выбралиМуниципальное бюджетное общеобразовательное учреждение «Лицей № 23с этнокультурным (еврейским) компонентом». В исследовании приняло 46 учащихся 8 класса.

Для установления уровня коммуникативности учащимся была предложена методика «Коммуникативные и организаторские склонности» В. В. Синявский, В. А. Федорошин (КОС).

Результаты исследования, полученные с помощью методики «Коммуникативные и организаторские склонности» В. В. Синявский, В. А. Федорошин (КОС) представлены на рисунке 1.

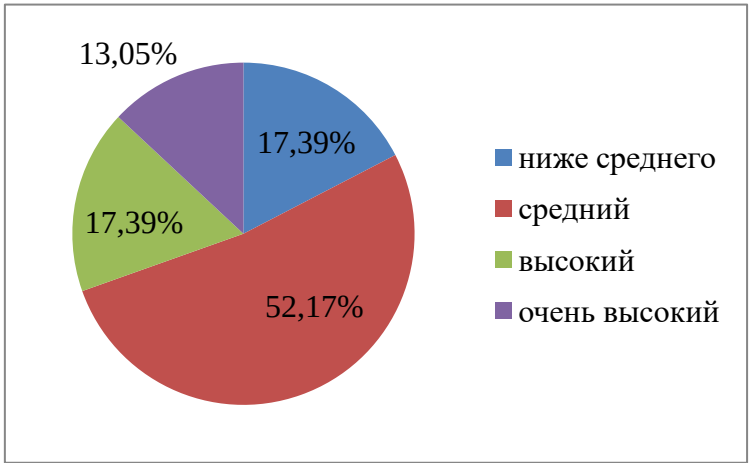

Рисунок 1 — Количественное распределение испытуемых по уровню коммуникативных умений

Таким образом, исходя из представленных данных, можно сделать вывод о том, что преобладающим уровнем коммуникативных умений является средний, что является хорошим показателем позволяющим учащимся подросткового возраста активно взаимодействовать с окружающими их людьми.

Далее рассмотрим распределение испытуемых по уровню организаторских умений, что представлено на рисунке 2.

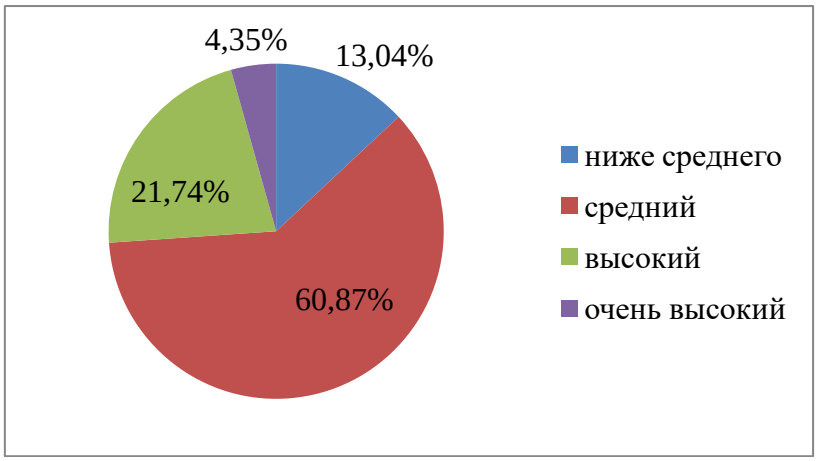

Рисунок 2 — Количественное распределение испытуемых по уровню организаторских умений

Таким образом, исходя из представленных данных, можно сделать вывод о том, что преобладающим уровнем организаторских умений является средний,

что является хорошим показателем позволяющим учащимся подросткового возраста адекватно организовывать свой досуг и процесс обучения.

Для установления социального статуса учащимся была предложена методика «Социометрический тест Дж. Морено».

Результаты исследования социометрического статуса испытуемых представлены на рисунке 3.

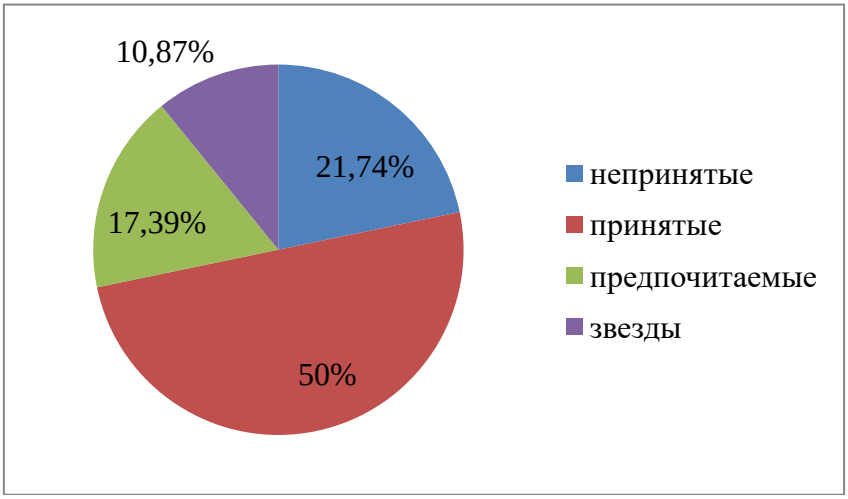

Рисунок 3 — Количественное распределение испытуемых по социальным группам

Таким образом, исходя из представленных данных, можно сделать вывод о том, что преобладающей социальной группой является принятые, что является хорошим показателем позволяющим учащимся подросткового возраста комфортно чувствовать себя в коллективе.

Для определения влияния уровня коммуникативности подростка на его социальный статус мы разделили испытуемых на 4 группы, согласно их уровню коммуникативной компетентности:

1-я группа — испытуемые с коммуникативными умениями ниже среднего уровня (8 человек);

2-я группа — испытуемые с коммуникативными умениямисреднего уровня (24 человека);

3-я группа — испытуемые с коммуникативными умениями высокого уровня (8 человек);

4-я группа — испытуемые с коммуникативными умениями очень высокого уровня (6 человек);

Далее рассмотрим количественное соотношение коммуникативных умений и социальной роли учащихся подросткового возраста.

Количественное распределение испытуемых с коммуникативными умениями ниже среднего уровня представлено на рисунке 4.

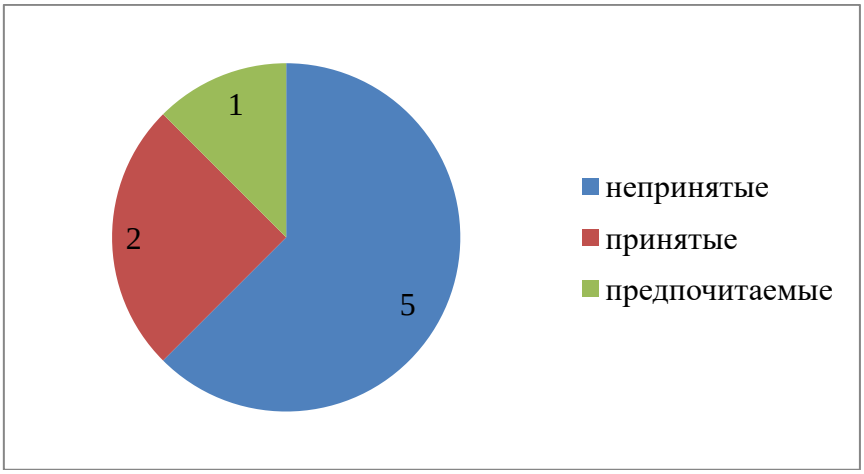

Рисунок 4 — Количественное распределение испытуемых
с коммуникативными умениями ниже среднего уровня

Таким образом, исходя из представленных данных, можно сделать вывод о том, что преобладающей социальной группой для учащихся с коммуникативными умениями ниже среднего уровня является непринятые, что характерно для данной группы.

Количественное распределение испытуемых с коммуникативными умениями среднего уровня представлено на рисунке 5.

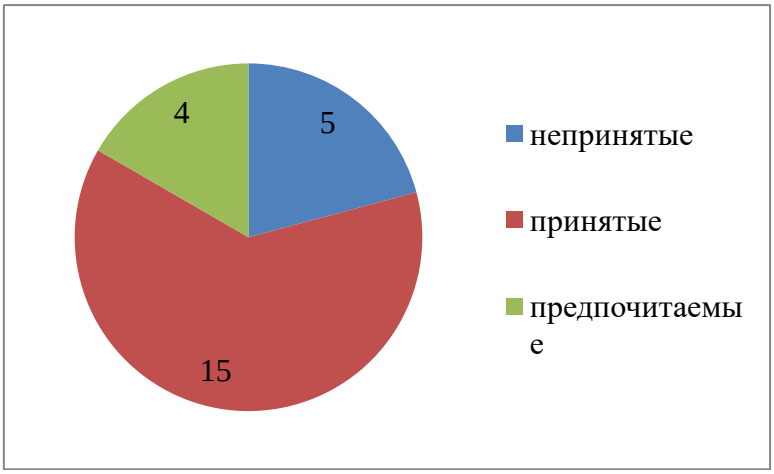

Рисунок 5 — Количественное распределение испытуемых
с коммуникативными умениями среднего уровня

Таким образом, исходя из представленных данных, можно сделать вывод о том, что преобладающей социальной группой для учащихся с коммуникативными умениями среднего уровня является принятые, что характерно для данной группы.

Количественное распределение испытуемых с коммуникативными умениями высокого уровня представлено на рисунке 6.

Таким образом, исходя из представленных данных, можно сделать вывод о том, что преобладающей социальной группой для учащихся с коммуникативными умениями высокого уровня является принятые, что не

характерно для данной группы и свидетельствует о несоответствии развития коммуникативных навыков и занимаемой социальной группой.

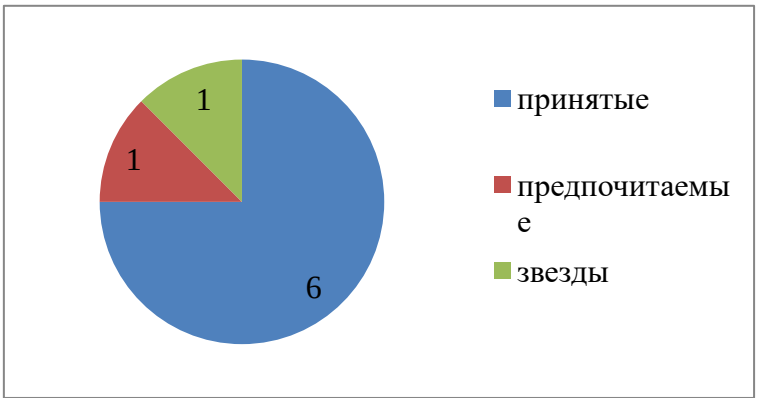

Рисунок 6 — Количественное распределение испытуемых с коммуникативными умениями высокого уровня

Количественное распределение испытуемых с коммуникативными умениями очень высокого уровня представлено на рисунке 7.

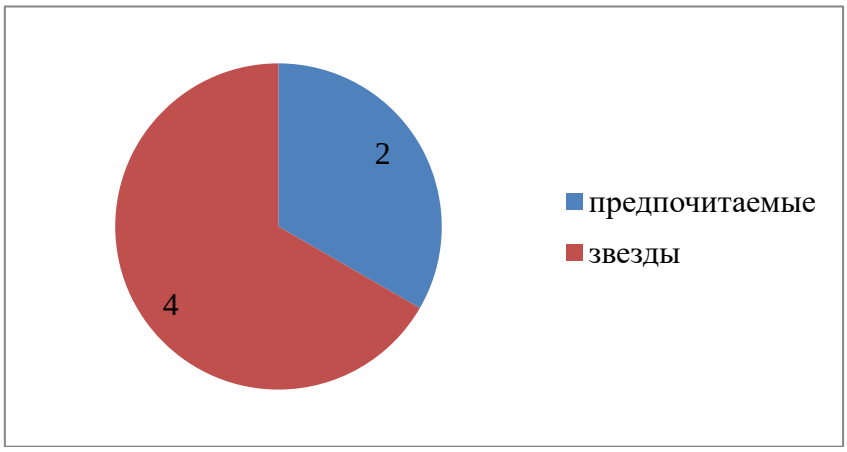

Рисунок 7 — Количественное распределение испытуемых с коммуникативными умениями очень высокого уровня

Таким образом, исходя из представленных данных, можно сделать вывод о том, что преобладающей социальной группой для учащихся с коммуникативными умениями очень высокого уровня является звезды, что характерно для данной группы.

В результате сравнительного анализа четырех групп испытуемых с разным уровнем коммуникативных умений мы выявили следующее:

– подросткам с уровнем коммуникативных умений ниже среднего свойственны низкие социальные статусы в группе (непринятие);

– подросткам с средним уровнем коммуникативных умений свойственны средние социальные статусы в группе (принятые);

– подросткам с высоким уровнем коммуникативных умений свойственны средние социальные статусы в группе (принятые);

– подросткам с очень высоким уровнем коммуникативных умений свойственны высокие социальные статусы в группе (звезды).

Коммуникация пронизывает все стороны жизни общества, социальных групп и отдельных индивидов. Владение коммуникативными навыками необходимо для профессионального самоопределения, уверенного поведения в различных ситуативных ролях, выстраивания межличностных отношений, поскольку друзья, социальный статус, общественное знание, личные интересы, семья, будущая профессия занимают важное социально-определяющее местно в жизни подростка и во многом определяются уровнем сформированности коммуникативных качеств личности.

Литература:

1. Ананьев Б. Г. Избранные психологические труды: в 2 т. / Акад. пед. наук СССР. — М.: Педагогика, 1980. — 196 с.

2. Бадараев Д. Д. Социальный статус человека и критерии его определения в современном обществе, 2009. — 278 с.

3. Лунева О. В. Общение // Знание. Понимание. Умение. — 2005. — № 4. — С. 157-159.

4. Свенцицкий А. Л. Социальная психология / А. Л. Свенцицкий. — М.: Велби, 2003. — С. 236-237.

5. Шкаратан О. И. Социальные статусы и роли // Социология неравенства. Теория и реальность / Нац. исслед. ун-т «Высшая школа экономики». — М.: Издательский дом Высшей школы экономики, 2012. — 526 с.

6. Charles Horton Cooley. Social process. 1920.

7. Cherry C. On human communication: A review, a survey, and a criticism. Cambridge, 1978. — 349 p.

8. Warner W. L., Heker M., Cells K. Social Class in America. A Manual co Procedure for Measurement of Social Status. Chicago, 1949. — 261 p.

Plotnikova E. S.,
senior lecturer of the department of psychology, Sholom-Aleichem Priamursky State University, Birobidzhan

Samtsov T. K.,
student, Sholom-Aleichem Priamursky State University, Birobidzhan

THE INFLUENCE OF THE LEVEL OF COMMUNICATION OF A TEENAGER ON HIS SOCIAL STATUS

Annotation. This article analyzes the approaches to the definition of the concept of communication and social status, and also shows the results of an empirical study of the influence of the level of communication on the social status of adolescent students.

Key words: communication, social status, activity, adolescence.

References:

1. Anan'yev B. G. Izbrannyye psikhologicheskiye trudy: v 2 t. / Akad. ped. nauk SSSR. — M.: Pedagogika, 1980. — 196 s.

2. Badarayev D. D. Sotsial'nyy status cheloveka i kriterii yego opredeleniya v sovremennom obshchestve, 2009. — 278 s.

3. Luneva O. V. Obshcheniye // Znaniye. Ponimaniye. Umeniye. — 2005. — № 4. — S. 157-159.

4. Sventsitskiy A. L. Sotsial'naya psikhologiya / A. L. Sventsitskiy. — M.: Velbi, 2003. — S. 236-237.

5. Shkaratan O. I. Sotsial'nyye statusy i roli // Sotsiologiya neravenstva. Teoriya i real'nost' / Nats. issled. un-t «Vysshaya shkola ekonomiki». — M.: Izdatel'skiy dom Vysshey shkoly ekonomiki, 2012. — 526 s.

6. Charles Horton Cooley. Social process. 1920.

7. Cherry C. On human communication: A review, a survey, and a criticism. Cambridge, 1978. — 349 p.

8. Warner W. L., Heker M., Cells K. Social Class in America. A Manual co Procedure for Measurement of Social Status. Chicago, 1949. — 261 p.

УДК 37.01

Попадинец С. Д.,
Хэбэйская Академия Художеств, г. Синлэ, Китай
иностранный преподаватель

Хао Шоумин,
Хэбэйский педагогический университет, г. Шицзячжуан, Китай
доцент,

ЦЕЛИ ВОСПИТАНИЯ В ПРОЦЕССЕ ОБУЧЕНИЯ РИСУНКУ СТУДЕНТОВ БАКАЛАВРИАТА

Аннотация. В статье рассматриваются аспекты целеполагания в художественном образовании. Предлагаются формулировки целей и задач воспитания в применении к процессу обучения рисунку студентов бакалавриата. Анализируется влияние решения задач воспитания на эффективность обучения.

Ключевые слова: художественное образование, обучение рисунку, воспитание, целеполагание.

Целеполагание в образовательном процессе является ключевым смыслообразующим фактором. От того, насколько корректно и четко сформулированы цели зависит весь процесс обучения. В применении к художественному образованию, зачастую, цели воспитания рассматриваются только в связи с эстетическим аспектом [1], что, по нашему мнению, не совсем корректно, так как воспитательный компонент образовательного процесса намного шире и больше связан с обучением и развитием.

В современном образовании существует такое противоречие как, с одной стороны, созрело понимание того, что постановки целей — знать, понимать, применять недостаточно для эффективного образовательного процесса, с другой стороны, существует ситуация невозможности их замены и продолжение использования. На наш взгляд это объясняется тем, что необходим более широкий взгляд на целеполагание.

На современном этапе образовательный процесс рассматривается как сложная система и целеполагание должно соответствовать этой сложности. Взаимосвязанная тройственность — знать, понимать, применять, эффективна при обучении, но в художественном образовании этого всегда было недостаточно. Целями другого порядка является тройственность — анализ, синтез и сопоставление [2] относящаяся к развитию. Следуя данной логике, необходима постановка целей воспитания.

Воспитание — сложный процесс формирования ценностной

составляющей индивидуальной картины мира. От характера картины мира зависит характер направленности профессиональной деятельности художника любого направления изобразительного искусства.

Художественность является главным критерием и смыслом педагогики искусства в российской традиции академического образования, она рассматривается как многосоставное качество, наличие которого является показателем принадлежности результата деятельности к искусству. Давыденко Н. В., исследуя художественность, пришла к заключению, что «типологическая основа художественности включает такие параметры, как единство формы и содержания, завершенность, действенность художественного впечатления» [3, с. 11]. Если единство формы и содержания и завершенность в большей степени относятся к обучению и развитию, то действенность художественного впечатления прямо связана с воспитанием, так как способность впечатлять тесно связана с ценностными аспектами индивидуальной картины мира. Эта способность формируется при направленности интересов на понимание людей ближнего окружения и человеческой природы в целом, что невозможно без самопознания, как самого доступного акта познания человека.

Целями воспитания в художественном образовании, по нашему мнению, может стать группа целей — понимать, чувствовать (сочувствовать) и впечатлять направленная на зрителя. Впечатление рассматривается как акт спланированного и реализованного воздействия впечатляющим на впечатляемого которое трансформируется в акт взаимодействия.

Мы предполагаем, что усиление воспитательной составляющей образовательного процесса, реализация целей воспитания, интерпретированных к художественно-изобразительной деятельности, сформулированных нами как понимать, чувствовать и впечатлять, позволит активизировать процесс обучения рисунку, повысить его эффективность.

Постановкой целей обучения: знать, понимать, применять при обучении рисунку тесно связан с целями развития и воспитания, достижение которых находится во взаимозависимости. Можно говорить о поочередном, спиральном целеполагания в образовательном процессе. Постановка целей обучения, на первоначальном этапе, является основой, стартом для дальнейшего целеполагания. Так, получение первоначальных знаний по перспективе, структуре объектов изображения, светотеневой разработке и материальности, достижение понимания и применение на практике этих знаний является стартом к постановке целей развития (анализ, синтез и сопоставление). На основе первоначальных знаний и умений происходит развитие способностей к анализу, синтезу и сопоставлению, что влияет на достижение учебных целей, способствуя более глубокому пониманию полученных знаний, формированию новых знаний и повышению практических умений. При достижении целей обучения и развития (на необходимом для конкретного процесса уровне) движение в сторону достижения художественности не полноценно без

реализации целей воспитания, активизации движения в сторону достижения действенности художественного впечатления. Кроме этого, без постановки целей воспитания процесс обучения и развития тормозится. Связано это с тем, что при постановке и реализации целей воспитания активизируются мотивационные процессы. Процесс творческой самореализации личности напрямую зависит от ценностного аспекта образовательного процесса. Движение в сторону достижения целей воспитания (понимать, сочувствовать и впечатлять) позволяет направить процесс на достижение художественности, смысловой наполненности, полноценной реализации замысла, повысить творческий потенциал образовательного процесса. После прохождения такого витка в целеполагании, процесс переходит на новый уровень и постановка целей обучения находит новое звучание на новом уровне.

В конкретном процессе педагогу необходимо выбирать какой компонент лучше активизировать в начале, с движения к каким целям начать, чтобы запустить образовательные процессы. Этот выбор зависит от ситуативной необходимости. Если в группе студентов наблюдается нехватка знаний и умений на фоне интереса к рисованию, то лучше начинать с обучения, если знаний достаточно, но наблюдается нехватка понимания и умения применить знания, это говорит о нехватке развития и тогда нужно двигаться в сторону реализации целей развития, если наблюдается отсутствие интереса, безынициативность, в работах студентов не хватает художественности, то лучше начинать с активизации воспитательной составляющей образовательного процесса.

Движение к достижению цели — понимать, направленной на зрителя, с нашей точки зрения, нужно рассматривать как воспитание понимания природы человека, которое приходит через понимание себя, как представителя человечества и развитие желания и способностей понимать окружающих людей. В обучении рисунку такое самопознание относится к познанию приоритетов личности, отношению к различным стилям в рисовании, самовыражению.

Для достижения данной цели подойдут творческие задания, такие как: найти несколько рисунков мастеров, которые очень нравятся, проанализировать почему; составить и нарисовать натюрмотр в котором передать свой характер; нарисовать себя реалистично в виде какого либо предмета (вазы, машины, стула и т. д.). Анализ (в устном или письменном виде) своих интересов и приоритетов в области рисунка студентами позволяет им самим находить пути самореализации и дают педагогу материал для построения прогнозов относительно необходимых действий в процессе обучения.

Для создания условий эффективного выполнения заданий, направленных на самопознание, важен характер коммуникативного компонента образовательной среды, которая в большой степени зависит от личностных профессионально-значимых качеств педагога [6]. Необходима доверительная атмосфера, доброжелательное отношение к студенту, искренняя

заинтересованность в его становлении как профессионала. Важно, чтобы внимание уделялось личностно-значимым аспектам, событийность образовательного процесса встраивалась в автобиографическую память студентов и наоборот, автобиографические события были встроены в деятельность связанную с выполнением заданий [4].

Движение к достижению цели — чувствовать, направленной на зрителя, с нашей точки зрения, нужно рассматривать как воспитание сочувствия, способности сопереживать. Этому способствуют задания на познание окружающих, коллективные творческие задания, работа в малых группах, выполнение заданий на темы из биографии друзей, родственников. Для развития сочувствия необходимо взаимодействие между субъектами образовательного процесса.

Полезны такие задания, как: изучение биографий мастеров рисунка, написание микросочинений на тему «Взаимосвязь характера мастера и стиль его рисунков», копирование их работ, при котором происходит погружение в стиль художника; рисование портретов членов семьи, одногруппников. Например, выполнить задание, нарисовать характер друга реалистично в виде натюрморта, предмета или пейзажа. При выполнении задания портрет человека с натуры полезно сначала сделать записи о характере изображаемого, роде его занятий, записать замысел как это отобразить.

Проведение мастер-классов, как преподавателями, так и самими студентами способствует развитию сочувствия, если тот, кто проводит мастер-класс открыт и откровенен. Проведение мастер-класса одним из студентов или группой студентов в котором они делятся опытом выполнения задания, вызывает интерес и полезен всем участникам.

Движение к достижению цели — впечатлять, направленной на зрителя, по нашему мнению, нужно рассматривать как воспитание желания и способностей использовать возможности рисунка как средства воздействия, впечатления зрителя. Развитие данных способностей можно разделить на две части. Первая, это впечатляться самому и вторая, это впечатлять других и второе невозможно без первого. В связи с этим, важно проводить лекции-беседы с просмотром работ мастеров, делать записи о том, что впечатлило, какие техники, методы выполнения работ и т. д. Полезно делать подборку произведений и просто любых изображений, которые впечатляют студента, изучать почему это происходит и пытаться создать свое произведение, способное впечатлять зрителя. Полезно делать записи, в которых проводить анализ, что именно впечатляет в изображении, для того чтобы воспользоваться этим в своей деятельности.

Полезно выполнять такие задания, как: при рисовании предмета (лист дерева, яблоко, ваза и т. д.) или натюрморта постараться передать различные настроения (радость, грусть и т. д.), при рисовании гипсовой содели головы Давида работы Микеланджело, постараться создать впечатление величественности, тревожности или непобедимости. При рисовании

обнаженной модели может быть дано задание создать впечатление легкости, изящности или наоборот тяжести, неповоротливости.

В образовательном процессе студенты всегда делают работы предназначенные для впечатления другого человека, вне зависимости от того осознается это ими или нет, в большинстве случаев такое воздействие направленно на педагога. Часто, это не осознается участниками процесса, на этом не акцентируется внимание, хотя при осознании этого можно работать над увеличением впечатления. Афиширование результатов выполнения учебного задания, при хорошей организации, может стать сильным мотивирующим средством и активизировать развитие способностей впечатлять зрителей, так как позволяет видеть обратную связь, степень и характер воздействия на зрителя. Важно изучать зрительскую аудиторию, разговаривать со зрителем, стремиться к познанию особенностей культуры страны, региона, города, семьи.

Необходимо развивать любопытство, умение наблюдать, добывать информацию. Этому способствует применение проектной деятельности направленной на разрешение проблемы художественного впечатления, решения задачи воздействия на образ мысли зрителя, передачи информации. Все сделанные студентом записи, микросочинения, эскизы, наброски, в этом случае, являются частью проекта и могут быть рассмотрены как показатель проделанной работы наравне с выполненным рисунком при оценивании. Использование проектной деятельности, поиск, планомерное сохранение и анализ этапов работы над рисунком очень эффективно для развитии способностей.

Творческий подход к изобразительной деятельности предполагает ответственность в области изобразительного поступка, каждая работа, эскиз зарисовка есть поступок, который нужно делать сознательно. Важно формировать у студентов понимание, что их рисунки, по словам Владимира Андреевича Фаворского, это действия в области зрительного поступка, кроме этого, он пришел к выводу, что «цельность — это понятие нравственное» и говорил о зависимости сформированности художественного стиля от цельности мировоззрения художника [5, с. 529]. Движение в сторону достижения целей воспитания, самосознание средствами рисунка, развитие сочувствия и способности впечатлять; афиширование результатов выполнения учебных заданий, открытость зрителю, познание зрителя, серьезная проектная деятельность по изучению аспектов воздействия техник и приемов рисования, все это является частью процесса воспитания профессионала.

При применении на практике описанных выше заданий в реализации целей воспитания при обучении рисунку, у студентов бакалавриата наблюдалось повышение интереса к предмету, проявление большего усердия в выполнении заданий; улучшение взаимоотношений в коллективе; можно было проследить развитие стойкого положительного чувства к процессу рисования и формирование профессиональной самоидентификации. Все эти положительные тенденции в итоге переходили в повышение понимания законов рисунка и

умения реализовывать их на практике, способствовало достижению целей обучения и повышению эффективности процесса обучения рисунку.

Расширение целеполагания в художественном образовании, охват всех составляющих процесса может привести к повышению общей эффективности образования и решить многие современные проблемы не только педагогики искусства, но и других областей знаний.

Данная тема требует дальнейшей разработки, целеполагание в сфере воспитания несет большой потенциал возможностей разрешения противоречий существующих в современном образовании.

Литература:

1. Ашихмин В. В. Основы творческого развития в процессе обучения рисунку студентов художественно графического факультета // Ученые записки ОГУ. Серия: Гуманитарные и социальные науки. 2008. № 1. 317-323 с.

2. Гузеев В. В. Системные основания интегральной образовательной технологии: автореферат дис. доктора педагогических наук: 13.00.01 / Моск. пед. ун-т. — Москва, 1999. — 38 с.

3. Давыденко М. В. Художественность как многоаспектный феномен в трудах отечественных философов XIX — середины XX века в контексте современной художественной практики: автореф. дис. на соиск. учен. степ. канд. филос. наук: специальность 17.00.09 <Теория и история искусства> / Давыденко Марина Вячеславовна; [Алт. гос. ун-т]. — Барнаул, 2006. — 28 с.

4. Клепцова Е. Ю., Рубцова Д. О. Проблемы мотивации студентов вуза // Научно-методический электронный журнал «Концепт». — 2016. — Т. 32. — С. 60–66. — URL: http://e-koncept. ru/2016/56665. htm (дата обращения 26.04.2019).

5. Фаворский В. А. Литературно-теоретическое наследие / [Подгот. текста, науч. аппарат Д. Д. Чебановой]. — М.: Сов. художник, 1988. — 586 с.

6. Хао Шоумин, Попадинец С. Д. Индивидуальные качества педагога как фактор формирования коммуникативно-организационного компонента образовательной среды. Современное дополнительное образование детей: вызовы и перспективы: сборник материалов Всероссийской научно-практической конференции (с международным участием), 26 марта 2018 г., Москва. — АСОУ./ Ред. и сост. Д. Е. Яковлев, Н. К. Беспятова, И. В. Штанько — М.: УЦ «Перспектива», 2018. 263 — 276 с.

Popadinetc S. D.,
foreign teacher, Hebei Academy of Fine Arts, Single, China

Hao Shouming,
associate Professor, Hebei Normal University, Shijiazhuang, China

AIMS OF EDUCATION IN THE PROCESS OF TEACHING DRAWING STUDENTS-BACHELORS

Annotation. In the article aspects of realisation of goal of artistic education are considered. The formulations of aims and objectives of education applying to the process of teaching drawing students-bachelors are proposed. The influence of solving of objectives of education on the efficiency of education are analyzed.

Key words: artistic education, teaching drawing, education, realisation of goal

References:

1. Ashikhmin V. V. Fundamentals of creative development in the process of teaching drawing to students of the art graphic faculty // Scientific notes of the OSU. Series: Humanities and social Sciences. 2008. No. 1. S. 317-323

2. Guzeev V. V. System bases of integrated educational technology: abstract dis. doctor of pedagogical Sciences: 13.00.01 / Moscow Time. PED. UN-T. — Moscow, 1999. — 38 p.

3. Davydenko M. V. Artistry as a multidimensional phenomenon in the works of Russian philosophers of the XIX — mid XX century in the context of modern artistic practice: autoref. dis. on competition of a scientific degree. scientist. tap dance. kand. philos. Sciences: specialty 17.00.09 <Theory and history of art> / Davydenko Marina Vyacheslavovna; [Alt. state UN-t]. — Barnaul, 2006. — 28 p.

4. Sleptsova E. Yu., Rubtsov D. O. the Problem of motivation of students // Scientific-methodical electronic journal «Concept». — 2016. — Vol. 32. — Pp. 60-66. — URL: http://e-koncept. ru/2016/56665. htm (accessed 26.04.2019).

5. Favorsky V. A. Literary and theoretical heritage / [Podgot. text, science. apparatus D. Kabanova]. — M.: Soviet artist, 1988. — 586 p.

6. Hao Shouming, Popadynetc S. D. Individual quality of the teacher as the factor of formation of communicative and organizational component of the educational environment. Modern primary education of children: challenges and prospects: proceedings of the all-Russian scientific and practical conference (with international participation), March 26, 2018, Moscow. – Academy of social management. / editors and drafters D. E. Yakovlev, N. K. Bespyatova, I. V. Shtanko — M.: «Perspektiva», 2018. 263 — 276 p.

УДК 656.025

Пугачев И. Н.,
ФГБОУ ВО «Тихоокеанский государственный университет», г. Хабаровск
профессор
Куликов Ю. И.,
ФГБОУ ВО «Тихоокеанский государственный университет», г. Хабаровск
доцент

СПЕЦИАЛИЗАЦИЯ ЦИФРОВОЙ ОБРАЗОВАТЕЛЬНОЙ СРЕДЫ В ПОДГОТОВКЕ КАДРОВ

Аннотация. Рассмотрены вопросы системной подготовки кадров в свете национального проекта «Образование» для реализации ведомственного проекта «Цифровой транспорт и логистика» в составе национальной программы «Цифровая экономика РФ» на примере автомобильного транспорта, являющегося отраслевым компонентом транспортной сферы, требующей специализированной подготовки кадров по ряду направлений и профилей с использованием платформы «Современная цифровая образовательная среда» в ТОГУ.

Ключевые слова: Паспорт национального проекта «Образование», современная цифровая образовательная среда, цифровой транспорт и логистика, контурная цифровизация транспорта, универсальность и специализация подготовки кадров в цифровой среде.

В соответствии с Указом Президента РФ № 204 от 7 мая 2018 года «О национальных целях и стратегических задачах развития Российской Федерации на период до 2024 года» Правительству РФ при разработке национального проекта в сфере образования необходимо обеспечить:

достижение следующих целей и целевых показателей:

a) обеспечение глобальной конкурентоспособности российского образования, вхождение Российской Федерации в число 10 ведущих стран мира по качеству общего образования;

воспитание гармонично развитой и социально ответственной личности на основе духовно-нравственных ценностей народов Российской Федерации, исторических и национально-культурных традиций;

b) решение следующих задач:

– внедрение на уровнях основного общего и среднего общего образования новых методов обучения и воспитания, образовательных технологий, обеспечивающих освоение обучающимися базовых навыков и умений, повышение их мотивации к обучению и вовлеченности в образовательный процесс, а также обновление содержания и совершенствование методов обучения предметной области «Технология»;

– формирование эффективной системы выявления, поддержки и развития

способностей и талантов у детей и молодежи, основанной на принципах справедливости, всеобщности и направленной на самоопределение и профессиональную ориентацию всех обучающихся;

– создание условий для раннего развития детей в возрасте до трех лет, реализация программы психолого-педагогической, методической и консультативной помощи родителям детей, получающих дошкольное образование в семье;

– создание современной и безопасной цифровой образовательной среды, обеспечивающей высокое качество и доступность образования всех видов и уровней;

– внедрение национальной системы профессионального роста педагогических работников, охватывающей не менее 50 процентов учителей общеобразовательных организаций;

– модернизация профессионального образования, в том числе посредством внедрения адаптивных, практико-ориентированных и гибких образовательных программ;

– формирование системы непрерывного обновления работающими гражданами своих профессиональных знаний и приобретения ими новых профессиональных навыков, включая овладение компетенциями в области цифровой экономики всеми желающими;

– формирование системы профессиональных конкурсов в целях предоставления гражданам возможностей для профессионального и карьерного роста;

– создание условий для развития наставничества, поддержки общественных инициатив и проектов, в том числе в сфере добровольчества (волонтерства);

– увеличение не менее чем в два раза количества иностранных граждан, обучающихся в образовательных организациях высшего образования и научных организациях, а также реализация комплекса мер по трудоустройству лучших из них в Российской Федерации.

Представленные поручения Президента РФ в сфере образования вошли в Паспорт национального проекта «Образование», утвержденный президиумом Совета при Президенте РФ по стратегическому развитию и национальным проектам (протокол от 3 сентября 2018 г. № 10), который является основой создания современной и безопасной цифровой образовательной среды, обеспечивающей высокое качество и доступность образования всех видов и уровней, а также календарный срок реализации целевой модели цифровой образовательной среды по общеобразовательным программам, по образовательным программам высшего образования и дополнительным профессиональным программам, обеспечивающим возможность формирования индивидуальных портфолио обучающихся на созданной платформе «Современная цифровая образовательная среда»в том числе за счет

использования набора сервисных и интеграционных решений в соответствии с федеральным проектом 4.6 «Молодые профессионалы (Повышение конкурентоспособности профессионального образования)» в составе Паспорта национального проекта «Образование».

Внедрение сквозной профессиональной подготовки, начиная с ранней профориентации школьников, реализуемой на открытых онлайн-уроках «Проектория» и до последующей подготовки специалистов рабочих профессий, среднего и высшего звена в соответствии с выбранными профессиональными компетенциями с учетом реализации проекта «Билет в будущее» позволит подготовить высококвалифицированные отраслевые кадры при условии создания платформы «Современная цифровая образовательная среда». При этом реализация принципа образовательной мобильности, связанной с переводом в другой вуз или работой в другом месте, возможна при адекватности подготовки специалистов одного профиля [1-3].

Реализация федерального проекта 4.4 «Цифровая образовательная среда» в составе Паспорта национального проекта «Образование» носит межведомственный и системный характер, ведет к достижению целевых результатов федеральных проектовв составе национального проекта «Образование», а также других национальных проектов. Например, подготовка профессиональных кадров в области цифровых технологий и платформенных решений является залогом реализации ведомственного проекта «Цифровой транспорт и логистика» в составе национальной программы «Цифровая экономика РФ».

В основе программного документа лежит тезис, определяющий, что цифровая экономика представляет собой хозяйственную деятельность, в которой ключевым фактором производства становятся данные в цифровой форме, что позволяет практически формировать информационное пространство с учетом характеристик транспортных инфраструктур, спроса потребителей транспортных услуг и предложений перевозчиков. Целевым результатом функционирования цифровой транспортной экономики должно стать соблюдение баланса между спросом и предложением транспортных услуг и гарантированной логистики доставки грузов и пассажиров на основе космическогомониторинга перевозок.

Общность транспортных проблем и единство цифровых показателей работы позволяет формировать цифровые контуры по грузовым и пассажирским перевозкам отдельных видов транспорта с последующей интеграцией цифровых сервисов в единую цифровую платформу как по отдельным видам транспорта, так и в совокупности. Это обстоятельство дает возможность подготовки и переподготовки кадров по профилю «Цифровой транспорт и логистика» с отраслевым компонентом (специализацией по видам транспорта и объектам его инфраструктуры с учетом направлений и профилей подготовки, перечня профессий, должностей и квалификационных требований к ним).

Современная практика функционирования транспортного комплекса страны показывает, что наиболее востребован и восприимчив к цифровой экономике автомобильный транспорт в части коммерческой эксплуатации, особенно пассажирский общественный транспорт, формирующий главным образом комфортность и доступность объектов городской среды, выступающий показателем цифровизации и гармоничного пространственного развития. Цифровизация автомобильного транспорта имеет свои отличительные особенности [4-9].

Сложившаяся в ТОГУ система подготовки специалистов транспортной сферы включает ряд направлений и профилей. Направление «Технология транспортных процессов» включает три профиля: «Организация перевозок и управления на автомобильном транспорте», «Расследование и экспертиза дорожно-транспортных происшествий», «Транспортная логистика». Направление «Эксплуатация транспортно-технологических машин и комплексов» включает два профиля: «Автомобили и автомобильное хозяйство» и «Автомобильный сервис». Направление «Строительство» включает профиль «Автомобильные дороги». Для цифровой трансформации инфраструктуры автомобильного транспорта требуется кадровая подготовка. Для этого в ТОГУ подготовлена материально-техническая база, основу которой составляет Центр космических технологий, включающий в себя средства инженерно-технического проектирования, геоинформационного анализа, устройства дистанционного зондирования земли, получение и обработки космических снимков с обработкой данных суперкомпьютерными мощностями, что позволяет использовать взаимодействие образовательных программ с исследовательскими проектами, связанными с потребностями региональной экономики.

Таким образом, образовательные программы цифровизации транспортной инфраструктуры должны соответствовать требованиям национальных проектов, включать универсальность и специализацию цифровой образовательной среды различными организациями, осуществляющими образовательную деятельность на основе цифровых образовательных платформ, используя общие принципы педагогики в образовательной среде.

Литература:

1. Интерактивные методы обучения студентов по дисциплинам профессионального цикла / Ю. И. Куликов, И. Н. Пугачев // Проблемы высшего образования: материалы междунар. науч. — метод. конф., Хабаровск 10-12 апр. 2013 г. / под ред. Т. В. Гомза. — Хабаровск: Изд-во Тихоокеан. гос. ун-та, 2013. С. 198-200.

2. Значение профессиональной терминологии в научно-образовательном процессе / Ю. И. Куликов, И. Н. Пугачёв // Проблемы высшего образования: материалы междунар. науч. — метод. конф., Хабаровск, 9–11 апр. 2014 г. / под ред. Т. В. Гомза. — Хабаровск: Изд-во Тихоокеан. гос. ун-та, 2014. — С. 257-259.

3. Стратегия подготовки кадрового ресурса для инновационного развития и модернизации транспортных инфраструктур / Ю. И. Куликов, И. Н. Пугачёв // Грузовое и пассажирское автохозяйство. — № 11. — 2014. — С. 40-43.

4. Особенности цифровой экономики в транспортной сфере / И. Н. Пугачёв, Ю. И. Куликов, Г. Я. Маркелов, Л. М. Липсиц, А. Е. Борейко //Транспорт Российской Федерации. — № 3 (76). — 2018. — С. 34-36.

5. Инновационные технологии цифровой трансформации автомобильно-дорожного комплекса в стратегическом развитии/ И. Н. Пугачёв, Ю. И. Куликов, А. И. Ярмолинский // Дальний Восток. Автомобильные дороги и безопасность движения: международный сборник научных трудов / под ред. А. И. Ярмолинского. — Хабаровск: Изд-во Тихоокеан. гос. ун-та, 2018. — № 18. — С. 36-39.

6. Стратегия инновационного развития автомобильного транспорта / И. Н. Пугачёв, Ю. И. Куликов // Автомобильный транспорт Дальнего Востока — 2018: материалы IX международной науч. — практ. конф. (Хабаровск-Владивосток, 19-23 сент. 2018 г.) / [отв. ред. П. П. Володькин]. — Хабаровск: Изд-во Тихоокеан. гос. ун-та, 2018. — С. 238-241.

7. Стратегическое развитие автомобильно-дорожного комплекса в цифровой среде / И. Н. Пугачёв, Ю. И. Куликов, Г. Я. Маркелов //Научные чтения памяти профессора М. П. Даниловского: материалы Восемнадцатой Национальной научно-практической конференции: в 2 т. / Тихоокеан. гос. ун-т. — Хабаровск: Изд-во Тихоокеан. гос. ун-та, 2018. — 1 т. — С. 336-338.

8. Автомобильный транспорт: основы контурной цифровизации / Ю. И. Куликов, И. Н. Пугачев // Направление-Дальний Восток. — № 1 (100). — 2019. — С. 30.

9. Приказ Министерства транспорта РФ от 29 декабря 2018 года № 487. Об утверждении перечня профессий и должностей, связанных с организацией дорожного движения, и квалификационных требований к ним. http://www. garant. ru/products/ipo/prime/doc/56651479/ (обращение 25.04.2019 г.)

Pugachev I. N.,
professor, Pacific national University, Khabarovsk

Kulikov Yu. I.,
associate professor, Pacific state University, Khabarovsk

SPECIALIZATION DIGITAL EDUCATIONAL ENVIRONMENT IN PERSONNEL TRAINING

Annotation. The issues of system training in the light of the national project «Education» for the implementation of the departmental project «Digital transport and logistics» as part of the national program «Digital economy of the Russian Federation» on the example of road transport, which is an industry component of the transport sector, requiring specialized training in a number of

areas and profiles using the platform «Modern digital educational environment» in PNU.

Key words: Passport of the national project «Education», modern digital educational environment, digital transport and logistics, contour digitalization of transport, universality and specialization of training in the digital environment.

References:

1. Interactive methods of teaching students in the disciplines of the professional cycle / Yu. I. Kulikov, I. N. Pugachev // Problems of higher education: materials international. science. — method. Conf., Khabarovsk 10-12 APR. 2013 / edited by T. V. Gomza. — Khabarovsk: publishing house of the Pacific. state UN-TA, 2013. P. 198-200.

2. The meaning of professional terminology in the scientific and educational process / Yu. I. Kulikov, I. N. Pugachev // Problems of higher education: materials international. science. — method. Conf., Khabarovsk, 9-11 APR. 2014 / edited by T. V. Gomza. — Khabarovsk: publishing house of the Pacific. state UN-TA, 2014. — Pp. 257-259.

3. Strategy of personnel resource preparation for innovative development and modernization of transport infrastructures / Yu. I. Kulikov, I. N. Pugachev // cargo and passenger vehicles. — № 11. — 2014. — P. 40-43.

4. Features of the digital economy in the transport sector / I. N. Pugachev Y. I. Kulikov, Y. G. Markelov, L. M. Lipsits, A. E. Boreyko // Transport Of The Russian Federation. — № 3 (76). — 2018. — P. 34-36.

5. Innovative technologies of digital transformation of automobile and road complex in strategic development / I. N. Pugachev, Yu. I. Kulikov, A. I. Yarmolinsky // Far East. Roads and traffic safety: international collection of scientific papers / edited by A. I. Yarmolinsky. — Khabarovsk: publishing house of the Pacific. state UN-TA, 2018. — № 18. — Pp. 36-39.

6. Strategy of innovative development of road transport / I. N. Pugachev, Yu. I. Kulikov // Road transport of the Far East — 2018: materials IX international scientific. — prakt. Conf. (Khabarovsk-Vladivostok, 19-23 September. 2018) / [resp. ed. P. P. Volodkin]. — Khabarovsk: publishing house of the Pacific. state UN-TA, 2018. — Pp. 238-241.

7. Strategic development of the automobile and road complex in the digital environment / I. N. Pugachev, Yu. I. Kulikov, G. Ya. Markelov // Scientific readings in memory of Professor M. P. Danilovsky: materials of the Eighteenth National scientific-practical conference: 2 t. / Pacific. state University — Khabarovsk: publishing house of the Pacific. state UN-TA, 2018. — 1 vol. — P. 336-338.

8. Road transport: basics of contour digitization / Yu. I. Kulikov, I. N. Pugachev // Direction-Far East. — № 1 (100). — 2019. — P. 30.

9. Order of the Ministry of transport of the Russian Federation of December 29, 2018 № 487. About the approval of the list of the professions and positions connected with the organization of traffic and qualification requirements to them. http://www. garant. ru/products/ipo/prime/doc/56651479/ (treatment 25.04.2019 G.)

УДК 371.321.5

Сырицына В. Н.,
ФГАОУ ВО «Дальневосточный федеральный университет», г. Уссурийск
старший преподаватель

Кадеева О. Е.,
ФГАОУ ВО «Дальневосточный федеральный университет», г. Уссурийск
старший преподаватель

ЭЛЕКТРОННОЕ ОБУЧЕНИЕ И ПРОБЛЕМЫ ЕГО РЕАЛИЗАЦИИ

Мы лишаем детей будущего,
если продолжаем учить сегодня так,
как учили этому вчера.
Джон Дьюи

Аннотация. В данной статье рассматривается проблема организации электронного обучения в современной школе в городах Приморского края. А также проблемы высоквалифицированных кадров в педагогической сфере в области информационно-коммункационных технологий и электронного обучения.

Ключевые слова: электронное обучение; Закон «Об образовании»; образовательный процесс; современная школа; стратегия развития; методика обучения.

Современная гипердинамичная жизнь современного человека характеризуется высоким темпом изменений в различных сферах его деятельности. Интенсивно меняющиеся условия жизни, огромные потоки информации, которые буквально обрушиваются на человека с самого рождения, несомненно, оказывают свое влияние на развитие личности. Поэтому образование также должно динамично развиваться, учитывать потребности, требования и условия, с которыми встречается ученик и выпускник школы каждый день.

Сама жизнь ставит новые задачи и цели организации образовательного процесса, и школа, трансформируясь под них, создает все условия для реализации гибкого персонализированного обучения. Такой образовательный процесс старается учитывать потребности каждого обучающегося, что и нормативно прописано в Законе «Об образовании»: «при реализации образовательных программ независимо от форм получения образования могут применяться электронное обучение, дистанционные образовательные технологии» (статья 16\3) [2].

Поэтому на сегодняшний день в мире на лидирующие позиции выходит электронное обучение.

Электронное обучение (e-learning) — это обучение с применением

информационно-коммуникационных технологий и электронных обучающих ресурсов [1].

В Федеральном Законе «Об образовании», под электронным обучением понимается организация образовательной деятельности с применением содержащейся в базах данных и используемой при реализации образовательных программ информации и обеспечивающих ее обработку информационных технологий, технических средств, а также информационно-телекоммуникационных сетей, обеспечивающих передачу по линиям связи указанной информации, взаимодействие обучающихся и педагогических работников (статья 16\1) [2].

Но, не смотря на большую популярность электронного обучения, использовать его на практике в масштабах, которое оно предполагает, в школах приморского края, к сожалению, не представляется возможным.

И на это указывает множество причин. Первая из них заключается в том, как говорится в законе об образовании, что «для реализации образовательных программ с применением исключительно электронного обучения дистанционных образовательных технологий в организации, осуществляющей образовательную деятельность, должны быть созданы условия для функционирования электронной информационно-образовательной среды, включающей в себя электронные информационные ресурсы, электронные образовательные ресурсы, совокупность информационных технологий, телекоммуникационных технологий, соответствующих технологических средств и обеспечивающей освоение обучающимися образовательных программ в полном объеме независимо от места нахождения обучающихся» [2].

Другая — это проблема квалифицированных кадров. Конечно у современного учителя под рукой множество разработок вычислительной техники — это и современные компьютеры, и ноутбуки, и огромное количество электронных учебников, и интерактивные доски. Практически все школы Приморья оснащены высокоскоростным Интернетом. Но большинство педагогических кадров не умеют в полной мере использовать новейшие средства реализации учебного процесса, им не хватает как знаний, так и опыта. Поэтому необходимо сначала научить самих учителей, разработать для них современные методические рекомендации и только после этого, они смогут внедрять электронное обучение в своей профессиональной деятельности. Из закона следует, что теперь электронное образование является наравне с традиционным — основным и обязательным, поэтому с его применением необходимо иметь в наличие электронные учебники, укомплектованную информационно-образовательную среду, содержательные базы данных, но, самое главное, подготовленных профессионально — преподавателей и менеджеров.

Это характерно не только для Приморского края, но и актуально для всей страны.

К сожалению, данный пункт закона реализуется в реальности не так быстро, как хотелось бы. Так, например, в Приморском крае, в рамках

модернизации образования практически все учителя были обеспечены нетбуками. Школы имеют доступ к сети Интернет, наполняют собственные сайты, закупают интерактивные доски, компьютерную технику и внедряют IT-технологии; каждый учитель-предмет заполняет электронные дневники и электронные классные журналы. Учителя постепенно осваивают IT-технологии и методики их применения.

Согласно закону об образовании общее образование может быть получено в форме семейного образования и самообразования. Вот здесь может найти очень широкое применение электронное образование.

Чтобы выпустить выпускника, готового к современной трудовой деятельности, общеобразовательная школа, как социальный институт, должна совершить рывок, обеспечивающий образовательный прогресс, идущий впереди современного учебного процесса, что пока практически осуществить невозможно.

Школа должна шагать в ногу со временем и уметь реализовывать потребности общества, в частности, предоставлять ему профессионально-направленных людей. Такой опыт, конечно же, имеет место быть. Таким образом, например, на многих территориях Российской Федерации реализуется проект «Сетевой город», «Электронное образование в Республике Татарстан» и другие.

Используя электронные формы и дистанционное обучение, школа должна предоставлять педагогам локальные акты и должностные инструкции, адаптированные под их реализацию.

Сегодня в развитых странах обучения без использования электронных технологий просто не существует. По поручению зампреда Правительства РФ должен быть подготовлен план развития электронного образования в нашей стране и сформирована межведомственная рабочая группа, которая и утвердит программу действий на ближайшее время.

В Государственной программе развития образования на одном из первых мест в настоящее время стоит электронное обучение как одно из основных направлений кардинальной модернизации образования в целях повышения потенциала человеческих ресурсов.

За счет электронного обучения осуществляется трансформация традиционного учебного процесса в познавательную деятельность учащихся. Которая, в первую очередь, ориентирована на приобретение знаний и умений по изучаемому предмету, а во-вторых, на приобретение универсальных знаний — таких, как поиск, отбор, анализ, организация и представление информации, использование полученной информации для решения конкретных жизненных задач, способов инфокоммуникационного взаимодействия и так далее, являющихся составной частью информационной культуры личности, так необходимой каждому человеку для полноценной жизни и деятельности в информационном обществе.

Развитие технологического прогресса делает семимильные шаги каждый день и дает заоблачные возможности для реализации самых разнообразных

педагогических идей. Но методика применения этих средств оставляет желать лучшего. И вследствие этого невозможность использования электронного обучения в полном объеме в практике современного учителя. Что конечно очень печально. Отставание методики обучения электронного обучения от бурного развития технологического прогресса, как раз и является главной проблемой и ступором в применении электронного обучения в современной школе. Именно это является одной основной из основных причин разрыва между потенциальными и реальными возможностями электронного обучения.

Литература:

1. Андреев, А. В. Практика электронного обучения с использованием Moodle / А. В. Андреев, С. В. Андреева, И. Б. Доценко. — Таганрог: Изд-во ТТИ ЮФУ, 2017. — 146 с.

2. Федеральный закон от 29.12.2012 № 273-ФЗ «Об образовании в Российской Федерации» (ред. от 25.11.2013; с изм. и доп., вступ. в силу с 01.01.2014) // Российская газета, № 303, 31.12.2012.

3. Полат, Е. С. Современные и педагогические технологии в системе образования: учебное пособие для студентов высших учебных заведений / Е. С. Полат, М. Ю. Бухаркина. — М.: ИЦ «Академия», 2010. — 368 с.

Syritsyna V. N.,
senior teacher, Far Eastern Federal University, Ussuriysk

Kadeeva O. E.,
senior teacher, Far Eastern Federal University, Ussuriysk

ELECTRONIC TRAINING AND PROBLEMS OF ITS REALIZATION

Annotation. In this article the problem of the organization of electronic training at modern school in the cities of Primorsky Krai is considered. And also problems the vysokvalifitsirovannykh of shots in the pedagogical sphere in the field of information kommunkatsionnykh of technologies and electronic training.

Key words: electronic training; Law «About Education»; educational process; modern school; development strategy; training technique.

References:

1. Andreyev, A. V. Practice of electronic training with use of Moodle / A. V. Andreyev, S. V. Andreyeva, I. B. Dotsenko. — Taganrog: TTI SFU publishing house, 2017. — 146 pages.

2. The federal law of 29.12.2012 № 273-FZ «About education in the Russian Federation» (an edition of 25.11.2013; with amendment and additional, вступ. in force from 01.01.2014) // the Russian newspaper, № 303, 31.12.2012.

3. Chambers, E. S. Modern and pedagogical technologies in an education system: manual for students of higher educational institutions / E. S. Polat, M. Yu. Bukharkina. — M.: ITs «Academy», 2010. — 368 pages.

УДК 37.01

徐卫，
黑可学院，中国黑龙江
教授

新型城镇建设中农民工随迁子女接受教育的现实困境

摘要. 新型城镇化建设中，农民工随迁子女作为城市里相对特殊的社会群体,他们在学习生活中存在自卑、生活态度消极、敌视情绪等心理健康问题,这使得随迁子女教育融入问题日益凸显。文章主要分析了农民工随迁子女教育融入的心理障碍,从家庭因素、学校因素和社会因素三个方面分析其产生的主要原因，以期能够对解决农民工随迁子女接受教育的困境起到一定的帮助.

关键词：新型城镇建设；农民工随迁子女；教育状况

前言

在全面建成小康社会的决胜期，要想如期实现全面建成小康社会的奋斗目标，重要突破口在于加快新型城镇化建设步伐。这就要求我们以新发展理念推进新型城镇化建设，具体就是要以创新为动力、以协调促平衡、以绿色为前提、以开放促发展、以共享促公平，从而最终实现到2020年户籍人口城镇化率达到45 %的目标。然而，因受当前诸多制度因素和现实问题的制约，随迁子女在城市中仍然面临着各种有形或无形的教育融合障碍。中共十九大报告强调，«发展素质教育，推进教育公平»、«努力让每个孩子都能享有公平而有质量的教育»。因而，如何使农民工随迁子女接受公平且优质的教育，促进其融入城市社会，是关系中国城乡一体化发展与和谐社会构建的重要议题。

一、农民工子女随迁总量增加，但随迁比率仍然不高

随着时代的发展及社会进步，农民工日益注重家庭成员的团聚和子女的教育，越来越多的农民工倾向于将子女带到务工地上学，使得随迁子女数量不断增加。根据国家统计局公布的《全国农民工监测调查报告》显示，2013年全国农民工总量 2．69 亿人，到 2017 年增至 2．87 亿人，五年间增长了1758万人，增幅为 6．54 %。而根据《全国教育事业发展统计公报》，同期义务教育阶段随迁子女数量由1277．17 万人增至 1406．

63 万人，五年间增加了129．46万人，增幅达 10．14 %，比农民工增幅高了 3．6个百分点。但就留守在农村的农民工子女数量而言，农民工子女的随迁比率仍然不高。据《中国农村教育发展报告 2019》统计，2017 年义务教育阶段农村留守儿童仍有 1550．56 万人，与 1406．63 万随迁子女相比，仍有约半数的农民工子女与父母生活分离，留在农村上学。由于缺乏父母的直接教育和亲情呵护

，留守儿童容易出现学业不佳、德行失范和心理失衡等一系列教育、情感问题，成为外出农民工的最大牵绊。

二、学前阶段随迁子女就读公立学校比例较低，义务教育阶段相对较好

农民工随迁子女在城市接受教育的学校类型和学校条件与城市学生有着明显的差异。从就读学校类型来看，农民工子女在学前教育阶段就读公立性质的学校比例较少。《2017 年农民工监测调查报告》显示，在儿童学前教育阶段，3—5 岁随迁儿童入园率(含学前班) 为 83．3 %。其中，在园儿童中，仅有 26．7 %的随迁儿童上的是公办幼儿园，33．8 %上的是普惠性民办幼儿园。在义务教育阶段，教育部门提出的«两为主»政策得到了较好的落实，小学年龄段随迁子女 82．2 %在公办学校就读，10．8 %在有政府资助的民办学校就读;初中年龄段随迁子女 85．9 %在公办学校就读，9．7 %在有政府资助的民办学校就读。尽管民办农民工子女学校在接纳农民工子女入学方面作用巨大，但由于大部分农民工子弟学校需要自筹经费，不享受政府教育事业经费投入，使得民办学校在交通、校舍、图书馆、文体器材等硬件设施配备不足。再加上农民工子弟学校教师在职称评定、薪酬待遇、职业培训等方面难以获得与公办学校教师同等待遇，很多优秀教师都不会选择去民办学校任教，导致农民工子弟学校的管理水平和教学质量也远不及公立学校。因此，尽管随迁子女在城市中得到了受教育的机会，但在受教育过程中实际上未享受到与城市子女同等质量的教育资源。

三、随迁子女就学面临«上学贵»和«升学难»，非义务教育阶段尤为突出

农民工随迁子女在城市上学往往面临诸多现实难题及困境，如费用高、本地升学难、子女没人照顾、交通不便、学习成绩不好、师资条件相对较差等。根据《2017 年农民工监测调查报告》，对于 3 —
5 岁的学龄前儿童，55．7 % 的农民工家长反映在城市入园面临一些问题，费用高、升学难是农民工家长认同度最高的两个主要难题，认同率分别为50．4 %和 37．3 %。对于义务教育阶段的随迁子女，55．8 %的农民工家长反映上学存在困难，费用高、本地升学难同样是农民工家长认为最突出的两个难题，认同率分别为 26．4 %和 24．4 %。现行的«两为主»政策主要是针对义务教育阶段，并没有涉及学龄前教育和高中教育等非义务教育阶段的学费及升学制度。有调查统计，随迁子女生均学前教育总花费是 14196 元/生，高出义务教育 4602．66 元，所占比例高达家庭年收入的 22．32 % [2] 。而对于义务教育阶段，尽管国家实施了义务教育全免费政策，但城市中的课外补习费、文化用品费、学校伙食费、上学交通费等多项相关的教育支出相当可观。不仅如此，就读于民办学校的教育花费比公办学校更高，这对于那些低收入阶层的农民工家庭而言是一笔很大的经济负担。«升学难»问题，主要表现在随迁子女在流入地升入普通高中的机会少。现实中，很多地区针对随迁子女设置了严苛的高中升学条件，譬如，规定在本市初中有连续三年完整的学习经历或学籍，父母在本市有合法稳定住所、合法稳定职业，社会保险缴纳证明，中考成绩比本地户籍学生高出 40 分，等等。如果达不到以上条件，随迁子女只能在当地就读职业高中或技工学校，或者回原籍入读高中

。根据《全国教育事业发展统计公报》，2017 年，全国有初中阶段毕业生1397．47 万人，普通高中招生为800．05 万人，普通初中升入普通高中的平均比率为57．25 %。然而，同年初中毕业的农民工随迁子女有125．07 万人，顺利升入普通高中的随迁子女仅有42．81 万人，即随迁子女 的 普 通 高 中 升 学 率 为34．23 %，比全国平均升学率低了

23．02 个百分点。

四、农民工家庭教育«弱势累积»效应，影响随迁子女教育质量

一般而言，农民工自身的知识文化水平较低和家庭教育环境处于劣势，容易形成«弱势累积»效应，使得随迁子女的学习成绩和综合素养比不上城市少年儿童。根据《2013—2017
年农民工监测调查报告》，尽管外出农民工文化教育水平逐年提高，但仍有近70 %的外出农民工为初中及以下文化程度，高中及以上学历的农民工仅占30．8 %。文化程度较低的农民工在选择职业时，无法得到或胜任知识含量、薪资水平较高的工作岗位，往往被排挤到社会分工职业的底层。在这样的职业、教育状况下，一方面农民工家长没有足够的时间和知识去辅导子女学习，导致子女家庭教育环节缺失;
另一方面农民工家长没有额外的精力和财力负担子女课外辅导及兴趣特长培养的支出，导致子女综合素质较差。农民工原生家庭的劣势条件不可避免地在下一代得以累积与延续，使得随迁子女与城市子女在教育的广度和深度上都存在不同差距。

五、随迁子女遭遇文化冲突，缺少心理认同感

农民工子女在公立学校就读过程中，与城市居民子女交往中暴露的文化差异与冲突问题也是农民工子女融入城市教育需要解决的一大问题。由于来自不同地域，农民工子女带有的乡土文化习俗与城市现代主流文化存在较大的异质性，容易产生价值判断、认知和社会行为方式等错位。农民工子女遭遇的文化冲突可分为三个层次:
其一，外表冲突，主要指衣着风格、卫生条件、语言及饮食习惯等方面差异。相对而言，农民工子女存在穿衣打扮«土气»、个人卫生状况差、普通话带有地方口音等习惯，显得与城市居民子女有些«格格不入»;
其二，行为冲突，主要指行为规范、消费观念和家庭教育方式等差别。家庭经济资本影响人的兴趣爱好和生活品位，进而决定个人的生活方式及习惯。农民工家庭经济资本有限，大多子女自然而然形成崇尚节俭的生存文化，而城市居民子女大多经济条件相对较稳定，形成的是崇尚品质的生活文化，生活理念的差异使得两者缺少共同话题，从而无形中会加深之间的隔阂;
其三，观念冲突，主要指价值观念、心理认同等方面。城市居民子女的天生优越感使得农民工子女对自己的外来身份较为敏感，容易因身份自卑产生自我封闭、情感失落甚至心理失衡。农民工随迁子女面临的文化冲突，本质上反映了中国城市文化与农村文化之间的隔离与矛盾，若不能慎重妥善解决，将来很可能衍生出

一些严重的社会问题。

参考文献:

1. 李中国, 汤纺杰. 新生代农民工随迁子女教育研究进展述要[J]. 临沂大学学报, 2019, 41(02):61-69.

2. 魏爽, 苏琪琪. 社会认同:理解农民工随迁子女人际交往特点的解释框架[J]. 北京青年研究, 2019(02):62-70.

3. 丁百仁, 王毅杰. 以生态系统理论创新农民工随迁子女教育研究[J]. 青年探索, 2019(02):100-112.

4. 徐延辉, 邱啸. 社会经济保障与农民工的身份认同[J]. 深圳大学学报(人文社会科学版), 2019, 36(02):102-111.

Xu Wei,
professor, Heike College, Heilongjiang Province, China

THE REALISTIC DILEMMA OF MIGRANT WORKERS'CHILDREN RECEIVING EDUCATION IN THE CONSTRUCTION OF NEW TOWNS

Annotation. In the construction of new urbanization, migrant workers'children, as a relatively special social group in the city, have mental health problems such as inferiority, negative life attitude and hostility in their study and life, which makes the integration of migrant children's education increasingly prominent. This article mainly analyses the psychological barriers of the migrant workers'children's education integration, and the main reasons from three aspects: family factors, school factors and social factors, in order to help solve the plight of migrant workers' children's education.

Key words: new town construction; migrant workers'children; education status

References:

1. Li China, Tang Fangjie. Summary of the research progress on the education of the children of the new generation of migrant workers [J]. Journal of Linyi University, 2019, 41 (02): 61-69.

2. Wei Shuang, SuQiqi. Social Identity: An Interpretation Framework for Understanding the Interpersonal Communication Characteristics of Migrant Workers'Children [J]. Beijing Youth Research, 2019 (02): 62-70.

3. Ding Bairen, Wang Yijie. Innovating the Education of Migrant Workers'Children with Ecosystem Theory [J]. Youth Exploration, 2019 (02): 100-112.

4. Xu Yanhui, Qiu Xiao. Social and economic security and identity of migrant workers [J]. Journal of Shenzhen University (Humanities and Social Sciences Edition), 2019, 36 (02): 102-111.

УДК 378.016

Фалалеева О. Н.,
ФГАОУ ВО «Дальневосточный федеральный университет»,
Школа педагогики, г. Уссурийск
старший преподаватель

ОБЗОР ЗАДАНИЙ ЛАБОРАТОРНОГО ПРАКТИКУМА ПО ДИСЦИПЛИНЕ «ИНФОРМАЦИОННЫЕ ТЕХНОЛОГИИ» ДЛЯ КИТАЙСКИХ СТУДЕНТОВ

Аннотация. Интернационализация Российского образования имеет давнюю историю, но иностранные студенты по-прежнему остаются сложным психолого-педагогическим явлением в области международного образования. Традиционно, большую часть среди обучающихся иностранных граждан в вузах Приморского края составляют китайские студенты. Концептуальные конфликты, обусловленные различиями образовательных систем, возникающие в процессе обучения китайских студентов, вынуждают преподавателей осуществлять поиск наиболее эффективных приемов и форм обучения. В статье представлен обзор заданий, подготовленных для китайских студентов в рамках преподавания дисциплины «Информационные технологии».

Ключевые слова: интернационализация образования, китайские студенты, информационные технологии, примеры заданий к практикуму.

Интернационализация отечественного высшего образования является частью внешней политики России, которой уделяется большое внимание на самом высоком уровне.

С 1992 г. начинается официальный отсчет истории развития отношений и интеграции Уссурийского государственного педагогического института в международное научно-образовательное пространство.

В настоящее время Школа педагогики Дальневосточного федерального университета (ДВФУ), преемница педагогического института, имеет тесные контакты с учебными заведениями стран КНР, Республика Корея, Япония, США, Франция, Германия. Особое внимание уделяется развитию связей со странами Азиатско-Тихоокеанского региона.

Среди иностранных граждан, получающих образование в Школе педагогики ДВФУ, традиционно, преобладают представители КНР. Китайским студентам предоставлено правовыбора образовательной программына уровне бакалавриата или магистратуры.

Во всех программах бакалавриата предусмотрено изучение дисциплины «Информационные технологии». Как показала практика, обучение иностранных студентов- сложный, часто, противоречивый процесс, требующий решения комплекса проблем, обусловленных фундаментальными различиями

образовательных систем в России и других странах. По этой причине содержание дисциплины «Информационные технологии», принципы ее преподавания, используемые приемы и формы подачи учебного материала требуют переосмысления.

С учетом того, что дисциплина «Информационные технологии» изучается на первом курсе, где степень владения русским языком иностранными студентами и нестабильная мотивация к учению открываютвозможности для творческого поиска преподавателя.

В частности, содержание лабораторного практикума для китайских студентов было переработано с опорой на лингвострановедческие материалы. К этой идее, где информационные технологии изучаются посредством русского языка как иностранного, мы пришли интуитивным путем. Если исследований и разработок по преподаванию русского языка иностранным студентам достаточно, то разработок по преподаванию других дисциплин в открытом доступе мы не нашли. Есть публикации теоретического характера, где даныобщие представления о технологиях работы с иностранными студентами, изучающими «Информационные технологии»[1] и прочие дисциплины [2, 3]. Есть упоминания о методическом комплексе для преподавателей и сотрудников СПбГПУ, содержащем рекомендации по организации образовательной деятельности студентов — представителей различных регионов мира [1, с.58-59]. В работе Лаврушиной Е. Ви др. [4, с. 68-69] перечислены методические указания, которыми следует руководствоваться при формулировании содержания программ, заданий, контрольно-измерительных материалов, предназначенных для иностранных студентов. Эти указания послужили нам одним из ориентиров в поиске идей для разработки содержания лабораторного практикума, к которому былитакже привлечены материалы тренировочных тестов для сдачи комплексного экзамена по русскому языку как иностранному[2,3] и интерактивных авторских курсов Государственного института русского языка им. А. С. Пушкина[4].

Цель статьи: продемонстрировать примеры заданий к лабораторному практикуму по дисциплине «Информационные технологии» для китайских студентов.

Задания сгладили абстрактный характер дисциплины и, по нашим наблюдениям, способствовали повышению учебной мотивации студентов, что очень важно.

Пример 1

[1]Черкасова Е.А. Проблемы обучения китайских студентов дисциплине «Информационные технологии в коммерческой деятельности» на русском языке и возможные пути их решения [Электронный ресурс]. URL: http://bit.do/eNfFE(дата обращения: 18.07.2016).

[2]Русский язык как средство делового общения. Типовые тесты по уровням [Электронный ресурс]. URL: http://bit.do/eNfLc (дата обращения: 15.01.2016).

[3]Сатретдинова А.Х., Глухова Н. В., Матюшкова А.И., Космачева О.Ю. Сборник тестов по русскому языку как иностранному [Электронный ресурс]. URL: http://bit.do/eNfFq (дата обращения: 10.06.2015).

[4]Виноградова Н.В. Интерактивные авторские курсы Института русского языка им. А.С. Пушкина [Электронный ресурс]. URL: http://ac.pushkininstitute.ru/course3.php(дата обращения: 20.08.2017).

1. Установите соответствие.

Предложение	***Слово***
1) Преподаватель… в класс со звонком.	*А) отъехал*
2) Алексей ушёл и … мой словарь.	*Б) вошел*
3) Автобус … от остановки.	*В) вышел*
4) Мы …до остановки автобуса.	*Г) унес*
5) Андрей …из машины.	*Д) добежали*

2. Напечатайте каждое предложение с новой строки;

3. Оформите предложения нумерованным списком;

4. Установите междустрочный интервал 1,25, выравнивание по левому краю;

5. Изменить фон вставленного слова;

6. Скопируйте предложения в Буфер обмена;

7. Создайте 2 пустые строки после нумерованного списка;

8. Вставьте предложения из Буфера обмена;

9. Оформите вставленные предложения маркированным списком;

10. Установите междустрочный интервал 1,5, выравнивание по правому краю;

11. Изменить цвет вставленного слова.

Пример 2

1. Установите соответствие.

Страна	***Город***	***Достопримечательность***
Россия	*Пекин*	*Красная площадь*
Китай	*Москва*	*Статуя пяти козлов*
	Гуанчжоу	*Крейсер «Аврора»*
	Санкт-Петербург	*Храм Большого колокола*
		Мост Марко Поло
		Третьяковская галерея
		Собор Святого Сердца
		Запретный город
		Эрмитаж
		Царь колокол

2. Оформите многоуровневый список по образцу.

1. *Название страны*
   - *1.1.Название города*
     - *1.1.1. Достопримечательность 1*
   - *1.2.Название города*
     - *1.2.1. Достопримечательность 1*

3. Определите параметры Отступа для каждого уровня списка в образце;

4. Установите параметры Отступа для каждого уровня Вашего списка на 0,5 больше, чем в образце;

5. Создайте для первой части списка Заливку зеленого цвета с Узором тип 10 %;

6. Во второй части списка выделите название достопримечательностей, создайте вокруг названия Границу (тень), Цвет — желтый, Ширина — 1,5 пт.

Пример 3

1. Удалите из второй колонки неверные ответы.

Объявление	*Вы можете увидеть в*
«Выход в город»	*А) самолете* *Б) магазине* *В) метро*
«Салон для некурящих»	*А) парикмахерской* *Б) самолете* *В) общежитии*
«Руками не трогать»	*А) библиотеке* *Б) банке* *В) музее*

2. Вставьте третью колонку справа, назовите ее «Фотография»;

3. Из таблицы[1] *скопируйте картинку, соответствующую правильному ответу и поместить ее в ячейку, напротив ответа;*

4. Создайте для второй колонки двойную рамку синего цвета;

5. Выделите заголовкиколонок, выровняйте их по центру;

6. Залейте цветом ячейки с заголовками, используя модель RGB.

Изучая стили документа, студенты работают над составлением текста из незавершенных предложений, письмом-запросом в Летнюю школу интенсивного изучения русского языка в Москве и коллективно разрабатывают многостраничный страноведческий журнал, который призван продемонстрировать аккумуляцию знаний студентов по наиболее типичным возможностям текстового процессора.

Рассматривая функциональные возможности электронной доскиStarBoard», студенты выполняют следующие задания:

Пример 4

Нарисуйте инструментом Перо себя, сгруппируйте рисунок. Добавьте фон из Галереи.

Пример 5

Начертите таблицу инструментом Умное перо. Сгруппируйте таблицу.

Страна	Столица	Флаг	Национальный лидер
Россия	(Название)	(Картинка)	(Фотография)
Китай	(Название)	(Картинка)	(Фотография)
Южная Корея	(Название)	(Картинка)	(Фотография)

Пример 6

1. Добавьте на страницу фотографию животного из папки Fauna;

[1]Дополнительные материалы к заданиям. [Электронный ресурс]. URL: https://cloud.mail.ru/public/5Ff1/3Bq1CmeKA.

2. Подпишите инструментом Текстфотографию. Сделайте подпись красного цвета. Вокруг текста создайте рамку синего цвета с эффектом тени;

3. Инструментом Съемка экрана методом протягивания выделите на фотографии только животное (без фона);

4. Найдите на YouTube видеоролик о животном. «Свяжите» снимок животного с видеороликом.

Пример 7

Создайте схему инструментом Фигуры. Заполните схему.

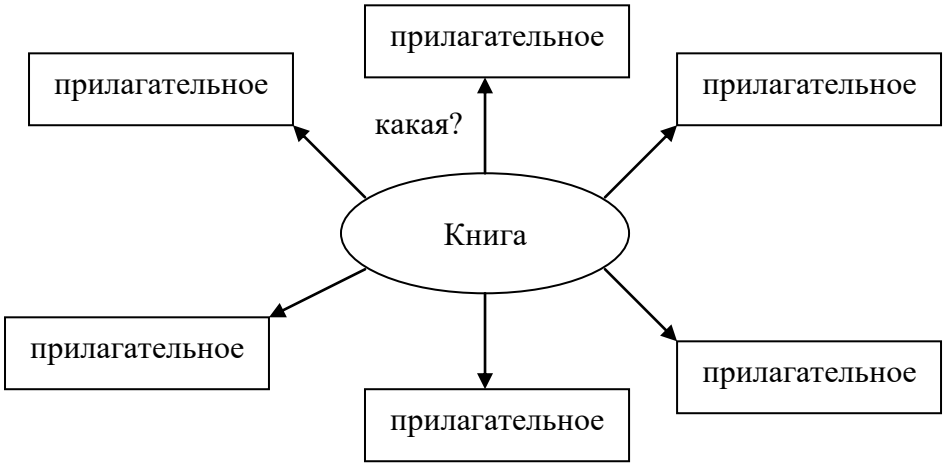

Китайские студенты не ограничиваются в праве самостоятельного выбора темы презентации, выполняемой в MSPowerPoint, но чаще предпочитают выбор из предлагаемого списка:

1. Очарование китайского фарфора.
2. Города — призраки в Китае.
3. Изобретения, подаренные миру Китаем.
4. Традиционные китайские символы удачи.
5. Китайские чайные традиции.
6. Мифы Древнего Китая.
7. Индустрия моды в Китае и др.

Как и русских студентов, мы учим китайских молодых людей при разработке презентации не перегружать слайды текстами, яркими фонами и утомительной анимацией. Все презентации студенты защищают.

В статье представлен далеко неполный обзор заданий и не в полном объеме. Осуществлена попытка продемонстрировать содержание заданий, форма подачи.

Работа с иностранными студентами требует повышенной концентрации усилий со стороны не только отдельного преподавателя, который на интуитивном уровне ищет пути выхода из проблемных ситуаций, но со стороны всего образовательного сообщества. Эти усилия, по нашему мнению, заключаются в

1. специальной подготовке или дополнительном обучениикадров;

2. организации тесного междисциплинарного сотрудничества преподавателей вузов, основанного на комплексном использовании новейших достижений педагогической науки и практики; единстве подходов в обучении различным дисциплинам;

3. разработке учебно-методических комплексов дисциплин с учетом особенностей тех стран, где будут работать выпускники;

4. регулярноммониторинге системы подготовки студентов посредством взвешенной оценки мнения студентов.

Литература:

1. Баранова И. И., Чуваева К. М. Стратегии оптимизации языковой подготовки студентов из стран АТР в технических вузах Российской федерации // Научно-технические ведомости СПбГПУ. Гуманитарные и общественные науки. 2011. № 3. С. 50-60.

2. Гурулева Т. Л. Педагогические технологии интеграции иностранных студентов в образовательное пространство вуза (на примере студентов из КНР) // Высшее образование в России. 2016. № 3. С. 144-153.

3. Казанцева А. А. Особенности технологии обучения иностранных студентов в условиях реализации нового поколения федеральных государственных стандартов // Вестник Московского государственного агроинженерного университета им. В. П. Горячкина. 2013. № 4. С. 66-69.

4. Лаврушина Е. В., Болдина О. О., Быканова О. А., Швед Е. В. К вопросу о популяризации образования на русском в мировом образовательном пространстве: опыт реализации подготовительной программы для иностранных граждан и лиц без гражданства в РЭУ им. Г. В. Плеханова // Вестник Московского государственного областного университета. Серия: Педагогика. 2017. № 1. С. 66-84.

Falaleeva O. N.,
senior lecturer, Far Eastern Federal University, School of Pedagogy, Ussuriysk.

AN OVERVIEW OF THE TASKS OF THE LABORATORY PRACTICE ON THE DISCIPLINE «INFORMATION TECHNOLOGIES» FOR CHINESE STUDENTS

Annotation. The internationalization of Russian education has a long history but foreign students still remain a complex psychological and pedagogical phenomenon in the area of the international education. Traditionally Chinese students make the majority of foreign students studying at universities in PrimorskyKrai. Conceptual conflicts caused by differences in educational systems that arise in the process of teaching Chinese students make it imperative for teachers to search for the most effective methods and educational forms. The article provides an overview of the tasks prepared for the Chinese students within the framework of teaching the subject of «Information Technology».

Key words: internationalization of education, Chinese students, information technology, examples of practical tasks.

References:

1. Baranova I. I., Chuvaeva K. M. Strategies to optimize the language training of students from the countries of the Asia-Pacific region in technical universities of the Russian Federation // Scientific and technical statements SPbGPU. Humanities and social sciences. 2011. № 3. P. 50-60.

2. Guruleva T. L. Pedagogical technologies of integration of foreign students in the educational space of the university (for example, students from China) // Higher education in Russia. 2016. № 3. P. 144-153.

3. Kazantsev A. A. Features of the technology of teaching foreign students in terms of the implementation of a new generation of federal state standards // Bulletin of the Moscow State Agro-Engineering University. V. P. Goryachkina. 2013. № 4. P. 66-69.

4. Lavrushina E. V., Boldina O. O., Bykanova O. A., Shved E. V. On the issue of popularization of education in Russian in the world educational space: the experience of the implementation of the preparatory program for foreign citizens and stateless persons in the REU them. G. V. Plekhanov // Bulletin of the Moscow State Regional University. Series: Pedagogy. 2017. № 1. P. 66-84.

УДК 37.01

Фишбейн М. Х.,
ФГБОУ ВО «ПГУ имени Шолом-Алейхема», г. Биробиджан
к. п. н., доцент

Федерко И. В.,
ФГБОУ ВО «ПГУ имени Шолом-Алейхема», г. Биробиджан
магистрант

ПАТРИОТИЧЕСКОЕ ВОСПИТАНИЕ В СИСТЕМЕ СОЦИАЛЬНО-ГУМАНИТАРНОГО ОБРАЗОВАНИЯ

Аннотация. В статье рассказывается о проблемах организации системы патриотического воспитания в школе при воспитательной колонии. Автор описывает модель такой системы, действующей во ФКОУ СОШ УФСИН России по Еврейской автономной области, и рассматривает некоторые условия и педагогические приёмы, повышающие эффективность воспитательного воздействия на несовершеннолетних преступников.

Ключевые слова: система патриотического воспитания, педагогические приёмы, несовершеннолетние преступники, краеведение, школьный музей, коллективные творческие дела.

Введение

ФКОУ СОШ УФСИН России по Еврейской автономной области работает на территории воспитательной колонии — колонии, в которой содержатся несовершеннолетние преступники.

Это особая группа несовершеннолетних — подростки и юноши мужского пола в возрасте от 15 до 19 лет с делинквентным поведением. География воспитанников обширна — Амурская область, Республика Саха (Якутия), ЕАО, Камчатский край, Хабаровский край, Сахалинская область, Чукотский АО, Магаданская область.

Весьма пёстрым является и этнический состав. Так, с 2013 года этнический состав воспитанников колонии был представлен: малыми народами ДВ и Севера — 5 %, цыганами — 3 %, азербайджанцами — 1 %, евреями — 0,5 %, узбеками — 0,5 %, украинцами — 0,5 % (от общего количества учеников). Религиозные конфессии были представлены православными — 4 %, баптистами — 1 %, иудаистами — 0,5 %, мусульманами — 1 % (от общего количества учеников).

Количество несовершеннолетних преступников в целом по стране довольно значительно [1, стр. 1]:

Главной проблемой содержания воспитанников в закрытом учреждении является их успешная ресоциализация после отбывания наказания. Над

решением этой проблемы работает и педагогический коллектив школы. За годы работы стало очевидным, что в этом вопросе не обойтись без системы патриотического воспитания. К такому же выводу пришли и наши коллеги из Канской воспитательной колонии, включившие нравственно-патриотическое воспитание в перечень основных направлений содержания воспитания несовершеннолетних осуждённых [2, стр. 78].

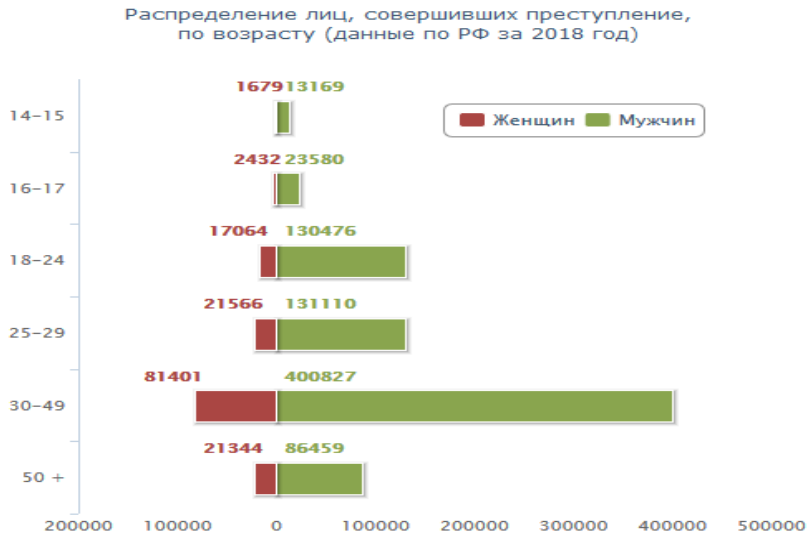

Рисунок 1

Патриотическое воспитание один из самых действенных рычагов нравственного воздействия на воспитанников колонии, ведь именно такой фактор, как общее героическое военное и трудовое прошлое является тем базисом, той основой, на которой можно строить важные нравственные конструкции. Поэтому цель педагогического коллектива — создание и поддержание эффективной модели патриотического воспитания несовершеннолетних осуждённых.

В учреждении много лет действует система, в работу которой включены все воспитанники, сотрудники колонии и педагоги школы. Так, в 2016-2017 годах ФКОУ СОШ УФСИН России по Еврейской автономной области успешно реализовала большой грантовый проект «Прикоснись к истории войны», разработанный в рамках школьной системы патриотического воспитания.

Как же выстроена школьная система патриотического воспитания? Через какие формы и методы она реализуется? Как эффективно её воздействие на воспитанников? Какое место в этой системе занимает школьное краеведение? На эти вопросы попытаемся ответить в своей статье.

Школьная система патриотического воспитания

Система патриотического воспитания ФКОУ СОШ УФСИН России по Еврейской автономной области формировалась не одно десятилетие. Тот вариант, в котором она существует сегодня, это результат усилий множества

педагогов школы и сотрудников колонии, но вариант этот не окончательный, не закосневший в неподвижности, а пластичная и постоянно подстраивающаяся под новые условия, модель. Её можно представить в виде схемы.

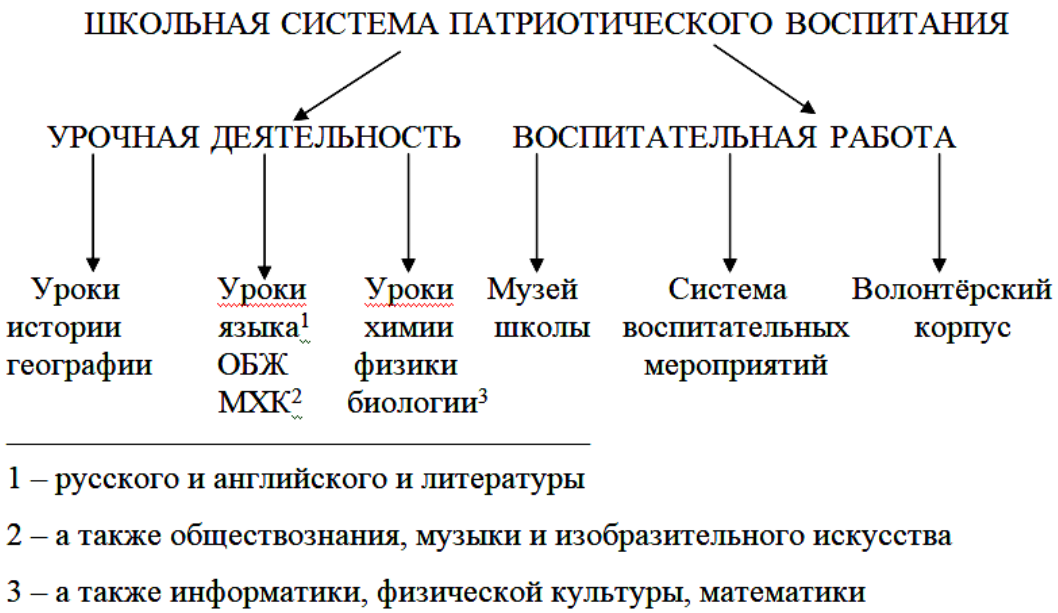

Рисунок 2

Данная система, как видно из схемы, включает два крупных раздела: урочную деятельность и воспитательную работу. Хотим отметить, что деление на разделы весьма условное, так как в рамках школьного пространства невозможно отделить воспитание от образования. Однако в целях классификации и систематизации накопленного опыта мы это сделали сознательно. Остановимся более подробно на этих разделах и подразделах.

Урочная деятельность.

Здесь подразумевается использование педагогами школы современных педагогических технологий в ходе организации и проведения урочной деятельности с целью формирования гражданско-патриотического поведения в самых разных его проявлениях. Особняком стоят уроки истории и географии, на которых теме патриотизма посвящены целые разделы. На этих уроках учителя школы рассказывают ученикам об истории, культуре и ярких особенностях тех народов, представители которых на данный момент присутствуют в ученическом коллективе. Например, о якутском эпосе «Олонхо» и резчиках по мамонтовой кости, если в данный момент в школе обучается якут. Или об узбекском плове и древнейших городах — Самарканде, Фергане — если среди учеников есть узбек. Сами же ребята-представители данных этносов дополняют учителя. А также о земляках-героях в истории и судьбе нашей страны. Использование при этом современных педагогических приёмов, мультимедийных технологий и интернет-ресурсов делает уроки интересными для всех учеников [3, стр.48].

Следующий подраздел — уроки языка, основ безопасности жизнедеятельности, литературы и пр. В их содержании также ярко обозначена тема патриотизма, диалога культур, гуманизма.

Третий подраздел — уроки математики, химии и т. д. Здесь педагоги подбирают материал об известных деятелях науки, культуры и спорта, об открытиях, совершенных представителями разных народов и религий.

Воспитательная работа

В этом разделе представлена, по сути, вся воспитательная система школы. Дело в том, что у воспитанников учреждения весьма специфичные и при этом достаточно похожие жизненные сценарии: асоциальная семья, асоциальные друзья, асоциальные поступки, а затем — суд, приговор и колония. И в этих условиях необходимо найти такие ценности и поводы для гордости у несовершеннолетних, чтобы опираясь на них содействовать формированию гражданственности, патриотизма; создать платформу из ценностных ориентаций, ведущих к дальнейшей устойчивой ресоциализации.

Школьный музей. Музей Великой отечественной войны создан силами учеников, учителей и сотрудников воспитательной колонии. Одной из важнейших духовных скреп для ребят в этих условиях являются героические события Великой отечественной войны 1941-1945 гг. Пример подвига, совершённого людьми СССР в эти годы, оказывает мощнейшее воспитательное воздействие на учеников.

Экспозиции изготовлены на занятиях кружка исторического моделирования, документальный материал для музея собирается учениками, учителями и сотрудниками (Бессмертный полк), исторические экспонаты присланы с мест раскопок боевых действий (Курская область, места танковых сражений под Прохоровкой).

В музее проходят встречи учеников с ветеранами, конкурсы чтецов ко Дню Победы, классные часы и общешкольные мероприятия. Все они оказывают большое воспитательное воздействие на несовершеннолетних.

Система воспитательных мероприятий. Она состоит из общешкольных дел и мероприятий, традиционных для ФКОУ СОШ УФСИН России по Еврейской автономной области, направленных на воспитание патриотизма и гражданственности у несовершеннолетних воспитанников. Это: День окончания Второй мировой войны, День памяти жертв Беслана, День белых журавлей (дата названа по одноимённому стихотворению Расула Гамзатова), День памяти жертв холокоста, День памяти воина-интернационалиста, День защитника отечества, День пионеров-героев, День Победы, День начала Вов. Ещё один блок традиционных мероприятий — это мероприятия, посвящённые разным событиям Вов: прорыв блокады Ленинграда, освобождение узников Освенцима, Сталинградская битва, сражение на Курской дуге, битва под Москвой.

Большинство из вышеперечисленных мероприятий проходит в форме коллективных творческих дел, в которых принимают участие все (100 %)

воспитанники колонии. Воспитательное воздействие этих мероприятий очень велико: они способствуют сплочению детей и взрослых, формируют чувство гордости подвигом предков, содействуют межэтнической и межрелигиозной толерантности воспитанников.

И третий подраздел — волонтёрский корпус учащихся «Наследники Победы». Он был создан в 2017 году по инициативе учеников. Ребята, входящие в его состав, занимаются поисковой работой в школьном музее, участвуют в акциях оказания помощи ветеранам, акциях «Письмо ветерану», Бессмертный полк.

Региональный компонент в системе патриотического воспитания.

Во всём единстве и многообразии образовательной и воспитательной деятельности ФКОУ СОШ УФСИН России по Еврейской автономной области выделяется блок так называемого «патриотического краеведения». Что включает он в себя и как реализуется?

Данный блок состоит из следующих частей:

1. уроки краеведения (география ЕАО, 9 класс);
2. краеведческий материал в курсе географии 8 класса;
3. коллективное творческое дело «День Тигра»;
4. экскурсионная деятельность;
5. взаимодействие с организациями ЕАО.

Блок краеведения играет важную роль в системе патриотического воспитания, так как позволяет каждому ученику почувствовать свою «привязку» и причастность к конкретным фактам и событиям, осознать близость и важность роли родной природы и Малой Родины в своей жизни. Многие из воспитанников имеют значительный опыт бродяжничества и жизни вне населённых пунктов, многие занимались ранее рыболовством и собирательством (особенно представители малых народов Амура и Севера ДВ).

На уроках географии в целом и краеведения в частности, обязательным является использование педагогического приёма «точка на карте». Ученикам предлагается показать на карте мира населённый пункт, в котором они сейчас находятся — Биробиджан, а затем свой родной населённый пункт, сказать несколько слов об этих двух населённых пунктах. Так формируется и/или закрепляется привязанность ученика к Малой Родине, осознание своего географического положения в мире и пространстве.

Уроки «Географии ЕАО» рассказывают ребятам о нашей области и её особенностях (Приложение 1) и это очень важно, так как процент воспитанников из ЕАО в воспитательной колонии крайне низок, так по состоянию на март 2019 года их количество составило 5 % от общего числа содержащихся несовершеннолетних (3 человека). Ученики и воспитанники с интересом изучают информацию о нашей области, сравнивают со своими территориями.

Воспитанники колонии регулярно выезжают на различные мероприятия в город Биробиджан — в музей, филармонию, Дворец культуры, совершают

прогулки по городу. Свои впечатления и знания они представляют на уроках и мероприятиях, что актуализирует краеведческий материал.

С 2014 года в школе стало традиционным проведение ежегодного коллективного творческого дела «День Тигра». День Тигра отмечается в конце сентября, каждый год в нём принимают участие все воспитанники, а также приглашённые гости (сотрудники колонии и УФСИН России по Еврейской автономной области, учителя географии нашей области и др.). Форма и содержание несколько видоизменяются, но суть праздника неизменна — формирование рационального природопользователя из нашего воспитанника (Приложение 2).

Также важную роль играет взаимодействие воспитанников с организациями, находящимися за пределами колонии — это ГПЗ «Бастак», ОГБУ ДО «Центр «Мост», ЦДЮК Шолом-Алейхема, ОГПОБУ «Биробиджанский медицинский колледж», ОГПОБУ «Биробиджанский колледж культуры и искусств», МБОУ «Городской дворец культуры», попечительским советом и общественной наблюдательной комиссией. Такое взаимодействие позволяет воспитанникам быть социализированными участниками жизни нашей области, активно реализовывать свои интеллектуальные и творческие потребности, быть причастными к актуальным событиям.

Благодаря такому комплексному подходу к изучению ЕАО, мы надеемся, что воспитанники колонии узнают и полюбят нашу область как интереснейший и яркий географический объект, а не просто место отбывания наказания. А формирования такого отношения к территории, в свою очередь, будет содействовать формированию личности патриота и гражданина, что позволит на выходе из учреждения успешно пройти процесс ресоциализации каждому воспитаннику.

Но при этом существуют и некоторые факторы, препятствующие воспитательному воздействию на учеников в рамках формирования у них гражданственности и патриотизма. Это высокая ротация воспитанников в течение учебного года (может достигать 100 %), невозможность длительного педагогического воздействия и (или) взаимодействия не учеников, отсутствие связи с 90-95 % родителей учеников, отсутствие обратной связи с выбывшими учениками и выпускниками школы.

Поэтому в 2019 году мы проводим исследование показателей формирования таких ценностных ориентаций, как патриотизм, гражданственность, толерантность, как результата педагогического воздействия воспитательной системы ФКОУ СОШ УФСИН России по Еврейской автономной области на воспитанников колонии.

В результате реализации созданной системы патриотического воспитания ФКОУ СОШ УФСИН России по Еврейской автономной области в целом и блока краеведения, в частности, педагоги школы получают возможность содействовать развитию у обучающихся, представляющих разные этносы и

религии, межкультурной и межконфессиональной толерантности; умению жить и развиваться в условиях полилога культур и конфессий, построенного на паритетных началах. Что, в свою очередь, приведёт воспитанников к успешной ресоциализации.

Литература:

1. Состояние преступности в России за январь-август 2018 года [Электронный ресурс] // Основные статистические данные о деятельности органов прокуратуры. Режим доступа: http://genproc. gov. ru (дата обращения 23.03.2019).

2. Яковлева Н. Ф., Карапчук В. А., Харламова Н. М. Ресоциализация несовершеннолетних осуждённых. Опыт Канской воспитательной колонии // Москва издательство «Флинта» — 2014 — 209 с.

3. Федерко И. В. Особенности проектной деятельности по географии с учащимися, имеющими низкую мотивацию к обучению // География и экология в школе XXI века. Научно-методический журнал — 2017 — № 9.

Fishbein M. H.,
candidate of pedagogical sciences, professor, Sholom-Aleichem Priamursky State University, Birobidzhan

Federko I. V.,
master's student, Sholom-Aleichem Priamursky State University, Birobidzhan

PATRIOTIC EDUCATION IN THE SYSTEM OF SOCIO-HUMANITARIAN EDUCATION

Annotation. The article describes the problems of the organization of the system of Patriotic education in the school at the educational colony. The author describes a model of such a system operating in the FKOU SOSH UFSIN of Russia in the Jewish Autonomous region, and considers some conditions and pedagogical techniques that increase the effectiveness of educational impact on juvenile offenders.

Key word: the system of Patriotic education, pedagogical techniques, juvenile delinquents, local history, school Museum, collective creative Affairs

References:

1. The state of crime in Russia in January-August 2018 [Electronic resource] // Basic statistics on the activities of the Prosecutor's office. Mode of access: http://genproc. gov. ru (accessed 23.03.2019).

2. Yakovleva N. F., Karapchook, V. A., Kharlamova N. M. Resocialization of juvenile offenders. Experience of Kansk educational colony // Moscow publishing house «flint» — 2014 — 209 p.

3. Federko I. V. Features of project activities in geography with students who have low motivation to learn // Geography and ecology in the school of the XXI century. Scientific and methodical journal — 2017 — № 9.

УДК 378

Фишман Б. Е.,
ФГБОУ ВО «ПГУ имени Шолом-Алейхема», г. Биробиджан
д. п. н., профессор

Кузьмина Б. С.,
ФГБОУ ВО «ПГУ имени Шолом-Алейхема», г. Биробиджан
к. т. н., доцент

МЕТОДИЧЕСКИЕ ОСНОВЫ СИСТЕМЫ РАСПОЗНАВАНИЯ ИНДИВИДУАЛЬНЫХ СТРАТЕГИЙ СТУДЕНТОВ ВУЗА

Аннотация. В данной статье охарактеризованы концептуально-методические положениясистемы распознавания индивидуальных стратегий студентов. Представлена модель стратегии образовательной деятельности студента. Описаны особенности решения задачи, направленной на распознавание образа объектов гуманитарной сферы. Даныпризнаки, позволяющиевыполнить распознавание индивидуальной стратегии каждого студента вуза.

Ключевые слова: студент вуза; индивидуальные образовательные стратегии студента; концептуальная модель стратегии студента; система распознавания стратегии; признаки для распознавания.

Ясно, что в идеале после окончанияобучения выпускники вуза должны быть готовы эффективно включиться в реальную деятельность. Они должныбыть способны на практике творчески решать встающие перед ними профессиональные и жизненные проблемы. Для этого необходимо, чтобы в ходе учебы студенты были подлинными субъектами своего становления как профессионалов, определяли свои индивидуальные стратегии и выбирали средства для их реализации.

Обеспечитьуказанное положение дел можно, еслиосуществляется системное педагогическое сопровождение становления субъектности студентов, их развитияв личностномипрофессиональном планах. Такое сопровождение можно реализовать, толькоопираясь на адекватную диагностику, основанную на системе распознавания индивидуальных стратегий студентов по поведенческим индикаторам и проявлениям их деятельности. Такая система должна основываться на следующих концептуально-методических положениях.

1. Общая задача распознавания образа изучаемого объекта (его идентификация) заключается в отнесении объекта к конкретному классу (образу), определенному на основе свойств и характеристик этого объекта. Как правило, при этом используется информационная модель, которая позволяет

представить объект распознавания и использует совокупность соответствующих характеристик. Такая модель, разработанная нами для объекта «Индивидуальная стратегия студента вуза», представлена на рис.. Данная модель отображает результат последовательной декомпозиции рассматриваемого объекта и, в общем случае, является неоднозначной, т. к. зависит от субъективизма исследователей.

2. Все объекты, связанные с личностными процессами, являются слабо формализованными. Поэтому для распознавания редуцируют описание объекта и получают формализованные (четкие) модели либо используют нечеткие модели [1], [2], [7]. В любом случае задача распознавания образа конкретного объектасостоит в том, чтобы на основе информации о нем установить, к какому классу (образу) можно отнести данный объект. Ясно, что из-за неопределенностей, связанных с нечеткостью модели объекта, решение рассматриваемой задачи, имеет вероятностный характер.

Рисунок — Состав и структура модели, представляющей стратегию образовательной деятельности студента

3. Известны две основные группы методов принятия решения в ходе распознавания структуры объекта: 1) методы параллельного подхода; 2) методы последовательного подхода. В первом случае проводят тесты одновременно над всей совокупностью данных об объекте и принимают решение на основе всех результатов, а во втором — последовательно проводят тесты над подмножествами данных, причем выбор очередного теста зависит от

результатов предыдущих тестов [4]. При решении задачи распознавания образа слабо формализованных объектов наиболее подходящим является параллельный подход сиспользованием решающей функции, которая представляется в виде набора независимых функций.

4. Описание объектов гуманитарной сферы, как правило, содержит лингвистические высказывания (той или иной меры детальности и обобщенности). Это означает, что образы таких объектов представляют собой их информационные описания в виде лингвистических моделей. При этом классификация и распознавание образа указанных объектов всегда сопровождается разнообразными неопределенностями. Одни неопределенности связаны с выбором информативных признаков (из-за неполноты их состава). Другие неопределенности возникают как следствие качественного характера оценки использованных признаков. Третьи неопределенности проявляются в описании классов (при определении границ классов), а четвертые — связаны с правилами принятия решения о соответствии объекта тому или иному классу и т. д.

5. Учитывая нечеткость структуры слабо формализуемого объекта, наиболее адекватные методы решения рассматриваемых задач обеспечивает аппарат нечеткой логики. При этом вполне могут использоваться лингвистические критерии, выраженные вербально, и лингвистические переменные, оцениваемые по качественным шкалам (см., например, [2], [7], [5], [6] и др.). Поскольку информация об окружающем нас мире чаще всего представлена не формулами и количественными соотношениями, а вербальнымиутверждениями, то, по мнениюоснователя теории нечетких множеств Л. Заде, нечеткость исходных данных в реальных задачах скорее является достоинством, а не недостатком моделирования.

Авторы разработали систему группировочных признаков, дающих возможность охарактеризовать индивидуальную стратегию каждого студента вуза. Эта системаобеспечивает распознавание образовательных стратегий студентов, а также получение информации, позволяющей:

а) формировать педагогические условия, необходимые для оптимального формирования указанных стратегий;

б) оценивать личностные характеристики студентов, реализующих свои образовательные стратегии.

Еще одно достоинство указанной системы — сокращение времени на получение первичных данных и на их обработку, благодаряиспользованию одних и тех же диагностических процедур для нескольких признаков.

Система включает в себя классификационные признакиI_k, входящие в одну из 3-х классификационныегруппы, обеспечивающих:

1) общее распознавание стратегии деятельности студента;

2) дифференциальное распознавание стратегий деятельности студента;

3) характеристики личности студента.

Для каждого признака I_k предложены его возможные значения $i_{k,s}$ и методы их диагностики.

Первую классификационную группу образуют 2 признака:

- I_1 — наличие цели стратегии студента ($i_{1,1} = 1$– есть осознанная цель стратегии;$i_{1,2} = 2$ — нет осознанной цели стратегии);
- I_2 — характеристика стратегии студента ($i_{2,1} = 1$–стратегия является академической; $i_{2,2} = 2$–стратегия не является академической; $i_{2,3} = 3$– стратегияявляется смешанной).

Вторую классификационную группу образуют 9 признаков, объединенных в 4 подгруппы.

Подгруппа 2.1. Признаки, характеризующие ценности и потребности студента:

- I_3 — определенность иерархии ценностей в пространстве составляющих деятельности студента ($i_{3,1} = 1$–иерархия ценностей вполне определена; $i_{3,2} = 2$ — иерархия ценностей не вполне определена;$i_{3,3} =$ 3иерархия ценностей не определена);
- I_4 — состав доминирующей части инструментальных ценностей в пространстве составляющих деятельности студента ($i_{4,1} = 1$ — ранжированный перечень пяти наиболее важных для студента составляющих его деятельности);
- I_5 –ориентация студента на эмоционально-ценностное отношение к своей деятельности ($i_{5,1} = 1$ –востребованная, важная, нужная деятельность;$i_{5,2} = 2$–эмоционально привлекательная, интересная деятельность; $i_{5,3} = 3$ — полезная, практически значимая деятельность; $i_{5,4} =$ 4 — неопределенное эмоционально-ценностное отношение к своей деятельности).

Подгруппа 2.2. Признаки, характеризующие основные цели студента:

- I_6 — личностный контекст, имеющийся у стратегической ориентации образовательной деятельности студента ($i_{6,1}$ — ранжированный перечень пяти наиболее важных для студента обобщенных качеств, которыми он хочет обладать к моменту окончания обучения);
- I_7 — укрупненное представление студентов об ожидаемых результатах обучения ($i_{7,1} = 1$ — освоенные общекультурные компетенции; $i_{7,2} = 2$ — освоенные общепрофессиональные компетенции; $i_{7,3} = 3$ — освоенные профессиональные компетенции; $i_{7,4} = 4$ –отсутствие представлений об ожидаемых результатах).

Подгруппа 2.3. Признаки, характеризующие ориентациистудента:

- I_8 — осознанные мотивы деятельности студента ($i_{8,1} = 1$– личные мотивы; $i_{8,2} = 2$– процессуально-содержательные мотивы; $i_{8,3} = 3$– просоциальные (общественно значимые) мотивы; $i_{8,4} = 4$– познавательные мотивы; $i_{5,5} = 5$– внешние мотивы; $i_{8,5} = 6$– неопределенные мотивы);
- I_9– характеристика того, что привлекает студента в его деятельности ($i_{9,1} = 1$– самореализация; $i_{9,2} = 2$– личностное развитие; $i_{9,3} = 3$– профессиональное развитие; $i_{9,4} = 4$ — познание; $i_{9,5} = 5$– друзья /

общение;$i_{9,7} = 7$– другие причины).

Подгруппа 2.4. Характеристика субъектной позициистудента:

- I_{10} — возможность проявить субъектную активность в наиболее важных для студента составляющих его деятельности ($i_{10,1} = 1$–малые возможности проявить субъектную активность; $i_{10,2} = 2$– умеренные возможности проявить субъектную активность; $i_{10,3} = 3$– широкие возможности проявить субъектную активность);
- I_{11} — частота проявления студентомсвоей субъектной активности в образовательной деятельности ($i_{11,1} = 1$– крайне редкие проявления субъектной активности;$i_{11,2} = 2$– умеренные по частоте проявления субъектной активности; $i_{11,3} = 3$– частые проявления субъектной активности).

Третью классификационную группу образуют 8 признаков, объединенных в 3 подгруппы.

Подгруппа 3.1. Академические достижения студента:

- I_{12} — текущие академические достижениястудента ($i_{12,1} = 1$– очень высокие академические достижения; $i_{12,2} = 2$– умеренно высокие академические достижения;$i_{12,3} = 3$– академические достижения выше средних; $i_{12,4} = 4$– академические достижения ниже средних; $i_{12,5} = 5$– низкие академические достижения);
- I_{13} — тенденции развития академических достиженийстудента ($i_{13,1} = 1$– академические достижения студента возрастают; $i_{13,2} = 2$– академические достижения студента существенно не изменяются; $i_{13,3} = 3$– академические достижения студента снижаются).

Подгруппа 3.2. Характеристика внутреннего напряжения студента:

- I_{14} — наличие и острота смыслового конфликта в деятельностистудента ($i_{14,1} = 1$– в деятельности студента отсутствует смысловой конфликт; $i_{14,2} = 2$– в деятельности студента имеет место слабый смысловой конфликт; $i_{14,3} = 3$– в деятельности студента имеет место умеренный смысловой конфликт; $i_{14,4} = 4$– в деятельности студента имеет место сильный смысловой конфликт);
- I_{15} –причины, способные помешать деятельности студента ($i_{15,1} = 1$– социальные обстоятельства; $i_{15,2} = 2$ (личные причины, не связанные с занятиями; $i_{15,3} = 3$– учебные затруднения; $\mathrm{i}_{15,4} = 4$– общение; $i_{15,5} = 5$– другие обстоятельства);
- I_{16} — содержание смыслового конфликта в деятельностистудента ($i_{16,1}$ — перечень трех составляющих деятельности студента, для которых имеет место наибольшее рассогласование в мотивационно-личностной сфере студента).

Подгруппа 3.3. Характеристика эмоционального выгораниястудента:

- I_{17} — развитие выгорания в первом компоненте синдрома выгорания

($i_{17,1} = 1$ — низкий уровень развития; $i_{17,2} = 2$– средний уровень развития;$i_{17,3} = 3$– высокий уровень развития);

- I_{18} — развитие выгорания вовтором компоненте синдрома выгорания ($i_{18,1} = 1$ — низкий уровень развития; $i_{18,2} = 2$– средний уровень развития;$i_{18,3} = 3$– высокий уровень развития);
- I_{19} — развитие выгорания в третьем компоненте синдрома выгорания ($i_{19,1} = 1$ — низкий уровень развития; $i_{19,2} = 2$– средний уровень развития;$i_{19,3} = 3$– высокий уровень развития).

Для выявления и распознавания индивидуальной стратегии студентов вуза следует параллельно проводить диагностику по всем указанным выше классификационным характеристикам. Тогда результат распознавания образовательной стратегии студента можно будет определять на основе использования интегративной решающей функции.

Статья подготовлена в рамках выполнения государственного задания 27.5905.2017/8.9 «Системно-когнитивный подход к распознаванию индивидуальных академических стратегий студентов вуза на основе динамики их академической успешности и характеристик эмоционального выгорания» (2017 г. — 2019 г.).

Литература:

1. Ажмухамедов И. М. Нечеткая когнитивная модель оценки компетенций специалиста // Вестник Астраханского государственного технического университета. Серия: управление, вычислительная техника и информатика. — 2011. — № 2. — С. 186–190.

2. Борисов А. Н., Крумберг О. А., Федоров И. П. Принятие решения на основе нечетких моделей: примеры использования. — Рига: Знание, 1990, — 184 с.

3. Давнис, В. В., Тинякова В. И. Прогнозные модели экспертных предпочтений: монография. — Воронеж: Изд-во Воронежского гос. ун-та, 2005. — 248 с.

4. Зеленцов И. А. Распознавание образов. Обзорная лекция. — Электронный ресурс: URL: http://it-claim. ru/Persons/Zelencov/Lection_text. pdf (дата обращения: 02.03.2018).

5. Ильин И. А. О сущности правосознания / Соч. в 10 т. Т. 4. — М.: Русская книга, 1994. — 624 с.

6. Миркин Б. Г. Проблема группового выбора. — М.: Наука, 1974. — 256 с.

7. Фишман Б. Е., Кузьмина Б. С. Прикладные аспекты теории систем и системного анализа: оценивание состояния функционирования и уровня развития слабо формализованных систем — Биробиджан: Изд-во ПГУ им. Шолом-Алейхема, 2016. — 195 с.

Fishman B. E.,
doctor of pedagogic sciences, professor, Sholom-Aleichem Priamursky State University, Birobidzhan

Kuzmina B. S.,
candidate of engineering sciences, associate professor, Sholom-Aleichem Priamursky State University, Birobidzhan

METHODICAL BASIS OF THE RECOGNITION`S SYSTEM OF INDIVIDUAL STRATEGIES OF UNIVERSITY STUDENTS

Annotation. This article describes the conceptual and methodological basis of the recognition system of students' individual strategies. The model of the student's educational activity strategy is presented. The features of the solution of the problem aimed at recognizing the image of objects in the humanitarian sphere are described. Given the signs that allow the recognition of the individual strategy of each university`s student of the university.

Key words: university student; student's individual educational strategies; student's conceptual model of strategy; strategy recognition system; attributes for recognition/

References:

1. Azhmukhamedov I. M. Fuzzy cognitive model for assessing the competence of a specialist // Bulletin of Astrakhan State Technical University. Series: management, computing and computer science. — 2011. — № 2. — p. 186–190.
2. Borisov A. N., Krumberg O. A., Fedorov I. P. Making decisions based on fuzzy models: examples of use. — Riga: Knowledge, 1990. — 184 p.
3. Davnis, V. V., Tinyakova V. I. Forecast models of expert preferences: monograph. — Voronezh: Publishing house of the Voronezh State. University, 2005. — 248 p.
4. Zelentsov I. A. Pattern recognition. Review Lecture. — Electronic resource: URL: http://it-claim. ru/Persons/Zelencov/¬Lection_text. pdf (access date: 03/02/2018).
5. Ilyin I. A. On the essence of legal conscience. Writings in ten volumes. V. 4. — M.: Russian Book, 1994. — 624 p.
6. Mirkin B. G. The problem of group choice. — M.: Science, 1974. — 256 p.
7. Fishman B. E., Kuzmina B. S. Applied aspects of the theory of systems and systems analysis: evaluation of the state of functioning and the level of development of weakly formalized systems/– Birobidzhan: Publishing house of theSholom-Aleichem Priamursky State University, 2016. — 195 p.

УДК 378.147

Хворостов Д. А.,
ФГБОУ ВО «Орловский государственный университет
имени И. С. Тургенева», г. Орёл
д. п. н., профессор

ОРГАНИЗАЦИЯ МЕЖДИСЦИПЛИНАРНЫХ СВЯЗЕЙ В ПРОФЕССИОНАЛЬНОЙ ПОДГОТОВКЕ СТУДЕНТА-ДИЗАЙНЕРА

Аннотация. В статье рассматривается организация междисциплинарных связей в профессиональной подготовке студента-дизайнера. В предлагаемой методике трёхмерное моделирование живописных полотен применяется как тренировочные задания в ходе освоения сложных профессиональных компьютерных программ.

Ключевые слова: Трёхмерное моделирование, методика образования, живописное произведение, компьютерные технологии, междисциплинарные связи, компьютерные технологии.

Профессиональная подготовка дизайнера предполагает комплексный подход к образовательным технологиям. В формулировках актуальных ФГОС говорится о междисциплинарных связях. Практикующему педагогу остаётся только разработать инновационную методику и, используя компьютерные технологии, приступить к обучению студента-дизайнера. Рассмотрим, как то можно осуществить.

Цифровые компьютерные технологии, стремительно утвердившиеся в нашем обществе, прочно вошли в образовательный процесс всех направлений подготовки в вузе. Художественные и дизайнерские факультеты не остались в стороне от компьютеризации. В актуальных ФГОС компьютерным технологиям уделено значительное внимание. В значительной степени фигурируют они и в формируемых профессиональных компетенциях. Но, не смотря на присутствие в учебных планах дисциплин по компьютерному проектированию, практика подготовки студентов-дизайнеров к профессиональной деятельности показывает, что плановых занятий по освоению сложных компьютерных программ бывает не достаточно. Освоив азы компьютерного моделирования, студенты зачастую на этом останавливаются. Проектируют и выполняют самые простейшие интерьеры, как правило, в стиле минимализма, мотивируя это тем, что так модно и современно. Смоделировав примитивные объекты и разместив их в проекте, на этом останавливаются. Это как в живописи, когда художник прекращает писать своё полотно, потому что он уже устал или мотивирует тем, что он «так видит». То есть в создании авторского «своего» проекта или произведения можно остановиться в любой удобный момент и найти для этого убедительное

объяснение. Поэтому в своей методике профессионального образования дизайнера мы придерживаемся точки зрения Императорской Академии Художеств, в которой с первого курса была введена обязательная система копирования художественных произведений великих мастеров. Копирование было выделено в отдельную учебную дисциплину. И отдельно оценивалось. Польза от копирования огромная. Студент изучает технику нанесения мазка и манеру прописки различных элементов картины. Учится точно подбирать колер и воссоздавать цветовую и тоновую гамму копируемого произведения до тех пор, пока не добьётся точного попадания в оригинал. В этом случае он уже не сможет сказать в удобный для себя момент: — всё, я уже закончил, все сделано, я «так вижу». Понятие «точная копия» вышло как раз из копийных классов Российской Императорской Академии Художеств.

Ещё пример. В начальной школе мы многократно писали изложения. Учитель нам зачитывал отрывок из рассказа или повести известного писателя, и мы максимально близко к тексту писали своё изложение услышанного. При этом запоминали, как строятся предложения, как сочетаются слова, где ставятся предлоги, какие встречаются окончания. Только после большого количества изложений (копирований готового текста) нам доверяли писать сочинение, т. е. создавать собственное словесное произведение.

Мы так же решили начать с копирования. Копирования живописного произведения с использованием компьютерных технологий. Это задание по трёхмерной компьютерной реконструкции интерьера помещения, в котором когда то художник создавал своё произведение. На полотне мы видим помещение только с ракурса показанного художником. Учебно-тренировочные задания по трёхмерной компьютерной реконструкции картины позволяют воссоздать помещение полностью, со всеми архитектурными и интерьерными деталями и аксессуарами. В том случае от студента требуется очень точное компьютерное «копирование» объектов и текстур, представленных в живописном произведении. И уже не возможно будет остановить работу в удобный для себя момент. Отличия от оригинала будут очевидны и явны и преподаватель не примет незавершенное «копирование».

Начинаем учебно-тренировочные задания по трёхмерной реконструкции с копирования картин имеющих несложные, но выразительные сюжеты. При этом обязательно сами показываем студентам, как выполнять подобную работу. Проверено со времён преподавания изобразительного искусства и черчения в школе — если учитель уверенно рисует и чертит мелом на доске, он пользуется авторитетом в классе и дети с удовольствием перерисовывают и перечерчивают за ним с доски в альбомы и тетради. То есть — копируют. То же и со студентами на начальных этапах освоения сложных компьютерных программ. Необходимо самому выполнять все действия, попутно проговаривая и объясняя их. Ведь не случайно обучающимися любых возрастов лучше воспринимается визуальная подача учебного материала. Для этого не обязательно иметь компьютерный класс. В проведении подобных лекций и практических занятий

поможет собственный ноутбук преподавателя. Будет прекрасно, если он окажется подключённым к проектору. Студенты с интересом наблюдают за ходом работы на мониторе ноутбука преподавателя — на проекционном экране. В настоящее время практически у всех студентов имеются собственные ноутбуки, на которые возможно поставить легальные лицензионные учебные версии компьютерных программ с официальных сайтов, например, с сайта Autodesk 3D studio Max. В этом случае студенты имеют возможность повторять за преподавателем всё увиденное, используя установленную на своём ноутбуке учебную компьютерную программу, могут переспросить и уточнить не понятные им моменты. Это значительно улучшает понимание и освоение сложных компьютерных программ и помогает решить вопрос с дорогими лицензионными компьютерными программами, на закупку которых у вузов зачастую не хватает средств. Работа на занятии происходит сразу со всей студенческой группой. Усиливается запоминание, развивается творческое мышление, формируются профессиональные компетенции студента. Повышается профессиональный и педагогический авторитет преподавателя, что так же важно и необходимо. После завершения занятий по расписанию студент может дома продолжить работу над учебно-тренировочным заданием — личный ноутбук с установленной компьютерной программой у него всегда с собой. То есть занятия могут проходить не только по расписанию.

В качестве учебно-тренировочных заданий на освоение сложных профессиональных компьютерных программ нами применяется трёхмерное моделирование живописных полотен [1, с. 345-348; 2, с. 345-350]. Так как практика использования трёхмерной реконструкции в учебном процессе себя оправдала, мы продолжили исследование в данной области. Подобное учебное задание мы ввели не только в методику обучения дизайнеров, но и будущих учителей изобразительного искусства. Для них знание современных компьютерных программ не менее актуально, чем для будущих дизайнеров. Современное поколение школьников крайне компьютеризировано, и надо уметь говорить с ними на одном языке. Для будущих учителей изобразительного искусства мы не предлагаем сложные в трёхмерной реконструкции сюжеты. Им достаточно простых, но выразительных композиций. Что бы и школьников заинтересовать интересным заданием, и в ходе урока можно было многое успеть построить.

Первое занятие со студентами любого направления подготовки необходимо провести в форме тестирования имеющихся знаний компьютерного проектирования. Разработать тест с вопросами, которые выявляют уровень знания и владения студентами профессиональными графическими и трёхмерными программами. После изучения результатов теста определить живописные произведения для дальнейшей реконструкции. Для трёхмерного моделирования нами применяется компьютерная программа Autodesk 3D studio Max. Технические и дизайнерские возможности данной компьютерной программы студенты могли рассматривать на лекционных и

практических занятиях, изучая и разбирая возможности профессионального использования. Это необходимо проверить. Первый тест может показать результат ниже среднего. Студенты слабо воспринимают названия инструментов моделирования, модификаторов и функций программы. В этом случае, после первого практического занятия проведённого преподавателем, с подробным показом и рассказом особенностей работы в данной программе, как правило, выяснялось, что визуальная подача улучшила результат восприятия, усилила запоминание. На втором практическом занятие студенты уже называли функциональный аппарат программы, горячие клавиши, подсказывая, как следует вести ход работы. Последующие занятия проходили активно, творчески с хорошими практическими результатами.

Использование подобной визуальной подачи учебного материала выявила, что с каждым новым занятием студенты становятся более заинтересованными, у них возникают практические вопросы и уточнения. Студенты начинают планировать различные способы создания конкретного трёхмерного объекта, тем самым открывая для себя новые возможности работы с графическими дизайнерскими программами.

При выполнении данного задания устанавливаются межпредметные связи с дисциплинами «История искусств», «Начертательная геометрия», «Черчение», «Перспектива», «Живопись», «Рисунок», «Проектирование», «Трёхмерное компьютерное проектирование», «Свет и форма в дизайне».

Таким образом, мы разработали методику интеграции образовательных и компьютерных технологий позволяющую объединять историю искусств, живопись, рисунок, начертательную геометрию, перспективу, черчение, компьютерное проектирование в одном учебном задании. То есть организовали междисциплинарные связи.

У каждого студента факультетов искусств или дизайна имеются свои, любимые живописцы, скульпторы, графики. Демонстрируя студентам возможности трёхмерного моделирование произведений в современных компьютерных программах, преподаватель откроет для обучающихся новые возможности в истории искусств, компьютерном проектировании, рисунке, живописи. Современные промышленные и компьютерные технологии не связывают руки студентам, а наоборот подталкивают к новым творческим и профессиональным свершениям, к новому взгляду на привычные вещи. Ранее было бы сложно представить произведение живописи, воссозданное в трёхмерной графике. Сейчас возможно смоделировать пространственную среду любой картины или графического листа. А по окончанию высшего учебного заведения принести эти знания не только в проектное дизайнерское бюро [1], но и в общеобразовательную школу [3, с. 360-364; 4, с. 404-407, 5, с. 94-101].

Литература:

1. Хворостов Д. А. Применение ролевой профессионально-ориентированной игры в подготовке студентов-дизайнеров // Ученые записки

Орловского государственного университета. Научный журнал. Серия: гуманитарные и социальные науки. — 2017. — № 4 (77). — С. 345-348.

2. Хворостов Д. А. Использование компьютерных технологий в профессиональной подготовке студентов-дизайнеров // European Social Science Journal. (Европейский журнал социальных наук). — 2017. — № 11. — С. 340-345.

3. Хворостов Д. А. Актуальные траектории профессиональной подготовки учителя для современной общеобразовательной школы // Ученые записки Орловского государственного университета. Серия: Гуманитарные и социальные науки. — 2017. — № 75. С. 360-364.

4. Хворостов А. С. Использование специфики рисунка в прикладном искусстве для эстетического воспитания и художественного образования студентов // Ученые записки Орловского государственного университета. Серия: Гуманитарные и социальные науки. — 2012. — № 4. С. 404-407.

5. Горбунова Г. А., Савельева О. П. К вопросу о проблемах и тенденциях профессионального становления педагога-художника в современном образовании // Философия образования. — 2017. — № 2 (71). С. 94-101.

Khvorostov D. A.,
doctor of pedagogic sciences, professor, Orel state University named after I. S. Turgenev, Orel

ORGANIZATION OF INTERDISCIPLINARY CONNECTIONS IN THE TRAINING OF STUDENT-DESIGNER

Annotation. The article deals with the organization of interdisciplinary connections in the professional training of a design student. In the proposed method, three-dimensional modeling of paintings is used as a training task in the development of complex professional computer programs.

Key words: Three-Dimensional modeling, methods of education, artwork, computer technology, interdisciplinary communication, computer technology.

References:

1. Khvorostov D. A. The use of role-playing professionally-oriented game in the training of students-designers / / Scientific notes of Orel state University. Scientific journal. Series: Humanities and social Sciences. No. 4 (77). 2017. — P. 345-348.

2. Khvorostov D. A. Use of computer technologies in professional training of students-designers // European Social Science Journal. (European journal of social Sciences). 2017. No. 11. — Pp. 340-345.

3. Khvorostov D. A. Actual trajectories of teacher training for modern secondary school / / Scientific notes of Orel state University. Series: Humanities and social Sciences. 2017. Vol.2. No. 75. C. 360-364.

4. Khvorostov A. S. Using the specifics of drawing in applied art for aesthetic education and art education of students / / Scientific notes of Orel state University. Series: Humanities and social Sciences. 2012. No. 4. P. 404-407.

5. Gorbunova G. A., Savelyeva O. P. On the problems and trends of professional formation of the teacher-artist in modern education // Philosophy of education. — 2017. — № 2 (71). P. 94-101.

УДК 37.01

邱敏，
黑河学院，黑河市学院路1号
教授

地方新建本科院校工程教育改革与国际化探究

摘要：加强工程教育改革和国际化发展的研究，对地方新建本科院校的发展和质量提升具有重要的意义。地方新建本科院校工程教育改革与国际化的研究也是我国普通本科院校工程教育国际化研究的重要组成部分。本文分析了地方新建本科院校工程教育现状，提出了新建本科院校工科教育改革与国际化的5个基本原则，并从明确办学定位、更新观念、校企深度合作、师资建设、双语教学、政府支持等六个方面提出了新建本科院校工程教育改革与国际化的措施。

关键词：工程教育；地方新建本科院校；国际化；新工科；教育改革.

随着世界工程教育国际化的发展趋势，我国工程教育的发展面临着严峻的挑战。目前，我国开设工程教育的大学发展情况不均衡，«211工程»和«985工程»院校工程教育国际化的发展态势较好，而地方新建本科院校却相差甚远。地方新建本科院校是我国高等教育实现跨越式发展、由精英教育过渡到大众化教育阶段的历史产物，是国家为了促进地方经济发展的重要举措。根据《中国本科教育质量报告》显示，我国已有新建本科院校678所，占全国普通本科高校1219所的55.6 %，这些院校举办本科层次工程教育的时间不长、经验相对不足，大多模仿老牌院校的工程教育模式办学，没有自己的办学特色[1]。因此，工程教育改革是地方新建本科院校尽快跟上国际化发展步伐的必由之路。

一、地方新建本科院校工程教育现状分析

地方新建本科院校（以下简称«新校»）自升本以来，在探索本科教育、深化教育教学改革等方面都取得了一定的成绩和经验。但是，工程教育水平与国际化工程教育标准相比差距甚远。主要体现在以下几个方面：

（一）工科办学定位不准，对工程教育国际化的认识模糊

新校多由高职高专升格而成，升本后面临的首要问题就是重新定位，许多新校在选择办学定位时，对学校的发展方向不能准确把握，将学校办成高职高专的«放大版»[6]；或者盲目地模仿研究型大学的办学模式，把工程师按照科学家的标准来培养。

新校对工程教育国际化的标准认识模糊，只简单地理解为中外联合办学就是国际化，于是不管条件是否允许都搞联合办学。有的新校以联合办学的名义来

增加学校收入，学生根本就不出国学习，结果把学生培养的不伦不类，不符合工程国际化的标准。办学定位的不准，对工程教育国际化的认识模糊，导致许多新校没有办出地方特色，工程教育国际化的发展进程相当缓慢。

（二）工科专业缺少地域特色，服务地方能力不强

新校都是地方院校，办学上应该具有鲜明的地域性特征，但很多新校在工科专业建设、人才培养方面与地方经济发展毫无关联，不能培养出地方经济产业发展急需的合格应用型人才。教师只是教材的传授者，无工程实践经验，无法为地方经济发展提供高水平的科技与教育服务，很难得到地方政府和企业的支持。

（三）办学经费不足，缺少实践平台

新校处于跨越式发展的关键时期，需要大量的资金投入到学校的基本建设中去，但办学经费相对«985工程»、«211工程»等办学历史悠久的高校而言非常缺乏[5]。经费主要由省政府提供和学校自筹解决，地市级政府支持的力度很小，特别是一些经济欠发达地区经济实力更加薄弱，来自政府的生均事业经费投入很低，无法满足新校的办学需求。

由于新校底子薄，资金不足，工科教学仪器设备比较陈旧，实践实训平台和环境建设与产业界实际使用的设备相比落后很多，甚至牛马不相及，无法满足工程教育的需要。学生的工程实践能力得不到培养，对工程的理解十分模糊，对专业学习没兴趣，没有职业追求；从而影响了学生的就业质量，也影响了学校的就业率，多数新校学生初次就业率都排在«985工程»、«211工程»院校之后。

（四）缺少«双师型»教师，影响工程教育质量

新校工程教育专业师资队伍实力偏弱，绝大多数教师根本没有行业企业实践经验，进行工程教育就是纸上谈兵，不能满足工程教育的需要。问题存在的原因主要有：一是学校内部制度存在问题，有些学校简单地把获取职业资格证书作为«双师型»教师的认定标准；二是国家对教师职称评聘制度存在问题，评职称以学术评价为主，不符合应用型高校师资队伍的特点；三是企业与高校之间的人员交流存在政策上的诸多障碍[5]，有的学校聘用企业的工程师做教师，不看经验看学历，有的企业也不愿意为学校培训师资；四是有工程经历的高学历人才不愿意到学校担任教师，因为工资待遇太低。这些因素导致新校工程教育专业严重缺少«双师型»教师，影响了工程教育质量。

（五）人才培养模式与工程需求不匹配，制约人才培养质量

新校制定培养方案的人都是校内教师，他们没有工程实践经历，不了解工程教育国际化的标准，设计的工程教育人才培养方案，以培养科学家的课程体系培养工程师，«重理论，轻实践»[2]。有的新校理论课时超过60 %，实验环节相对薄弱，实践实训环节就更差。还有的新校因人设课，有什么样的教师就开设什么样的课程，不从工程实际出发。培养的工科学生理论成绩好，会考试，但缺少工程实践能力、创新意识和探索精神，这与我们的人才培养模式有直接关系。很多毕业生到企业后，要经过企业的再培训才能适应工作，而企业需要的是上手快、综合实践能力强的应用型人才，再培训是需要时间和代价的，企业不愿意接收这

样的毕业生就业。由于企业需求与毕业生不匹配，结果出现了学生找不到工作，企业还缺少人才的局面。

二、新建本科院校工科教育改革与国际化的基本原则

（一）坚持为地方经济建设和社会发展服务的原则。把推进工程教育国际化与地方经济社会发展大局有机结合，从突破知识、技术、人才瓶颈，支撑地方经济社会发展，从地方发展方式转型的实际需要出发，推动和加快工程教育国际化进程。

（二）坚持致力于提高工程教育发展水平的原则。主动把握工程教育国际化带来的机遇，不断创新国际交流与合作的途径和方式，通过教育创新获得更广的发展空间、更高的教育质量和更强的办学活力，形成«以开放促进创新，以创新带动质量提升和特色凝炼»的格局。

（三）坚持«引进来»与«走出去»相结合的原则。以«提高水平、扩大服务»为主旨，在进一步加强«引进来»工作的同时，积极推进«走出去»，努力实现新校工程教育国际化高效、可持续发展。

（四）坚持统筹兼顾与重点推进相结合的原则。既统筹兼顾，制定远景目标和整体规划，又重点推进，明确近期目标和工作重点。

（五）坚持点面结合、以点带面的原则。重点扶持有国际化特色的工科专业，尽快实现国际化办学，并发挥其示范、辐射作用，带动新校工科专业提高国际化水平。

三、新建本科院校工程教育改革与国际化的措施

（一）明确办学定位，精准服务地方

新校应首先确立服务行业或区域经济发展的应用型办学定位，再明确工程教育的目标不是培养科学家而是培养工程师。制定工程教育应用型人才培养体系，以产教融合为重心，综合考虑用人单位的人才规格、学生的未来职业岗位，注重突出专业技术与应用能力培养，面向地方企业生产一线精准培养高层次的工程应用型人才，为行业或区域经济发展提供人才支撑和技术支撑。

（二）更新观念，深刻认识工程教育国际化发展目标

新校要树立工程教育国际化观念，形成全球化视野和国际化战略思维，增强国际合作与交流意识，把工程教育国际化作为加速提升工程教育整体实力的重要途径，切实提高对工程教育国际化内涵及其重要性的认识，逐步把推进工程教育国际化的方向统一到学习和借鉴世界各国发展工程教育的先进理念和成功经验，吸引优质高等教育资源，增强新校工程教育在国际高等教育市场的竞争力，全面提高新校工程教育质量和办学水平。

（三）校企深度合作，协同育人，共同研制人才培养体系

校企深度合作、协同育人是新校培养工程应用型人才的有效途径。企业要全方位参与专业建设、课程与教材开发、师资培训、人才培养等重大事项，构建合理的课程和实践教学体系。根据真实生产、服务的技术和流程，将现代技术对人才的规格要求融入人才培养方案。建立符合工程教育特点的模块化的课程体系

及相应的教育教学资源，建构学生应该掌握的基础理论、基础知识和基本技能以及在校期间应该完成的基本训练，采取注重实践应用的教学组织模式、教学方式与方法，充分体现«学中做»与«做中学»[7]。在校内建立仿真企业的工程环境，使学生四年里能完成工程师的基本训练。实现学校、企业、学生的三方共赢，为社会培养大批的受用人单位欢迎的应用型人才。

（四）构建与工程教育相匹配的«双师型»队伍

教师是知识和技术的传播者，建设一支与工程教育相匹配的专兼结合、结构合理的«双师型»师资队伍是实现工程教育国际化的关键。这支队伍应由四个层次的教师构成：一是引领层[4]，即具有较高学术水平并能引领产业发展的复合型教授；二是基础层，即具有良好产业实践背景及高等教育经验的专业教师；三是技术层，即掌握产业前沿先进技术的工程师；四是管理层，即具有工程管理经验的管理人员。由这四个层面的人员构成动态兼职教师队伍。

新校要逐步完善教师聘用和职称晋升政策，鼓励教师有针对性的到企业生产一线加强锻炼，获得工程实践经验；鼓励教师出国进修和访学；加强与高水平工程教育的国外高校沟通与协作。拓展管理人员尤其是新校领导的国际视野，不断更新办学观念，完善管理制度，提高管理水平。

（五）加强双语教学，实行学生双向交流，提升人才培养的国际化水平

新校应结合各自专业特点，大力开发全外语授课课程和双语课程。积极借鉴和吸收国外工科高校在课程体系改革、教学内容更新、教学方法创新等方面的先进经验，提高工科专业和课程建设水平，每所新校至少建设一个国际化专业或面向国际招生的专业。

实施学生双向交流工程，积极与国外高水平的工科高校建立长期的全面合作关系，扩大双向交流生、交换生规模。进一步拓展学生交流渠道，丰富学生交流形式，为学生提供更多的国际交流机会，提升人才培养的国际化水平。

（六）政府支持，政策引导，助推新建本科院校工程教育国际化发展

工程应用型人才培养是一项系统工程，应在政府的政策保障下由学校完成。国家必须做好顶层设计，在体制机制和制度政策上给予新校大力支持。建立一整套完善的制度体系对新校予以支持和保障，既体现政府引导作用，又能保证新校规范发展。加大财政扶持，对于新校，省级财政要保证生均教育事业经费不低于其他普通高校，并给予专项经费支持。加大对新校的政府的政策支持和保障，必将加速推进新校工程教育国际化的发展进程的。

参考文献：

1.刘亚军.新建地方本科院校国际化发展策略研究—以荆楚理工学院为例[D]，湖北省武汉市:华中师范大学,2016.

2.祖维,谢兴勇.新建应用型本科院校工程教育改革探索[J].继续教育研究,2014.(8):60-61.

3. 成经平. 新建技术应用型本科院校工程教育改革的思考[J]. 湖北理工学院学报, 2017, (1):59-62.

4. 刘诚, 贾娜, 陈光伟. 工程教育现状分析与角色定位研究[J]. 黑龙江教育·理论与实践, 2014, (5):33-34.

5. 李灵均, 段军飞. 论地方高校教育国际化建设[J]. 科技创新导报, 2015, (27):216-217.

6. 王玉丰. 我国新建本科院校十五年回顾与展望[J]. 高教探索, 2013, (5):15-21.

7. 娄晓明, 黄佳丽, 李坦平. 新建地方本科院校工程教育专业认证的思考[J]. 新教育时代-教师版, 2017, (33):85-90.

Qiu Min,
professor, Heihe college, No. 1 College Road, Heihe City

RESEARCH ON ENGINEERING EDUCATION REFORM AND INTERNATIONALIZATION OF LOCAL NEWLY-BUILT UNDERGRADUATE COLLEGES

Annotation. Strengthening the research of engineering education reform and international development is great significant to develop and improve the quality of local newly-built undergraduate colleges. At the same time research on engineering education reform and internationalization of local newly-built undergraduate colleges is also an important part of related research in ordinary undergraduate colleges in China. This paper analyzes the status quo of engineering education in newly-built undergraduate colleges and puts forward five basic principles for the reform and internationalization of engineering education in new undergraduate colleges. Besides, this paper proposes the measures for the reform and internationalization of engineering education in newly-built undergraduate colleges from six aspects, which clarify the meaning of accurate school orientation, concepts updating, deep cooperation between schools and enterprises, teacher construction, bilingual education, government supports.

Key words: engineering education, internationalization, local newly-built undergraduate colleges, New engineering, Reform in Education

References:

1. Liu Yajun. Research on the Internationalization Development Strategy of Newly-built Local Undergraduate Colleges—Taking Jingchu Institute of Technology as an Example [D]. Huazhong Normal University, 2016.

2. Zu Wei, Xie Xingyong. Exploration of engineering education reform in newly-built applied undergraduate colleges [J]. continuing education research, 2011,(8):60-61.

3. Cheng Jingping. Thoughts on Engineering Education Reform of New Technology Applied Undergraduate Colleges [J]. Journal of Hubei Institute of Technology, 2017,(1):59-62.

4. Liu Cheng, Jia Na, Chen Guangwei. Research on the status quo and role orientation of engineering education [J]. Heilongjiang Education Theory and Practice, 2014,(5):33-34.

5. Li Lingjun, Duan Junfei. On The Internationalization of Local College Education [J]. Science and Technology Innovation Herald, 2015,(27):216-217.

6. Wang Yufeng. Review and Prospect of China's Newly Established Undergraduate Schools for 15 Years [J]. Exploration of Higher Education, 2013,(5):15-21.

7. Yan Xiaoming, Huang Jiali, Li Tanping. Reflections on the Certification of Eengineering Education in New Local Undergraduate Colleges [J]. New Education Times·Teacher Edition, 2017,(33):85-90.

УДК 37.1.89

Шаповалова О. Е.,
ФГБОУ ВО «ПГУ имени Шолом-Алейхема», г. Биробиджан
д. псих. н., профессор

ПОДГОТОВКА ПСИХОЛОГО-ПЕДАГОГИЧЕСКИХ КАДРОВ ДЛЯ СИСТЕМЫ СПЕЦИАЛЬНОГО И ИНКЛЮЗИВНОГО ОБРАЗОВАНИЯ ДЕТЕЙ С ОГРАНИЧЕННЫМИ ВОЗМОЖНОСТЯМИ ЗДОРОВЬЯ

Аннотация. Статья посвящена обобщению опыта работы выпускающей кафедры, занимающейся подготовкой бакалавров и магистров по направлению «Специальное (дефектологическое) образование». Приводятся данные, подтверждающие востребованность профессии дефектолога в образовательном пространстве региона. Охарактеризованы основные направления работы кафедры, способствующие подготовке квалифицированных кадров для системы специального и инклюзивного образования детей с ограниченными возможностями здоровья.

Ключевые слова: профессиональная подготовка, дефектологи, дети, ограниченные возможности здоровья.

Современный этап развития системы народного образования характеризуется особым вниманием к проблеме психолого-педагогического сопровождения детей с ограниченными возможностями здоровья (ОВЗ). Решение этой актуальной проблемы предполагает создание образовательной среды и условий, оптимальных для каждого ребенка, способствующих его социализации и интеграции в общество.

Детьми с ОВЗ называют тех, у кого имеются врожденные или приобретенные нарушения физического или психического развития, которыми обусловлено наличие особых образовательных потребностей. Эти особые потребности могут реализоваться в условиях специального (в коррекционных учреждениях) или инклюзивного (совместно с нормально развивающимися сверстниками) образования. Обе формы организации образования детей с ОВЗ имеют как достоинства, так и недостатки. Но и в том, и в другом случае профессиональные задачи дефектолога решаются в условиях повышенной сложности, что выдвигает серьезные требования к профессиональной подготовке бакалавров и магистров специального (дефектологического) образования.

В Еврейской автономной области дефектолог — одна из наиболее востребованных педагогических профессий. Только в городе Биробиджане коррекционно-развивающую помощь получают более 900 детей дошкольного возраста, не считая тех, кто занимается в частных диагностических и

консультационных центрах. В детском саду компенсирующего вида № 21, работают 9 групп (для детей с тяжелыми нарушениями речи, с нарушениями зрения, с нарушениями интеллекта) и 31 логопедическая группа функционирует в массовых дошкольных учреждениях.

Успешно готовит к самостоятельной жизни в обществе учащихся с нарушениями интеллекта специальная (коррекционная) школа. Функционирует Центр образования «Ступени», реализующий особые образовательные потребности детей с ограниченными возможностями здоровья, нуждающихся в индивидуальном, в том числе и надомном обучении. В шести общеобразовательных школах города имеются классы компенсирующего и коррекционно-развивающего обучения для детей с задержкой психического развития. В непосредственной близости от города работает Областное государственное бюджетное учреждение «Валдгеймский детский дом-интернат для умственно отсталых детей», где получают психолого-педагогическую помощь дети с умеренной и тяжелой степенью снижения интеллекта.

При этом практически все школы и дошкольные учреждения города и области работают над созданием такой образовательной среды, которая была бы комфортной для каждого ребенка, вне зависимости от типа его развития и в которой он чувствовал бы себя полноценной личностью, а не бездушным объектом педагогических манипуляций.

С момента создания Приамурского государственного университета имени Шолом-Алейхема в нем осуществляется подготовка психолого-педагогических кадров для работы с детьми с ОВЗ. За период с 2015 по 2019 год в очной и заочной форме были подготовлены 73 бакалавра и 54 магистра по направлению «Специальное (дефектологическое) образование».

В настоящее время в университете обучаются 137 будущих бакалавров и 23 магистра специального (дефектологического) образования. Реализуются следующие направленности:

– бакалавриат – Логопедия, Организация специального и инклюзивного образования детей с ограниченными возможностями здоровья, Психолого-педагогическое сопровождение образования детей с ограниченными возможностями здоровья;

– магистратура – Инновационные технологии в специальном (дефектологическом) образовании).

Отметим, что основная ответственность за качество профессиональной подготовки дефектологов в Приамурском государственном университете имени Шолом-Алейхема возлагается на кафедру коррекционной педагогики, психологии и логопедии, что глубоко и полностью осознается ее профессорско-преподавательским составом. О. Е. Шаповалова детально рассматривает научно-теоретические и экспериментально-практические основы психолого-педагогического сопровождения детей с ограниченными возможностями здоровья [9], уделяет внимание формированию психологической культуры будущих бакалавров и магистров, воспитанию у них уважения к профессии

[10]. Объектом исследования Н. В. Шкляр и О. В. Карынбаевой стало развитие у студентов личностной готовности к профессиональной деятельности [5], а также возможности повышения социальной значимости профессии особого педагога [13]. И. А. Емельянова считает необходимым целенаправленно заниматься вопросами профессионального самоопределения дефектологов [3].

В работах В. Н. Введенского [2], А. К. Марковой [7], Е. А. Ямбурга и С. Д. Забрамной [15] и др. отмечается творческая сущность педагогической профессии. Научно-педагогическое творчество предполагает и глубокое познание, и преобразование образовательного пространства, позволяет варьировать разные способы решения профессиональных задач и прогнозировать результаты. Профессиональная деятельность бакалавра и магистра специального (дефектологического) образования, требует максимальной концентрации, самоотдачи и самого высокого уровня научно-педагогического творчества. Проблема развития у студентов творческого компонента профессиональной деятельности также серьезно изучается преподавателями кафедры коррекционной педагогики, психологии и логопедии, а ее содержательные и процессуальные аспекты рассматриваются в исследовании Г. С. Родионовой и О. Е. Шаповаловой [8]. Студенты проявляют творческую активность в ходе психолого-педагогических и научно-исследовательских практик, при подготовке к семинарским и практическим занятиям, при выполнении курсовых и выпускных квалификационных работ.

Вопросы, касающиеся организации практик студентов, являются объектом особого внимания преподавателей кафедры [8]. Будущие дефектологи имеют возможность не только ознакомиться с работой всех учреждений города, оказывающих образовательные услуги детям с ОВЗ, но и принять непосредственное участие в сопровождении развития таких детей. Итоги практик обсуждаются на конференциях и семинарах, а фактический материал, наработанный в повседневном взаимодействии с детьми, служит основой для подготовки статей, докладов и конкурсных проектов.

Тематика научно-исследовательских работ (курсовых, выпускных квалификационных работ бакалавров, магистерских диссертаций) формируется в соответствии с реальными потребностями образовательного пространства и ежегодно обновляется. Материалы и результаты научно-исследовательской работы студентов апробируются путем публикации в университетском электронном журнале «Постулат». А наиболее показательные результаты совместной работы магистрантов и научных руководителей представляют интерес даже для центральных российских журналов [1], [4], [6], [11], [14] и др.

Одним из наиболее важных критериев, определяющих эффективность профессиональной подготовки, является востребованность выпускников на рынке труда. Отметим, что почти все наши магистранты и даже некоторые старшекурсники, обучающиеся по программе бакалавриата, уже трудоустроены по профилю профессиональной подготовки. Они вполне успешно сочетают очную форму обучения и работу в образовательных учреждениях Биробиджана,

усваивая учебный материал на высоком уровне осознанности и принимая самое активное участие в организации научно-практического взаимодействия кафедры с педагогической общественностью Биробиджана, Еврейской автономной области и всего Дальневосточного региона.

Ежегодно проводятся научно-практические семинары и конференции, в которых охотно участвуют и студенты, внося свой скромный вклад в развитие теории и практики специального и инклюзивного образования детей с ограниченными возможностями здоровья. Настоящим и надолго запоминающимся событием для педагогической общественности ЕАО и Хабаровского края оказался межрегиональный форум «Гуманизация образовательного пространства лиц с ограниченными возможностями здоровья», проведенный в феврале 2018 года по инициативе Приамурского государственного университета имени Шолом-Алейхема и Комитета образования Еврейской автономной области. Преподаватели кафедры коррекционной педагогики, психологии и логопедии с удовольствием отметили инициативу магистрантов, пожелавших принять участие в организации работы дискуссионных площадок и мастер-классов.

Таким образом, в университете ведется эффективная подготовка педагогов, психологов и воспитателей для работы с детьми с ОВЗ в условиях специального и инклюзивного образования, которая полностью соответствует особенностям и запросам образовательного пространства региона. Бакалавры и магистры специального (дефектологического) образования конкурентоспособны, востребованы на рынке труда и с глубоким уважением относятся к своей нелегкой но благородной профессии.

Литература:

1. Борисова Е. А., Астахова О. С. Дидактическая игра как средство развития связной речи детей с общим недоразвитием речи // Социосфера. 2016. № 1. С.56-59.

2. Введенский В. Н. Основные аспекты рассмотрения педагогической профессии // ученые записки Забайкальского государственного гуманитарно-педагогического университета им. Н. Г. Чернышевского. 2012. № 5 (46). С. 23 — 32.

3. Емельянова И. А. Профессиональная самоидентификация студентов — дефектологов в условиях компетентностного подхода в высшем профессиональном образовании //Специальное образование, 2013. № 4(32). С. 87-91

4. Емельянова И. А., Гроза О. Н. Готовность умственно отсталых старшеклассников к профессиональной деятельности // Казанская наука. 2016. № 4. С.116-118.

5. Карынбаева О. В. Изучение готовности педагогов к работе в условиях интегрированного обучения детей с ограниченными возможностями здоровья // Специальное образование. 2014. — № 2(34). — С.100-106.

6. Карынбаева О. В., Абросимова О. Г. Организация проектной деятельности как одна из форм исследовательской работы учащихся начальных классов общеобразовательных организаций // Символ науки. 2016. № 2. С.118-121.

7. Маркова А. К. Психология профессионализма. — М., 1996 г. — 308 с.

8. Родионова Г. С., Шаповалова О. Е. Организация творческой деятельности студентов в образовательном процессе // Высшее образование в России. 2015. № 3. С. 133 — 140.

9. Шаповалова О. Е. Исследование психолого-педагогического сопровождения развития детей в образовательных учреждениях // Педагогическое образование и наука. — 2011. № 4. — С. 94 — 96.

10. Шаповалова О. Е. Психологическая культура будущих педагогов // Высшее образование в России. 2012. № 3. С. 97 — 103.

11. Шаповалова О. Е., Коржаева А. А. Проявление школьниками с нарушением интеллекта позитивных и негативных переживаний в учебной деятельности // Казанская наука. 2015. № 5. С. 194 — 196

12. Шкляр Н. В. Совершенствование практической подготовки будущих дефектологов // Высшее образование в России. 2012. № 3. С. 86 — 91.

13. Шкляр Н. В., Карынбаева О. В. Профессия педагога-дефектолога и ее социальная значимость // Ученые записки Забайкальского государственного университета. 2016. Т.11. № 3. С.201 — 206.

14. Шкляр Н. В., Дунаева Е. С., Высотина А. Н. Коррекционная работа по эмоциональному развитию детей дошкольного возраста с расстройствами аутистического спектра. // Международный научный журнал «Мир науки, культуры, образования». 2018. № 6 (73). С. 434 — 436.

15. Ямбург Е. А., Забрамная С. Д. Управление службой сопровождения детей в условиях образовательной организации (практико-ориентированная монография). М.: Бослен, 2013. 256 с.

Shapovalova O. E.,
doctor of psychological sciences, professor, Sholom-Aleichem Priamursky State University, Birobidzhan

PREPARATION OF PSYCHO-PEDAGOGICAL PERSONNEL FOR THE SYSTEM OF SPECIAL AND INCLUSIVE EDUCATION OF CHILDREN WITH DISABILITIES

Annotation. The article is devoted to summarizing the work experience of a graduating department engaged in the preparation of bachelors and masters in the direction of «Special (defectological) education». The data confirming the relevance of the profession of a pathologist in the educational space of the region are given. The main directions of the work of the department, contributing to the training of qualified personnel for the system of special and inclusive education of children with disabilities, are characterized.

Key words: professional training, defectologists, children, the limited possibilities of health.

References:

1. Borisova E. A., Astakhova O. S. Didactic game as a means of developing coherent speech in children with general speech underdevelopment // Sociosphere. 2016. No. 1. S. 56-59.

2. Vvedensky V. N. The main aspects of the consideration of the teaching profession // scientific notes of the Trans-Baikal State Humanitarian Pedagogical University. N. G. Chernyshevsky. 2012. No. 5 (46). S. 23 — 32.

3. Emelyanova I. A. Professional self-identification of students — defectologists in the conditions of a competency-based approach in higher vocational education // Special Education, 2013. No. 4 (32). S. 87-91

4. Emelyanova I. A., Thunderstorm O. N. Readiness of mentally retarded high school students for professional activities // Kazan Science. 2016. No. 4. P.116-118.

5. Karynbaeva O. V. Studying the willingness of teachers to work in the conditions of integrated education for children with disabilities // Special Education. 2014. — No. 2 (34). — S. 100-106.

6. Karynbaeva O. V., Abrosimova O. G. Organization of project activities as one of the forms of research work of primary school students in general educational organizations // Symbol of Science. 2016. No. 2. P.118-121.

7. Markova A. K. Psychology of professionalism. — M., 1996 — 308 p.

8. Rodionova G. S., Shapovalova O. E. Organization of students' creative activity in the educational process // Higher Education in Russia. 2015. No. 3. P. 133 — 140.

9. Shapovalova O. E. The study of psychological and pedagogical support for the development of children in educational institutions // Pedagogical education and science. — 2011. No. 4. — S. 94 — 96.

10. Shapovalova O. E. Psychological culture of future teachers // Higher education in Russia. 2012. № 3. S. 97 — 103.

11. Shapovalova O. E., Korzhaeva A. A. Manifestation of positive and negative experiences in educational activities by students with intellectual disabilities // Kazan Science. 2015. № 5. S. 194 — 196

12. Shklyar N. V. Improving the practical training of future defectologists // Higher education in Russia. 2012. No. 3. P. 86 — 91.

13. Shklyar N. V., Karynbaeva O. V. The profession of a defectologist teacher and its social significance // Scientific notes of the Trans-Baikal State University. 2016. V.11. No. 3. C.201 — 206.

14. Shklyar N. V., Dunaeva E. S., Vysotina A. N. Correctional work on the emotional development of preschool children with autism spectrum disorders. // International scientific journal «World of Science, Culture, Education». 2018. № 6 (73). S. 434 — 436.

15. Yamburg E. A., Zabramnaya S. D. Management of the escort service for children in an educational institution (practice-oriented monograph). M.: Boslen, 2013.256 s.

УДК 376

Шкляр Н. В.,
ФГБОУ ВО «ПГУ имени Шолом-Алейхема», г. Биробиджан
к. псих. н., доцент

Борисова Е. А.,
ФГБОУ ВО «ПГУ имени Шолом-Алейхема», г. Биробиджан
к. п. н., доцент

Дунаева Е. С.,
ФГБОУ ВО «ПГУ имени Шолом-Алейхема», г. Биробиджан
старший преподаватель

ОБОБЩЕНИЕ ОПЫТА РЕАЛИЗАЦИИ ПРОЕКТА «КОНСУЛЬТАТИВНО-МЕТОДИЧЕСКИЙ ЦЕНТР ОКАЗАНИЯ ПОМОЩИ СЕМЬЯМ, ВОСПИТЫВАЮЩИМ ДЕТЕЙ С ОГРАНИЧЕННЫМИ ВОЗМОЖНОСТЯМИ ЗДОРОВЬЯ»

Аннотация. В статье представлены основные направления деятельности консультативно-методического центра. Отражены виды психолого-педагогической помощи семьям, воспитывающим детей дошкольного возраста, в том числе детей с ограниченными возможностями здоровья

Ключевые слова: консультативно-методический центр, психолого-педагогическая помощь, дети дошкольного возраста, ограниченнее возможности здоровья, семья.

В соответствии с пунктом 3 статьи 64 Федерального закона «Об образовании в Российской Федерации» от 29.12.2012 № 273-ФЗ, родители (законные представители) несовершеннолетних обучающихся, обеспечивающие получение детьми дошкольного образования в форме семейного образования, имеют право на получение методической, психолого-педагогической, диагностической и консультативной помощи без взимания платы, в том числе в дошкольных образовательных организациях и общеобразовательных организациях, если в них созданы соответствующие консультационные центры [3].

Однако функционирование подобных консультационных центров не является распространенной практикой. Для многих родителей достаточно сложно получить качественную диагностическую, методическую, психолого-педагогическую помощь своему ребенку, тем более, если это ребенок с ограниченными возможностями здоровья, инвалидностью.

Дети с ограниченными возможностями здоровья — это дети, состояние

здоровья которых препятствует освоению образовательных программ вне специальных условий обучения и воспитания. Это дети инвалиды или другие дети в возрасте до 18 лет, не признанные в установленном порядке детьми-инвалидами, но имеющие временные или постоянные отклонения в физическом и (или) психическом развитии и нуждающиеся в создании специальных условий обучения и воспитания.

Анализируя итоговый отчет отдела образования мэрии г. Биробиджана Еврейской автономной области «О результатах анализа состояния и перспектив развития системы образования за 2017 год», отметим, что в целях обеспечения доступности дошкольного образования для детей с ограниченными возможностями здоровья, детей-инвалидов на территории муниципального образования функционирует МБДОУ «Детский сад компенсирующего вида № 21». На базе этого дошкольного учреждения работает 9 групп компенсирующей направленности, из них 2 группы для детей с тяжелыми нарушениями речи, 4 группы для детей с нарушением зрения, 3 группы для детей с нарушением интеллекта. В целом услугами по предоставлению дошкольного образования МБДОУ «Детский сад компенсирующего вида № 21» охвачено 127 детей с ограниченными возможностями здоровья и детей-инвалидов.

В 2017 году на базе муниципальных дошкольных образовательных учреждений функционировало 43 группы компенсирующей направленности (1082 воспитанников), что составляет 24 % от общего количества групп в муниципальных дошкольных образовательных учреждениях муниципального образования «Город Биробиджан» ЕАО. 31 группа из 43 — это группы для детей с нарушениями речи, которые посещает 919 детей дошкольного возраста.

Группы компенсирующей направленности осуществляют реализацию адаптированной образовательной программы дошкольного образования для детей с ограниченными возможностями здоровья с учетом особенностей их психофизического развития, индивидуальных возможностей, обеспечивающей коррекцию нарушений развития и социальную адаптацию воспитанников с ограниченными возможностями здоровья. Педагогами применяются специальные технологии обучения, воспитания и развития детей с ограниченными возможностями здоровья, различные пособия и дидактические материалы. Занятия проводятся в индивидуальной и групповой формах.

Удельный вес численности детей с ограниченными возможностями здоровья в общей численности воспитанников МДОУ в 2017 году составил 22,68 % (в 2016 г. — 19,47 %).

Как следует из отчета, дошкольные учреждения в 2017 году посещало 55 детей-инвалидов. Удельный вес численности детей-инвалидов в общей численности воспитанников МДОУ составил 1,08 %, в 2016 году — 1 %. Кроме этого, 28 детей-инвалидов посещают группы общеразвивающей направленности [5].

На базе дошкольных образовательных организаций для родителей (законных представителей) организована работа консультационных пунктов,

которая направлена на обеспечение единства и преемственности семейного и общественного воспитания, оказание помощи родителям (законным представителям) по различным вопросам воспитания, обучения и развития ребенка дошкольного возраста.

Однако, как показывают результаты статистики, такие нозологические группы, как дети с нарушением слуха, с расстройствами аутистического спектра специальной коррекционной помощью не охвачены. Такие дети посещают группы для детей с нарушением интеллекта или логопедические группы, точечно распределены по общеразвивающим группам. Проблема эффективности пребывания этих детей в данных группах заключается в отсутствии подготовленных специалистов, способных оказать им действенную, квалифицированную помощь, а также отсутствие консультационно-методических центров, обеспечивающих помощь семьям по сопровождению развития таких детей [1], [2], [4], [5].

Анализ запросов, поступающих от родителей детей дошкольного возраста, свидетельствует о неполном охвате специализированной помощью детей с нарушениями речи или о неудовлетворенности родителей качеством оказываемой помощи.

Не охваченными своевременной, комплексной, специализированной помощью оказываются и дети раннего возраста (от 0 до 3-х лет). Для оказания этой помощи необходимо привлечение различных специалистов, которые будут не только оказывать адресную психолого-педагогическую помощь детям, но и осуществлять консультативное, методическое сопровождение их семей.

Для обеспечения семей, воспитывающих детей с ограниченными возможностями здоровья и детей с инвалидностью, доступной, квалифицированной, специализированной помощью на базе университета реализуется проект «Консультативно-методический центр оказания помощи семьям, воспитывающим детей с ограниченными возможностями здоровья».

Актуальность и значимость создания данного проекта обусловлена необходимостью обеспечения равного доступа детей с ограниченными возможностями здоровья и их родителей к получению квалифицированной психолого-педагогической, консультативной и методической помощи. Оказание помощи таким детям выступает как социальный феномен и предполагает создание специфической социальной среды и особого образовательного пространства.

Реализация проекта осуществляется в течение 2019 года высококвалифицированными специалистами, в их числе доктора и кандидаты наук кафедры психологии и кафедры коррекицоной педагогики, психологии и логопедии, а также практики, имеющие опыт работы с детьми дошкольного возраста, в том числе с детьми с ОВЗ.

Задачи реализуемого проекта отражают содержание основных направлений деятельности и оказываемых видов помощи: диагностической, консультативно-методической и психолого-педагогической.

Специалисты Центра проводят очные консультации (индивидуальные и групповые), в том числе выездные встречи по вопросам оказания методической и психолого-педагогической помощи семьям, воспитывающим детей дошкольного возраста, в том числе и детей с ОВЗ.

Консультации проводятся по разработанному специалистами Центра тематическому плану, раскрывающему общие вопросы развития детей дошкольного возраста, а также специфические особенности индивидуального развития ребенка с ограниченными возможностями здоровья, пути и методы оказания адресной помощи при имеющихся нарушениях.

Кроме того, консультативная работа осуществляется по запросам родителей. В этом случае специалистами Центра оказывается комплексная помощь: проведение диагностического обследования, разработка коррекционно-образовательного маршрута развития ребенка и методических рекомендаций для родителей.

Оказание помощи семьям предполагает и привлечение педагогов, работающих с детьми дошкольного возраста, в том числе с детьми с ОВЗ. В данном направлении проводятся лектории, семинары-практикумы, консультации по вопросам обучении, воспитания и развития детей.

Мероприятия, проводимые специалистами Центра в рамках реализуемого проекта, способствуют активному вовлечению семьи в коррекционно-образовательный процесс; повышению психолого-педагогической, правовой грамотности и социальной ответственности родителей; повышению социальной ответственности родителей; организации взаимодействия между центром, семьей, психолого-педагогическими и медицинскими службами.

Реализация данного проекта необходима в целях расширения спектра деятельности центра и создания в образовательном пространстве города и области оптимальных условий семейного воспитания детей дошкольного возраста, в том числе и детей с ограниченными возможностями здоровья.

Литература:

1. Андрушко Е. Н., Шкляр Н. В. Рекомендации для учителей-дефектологов и воспитателей по организации коррекционно-педагогической работы, направленной на развитие мелкой моторики детей старшего дошкольного возраста с нарушением интеллекта // Карельский научный журнал. 2016. Т. 5. № 1 (14). С. 7-10.

2. Борисова Е. А. Использование наглядных и технических средств обучения в сопровождении речевого развития детей в условиях кабинета логопедической помощи // Психология и педагогика: методика и проблемы практического применения: сборник материалов XVIII Международной научно-практической конференции /под общ. ред. С. С. Чернова. — Новосибирск: Издательство НГТУ, 2011. — С. 361-365.

3. Федеральный закон РФ «Об образовании в Российской Федерации», № 273-ФЗ ст. 64] // Справочно-правовая система «Консультант +»

4. Шкляр Н. В., Дунаева Е. С., Высотина А. Н. Коррекционная работа по эмоциональному развитию детей дошкольного возраста с расстройствами аутистического спектра // Мир науки, культуры, образования. 2018. № 6 (73). С. 434-436.

5. Formation of professional readiness in teachers for inclusive educations of children with health limitations (Формирование профессиональной готовности педагогов к инклюзивному образованию детей с ограниченными возможностями здоровья) *Karynbaeva O. V., Shapovalova O. E., Shklyar N. V., Borisova E. A., Emelyanova I. A.*Man in India. 2017. Т. 97. № 16. С. 263-274. https://elibrary. ru/item. asp? id=29906829

Shklyar N. V.,
candidate of psychological sciences, associate professor, Sholom-Aleichem Priamursky State University, Birobidzhan

Borisova E. A.,
candidate of pedagogic sciences, associate professor, Sholom-Aleichem Priamursky State University, Birobidzhan

Dunaeva E. S.,
senior lecturer, Sholom-Aleichem Priamursky State University, Birobidzhan

SUMMARIZING THE EXPERIENCE OF THE PROJECT «CONSULTATIVE AND METHODOLOGICAL SUPPORT CENTRE FOR FAMILIES WITH CHILDREN WITH DISABILITIES»

Annotation. The article presents the main activities of the advisory and methodological center. The types of psychological and pedagogical assistance to families raising children of preschool age, including children with disabilities, are reflected

Key words: advisory-methodical centre of psycho-pedagogical assistance to children of preschool age, more limited possibilities of health, family.

References:

1. Andrushko E. N., Shklyar N. In. Recommendations for teachers-speech pathologists and educators on the organization of correctional and pedagogical work aimed at the development of fine motor skills of children of senior preschool age with intellectual disabilities // Karelian scientific journal. 2016. Vol.5. № 1 (14). P. 7-10.

2. Borisova E. A. the Use of visual and technical means of education accompanied by speech development of children in the office of speech therapy / / Psychology and pedagogy: methods and problems of practical application: collection of materials of the XVIII International scientific and practical conference /edited by S. S. Chernov. — Novosibirsk: Publishing house NSTU, 2011. — P. 361-365.

3. Federal Law of the Russian Federation «On Education in the Russian Federation2, № 273-ФЗ Art. 64 // [Electronic resource] // Reference and legal system «Consultant +»

4. Shklyar N. In. Dunaeva E. S., Vysotina A. N. Correctional work on emotional development of preschool children with autism spectrum disorders // World of science, culture,

education. 2018. № 6 (73). P. 434-436.

5. Formation of professional reading in teachers for inclusive education of children with health limits (Formation of professional readiness of teachers for inclusive education of children with disabilities) Karynbaeva O. V., Shapovalova O. E., Shklyar N. V., Borisova E. A., Emelyanova I. A. Man in India. 2017. Vol. 97. No. 16. P. 263-274. https://elibrary. ru/item. asp? id=29906829

УДК 377

Шкляр Н. В.,
ФГБОУ ВО «ПГУ имени Шолом-Алейхема», г. Биробиджан
к. псих. н., доцент

Карынбаева О. В.,
ФГБОУ ВО «ПГУ имени Шолом-Алейхема», г. Биробиджан
к. п. н., доцент

О ДЕЯТЕЛЬНОСТИ ФЕДЕРАЛЬНОЙ ИННОВАЦИОННОЙ ПЛОЩАДКИ В ПРИАМУРСКОМ ГОСУДАРСТВЕННОМ УНИВЕРСИТЕТЕ ИМЕНИ ШОЛОМ-АЛЕЙХЕМА

Аннотация. В статье представлен опыт реализации Федеральной инновационной площадки «Инклюзивная образовательная среда в вузе: свой среди своих» в Приамурском государственном университете имени Шолом-Алейхема.

Ключевые слова: федеральная инновационная площадка, инклюзивная образовательная среда, студенты, ограниченные возможности здоровья.

На основании приказа Министерства образования и науки Российской Федерации «О федеральных инновационных площадках» № 1206 от 11 декабря 2017 года ФГБОУ ВО «Приамурский государственный университет имени Шолом-Алейхема» включен в перечень утвержденных федеральных инновационных площадок на 2018-2023 годы по проекту «Инклюзивная образовательная среда в вузе: свой среди своих» [4].

Важность создания федеральной инновационной площадки в ФГБОУ ВО «ПГУ им. Шолом-Алейхема» обусловлена переориентацией российского образования на новую гуманистическую парадигму, гарантирующую равные права на образование лиц с ограниченными возможностями здоровья (ОВЗ) и инвалидностью.

Приамурский государственный университет имени Шолом-Алейхема» — один из ведущих университетов на Дальнем Востоке в области подготовки кадров для организации инклюзивного образования лиц с ОВЗ и инвалидностью.

В университете создан научно-образовательный центр коррекционно-развивающих технологий, который организует и проводит научные исследования по актуальным и перспективным направлениям специального (дефектологического) образования, разрабатывает и внедряет в образовательную среду новые коррекционно-развивающие технологии, создает учебные и учебно-методические пособия для работников системы

специального образования, реализует программы профессиональной переподготовки и программы повышения квалификации для педагогов Дальневосточного федерального округа.

Пристальное внимание к проблеме инклюзивного образования побуждает профессорско-преподавательский состав университета к интеграции фундаментальной научной подготовки в специальных областях знаний и непрерывной педагогической практики в образовательных организациях.

Исходя из этого, создание доступной инклюзивной среды в ВУЗе является приоритетным направлением в высшем образовании, а существующие на современном этапе развития науки и практики тенденции, связанные с необходимостью более широкого включения лиц с ОВЗ и инвалидностью в социум, обосновывает необходимость создания федеральной инновационной площадки.

Целью инновационного образовательного проекта является разработка и реализация концепции инклюзивного образования в ФГБОУ ВО «ПГУ им. Шолом-Алейхема».

В процессе реализации проекта решаются следующие задачи: разработка учебно-методического обеспечения инклюзивного образования в условиях подготовки и переподготовки педагогов образовательных организаций различного уровня; координация и аккумуляция лучших практик инклюзивного образования на Дальнем Востоке; конструирование механизмов оценки качества инклюзивной среды в вузе.

На основании задач государственной политики в сфере образования, сформулированных в основополагающих документах, одной из актуальных является инклюзивное образование лиц с ограниченными возможностями здоровья и с инвалидностью. На уровне среднего профессионального и высшего образования отсутствуют полноценные механизмы поддержки и предоставления равных образовательных возможностей для этой категории граждан [5], [7], [8].

В практике образовательных организаций профессионального образования недостаточно уделялось необходимого внимания вопросам открытости и комфортности системы среднего профессионального и высшего образования для граждан с особыми образовательными потребностями (включая инвалидов и лиц с ограниченными возможностями здоровья). Без решения указанной проблемы не удастся обеспечить социально значимую потребность большого количества трудоспособных граждан в доступном и качественном образовании, право на которое они могут реализовать только при наличии специально созданных условий.

В ходе реализации проекта и на основании договора о сетевом взаимодействии с ОГАОУ «Центр образования «Ступени» (г. Биробиджан) нами был проведен Межрегиональный форум «Гуманизация образовательного пространства лиц с ограниченными возможностями здоровья», в котором приняли участие представители ФГБОУ ВО «Дальневосточная государственная

академия физической культуры», ФГБОУ ВО «Хабаровский государственный университет экономики и права» (г. Хабаровск). На форуме была организована работа дискуссионных площадок, где обсуждались актуальные вопросы организации инклюзивной образовательной среды в вузе (образовательный, социальный и методический аспекты), создания условий доступности объектов и услуг в сфере образования для инвалидов и лиц с ОВЗ, разработки адаптированных программ для студентов с инвалидностью и ОВЗ, подготовки профессорско-преподавательского состава к работе в условиях инклюзивной образовательной среды в вузе.

С целью повышения квалификации педагогов и сотрудников университета было организовано обучение по программе «Психолого-педагогические основы инклюзивного образования студентов с ограниченными возможностями здоровья и инвалидностью» (г. Биробиджан). На основании договора о сотрудничестве с Ресурсным учебно-методическим центром Тихоокеанского государственного университета преподаватели прошли курсы повышения квалификации по программе «Подготовка научно-педагогических кадров к организации образовательного пространства обучающихся с ОВЗ» (г. Хабаровск).

Профессорско-преподавательским составом кафедры коррекционной педагогики, психологии и логопедии были разработаны следующие учебно-методические материалы:

1. Борисова Е. А. Материалы для организации при самостоятельной работы по изучению дисциплины «Сурдопедагогика»: методические рекомендации /Е. А. Борисова; Приамур. гос. ун-т им. Шолом-Алейхема. — Биробиджан: ИЦ ПГУ им. Шолом-Алейхема, 2017. — 21 с.

2. Емельянова И. А. Педагогические системы обучения и воспитания детей с отклонениями в развитии: методические рекомендации для самостоятельной работы студентов /сост.: И. А. Емельянова; Приамур. гос. ун-т им. Шолом-Алейхема. — Биробиджан: ИЦ ПГУ им. Шолом-Алейхема, 2017. — 31 с.

3. Карынбаева О. В. Методические рекомендации для самостоятельной работы студентов по изучению дисциплины «История специального образования»: методические рекомендации/ автор-сост.: О. В. Карынбаева; Приамур. гос. ун-т им. Шолом-Алейхема. — Биробиджан: ИЦ ПГУ им. Шолом-Алейхема, 2017. — 26 с.

4. Карынбаева О. В. Подготовка педагогов к организации инклюзивного образования: монография / О. В. Карынбаева; Приамур. гос. ун-т им. Шолом-Алейхема. — Биробиджан: ИЦ ПГУ им. Шолом-Алейхема, 2018. — 105 с.

5. Шаповалова О. Е. Специальная психология: учебное пособие. Приамур. гос. ун-т им. Шолом-Алейхема. — 2-е изд. — Биробиджан: ИЦ ПГУ им. Шолом-Алейхема. 2017. — 70 с.

Обобщение опыта реализации Федеральной инновационной площадки отражены в следующих публикациях Е. А. Борисовой [9]; И. А. Емельяновой [1], [9]; О. В. Карынбаевой [2], [6], [9]; О. Е. Шаповаловой [9]; Н. В. Шкляр [6], [9]:

1. Formation of professional readiness in teachers for inclusive educations of children with health limitations (Формирование профессиональной готовности педагогов к инклюзивному образованию детей с ограниченными возможностями здоровья) Karynbaeva O. V., Shapovalova O. E., Shklyar N. V., Borisova E. A., Emelyanova I. A. Man in India. 2017. Т. 97. № 16. С. 263-274.

2. Емельянова И. А. Компетентностный подход к профессиональной подготовке будущих дефектологов // Гносеологические основы образования: международный сборник научных трудов, посвященный 90-летию со дня рождения С. П. Баранова. Елец, 2017. С.210-213.

3. Шкляр Н. В., Карынбаева О. В. Подготовка и переподготовка педагогов для работы с детьми с ограниченными возможностями здоровья. В сборнике: Модернизация содержания педагогического образования: проблема и пути решения: Материалы педагогических, психологических социологических исследований международной научно-практической конференции. Сборник статей. Под общей редакцией Р. К. Серёжниковой. 2017. С. 226-232.

С целью эффективного психолого-педагогического сопровождения студентов с ОВЗ и инвалидностью в вузе были разработаны:

– индивидуальные рекомендации для профессорско-преподавательского состава университета по обучению студентов из числа инвалидов и лиц с ограниченными возможностями здоровья,

– программа постдипломного сопровождения лиц с инвалидностью и ограниченными возможностями здоровья,

– программа волонтерского движения по работе со студентами с ОВЗ и инвалидностью.

Особое внимание в вузе уделяется вопросам профориентационной работы обучающихся с инвалидностью и ОВЗ (на основании договора о сетевом взаимодействии с ОГАОУ «Центр образования «Ступени») и содействия трудоустройству студентов с инвалидностью и ОВЗ. Совместно с ОГКУ «Центр занятости населения» г. Биробиджан были проведены семинары ««Моя карьера. Точка отсчета», «Организационно-правовые основы трудоустройства выпускников с ОВЗ и инвалидностью в Дальневосточном регионе» при взаимодействии с ресурсным учебно-методическим центром ТОГУ г. Хабаровск.

По результатам работы за 2018 год вуз вошел в число образовательных организаций, которыми были представлены эффективные модели и успешные практики Федеральной инновационной площадки.

Литература:

1. Емельянова И. А. Компетентностный подход к профессиональной подготовке будущих дефектологов // Гносеологические основы образования: международный сборник научных трудов, посвященный 90-летию со дня рождения С. П. Баранова. Елец, 2017. С.210-213. https://elibrary. ru/item. asp? id=30493887

2. Карынбаева О. В. Подготовка педагогов к организации инклюзивного образования: монография / О. В. Карынбаева; Приамур. гос. ун-т им. Шолом-Алейхема. – Биробиджан: ИЦ ПГУ им. Шолом-Алейхема, 2018. — 105 с. https://search. rsl. ru/ru/search#q=978-5-8170-0362-8

3. Методические рекомендации по организации образовательного процесса для обучения инвалидов и лиц с ограниченными возможностями здоровья в образовательных организациях, в том числе оснащенности образовательного процесса (утв. Минобрнауки России 08.04.2014 г. № АК-44/05 вн). [Электронный ресурс] – URL: https://base.garant. ru/70680520/

4. Приказ Министерства образования и науки РФ № 1206 от 11 декабря 2017 года «О федеральных инновационных площадках» [Электронный ресурс] – Режим доступа: https://fip. kpmo. ru/storage/documents/0_hfile_1051_1. pdf

5. Приказ Минобрнауки России от 9 ноября 2015 г. № 1309 «Об утверждении порядка обеспечения условий доступности для инвалидов объектов и предоставляемых услуг в сфере образования, а также оказания им при этом необходимой помощи» [Электронный ресурс] – Режим доступа: http://ivo. garant. ru/#/document/71275174/paragraph/1:0

6. Шкляр Н. В., Карынбаева О. В. Подготовка и переподготовка педагогов для работы с детьми с ограниченными возможностями здоровья. В сборнике: Модернизация содержания педагогического образования: проблема и пути решения: Материалы педагогических, психологических социологических исследований международной научно-практической конференции. Сборник статей. Под общей редакцией Р. К. Серёжниковой. 2017. С. 226-232. https://elibrary. ru/item. asp? id=29972881

7. Федеральный Закон «Об образовании в Российской Федерации» (от 29.12.2012 № 273-ФЗ) [Электронный ресурс] // Справочно-правовая система «Консультант +»

8. Федеральный закон от 27 июня 2018 г. № 162-ФЗ «О внесении изменения в статью 71 Федерального закона «Об образовании в Российской Федерации». [Электронный ресурс] // Справочно-правовая система «Консультант +»

9. Formation of professional readiness in teachers for inclusive educations of children with health limitations (Формирование профессиональной готовности педагогов к инклюзивному образованию детей с ограниченными возможностями здоровья) *Karynbaeva O. V., Shapovalova O. E., Shklyar N. V., Borisova E. A., Emelyanova I. A.* Man in India. 2017. Т. 97. № 16. С. 263-274. https://elibrary. ru/item. asp? id=29906829

Shklyar N. V.,
candidate of psychological sciences, associate professor, Sholom-Aleichem Priamursky State University, Birobidzhan

Karynbaeva O. V.,
candidate of pedagogic sciences, associate professor, Sholom-Aleichem Priamursky State University, Birobidzhan

ABOUT ACTIVITY OF FEDERAL INNOVATIVE PLATFORMS IN PRIAMURSKY STATE UNIVERSITY NAMED AFTER SHOLOM-ALEICHEM

Annotation. The article presents the experience of implementation of the Federal innovation platform «Inclusive educational environment in the University: one of its own» at the Amur state University named after Sholom Aleichem.

Key words: federal innovation platform, inclusive educational environment, students, limited health opportunities.

References:

1. Emelyanova I. A. Competency-based approach to the training of future defectologists // Gnoseological foundations of education: an international collection of scientific papers dedicated to the 90th birthday of S. P. Baranova. Yelets, 2017. S. 210-213. https://elibrary.ru/item.asp? id=30493887
2. Karynbaeva O. V. Training of teachers for the organization of inclusive education: monograph / O. V. Karynbaeva; Amur. state un-t them. Sholem Aleichem. – Birobidzhan: IC PSU named after Sholom Aleichem, 2018. – 105 p. https://search. rsl. ru/en/search#q=978-5-8170-0362-8
3. Guidelines for organizing the educational process for training people with disabilities and persons with disabilities in educational institutions, including the equipment of the educational process (approved by the Ministry of Education and Science of Russia on 08.04.2014
4. No. AK-44/05 ext). – Access mode: https://base.garant. ru/70680520/
5. Order of the Ministry of Education and Science of the Russian Federation No. 1206 dated December 11, 2017 «On Federal Innovation Sites» [Electronic resource] – Access mode: https://fip. kpmo. ru/storage/documents/0_hfile_1051_1. pdf
6. Order of the Ministry of Education and Science of Russia of November 9, 2015 No. 1309 «On approving the procedure for ensuring accessibility conditions for facilities for disabled people and the services provided in the field of education, as well as providing them with the necessary assistance» [Electronic resource] – Access mode: http: // ivo. garant. ru / # / document / 71275174 / paragraph / 1: 0
7. Shklyar N. V., Karynbaeva O. V. Training and retraining of teachers for working with children with disabilities. In the collection: Modernization of the content of teacher education: the problem and solutions: Materials of pedagogical, psychological sociological studies of the international scientific and practical conference. Digest of articles. Under the general editorship of R. K. Serezhnikova. 2017. S. 226-232. https://elibrary. ru/item. asp? id=29972881
8. Federal Law «On Education in the Russian Federation» (dated December 29, 2012 No. 273-ФЗ) [Electronic resource] // Reference and Legal System «Consultant +»
9. Federal Law of June 27, 2018 No. 162-ФЗ «On Amending Article 71 of the Federal Law» On Education in the Russian Federation». // Reference-legal system «Consultant +»
10. Formation of professional readiness in teachers for inclusive education of children with health limitations (Karynbaeva O. V., Shapovalova O. E., Shklyar N. V., Borisova E. A., Emelyanova I. A. Man in India. 2017. Vol. 97. No. 16. S. 263-274. https://elibrary. ru/item. asp? id=29906829

УДК 377

Шкляр Н. В.,
ФГБОУ ВО «ПГУ имени Шолом-Алейхема», г. Биробиджан
к. псих. н., доцент

Усова Г. А.,
ФГБОУ ВО «ПГУ имени Шолом-Алейхема», г. Биробиджан
магистрант

ОСОБЕННОСТИ РАЗВИТИЯ СМЫСЛОВОЙ ПАМЯТИ МЛАДШИХ ШКОЛЬНИКОВ

Аннотация. В статье рассматриваются особенности развития памяти обучающихся начальных классов. Представлены результаты экспериментального изучения уровня сформированности и особенностей развития смысловой памяти младших школьников.

Ключевые слова: младший школьный возраст, развитие, смысловая память, запоминание, воспроизведение, сохранение.

Память играет важную роль, в психической деятельности людей являясь одной из универсальных способностей присущих человеку. Исследование памяти занимает большое место в современной психологической науке (Л. С. Выготский, А. А. Крылов, А. Р. Лурия, С. Л. Рубинштейн и др.). Как отмечают специалисты, память необходима человеку, чтобы фиксировать, а в дальнейшем и обобщать прошлый опыт, опираясь на приобретенные знания и умения. Без памяти немыслимо формирование личности человека, так как без суммирования прошлого опыта не может возникнуть единства способов поведения и определенной системы отношений к окружающему миру [8].

В психологии под смысловой памятью понимают определенный вид памяти, который основывается на обобщенных и систематизированных ассоциациях, которые отображают существенные и значимые стороны и отношения предметов. Смысловые связи — это ассоциации, объединенные и обобщенные с помощью слов в группы и комплексы.

П. И. Зинченко, описывая смысловую память и сравнивая ее с механической, подчеркивает, что механическая память основывается на единичных временных связях, которые отображают главным образом внешнюю последовательность явлений. Смысловая память более продуктивна, поскольку опирается на системы временных связей, основанные в прошлом опыте человека, тогда как механическая память лишена такой опоры [3].

Младший школьный возраст является вершиной детства. Однако, в сравнении с детьми дошкольного возраста, память младших школьников

является более сознательной и организованной.

В этот возрастной период, как указывает К. П. Мальцева, память развивается в двух направлениях — осмысленности и произвольности. Если учебный материал вызывает интерес, представлен в игровой форме, связан с яркой наглядностью и пр., то его учащиеся запоминают непроизвольно. Тем не менее, младшие школьники способны целенаправленно и произвольно запоминать материал, который им не интересен [5].

По мнению А. А. Смирновой, учащиеся младшего школьного возраста обладают достаточно хорошо развитой механической памятью, благодаря которой механически заучивают учебные тексты на протяжении всего обучения в начальной школе. Использование приемов механического запоминания учебного материала приводит к тому, что в средних классах им труднее запомнить учебные тексты, так как они становятся сложнее и больше по объему [2].

Как отмечает Л. В. Черемошкина, улучшение смысловой памяти младших школьников дает возможность освоить достаточно широкий круг мнемонических приемов, то есть рациональных способов запоминания. Когда ученик понимает и осмысливает учебный материал, в то же время он его и запоминает. Следовательно, мыслительная деятельность является и мнемонической, поскольку мышление и смысловая память связанны неразрывно. Необходимо подчеркнуть, что учащиеся младшего школьного возраста хорошо запоминают и воспроизводят непонятный им текст. Поэтому педагогу и родителям необходимо контролировать не только результат (точность ответа, правильность пересказа), но и сам процесс, то есть с помощью каких способов школьник это запомнил [7].

В своих исследованиях В. С. Мухина показывает, что способность к произвольному запоминанию у младших школьников различна на протяжении всего обучения в начальной школе [6].

А. А. Люблинская считает, что искать приемы организации памяти младшего школьника вынуждают усложнение учебных заданий, поскольку установка «просто запомнить» перестает себя оправдывать. Зачастую многократное повторение является самым универсальным приемом запоминания, которое обеспечивает механическое запоминание [4].

С. П. Бочарова утверждает, что применение мыслительных процессов в качестве средства запоминания является основой логической памяти [1].

Следовательно, одной из основных задач, стоящих перед учителем начальной школы является обучение младших школьников использовать определенные мнемонические приемы, позволяющие осмысленно и осознанно запоминать учебный материал. Прежде всего это нахождение смысловых опорных пунктов или слов, определение и прослеживание основных смысловых линий, деление текста на смысловые части (придумывание к ним заголовков, составление плана), возвращение к уже прочитанным частям текста для уточнения содержания выделенных опорных слов, мысленное припоминание прочитанной части и воспроизведение вслух и про себя всего

материала. В результате учебный материал понимается, связывается со старым и включается в общую систему знаний, имеющуюся у школьника. Такой осмысленный материал легко «извлекается» из системы связей и значений, а в дальнейшем и воспроизводится.

Наше экспериментальное исследование проводилось в ЕАО Ленинского района на базе муниципального казенного образовательного учреждения «Средняя общеобразовательная школа с. Бабстово». В исследовании приняли участие 62 учащихся 1-х классов.

С помощью диагностической методики К. Бюлера «Смысловая память» мы определили особенности и преобладающий уровень развития данного вида памяти у младших школьников.

Методика состояла из двух частей. В первой части исследования первоклассникам зачитывались связанные по смыслу слова (кукла-играть, лошадь-сено и т. д.), которые они должны были запомнить попарно. Далее мы называли первое слово каждой пары, а учащийся должен был записать второе слово из этой пары.

Во второй части задания усложнялись, им было необходимо, так же как и при выполнении заданий первой части найти пару несвязанными друг с другом по смыслу ряд слов (жук-кресло, перо-вода и т. д.), работали также как и в первой части.

Результаты исследования представлены на рисунке.

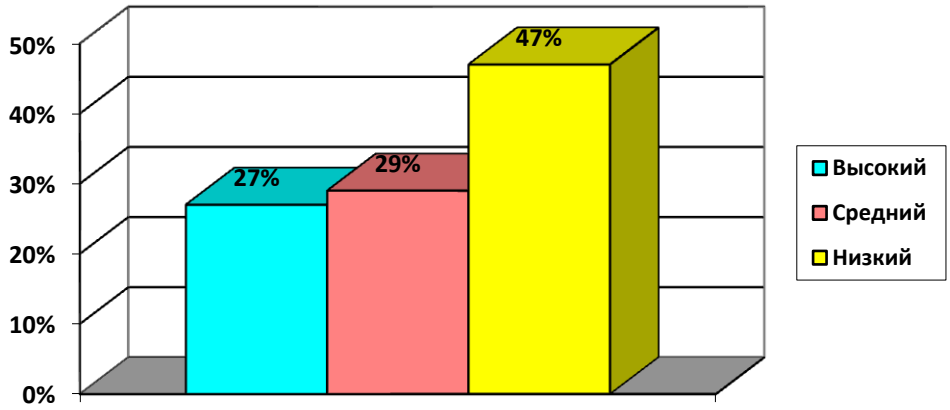

Рисунок — Уровень развития смысловой памяти младших школьников

Результаты исследования показали, что 27 % первоклассников имеют высокий уровень развития смысловой памяти. Учащиеся успешно воспроизвели слова первой серии. Слова второй серии воспроизводились с неточностями. На вопрос «Почему хуже запомнились слова второй серии?» младшие школьники отвечали, что слова разные, поэтому их сложно было запомнить. Для лучшего запоминания слов второй серии школьники пытались заучить, двое учащихся старались представить каждую пару слов.

29 % первоклассников имеют средний уровень развития смысловой

памяти. Выполняя задания со словами первой и второй серии, младшие школьники воспроизвели те, которые им наиболее запомнились. Например, слова первой серии: играть, яйцо, сено, резать, муха, кричать, зубы, вечер, зима и т. д. Слова второй серии: вода, ошибка, кресло, ветер. Отмечались ошибки при воспроизведении слов второй серии. Вместо слова «отец» писали «воробей», «ворона», вместо слова «замок» отвечали «ключ» или «стена». То есть задания второй серии выполняли аналогично первой, пытаясь подобрать подходящие по смыслу. На вопрос «Почему хуже запомнились слова второй серии?» часть учащихся ответило, что они сложные, что они не похожи со словами первого столбика.

Большая часть первоклассников показала низкий уровень развития смысловой памяти, что составило 47 % учащихся. Испытуемые затруднились воспроизвести слова, как первой, так и второй серии заданий. Например, вместо слова «компот» отвечали «есть» или «яблоко», вместо слова «вечер» подбирали «светит» или «темно», к слову «паровоз» были предложены следующие варианты «поезд», «автобус». Во второй серии заданий учащиеся правильно воспроизвели только первые два-четыре слова, далее подбирали слова подходящие по смыслу или писали синонимы. Например, к слову «лейка» отвечали «вода», «поливать», к слову «салазки» — «санки», «самокат», вместо слова «кисель» отвечали «береза», «дерево» и т. д. Многие учащиеся оставили без ответа большую часть слов второй серии.

Таким образом, результаты экспериментального исследования показали, что смысловая память учащихся первых классов находится на низком уровне, школьники допускают большое количество ошибок при воспроизведении слов не связанных друг с другом по смыслу. Следовательно, учителю необходимо учитывать особенности смысловой памяти младших школьников и, планируя учебный процесс, использовать задания, направленные на развитие произвольного запоминания.

Литература:

1. Бочарова С. П. Психология и память. Теория и практика для обучения и работы. — М.: Владос, 2007. — 384 с.
2. Возрастные и индивидуальные различия памяти / Под ред. А. А. Смирновой. — М.: Академия, 2011. — 209 с.
3. Зинченко И. П. Непроизвольное запоминание // Психология памяти: Хрестоматия / Под ред. Ю. Б. Гиппенрейтер, В. Я. Романов. — М.: ЧеРо, 2008. — 470 с.
4. Люблинская А. А. Детская психология. — М.: Просвещение, 2001. — 352 с.
5. Мальцева К. П. Развитие памяти школьника. — М.: АСТ, 2006. — 132 с.
6. Мухина В. С. Детская психология. — М.: Просвещение, 2014. — 354 с.
7. Черемошкина Л. В. Развитие памяти детей. — Ярославль, 2007. — 137 с.

8. Шкляр Н. В., Усова Г. А. Преобладающий тип памяти у учащихся младших классов — Постулат. 2019. № 3

Shklyar N. V.,
candidate of psychological sciences, associate professor, Sholom-Aleichem Priamursky State University, Birobidzhan

Usova G. A.,
master's student, Sholom-Aleichem Priamursky State University, Birobidzhan

FEATURES OF SEMANTIC MEMORY DEVELOPMENT OF JUNIOR SCHOOLCHILDREN

Annotation. The article discusses the features of the development of memory of primary school students. The results of the experimental study of the level of formation and features of the development of semantic memory of younger students are presented.

Key words: primary school age, development, semantic memory, memorization, reproduction, preservation.

References:

1. Bocharova S. P. Psychology and memory. Theory and practice for training and work. — M.: Vlados, 2007. — 384 p.
2. Age and individual differences in memory / Ed. A. A. Smirnova. — Moscow: Academy, 2011. — 209 p.
3. Zinchenko I. P. Involuntary memorization // Psychology of memory: reader / Ed. Yu. b. Gippenreiter, V. Ya. Romanov. — M.: Chero, 2008. — 470 p.
4. Lyublinskaya, A. A. child psychology. — Moscow: Education, 2001. — 352 p.
5. Maltseva K. P. Development of the memory of the student. — M.: AST, 2006. 132 p.
6. Muhina V. S. psychology of adolescence. — Moscow: Education, 2014. — 354 p.
7. Cheremushkina L. V. the Development of memory in children. — Yaroslavl, 2007. — 137 p.
8. Shklar N. In. Usova G. A. the Predominant type of memory in primary school students. — Postulate. 2019. No. 3

УДК372.851

Эйрих Н. В.,
ФГБОУ ВО «ПГУ имени Шолом-Алейхема», г. Биробиджан
к. ф.-м. н., доцент

Беляева Е. А.,
ФГБОУ ВО «ПГУ имени Шолом-Алейхема», г. Биробиджан
студент

Плеханова Н. Е.,
ФГБОУ ВО «ПГУ имени Шолом-Алейхема», г. Биробиджан
студент

ПРИБЛИЖЕННЫЕ МЕТОДЫ РЕШЕНИЯ УРАВНЕНИЙ ДЛЯ ШКОЛЬНИКОВ: ВИЗУАЛИЗАЦИЯ В СКА MAPLE

Аннотация. В работе обосновывается практическая значимость численных методов решения уравнений (алгебраических и трансцендентных). Приведен пример визуализациис помощью системы Maple одного из таких итерационныхметодов — метода хорд. Данная разработка может лечь в основу интегрированного урока по математике и информатике для учащихся 10-11-х классов.

Ключевые слова: метод хорд, система компьютерной алгебрыMaple, визуализация.

Из школьного курса алгебры известно, что корни квадратного уравнения $ax^2+bx+c=0$ вычисляются по формуле: $x_{1,2}=\dfrac{-b\pm\sqrt{b^2-4ac}}{2a}$.

В курсе высшей алгебры студенты знакомятся с формулами нахождения корней кубического уравнения $x^3+ax^2+bx+c=0$, которое путем замены переменного $x=y-\dfrac{a}{3}$ приводится к канонической форме $y^3+py+q=0$. Все три корня такого уравнения находятся по формулеКардано: $y_1=\alpha+\beta$, $y_{2,3}=-\dfrac{\alpha+\beta}{2}\pm i\dfrac{\alpha-\beta}{2}\sqrt{3}$, где $\alpha=\sqrt[3]{-\dfrac{q}{2}+\sqrt{\dfrac{p^3}{27}+\dfrac{q^2}{4}}}$, $\beta=\sqrt[3]{-\dfrac{q}{2}-\sqrt{\dfrac{p^3}{27}+\dfrac{q^2}{4}}}$.

Для нахождения корней уравнения четвертой степени $x^4+ax^3+bx^2+cx+d=0$ пользуются методом Феррари, суть которого в следующем: дополняя надлежащим образом до полного квадрата и вводя вспомогательную переменную, нахождение корней уравнения 4-ой степени сводится к решению квадратного и кубического уравнений [1].

Таким образом, все формулы для нахождения корней уравнений 2-ой, 3-ей и 4-ей степеней содержат радикалы, поэтому говорят, что эти уравнения разрешимы в радикалах.

Уравнения 5-й и более высоких степеней в общем случае принципиально неразрешимы в радикалах. Этот факт был доказан норвежским математиком Н. Абелем в 1826 году [5].

На практике кроме нахождения решений алгебраических уравнений часто требуется решить трансцендентные уравнения — уравнения, содержащие трансцендентные функции от неизвестного. Латинское слово *transcendens* означает «выходящий за пределы». Его впервые употребил немецкий ученый Г. Лейбниц в 1686 году [3].

В школьном курсе математики обычно рассматривают простейшие трансцендентные уравнения: показательные, логарифмические, тригонометрические. Общих приёмов решения, кроме приближенных, для трансцендентных уравнений не существует.

Таким образом, особую роль на практике играют приближенные методы нахождения корней уравнений. Эти методы изучаются в вузовском курсе «Численные методы». В данной дисциплине изучаютсяметоды решения задач с помощью современных программных средств [4].

В настоящее время существует множество приближенных методов нахождения корней уравнений: метод половинного деления (метод дихотомии), метод хорд (метод секущей), метод касательных (метод Ньютона) и др.

Дадим геометрическую интерпретацию решения любого уравнения $f(x)=0$. Для этого рассмотрим функцию $y=f(x)$. Корнями уравнения $f(x)=0$ являются те точки, в которых график функции $y=f(x)$ пересекает ось Ox (на рис. 1a это три точки x_1, x_2 и x_3, на рис. 1b только одна точка x_1).

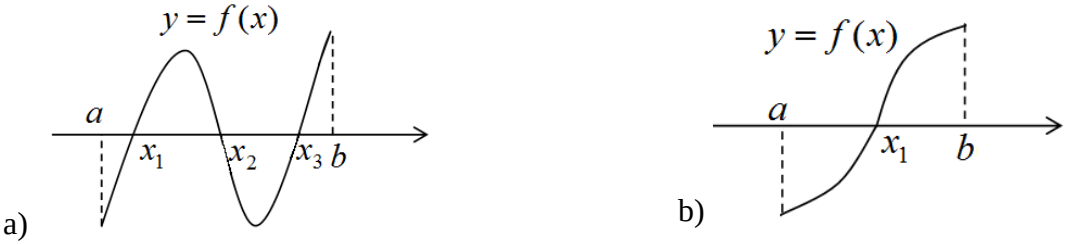

Рисунок 1 — Геометрическая интерпретация нахождения корней уравнения $f(x)=0$ на отрезке $[a,b]$: a) три корня; b) один корень

Как определить отрезок $[a,b]$ на котором существует единственный корень уравнения $f(x)=0$? Каким условиям должна удовлетворять функция? Ответ на эти вопросы дает следующая теорема.

Теорема. Если функция $y=f(x)$ непрерывна и монотонна на отрезке $[a,b]$ и принимает на концах этого отрезка значения разных знаков (т. е. $f(a)\cdot f(b)<0$), то внутри отрезка $[a,b]$ содержится единственный корень

уравнения $f(x)=0$.

Разберем на примере алгоритм метода хорд и дадим геометрическую интерпретацию этого метода. Метод хорд — это итерационный численный метод приближённого нахождения корня уравнения. Латинское слово *iteration* означает «повторяю». Таким образом, этот метод заключается в многократном повторении одной и той же операции.

Итак, ставится задача: найти приближенное значение корня уравнения $x^3-3x^2+3{,}5=0$ на отрезке $[2,3]$, где $f(2)\cdot f(3)=-0{,}5\cdot 3{,}5<0$. Обозначим функцию $f(x)=x^3-3x^2+3{,}5$.

Сначала запишем уравнение хорды AB, как прямой, проходящей через две точки $A(a,\ f(a))$ и $B(b,\ f(b))$:

$$AB:\quad \frac{y-f(a)}{f(b)-f(a)}=\frac{x-a}{b-a} \quad \text{или} \quad AB:\quad y=f(a)+\frac{f(b)-f(a)}{b-a}\cdot(x-a).$$

Изобразим в СКА Maple график функции $f(x)$ и хорду AB (рис. 2) [2].

```
> restart : with(plots) : with(plottools) :
> f := x→x^3 − 3·x^2 + 3.5 :#Ввод функции
> a := 2 : b := 3 :#Ввод отрезка [a,b] локализации корня
> f1 := d/dx f(x) : f2 := d/dx f1 :#Выбор начального приближения
  if subs(x = (a + b)/2, f1)·subs(x = (a + b)/2, f2) > 0 then x_0 := a; s := b
      else x_0 := b; s := a fi
                                  x_0 := 2
                                  s := 3                                  (1)
```

```
> F := plot(f(x), x = a ..b, y = f(a) ..f(b), thickness = 3, color = blue) :
  H1 := plot((f(b) − f(a))/(b − a)·(x − a) + f(a), x = a ..b, y = f(a) − 0.1 ..f(b),
      thickness = 2, color = red) :
  T1 := textplot([a, f(a) − 0.1, "A",'font'= ["times", "bold", 17]],'color'
      = "Blue"), textplot([b, f(b) − 0.3, "B",'font'= ["times", "bold", 17]],'color'
      = "Blue") :
  display(F, H1, T1)
```

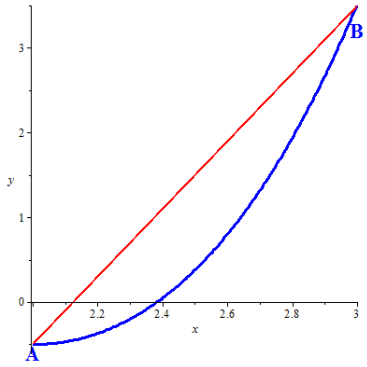

Рисунок 2 — Построение графика функции $f(x)=x^3-3x^2+3{,}5$

и хорды AB в СКА Maple

За первое приближение корня можно взять координаты точки пересечения хорды AB с осью Ox. Для этого решаем систему:

$$\begin{cases} y = f(a) + \dfrac{f(b) - f(a)}{b - a} \cdot (x - a), \\ y = 0 \end{cases}$$

откуда

$$a_1 = a - f(a) \cdot \frac{b - a}{f(b) - f(a)}.$$

Изобразим полученную точку на графике (рис. 3).

```
> x1 := x0 - (f(x0)·(x0 - s))/(f(x0) - f(s)) :
  T11 := textplot([x1, 0.2, "a1",'font'= ["times", "roman", 12],'color'= "Red"),
      line([x1, 0], [x1, f(x1)], color = red, linestyle = dot) :
  display(F, H1, T1, T11)
```

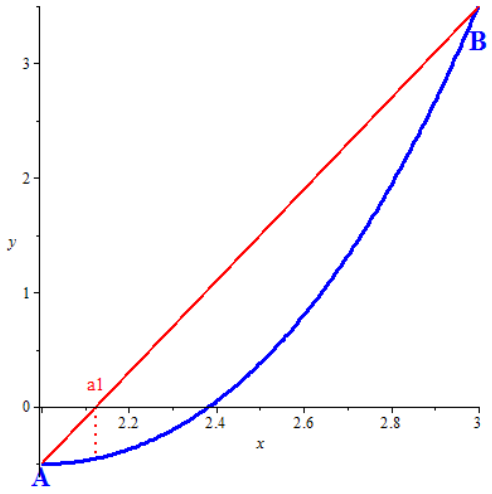

Рисунок 3 — Первое приближение корня — точка a_1

Далее повторяем описанные шаги для хорды A_1B, где $A_1(a_1, f(a_1))$. Записываем уравнение хорды

$$A_1B: \quad y = f(a_1) + \frac{f(b) - f(a_1)}{b - a_1} \cdot (x - a_1)$$

и вычисляем координаты точки a_2 — следующего приближения корня

$$a_2 = a_1 - f(a_1) \cdot \frac{b - a_1}{f(b) - f(a_1)}.$$

Итерационный процесс продолжаем для хорд A_2B, A_3B, A_4B,… и точек a_3

, a_4, a_5, …. Изображаем на каждом шаге полученные хорду и точку (рис. 4).

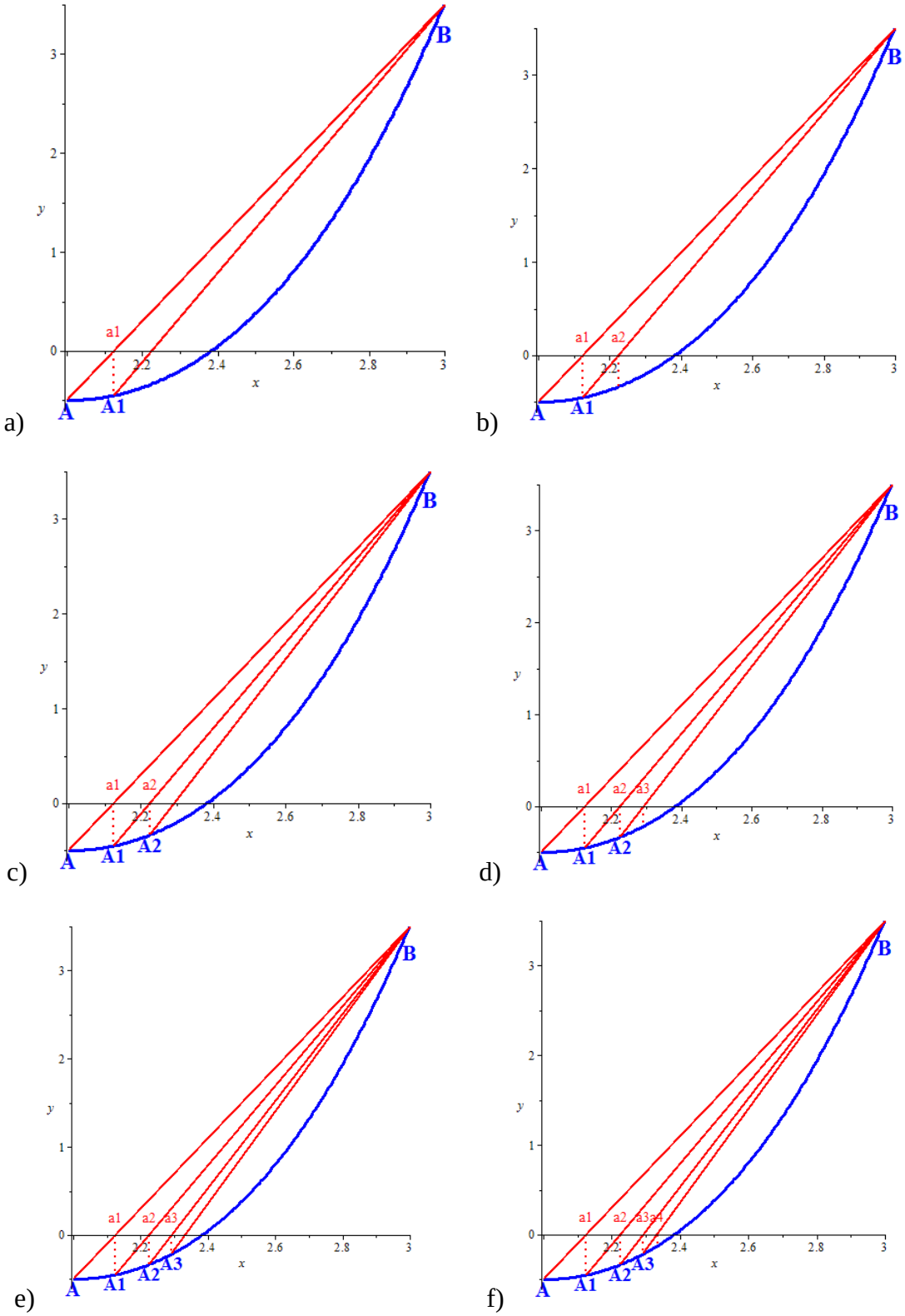

Рисунок 4 — Шаги итерационного процесса метода хорд: a) хорда A_1B; b) второе приближение корня a_2; c) хорда A_2B; d) третье приближение корня a_3; e) хорда A_3B; f) четвертое приближение корня a_4

В результате получаем последовательность точек a_1, a_2, a_3, …, сходящуюся к точному значению корня заданного уравнения. Координаты этих точек находятся по рекуррентной формуле (выражающей каждое следующее значение a_{i+1} через предыдущее a_i):

$$a_{i+1} = a_i - f(a_i) \cdot \frac{b - a_i}{f(b) - f(a_i)},\ a_0 = a,\ i = 0,1,2,....$$

Данную формулу учащиеся пытаются вывести самостоятельно, проследив закономерность в формулах для нахождения точек a_1, a_2, a_3, ….

Аналогичным способом можно познакомить школьников и с другими численными методами (например, с методом касательных, методом половинного деления). Можно предложить провести сравнительный анализ этих методов по скорости сходимости. Учащиеся, склонные к изучению математики, могут исследовать критерий сходимости метода хорд. Такие исследования можно проводить в рамках проектной деятельности.

Использование СКА Maple для визуализации решения задач на уроках математики помогает вовлечь учащихся в активный процесс обучения, заинтересовать программированием, привлечь их к самостоятельному написанию программ, тем самым развивая творческое мышление и интерес к новому.

Литература:

1. Бронштейн И. Н., Семендяев К. А. Справочник по математике для инженеров и учащихся вузов. — М.: Наука, Гл. ред. физ. — мат. лит., 1986. — 544 с.

2. Дьяконов, В. П. Maple 9.5/10 в математике, физике и образовании / В. П. Дьяконов. — М.: СОЛОН-Пресс, 2006. — 720 с.

3. Математика: Школьная энциклопедия / Гл. ред. С. М. Никольский. — М.: Научное издательство «Большая Российская энциклопедия», 1996. — 527 с.

4. Самарский А. А., Гулин А. В. Численные методы: Учебное пособие для вузов, — М.: Наука. Гл. ред. физ-мат. лит., 1989.— 432 с.

5. Тихомиров В. Абель и его великая теорема // Квант 2003 № 1 С. 11-15.

Eyrikh N. V.,
candidate of physico-mathematical sciences, assistant professor, Sholom-Aleichem Priamursky State University, Birobidzhan

Belyeva E. A.,
student, Sholom-Aleichem Priamursky State University, Birobidzhan

Plekhanova N. E.,
student, Sholom-Aleichem Priamursky State University, Birobidzhan

APPROXIMATE METHODS FOR SOLUTIONS EQUATIONS FOR PUPILS: VISUALIZATION IN THE CAS MAPLE

Annotation. The paper substantiates the practical significance of numerical methods for solving equations (algebraic and transcendental). An example of visualization using the Maple system of one of these iterative methods, the chord method, is given. This development can form the basis of an integrated lesson in mathematics and computer science for students of 10-11th grades.

Keywords: method of chords, computer algebra system Maple, visualization.

References:

1. Bronstein, I. N., Semendyaev K. A. Handbook of mathematics for engineers and University students. — M.: Science, GL. ed. Fiz. — Mat. lit., 1986. — 544 p.
2. Diakonov, V. P. Maple 9.5/10 in mathematics, physics and education / V. P. Diakonov. — M.: SOLON-Press, 2006. — 720 p.
3. Mathematics: School encyclopedia / Chapter. red. S. M. Nikolsky. — M.: Scientific publishing house «Big Russian encyclopedia», 1996. — 527 p.
4. Samarskiy A. A., Gulin A. V. Numerical methods: textbook for universities — Moscow: Nauka. GL. ed. Fiz-Mat. lit., 1989.— 432 p.
5. Tikhomirov V. Abel and his great theorem // quantum 2003 № 1 P. 11-15.

УДК372.851

Эйрих Н. В.,
ФГБОУ ВО «ПГУ имени Шолом-Алейхема», г. Биробиджан
к. ф.-м. н., доцент

Терехов З. С.,
ФГБОУ ВО «ПГУ имени Шолом-Алейхема», г. Биробиджан
студент

ЧИСЛЕННОЕ ИНТЕГРИРОВАНИЕ МЕТОДАМИ ПРЯМОУГОЛЬНИКОВ И ТРАПЕЦИЙ: ВИЗУАЛИЗАЦИЯ В СКАМАРLE

Аннотация. В работе авторы обсуждают возможность включения в курс школьной математики элементов численных методовинтегрирования. На примерах показано создание наглядностей в системе компьютерной алгебры Maple, визуализирующих метод прямоугольников и метод трапеций.

Ключевые слова: численное интегрирование, метод прямоугольников, метод правых прямоугольников, метод левых прямоугольников, метод трапеций, визуализация, система компьютерной алгебры Maple.

Численные методы математического анализа имеют чрезвычайно важное значение при моделировании прикладных задач из различных сфер человеческой деятельности. Так как решение большинства таких задач в точном виде получить сложно или невозможно, то исследователи вынуждены использовать приближенные вычисления [6].

Часто при решении практических задач требуется вычисление определенных интегралов. Но многие из них не выражаются через элементарные функции или подынтегральная функция получена эмпирически и задана таблицей или графиком. В таком случае подобные интегралы находятся численными приближенными методами.

Стремительное развитие вычислительной техники за последние годы стимулировало создание новых более эффективных вычислительных методов [3]. Однако идеи «классических» методов численного интегрирования предельно просты и вытекают из геометрического смысла определенного интеграла, как площади криволинейной трапеции.

По мнению авторов, знакомство с этими методами имеет смысл включить в содержание школьного курса математики. Хотя для профильного уровня изучение геометрического смысла определенного интеграла уже включено в учебники «Алгебра и начала анализа» для 11-го класса [1, 2]. Авторы же

предлагают знакомить с методами численного интегрирования и тех школьников, которые изучают математику базового уровня. Это даст возможность показать учащимся прикладной характер математики, обратить внимание не на технику вычислений, а на смысловой аспект осваиваемого математического аппарата.

Качественно обеспечить это позволит использование в процессе обучения современных компьютерных технологий, возможности которых позволяют получать символические и графические формы изучаемого объекта. Многие исследования доказывают преимущества не вербальных способов предъявления учебной информации [5], которые позволяют реализовать принцип наглядности обучения [7]. Недаром народная мудрость гласит: лучше один раз увидеть, чем сто раз услышать.

В настоящее время популярны следующие среды и программы для реализации численных методов на ЭВМ: MathCad, MathLab, Mathematica, Maple. Нами в работе используется система компьютерной математикиMaple [4]. Покажем использование этой среды для создания наглядностей при обучении школьников численным методам интегрирования.

Пример 1. Написатьуниверсальную программу в Maple, визуализирующую приближенное вычисление определенного интеграла $I = \int_a^b f(x)dx$ методом прямоугольников (левых, правых, средних или в произвольной точке). Для этого в программе необходимо предусмотреть ввод коэффициента k, $0 \le k \le 1$, который позволит вычислять значение подынтегральной функции в любой точке каждого отрезка разбиения $[a, b]$.

Алгоритм решения:

1 шаг. Разбиваем отрезок $[a, b]$наn частей с шагом $h = \frac{b-a}{n}$ точками:

$$\begin{gathered} x_0 = a, \\ x_1 = x_0 + h = a + h, \\ x_2 = x_1 + h = a + 2h, \\ \dots \\ x_i = x_{i-1} + h = a + ih, \\ \dots \\ x_n = a + nh = b. \end{gathered} \quad (1)$$

2 шаг. На каждом отрезке разбиения $[x_{i-1}, x_i]$, $i = 1,2, \dots, n$ выбираем точку

$$\xi_i = a + (i-1) \cdot h + k \cdot h, 0 \le k \le 1. \quad (2)$$

При $k = 0$ точка ξ_i будет совпадать с левым концом отрезка $[x_{i-1}, x_i]$, при $k = 1$ — с правым, при $k = 0{,}5$ — с серединой этого отрезка. При произвольном значении$0 \le k \le 1$ формула (2) задает любую точку отрезка $[x_{i-1}, x_i]$.

3 шаг. Приближенное значение интеграла $I = \int_a^b f(x)dx$ вычисляется по формуле

$$I \approx h \cdot \sum_{i=1}^{n} f(\xi_i) \qquad (3)$$

При $k = 0$ ($k = 0{,}5$ или $k = 1$) формула (3) вычисляет приближенное значение определенного интеграла по формуле левых (средних или правых) прямоугольников.

Описанный алгоритм был реализован в системе компьютерной алгебры Maple в виде процедуры *MRA* (рис. 1).

```
> restart : with(student) : with(plots) :
> MRA := proc(f, a, b, n, k)
  local h, A, P;
  h := (b − a) / n :
  A := plot(f, x = a ..b, color = "MediumBlue", thickness = 5, scaling
       = constrained) :
  P := seq(polygonplot( [ [a + (i − 1)·h, 0], [a + (i − 1)·h, subs(x = a + (i
       − 1)·h + h·k, f) ], [a + i·h, subs(x = a + (i − 1)·h + h·k, f) ], [a + i
       ·h, 0 ] ], color = "MediumSeaGreen"), i = 1 ..n) :
  display(A, P);
  end proc:
```

Рисунок 1 — Программный код процедурыMRAв СКАMaple,
визуализирующей метод прямоугольников

В объявленной процедуре $MRA(f, a, b, n, k)$ входными параметрами являются: подынтегральная функция f, нижняя a и верхняя b границы интегрирования, количество отрезков разбиенияn и коэффициент k, $0 \le k \le 1$, задающийпроизвольную точкув каждом отрезке разбиения. Локальными параметрами объявлены:

- шаг h разбиенияотрезка $[a, b]$ на n частей;
- графический объект A, создающийчерез команду *plot* график подынтегральной функции $f\ (x)$ на отрезке $[a, b]$ заданного цвета и толщины линии (дополнительные опции *color* и *thickness*);
- графический объект P, создающийс помощью операторов *seq* и *polygonplot* семейство из nпрямоугольников с заданными координатами вершин.

Оператор *display* выводит созданные графические объекты A и P в одной системе координат.

Результаты обращения к процедуре $MRA(x^2, 0{,}1{,}4, k)$ при разных значениях коэффициента k показаны на рисунке 2. Данные изображения демонстрируют «грубость» метода прямоугольников, точность результата зависит от того, насколько «удачно» выбран коэффициент k.

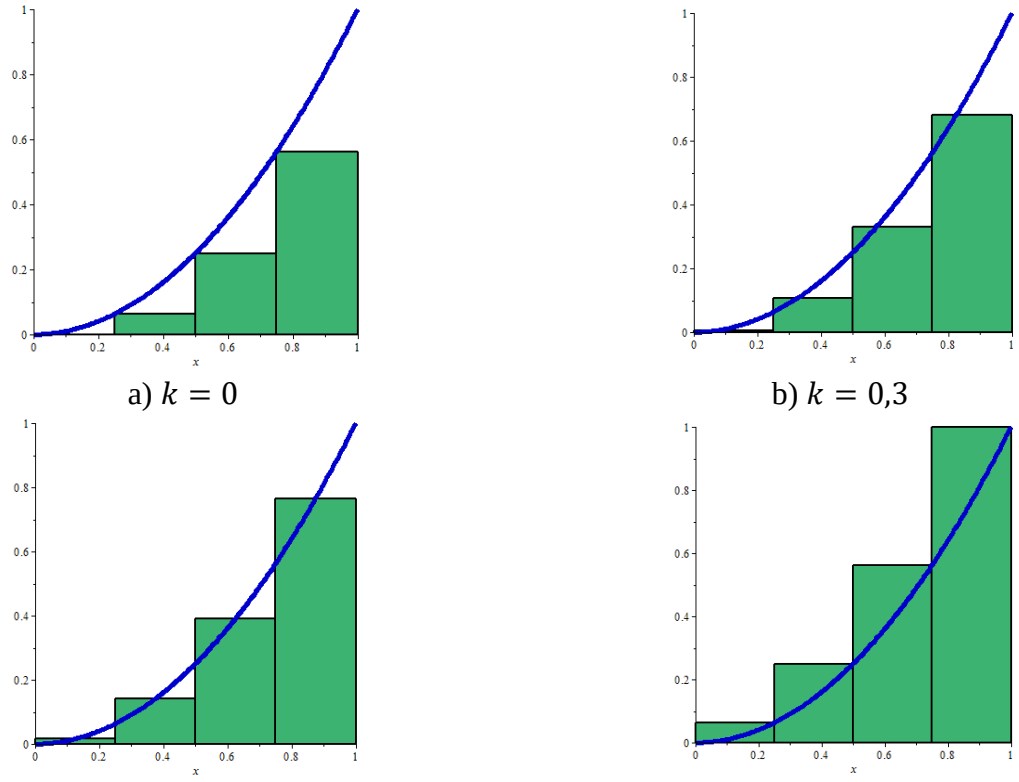

a) $k = 0$ b) $k = 0{,}3$

c) $k = 0{,}5$ d) $k = 1$

Рисунок 2 — Визуализация метода прямоугольников для интеграла $\int_0^1 x^2 dx$ при различных значениях коэффициента k

Увеличивая число n отрезков разбиения в процедуре *MRA* можно наглядно демонстрировать, как приближенные значения интегральной суммы (3) заменяют точное значение интеграла (рис. 2).

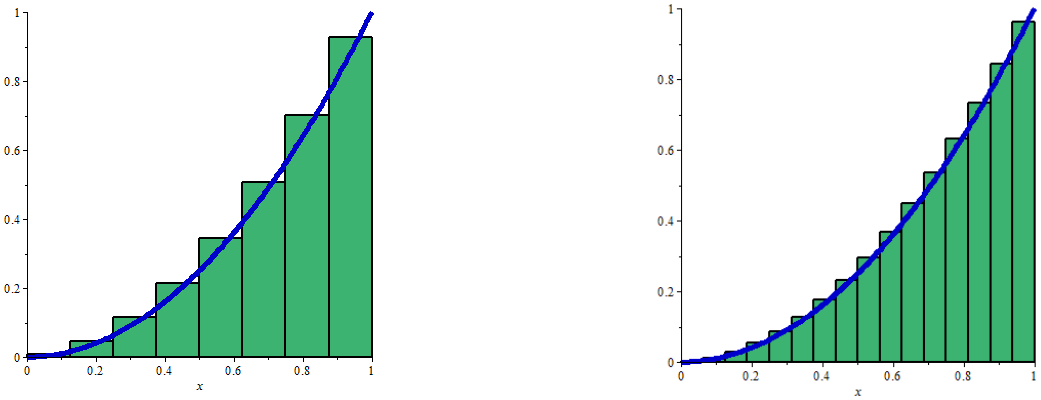

a) $n = 8$ b) $n = 16$

Рисунок 3 — Результаты обращения к процедуре $MRA(x^2, 0{,}1, n, 0.7)$ при различном числе отрезков разбиения n

Пример 2. Написать программу в Maple, визуализирующую приближенное вычисление определенного интеграла $I = \int_a^b f(x)dx$ методом трапеций.

Алгоритм решения:

1 шаг. Разбиваемотрезок $[a, b]$ на n частей с шагом $h = \frac{b-a}{n}$ точками x_i, $i = 0,1,2, \dots, n$ по формулам (1).

2 шаг. Приближенное значение интеграла $I = \int_a^b f(x)dx$ вычисляется по формуле

$$I \approx h \cdot \left(\frac{f(x_0)+f(x_n)}{2} + \sum_{i=1}^{n-1} f(x_i)\right) \quad (4)$$

Реализован описанный алгоритм в СКА Mapleв виде процедуры *MTR* (рис. 4). Входные и локальные параметры в процедуре $MTR(f, a, b, n)$ аналогичны соответствующим параметрам процедуры MRA, за исключением графического объекта P. В процедуре *MTR* объект P — это семейство из n трапеций с основаниями $f(x_{i-1})$ и $f(x_i)$, $i = 1,2, \dots, n$ и одинаковой высотой h.

```
> restart : with(student) : with(plots) :
> MTR := proc(f, a, b, n)
  local h, A, P;
  h := (b − a) / n :
  A := plot(f, x = a ..b, color = "MediumBlue", thickness = 5, scaling
       = constrained) :
  P := seq(polygonplot( [ [a + (i − 1)·h, 0], [a + (i − 1)·h, subs(x = a + (i
       − 1)·h, f) ], [a + i·h, subs(x = a + i·h, f) ], [a + i·h, 0] ], color
       = "MediumSeaGreen"), i = 1 ..n) :
  display(A, P);
  end proc:
```

Рисунок 4 — Программный код процедуры MTRв СКАMaple, визуализирующийметод трапеций

Визуализация метода трапеций служит наглядной иллюстрацией того факта, что данный метод, по сравнению с методом прямоугольников, позволяет получать более точные значения определенного интеграла при одинаковом числе точек разбиения. Ведь увеличение числа n влечет за собой и увеличение числавычислительных операций и не всегда в принципе возможно (например, если подынтегральная функция задана таблично). На рисунках 5 и 6 показаны результаты обращения к процедуре *MTR* для функции $f(x) = x^2, x\epsilon[0,1]$ (рис. 5a) и для функции $f(x) = \sin x\,, x\epsilon[0, \pi]$ (рис. 6a) при $n = 4$. Для сравнения на рисунках 5 и 6 приведены примеры использования метода прямоугольников для функции $f(x) = x^2, x\epsilon[0,1]$ (рис. 5b) и для функции $f(x) = \sin x\,, x\epsilon[0, \pi]$ (рис. 6b) при $n = 4$.

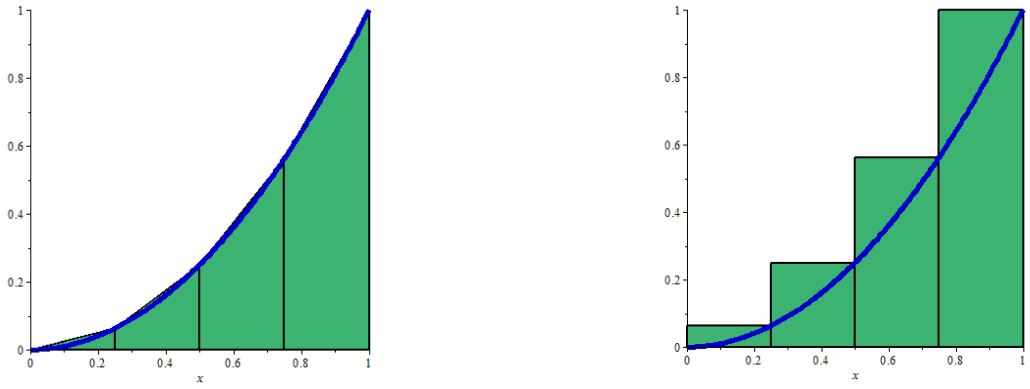

a) $MTR(x^2, 0,1,4)$ b) $MRA(x^2, 0,1,4,1)$

Рисунок 5 — Визуализация метода трапеций и метода прямоугольников для интеграла $\int_0^1 x^2 dx$ при $n = 4$

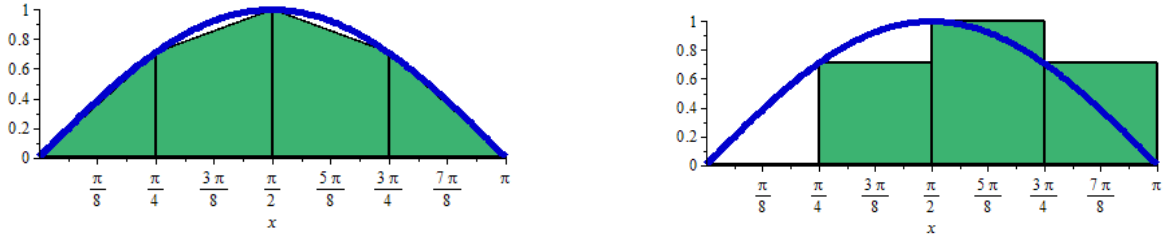

a) $MTR(\sin(x), 0, \pi, 4)$ b) $MRA(\sin(x), 0, \pi, 4,0)$

Рисунок 6 — Визуализация метода трапеций и метода прямоугольников для интеграла $\int_0^{\pi} \sin x \, dx$ при $n = 4$

Использование таких наглядностей позволяет сформировать у школьников с различным уровнем подготовки и индивидуальными особенностями представления о фундаментальных основах математики, продемонстрирует роль математики как универсального языка исследований природных и социальных явлений, научит учащихся анализировать, сравнивать и обобщать полученные результаты. Знакомство с основными понятиями и методами математического анализа на уровне таких общих представлений не только способствует развитию математической культуры учащихся, но и имеет для них большое развивающее и общекультурное значение.

Литература:

1. Алгебра и начала математического анализа. 11 класс: учеб. для общеобразоват. учреждений: базовый и профил. уровни / [С. М. Никольский и др.]. — 8-е изд. — М.: Просвещение, 2009. — 464 с.

2. Алгебра и начала математического анализа. 11 класс: учеб. для общеобразоват. учреждений: базовый и профил. уровни / [Ю. М. Колягин и др.]. — 2-е изд. — М.: Просвещение, 2010. — 336 с.

3. Луценко В. И., Манапова А. Р. Введение в информатику и вычислительную математику: учебное пособие. — Уфа: Изд-еБашкирск. ун-та. — 2008. — 101 с.

4. Прохорова Н. Ю., Эйрих Н. В. Визуализация в системе Maple

элементарных преобразований графика линейной функции // Информатика в школе. — 2017. — № 6 (129). — С.42-46.

5. Родионов, М. А. Мотивация учения математике и пути ее формирования: монография. — Саранск: МГПИ им. М. Е. Евсевьева. — 2001. — 252 с.

6. Синепол В. С. Численное решение инженерных задач: учебное пособие для студентов высших учебных заведений, обучающихся по направлению подготовки «Техническая физика». — СПб.: Санкт-Петербургский гос. политехнический ун-т. — 2010. — 187 с.

7. Тестов В. А. Основные задачи развития математического образования // Образование и наука. — 2014. — № 4 (113). — С.3-17.

Eyrikh N. V.,
candidate of physico-mathematical sciences, assistant professor, Sholom-Aleichem Priamursky State University, Birobidzhan

Terekhov Z. S.,
student, Sholom-Aleichem Priamursky State University, Birobidzhan

NUMERICAL INTEGRATION BY THE METHODS OF RECTANGLES, TRAPEZOIDS: VISUALIZATION IN CAS MAPLE

Annotation. In this paper, the authors discuss the possibility of incorporating elements of numerical integration methods into the course of school mathematics. The examples show the creation of visibility in the computer algebra system Maple, visualizing the rectangle method and the trapezoid method.
Key words: numerical integration, rectangle method (midpoint rule), «right» rectangles, «left» rectangles, trapezoidal rule, visualization, computer algebra system Maple.

References:

1. Algebra and the beginning of mathematical analysis. 11 class: studies. for General education. institutions: basic and profile. levels / [S. M. Nikol'skiiand etc.]. — 8th ed. — Moscow: Education, 2009. — 464 p.

2. Algebra and the beginning of mathematical analysis. 11 class: studies. for General education. institutions: basic and profile. levels / [Yu. M. Kolyagin and etc.]. — 2nd ed. — Moscow: Education, 2010. — 336 p.

3. Lutsenko V. I., Manapova A. R. Introduction to computer science and computational mathematics: textbook. — Ufa: Publishing house Bashkir. UN-TA. — 2008. — 101 c.

4. Prokhorova N. Yu. Eirich N. In. Visualization in the Maple system of elementary transformations of the linear function graph // Informatics in school. — 2017. — № 6 (129). — P. 42-46.

5. Rodionov, M. A. Motivation of teaching mathematics and ways of its formation: monograph. — Saransk: MGPI im. M. E. Evseveva. — 2001. — 252 sec.

6. Sinepol V. S. Numerical solution of engineering problems: textbook for students of higher educational institutions studying in the field of «Technical physics». — SPb.: Saint-Petersburg state Polytechnical Univ. of Illinois — 2010. — 187 p.

7. Testov V. A. Main objectives of the development of mathematical education // Education and science. — 2014. — № 4 (113). — P. 3-17.

УДК 337

Юдина Т.Ф.,
ФГБОУ ВО «ПГУ имени Шолом-Алейхема», г. Биробижан
преподаватель

ДИНАМИКА РАЗВИТИЯ НАВЫКОВ РАБОТЫ С ПРИКЛАДНЫМИ ПРОГРАММАМИ У СТУДЕНТОВ СПО

Аннотация. В статье ставится задача анализа динамики развития навыков работы с прикладными программами у студентов СПО, факультета ПГУ имени Шолом-Алейхема, специальностей «Программирование в компьютерных системах» на дисциплине «Информационные технологии». В работе сопоставлены результаты разных целевых групп. За основу для испытаний были взяты навыки работы студентов с пакетами прикладных программ общего назначения и офисных программ.

Ключевые слова: программирование в компьютерных системах, техник-программист, навык, обучение, информационные технологии, прикладные программы.

Кардинальные перемены во всех областях человеческой жизни, которые несут за собой информационные и коммуникационные технологии и новые модели деятельности совместно с новыми социальными требованиями мирового сообщества, требуют совершенно иного уровня грамотности, соответствующего запросам информационного общества. Новые технологии приобретения знаний, новые педагогические подходы к преподаванию и усвоению знаний должны способствовать активизации интеллекта обучаемых, формированию их творческих и умственных способностей, развитию целостного мировоззрения [1].

Особое место в современном среднем профессиональном образовании отводится формированию готовности к профессиональной деятельности, одной из самых востребованных на рынке труда в современных условиях является профессия техника-программиста.

Согласно нормативным актам техник-программист должен обладать такими знаниями, как: методы проектирования механизированной и автоматизированной обработки информации, средства вычислительной техники, сбора, обработки и передачи информации и правила их эксплуатации, рабочие программы, инструкции, макеты и другие руководящие материалы, определяющие последовательность и технику выполнения расчетных операций, действующие системы счислений, шифров и кодов, основы программирования, методы проведения расчетов и вычислительных работ и др. [2]. Помимо этого он должен обладать математическими, аналитическими, логическими способностями, иметь гибкий и динамичный ум, высокий уровень развития

концентрации и упорства, распределения и переключения внимания, способность грамотно выражать свои мысли и развитое воображение.

Информационные технологии относятся к классу технологий общего назначения [3]. Такие технологии не увеличивают результативность сами по себе, но дают потенциал для формирования большого количества новых действенных прикладных технологий. Использование информационных технологий с соответствующей эффективностью требует, в частности, преобразования организации производства или, в случае вуза, координации образовательного процесса.

В настоящее время информационно-коммуникационные технологии составляют фундамент формирования общепрофессиональных компетенций специалистов самых разных профилей, поэтому их применение во многом определяет результативность образования. При этом современная система профессионального образования характеризуется сменой педагогической парадигмы, ключевой особенностью которой является то, что её главная цель направлена на подготовку квалифицированных специалистов двойной компетенции: во-первых, непосредственно связанных с профессией, а во-вторых – способных понимать, адаптировать и применять информационно-коммуникационные технологии для решения специализированных практических задач. Достижению поставленной цели способствует формирование ИКТ-компетенции у студентов [4].

Применение прикладного программного обеспечения является одним из наиболее обширных направлений внедрения информационных технологий в среднем профессиональном образовании. На факультете информационных и промышленных технологий Приамурского государственного университета имени Шолом-Алейхема (ПГУ имени Шолом-Алейхема) пакеты прикладных программ общего назначения и офисные программы изучаются студентами специальности «Программирование в компьютерных системах» на дисциплине «Информационные технологии» на втором году обучения.

Из программ общего назначения на факультете применяется наиболее распространенный пакет Microsoft Office. Наряду с профессиональными знаниями квалифицированное использование программных продуктов Microsoft Word, Excel, PowerPoint, Access позволит выпускникам успешно реализовать себя в профессиональной деятельности.

Было проведено анкетирование студентов специальности «Программирование в компьютерных системах» факультета информационных и промышленных технологий ПГУ имени Шолом-Алейхема, обучающихся на первом и третьем курсах. Целью исследования является определение уровня навыков работы с прикладными офисными программами у студентов двух целевых групп:

1. до изучения дисциплины «Информационные технологии»;
2. после изучения дисциплины «Информационные технологии».

В анкетировании приняли участие 44 студента – 22 студента с первого курса подготовки, 22 студента с третьего курса. Студентам были предложены

26 навыков и умений, связанных с работой в программных продуктах пакета Microsoft Office (см. таблицу).

Таблица — Анкета студента

№ п/п	Навык, умение	Не знаю	Знаю, но не умею	Знаю и умею
1.	Создание нового документа в MS Word			
2.	Установка параметров страницы документа MS Word			
3.	Установка межстрочных интервалов в MS Word			
4.	Изменение размера и начертания шрифта в MS Word			
5.	Вставка и редактирование рисунка в MS Word			
6.	Вставка и редактирование таблицы в MS Word			
7.	Вставка и редактирование формул в MS Word			
8.	Вставка и редактирование списков в MS Word			
9.	Создание текстовых документов на основе шаблонов в MS Word			
10.	Создание электронной книги в MS Excel			
11.	Вставка и редактирование формул в MS Excel			
12.	Создание абсолютной адресации в MS Excel			
13.	Создание относительной адресации в MS Excel			
14.	Сортировка данных таблицы в MS Excel			
15.	Фильтрация данных таблицы в MS Excel			
16.	Создание связанных таблиц в MS Excel			
17.	Построение графиков и диаграмм в MS Excel			
18.	Создание новой презентации в MS PowerPoint			
19.	Добавление нового слайда в MS PowerPoint			
20.	Настройка анимации в MS PowerPoint			
21.	Настройка демонстрации слайдов в MS PowerPoint			
22.	Создание базы данных в СУБД MS Access			
23.	Создание таблиц в СУБД MS Access			
24.	Установка связей между таблицами в СУБД MS Access			
25.	Редактирование и модификация таблиц базы данных в СУБД MS Access			
26.	Создание пользовательских форм для ввода данных в СУБД MS Access			

Результаты анкетирования студентов 1 курса показали, что наибольшие трудности в работе вызывают программы MS Excel и СУБД MS Access (см. рисунок 1). Большая часть обучающихся не владеют навыком сортировки и фильтрации данных, и практически вся группа опрошенных не знакомы с понятием баз данных. Но в то же время довольно хорошо ориентируются в приложениях MS Word и MS PowerPoint.

Студенты третьего курса, изучившие дисциплину «Информационные технологии» на втором курсе, в целом хорошо ориентируются в основных программах пакета MS Office (см. рисунок 2). Однако имеются некоторые трудности с работой в программах MS Excel и СУБД MS Access.

Рисунок 1 – Результаты анкетирования студентов 1 курса

Рисунок 2 – Результаты анкетирования студентов 3 курса

В результате проведенного исследования мы видим, что студенты третьего курса специальности «Программирование в компьютерных системах», освоившие дисциплину «Информационные технологии», обладают лучшими знаниями и умениями работы с прикладными офисными программами, чем студенты, не изучавшие данную дисциплину (см. рисунок 3).

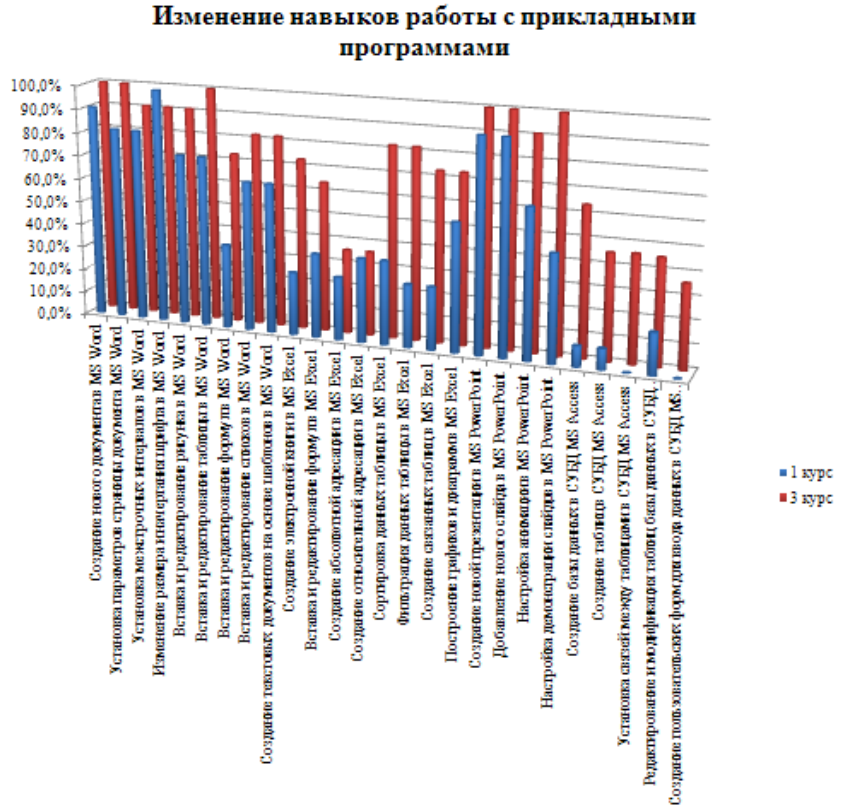

Рисунок 3 – Динамика изменений уровня навыков работы

Таким образом, после выполнения лабораторных работ дисциплины «Информационные технологии» в программах пакета MS Office улучшились навыки работы студентов в текстовом процессоре, существенно повысились умения сортировки и фильтрации данных в табличном процессоре, и возросло понимание работы с базами данных. К сожалению, не все учащиеся в полной мере освоили работу в системе управления базами данных MS Access. В дальнейшем, на основании проведенного исследования, будут переработаны лабораторные работы, связанные с СУБД, для улучшения качества знаний студентов факультета информационных и промышленных технологий.

Литература:

1. Бент Б. Андресен. Мультимедиа в образовании: специализированный учебный курс/ Бент Б. Андресен, Катя ван ден Бринк.-2-е изд., испр. и доп.- М.: Дрофа, 2007. - 224с.

2. Должностная инструкция. Техник-програмист // URL: https://atis-ars.ru/txt/?mode=ajar&section_id=90&namefile=%D0%A2%D0%B5%D1%85%D0

%BD%D0%B8%D0%BA-
%D0%BF%D1%80%D0%BE%D0%B3%D1%80%D0%B0%D0%BC%D0%BC%D0%B8%D1%81%D1%82.html (дата обращения: 09.09.2019).

3. David P., The Dynamo and the Computer: An Historical Perspective to the Modern Productivity Paradox // American Economic Review 1990. Vol. 80, № 2. – P.355-381.

4. Черная Е.В. Сущность ИКТ-компетенции и психолого-педагогические условия её формирования у студентов. // European social science journal. - 2015. - №5. - С. 250-257. URL: https://elibrary.ru/item.asp?id=24346382 (дата обращения: 09.09.2019).

Yudina T.F.
Sholom-Aleichem Priamursky State University, Birobidzhan
teacher

DYNAMICS OF DEVELOPMENT OF SKILLS OF WORK WITH APPLIED PROGRAMS AT STUDENTS OF SVE

Annotation. The article sets the task of analyzing the dynamics of development of skills in working with applied programs among students of STRs, the faculty of PSU named after Sholom-Aleichem, specialties “Programming in computer systems” in the discipline “Information Technologies”. The paper compares the results of different target groups. The basis for the tests were taken the students' work skills with packages of general-purpose applications and office programs.

Key words: programming in computer systems, technician-programmer, skill, training, information technology, application programs.

References:

1. Bent B. Andresen. Multimedia in education: a specialized training course / Bent B. Andresen, Katya van den Brink.-2nd ed., Rev. and additional - M.: Bustard, 2007 . – 224s.

2. Job description. Programmer Technician // URL: https://atis-ars.ru/txt/?mode=ajar&section_id=90&namefile=%D0%A2%D0%B5%D1%85%D0%BD%D0%B8%D0%BA -% D0% BF% D1% 80% D0% BE% D0% B3% D1% 80% D0% B0% D0% BC% D0% BC% D0% B8% D1% 81% D1% 82.html (accessed date September 9, 2019).

3. David P., The Dynamo and the Computer: An Historical Perspective to the Modern Productivity Paradox // American Economic Review 1990. Vol. 80, No. 2. – P.355-381.

4. Black EV The essence of ICT competency and the psychological and pedagogical conditions of its formation in students. // European social science journal. – 2015. – No. 5. – S. 250-257. URL: https://elibrary.ru/item.asp?id=24346382 (accessed date September 9, 2019).

УДК 39.394

杨立华,
黑河学院 中国黑龙江省黑河市学院路1号
副教授

鄂伦春民族文化传承的社会调查与思考 —以黑河市区学校教育为例

摘要：鄂伦春族经过若干世纪的发展，形成了独特的民族文化。随着社会经济的发展，这种文化的传承陷入了断代的危机。如何摆脱这种困境引发各界深思。在漫长的人类史中，教育一直承担着文化传承的历史使命，学校作为现代教育的主要途径之一必当负此重任。本文通过对黑河市区普通中小学校、鄂伦春族学生及家长的调查，从传承视域下的学校环境、学生与学校、家长与学校三方面分析了学校与民族文化传承的关系，提出了学校完成民族文化传承历史使命的建议。

关键词：学校；鄂伦春；文化传承

[基金项目]黑[1]龙江省教育厅科研业务费专项项目：文化传承视阈下黑龙江省鄂伦春族教育研究(18KYYWFJD04)

鄂伦春族祖先世居北方森林之中，于若干世纪的狩猎、采集中形成了独特的文化。

氏族部落中年龄阅历高的长辈以其为教育内容，利用口述及实践的手段，恰当充分地将教育活动融入所到之处，所需之时，受教育者于实践中不断内化、创新、发展。这种文化传承与其生产生活浑然一体、自然流畅，没有刻意地定位和塑造。17世纪末，鄂伦春族始触及学校教育，虽受惠者凤毛麟角，但现代教育被纳入日程。民国之后，鄂伦春族学校教育发展较快，1921年，今黑河市区域内已创办鄂伦春小学7所，学生近200人。[1]定居后，区域自然与人文环境发生了剧烈变迁，传统文化原生物理空间被解构，教育形式逐渐现代化：学校的时间、空间、教育者、大纲等成为教育的主要及重要因素，家庭教育中民族传统元素速减，社会教育立足于为现代经济发展服务之上。鄂伦春民族文化从自然传承走向传承主体断代的危险境地。该如何在现代教育背景下传承民族文化，值得我们深思。

2018年5-6月间笔者对黑河市辖区普通中小学、鄂伦春学生及家长进行了走访调查，调查采取问卷、访谈等方式进行。目的主要有三：一是探讨教育视域下文化传承的

[1] [作者简介]杨立华（1971-），女，黑龙江黑河人，副教授，硕士，主要从事黑龙江流域跨界民族研究

社会环境，二是这种环境对民族个性形成的影响，三是如何借助此种环境进行文化传承。调查共收取有效问卷148份，其中鄂伦春族学生被调76份，鄂伦春族家长被调72份。

一、学校与民族文化

一个民族的文化能够得以生存发展，教育至关重要。学校作为教育的主要阵地，其传承文化的作用和意义重大。

黑河市属普通中小学4所，黑河市爱辉区属普通中小学22所，共计26所，其中包括一所鄂伦春民族学校«黑河市爱辉区新生乡民族学校»。26所学校中鄂伦春族学生就读的学校有17所，占比约65.4 %，需要指出的是，新生乡民族学校目前没有鄂伦春学生就读。17所学校中14所位于黑河市区，3所位于乡镇。17所学校学生总数为15411人，其中鄂伦春族学生81人，约占学生总数的0.53 %；约96.3 %的鄂伦春学生在黑河市区学校，3.7 %的鄂族学生在村镇学校。

黑河市实验小学开设鄂伦春语课程，每周1节，每节课40分钟，由鄂伦春族教师授课，使用自编教材，其他16所学校均未设鄂伦春语及民族文化课程。上述学校均使用国家统一教学大纲，实行统一管理，校园均无鄂伦春文化元素，授课语言均为汉语。调查了解到，个别学校音乐课教过学生具有代表性的鄂伦春民族歌曲。

1-1 鄂伦春族学生就读学校统计表

学校名称	学生总数	鄂伦春族学生数	校址
黑河市实验小学	1897	17	黑河市
黑河市第二小学	1253	4	黑河市
黑河市第三小学	508	4	黑河市
黑河市第四小学	1166	5	黑河市
黑河市第五小学	1359	7	黑河市
黑河市第六小学	850	5	黑河市
黑河市第五中学	1793	7	黑河市
黑河市爱辉区幸福中心学校	198	1	黑河市
黑河市爱辉区幸福乡中学	394	4	黑河市
黑河市爱辉区西岗子中心学校	199	1	黑河市爱辉区西岗子镇
黑河市爱辉区张地营子乡学校	124	1	黑河市爱辉区张地营子乡
黑河市爱辉区西峰山乡学校	14	1	黑河市爱辉区西峰山乡
黑河市第二中学	1162	5	黑河市
黑河市第四中学	834	3	黑河市
黑河市直属小学	762	2	黑河市
黑河市第一中学	1759	5	黑河市
黑河市第三中学	1139	9	黑河市
总计 17	15411	81	

不利因素。一是民族元素缺位，影响民族个性形成与发展。17所学校中只

有1所学校设鄂伦春语课，其他学校无任何鄂伦春文化课程设置；校园宣传环境和管理零该民族元素，鄂伦春族孩子置身于主流文化氛围之中，视觉、听觉、触觉等感官与鄂伦春文化绝缘；学生一天平均8小时或以上时间在学校，并贯穿基础教育阶段；上述因素深入影响思维与意识的形成，较大程度地弱化了鄂伦春学生个性形成中的民族认同意识。第二，0.53 %的学生分布于65.4 %的学校中，鄂族学生最多的«黑河市实验小学»也只有17名，只占该校学生总数的0.90 %不足。这种高分散程度客观上不利于学校开展鄂伦春文化传承工作。

有利因素。第一，国家、地方重视发展少数民族事业。十九大报告指出，文化自信是一个国家、一个民族发展中更基本、更深沉、更持久的力量。随着国家和地方对多元文化的重视，特别是对三少民族的优惠政策，积极推动了鄂伦春文化传承工作的发展。黑河市把鄂伦春独特的狩猎文化作为地区亮点之一，大力宣传和发展鄂伦春聚居区旅游产业，提升了鄂伦春文化传承的热度和高度。第二，学校积极响应国家和地方的号召。调查问卷显示，各学校虽然没有开设鄂伦春文化课程，但在回答«你知道哪些民族谜语、歌曲、游戏、故事？谁教你的？»问题时，有7个学生回答：«是从老师那知道的»。在回答«你知道哪些本民族风俗和传统？是从哪儿知道的？»的问题中，有2个被调回答«从老师那儿知道的»。这说明，普通学校在国家和地方政策的引导下对民族文化有了更进一步的认识，能够将民族文化与学校发展联系起来，担当民族文化传承参与者，构建多元文化共生的校园。

二、 学生与学校

鄂伦春学生是本民族文化的传承主体，在学校教育对鄂伦春文化传承利弊并存，弊大于利的情况下，鄂伦春学生与学校的关系如何？

在回答«你对学校的评价»问题时，除了4个被调没写外，其他的鄂伦春族学生对就读学校的评价都是肯定的、正面的，特别是环境和师资方面。在回答«你对学校有哪些不满意的地方？»答案中，2个被调提到了«民族文化活动少»，占被调约2.6 %；在回答«你对学校有哪些满意的地方？»问题时，1个被调认为«民族活动多»，2个被调回答«重视少数民族»。

不利因素。第一，数据表明，绝大多数鄂伦春族学生没有在学校教育与民族文化之间建立直接联系，更多注重的是学校的现代化、管理的严谨化、氛围的和谐化。第二，民族文化概念比较模糊。调查发现，被调鄂伦春族学生都是00后，不论就读于城镇还是乡村，他们的所见所闻皆为现代符号，狩猎采集式生活如同故事——
遥远而神秘。有的学生亦或连故事都没听过，因为经历这些故事的人已经为爷爷奶奶辈，而绝大多数学生与爸爸妈妈生活在一起，家庭结构的变化让故事也变成奢侈品。所以学生对学校传承民族文化方面提供不出建议和意见。

有利因素。第一，从传承主体看具有可能性。个别学生持有民族文化的观念，希望学校多开展民族文化活动，主动者虽然为数极少，但不能排除潜在的

意愿者。第二，学校承担传承文化同时具有可行性。调查显示，学生对学校的态度积极且肯定，他们喜欢学校的课程、教育者、环境、管理等各方面。这种对学校的充分信任，为教育部门实施民族文化传承措施提供了可行性。

三、 家长与学校：

学校要发展民族文化教育，离不开家长的支持和帮助。为了解家长与学校的关系，我们对家长也做了问卷调查。因单亲或家长在外地等原因，收到了72位鄂伦春族家长的调查问卷。

3-1 **黑河市普通中小学鄂伦春学生家长（鄂伦春族）调查统计表**

问题	与鄂伦春民族文化有关的答案	人数	备注
学校应该把您的孩子向什么方向培养？	懂得本民族文化	1	自主回答
据您看，哪些教育任务应为学校首要任务？	促进少数民族文化的复兴，让学生掌握本民族的传统、风俗和道德价值	20	有例项
为了成为有知识有文化的孩子，您的孩子必须学哪些科目？	鄂伦春语	1	自主回答
您认为哪科重要？请按顺序排列	鄂伦春语第一位	1	有例项
	鄂伦春语第二位	17	有例项
您喜欢学校的哪些创新？	学习民族文化、民俗和地方志	22	有例项
您不喜欢学校的哪些创新？	缩减鄂伦春语课时	7	有例项
您觉得多民族学校应该具有什么功能？	传承和融合多元民族文化	33	有例项

不利因素。第一，家长对学校传承民族文化的意识也较弱。数据显示，有«民族»字样选择例项的问题，家长们选择«民族文化»选项的相对多一些，没有«民族»字样提示的自主回答问题，书写出«民族»字样答案的较少。这说明家长也没有将这些学校列入应承担民族文化传承使命的责任人名单中，亦或没有充分理由列入，因为民族乡建有民族学校，而且民族教育设施比较完备。第二，在回答«您为什么把孩子送到城市里上学？»问题时，有24位家长提及了«工作生活在城里»，更多家长给出了«让孩子得到更好的教育»的答案。城乡教育差异加速了城镇化的进程，而城镇化使鄂伦春传统文化赖以依托的环境无限虚化。

有利因素。第一，从家长对问卷的填写情况看，他们对每一项都进行了认真思考，答案真实、恳切，字里行间透出对孩子教育的重视和希望，充分表达了对孩子就读学校的教育教学工作高度认同。第二，调查显示，100 %家长愿意为学校建设提供帮助。上述信息为学校开展民族文化活动提供了充分条件。

结束语

布尔迪厄认为：«教育是文化再生产与社会再生产的工具与手段。»[2] 文化传承靠教育，民族传统文化是学校教育的生命力。有研究表明，学校担当文化传承、保护文化多样性对教育具有正反馈效应。文化多样性有助于培育创新人

才所需的人格和认知特点，学校教育要引导学生学会欣赏各种文化，包括弱势文化的多样性，习得文化互动胜任力，重视文化自觉。[3]如今，鄂伦春传统教育已经成为过去式，现代社会背景下学校承担保存、传承民族文化重任已成使命担当。

针对民族文化传承及鄂伦春民族学生、家长«接受更好教育»的诉求，为实现主流文化传承与民族文化传承的和谐统一，构建«差异性与多元性为核心»[4]的校园空间，教育管理部门应多措并举，创新发挥管理职能。第一，二次解读教学大纲，将民族文化进行筛选，融入教育内容，破解教育教学质量与传承民族文化之间的平衡关系。第二，集中管理教育主体。首先要做好集中前的调研工作，在了解鄂伦春学生及家长对各学校意愿的基础上，根据大多数意愿一个办学层次划定一所学校，以便开展鄂伦春文化教育活动。第三，调查显示，很多孩子课业之余上«兴趣班»。地方政府加强宣传力度，激发鄂伦春族民族认同意识，调动传承主体学习本民族文化的热情。让课外«兴趣班»变为民族文化传承的另一个阵地。第三，学校课程设置固然重要，传授者更为关键。应发挥老一辈的余热，特别是非物质文化传承人，聘请他们授课、指导，充分利用民族乡博物馆、民族手工艺操作室、马场、民族节日等资源，注意有计划、有目的地开发民族语言、民族历史、服饰等符号性知识，[5] 避免«浅层化»«形式化»，培养民族文化基因的«灵韵»。

参考文献:

1. 王兆明. 新生鄂伦春族乡志[M]. 黑龙江人民出版社, 2004

2. 黄俊, 董小玉. 布尔迪厄文化再生产理论的教育社会学解读[J]. 高教探索, 2017（12）

3. 沈沫. 学校教育视域下的民族文化传承研究述评[J]. 民族教育研究, 2018（4）

4. 唐旭昌. 大卫·哈维城市空间思想研究[M]. 北京:人民出版社, 2014.

5. 李明, 么加利. 现代化进程中少数民族文化传承危机与应对—基于文化基因视角[J]. 社会科学文摘, 2019（1）

Yang Lihua,
associate professor, Heihe College, No. 1 Xueyuan Road, Heihe City, Heilongjiang Province, China

SOCIAL INVESTIGATION AND THINKING ON THE INHERITANCE OF OROQEN NATIONAL CULTURE — TAKING SCHOOL EDUCATION IN HEIHE CITY AS AN EXAMPLE

Annotation. After several centuries of development, the Oroqen people has formed a unique national culture. With the development of social economy, the inheritance of this culture has fallen into the crisis of generation. How to get rid of this kind of dilemma has triggered deep thoughts of

all circles. In the long history of mankind, education has always assumed the historical mission of cultural heritage. As one of the main ways of modern education, schools must shoulder this heavy responsibility. Based on the investigation of the ordinary primary and middle schools in Heihe city and the students and parents of oroqen nationality, this paper analyzes the relationship between schools and the inheritance of national culture from three aspects: the school environment, students and schools, and parents and schools from the perspective of inheritance, and puts forward some suggestions for schools to complete the historical mission of the inheritance of national culture.

Key words: school; Oroqen; cultural heritage.

References:

1. Wang Zhaoming. Freshman Oroqen Township [M]. Heilongjiang People's Publishing House, 2004

2. Huang Jun, Dong Xiaoyu. Educational Sociological Interpretation of Bourdieu's Cultural Reproduction Theory [J]. Higher Education Exploration, 2017(12)

3. Shen Mo. A Review of the Study on the Inheritance of Ethnic Cultures from the Perspective of School Education [J]. Studies in Ethnic Education, 2018(4)

4. Tang Xuchang. Research on David Harvey Urban Space Thought [M]. Beijing: People's Publishing House, 2014.

5. Li Ming, Mo Jiali. Crisis and Response of Ethnic Cultures in the Process of Modernization—Based on the Perspective of Cultural Genes [J]. Social Science Abstracts, 2019(1)

РАЗДЕЛ Е

Технические науки и технологии

УДК 621.316.1

Афанасьев А. П.,
ФГБОУ ВО «ПГУ имени Шолом-Алейхема», г. Биробиджан
к.т.н., доцент

ОПРЕДЕЛЕНИЕ МЕСТОПОЛОЖЕНИЯ ТРАНСФОРМАТОРНЫХ ПОДСТАНЦИЙ С ПОМОЩЬЮ МАТРИЦЫ ГЕОДЕЗИЧЕСКИХ ДИСТАНЦИЙ

Аннотация. В статье рассматриваются технико-оптимизационные аспекты задачи определения местоположения понижающей трансформаторной подстанции в городской сети низкого напряжения с учетом региональных географических и экономических факторов.

В качестве инструмента для решения данной проблемы предлагается использовать аппарат геоинформационных технологий. С помощью модернизированной целевой функции удельных затрат формируется матрица удельных затрат являющаяся матрицей весов для алгоритмов построения матриц геодезических дистанций отдельных нагрузок в рассматриваемой области.

Минимум кумулятивной матрицы геодезических дистанций составленной из матриц геодезических дистанций для отдельных нагрузок принимается за оптимальное местоположение трансформаторной подстанции в технико-экономическом смысле.

Ключевые слова: распределительные сети, трансформаторная подстанция, матрица геодезических дистанций, целевая функция, оптимальное местоположение.

Введение

Решение комплекса задач проектирования, реконструкции и планирования работы городских сетей электроснабжения (СЭС) в настоящее время базируется на математических моделях, в основе которых являются алгоритмы теории графов.

Данные модели хорошо описывают процессы транспортировки и распределения электрической энергии в сети и позволяют определить номинальные параметры элементов рассматриваемых сетей.

Однако такие модели практически не учитывают факторы обусловленные взаимодействием объектов СЭС с окружающей средой, архитектурно-топологическим и экономико-географическими особенностями рассматриваемого региона.

При практическом проектировании городских СЭС выбор параметров необходимо осуществлять с учетом региональных особенностей, присущих данной области проектирования.

Географические, экономические, архитектурно-эстетические и др. локальные особенности накладывают ограничения на прокладку кабельных (КЛ) и/или воздушных линий (ВЛ) и при места для размещения трансформаторных подстанций (ТП).

Как отмечается в [1], одним из возможных способов преодоления неопределенности и неполноты исходных информации, является интеграция геоинформационных систем (ГИС) и математических моделей на основе алгоритмов теории графов, что позволяет получить данные об особенностях рассматриваемой области исследования.

Критерий технико-экономической эффективности

Задача определения оптимального местоположения ТП и трасс для прокладки КЛ должна решаться с учетом критериев технико-экономической эффективности.

В данной работе в качестве критерия технико-экономической эффективности используется критерий минимума приведенных затрат, который в общем виде могут быть представлен в виде безразмерной целевой функции [2]:

$$Z = \frac{K + \sum_{t=1}^{T} \frac{Q_t}{(1+k_{dr})^{t-1}}}{c \cdot \sum_{t=1}^{T} W_{an} \cdot \frac{(1+k_{wc})^{t-1}}{(1+k_{dr})^{t-1}}} + \frac{\sum_{t=1}^{T} W_{ls} \cdot \frac{(1+k_{wc})^{t-1}}{(1+k_{dr})^{t-1}}}{\sum_{t=1}^{T} W_{an} \cdot \frac{(1+k_{wc})^{t-1}}{(1+k_{dr})^{t-1}}}, \quad (1)$$

здесь: K – капитальные вложения, руб; Q_t – затраты в году t на обслуживание сети, руб.; W_{ls} – потери электроэнергии в элементах сети в году, кВт·ч; c – стоимость электроэнергии в начальном году, руб./кВт·ч; W_{an} – суммарная энергия, переданная потребителям в году t кВт·ч; k_{wc} – коэффициент роста цены на электроэнергию; k_{dr} – коэффициент приведения разновременных затрат.

В общем случае целевая функция (1) содержит три составляющих:

Капитальные расходы – K;

Эксплуатационные расходы – Q_t;

Расходы, связанные с возмещением потерь электроэнергии – W_{ls}.

Рассмотрим данные составляющие в контексте задачи определения оптимального местоположения ТП.

В капитальные расходы на сооружение КЛ должны учитывать затраты на оборудование (собственно кабели, кабельная арматура, муфты) и строительно-монтажные работы. Считаем, что стоимость сооружения кабельной линии пропорциональна ее длине [3], таким образом, для K получаем:

$$K = c_0^{cl} \cdot L, \tag{2}$$

где c_0^{cl} – удельная стоимость сооружения кабельной линии, руб./м.

Значение c_0^{cl} – дифференцируется в зависимости от номинального напряжения, сечения материала жил, типа кабеля, способа прокладки, числа кабелей в траншее и арендной стоимости земли выделенной для прокладки КЛ.

Эксплуатационные расходы для КЛ связаны, прежде всего, с аварийным обслуживанием поврежденных участков кабеля. Вероятность повреждения КЛ по вине организации эксплуатирующей сеть ЭС намного меньше вероятности повреждения ВЛ.

Исходя из вышеизложенных доводов, данный вид издержек, при определении оптимального местоположения ТП, можно не учитывать.

Расходы, связанные с возмещением потерь электроэнергии W_{ls}, обусловлены потерями активной мощности, применяя метод, использующий число часов наибольших потерь мощности, для W_{ls} получаем следующее выражение:

$$W_{ls} = \Delta P_{\max} \cdot \tau,$$

где $\Delta P_{\max}$ – потери мощности в режиме максимальной нагрузки сети, τ – число часов максимальных потерь за рассматриваемый период эксплуатации сети.

В случае сосредоточенной нагрузки в конце линии P, для W_{ls} получаем:

$$W_{ls} = \sqrt{3} \cdot \frac{P_{\max}^2}{U_n^2} L \cdot \tau \cdot (r_0 \cdot \cos\varphi + r_x \cdot \sin\varphi), \tag{3}$$

В дальнейшем удобнее перейти удельным стоимостям, измеряемым в руб./м. и единицам энергии в кВт·ч.

Подставляя значение τ и $L = 10^{-3}$ км и учитывая, что $r_x \approx 0,06$ Ом/км, $\cos\varphi \approx 0,98$ (для бытовых потребителей) пренебрегаем индуктивной составляющей сопротивления кабеля для удельных потерь электроэнергии в течении года, получаем выражение (в кВт·ч/м)

$$\omega_{ls} = 6,55 \cdot 10^{-3} \cdot \frac{P_{\max}^2}{U_n^2} \cdot r_0 \tag{4}$$

Подставляя (3) и (4) в (1) получаем выражение для ЦФ относительных приведенных удельных затрат на один метр КЛ в течение всего срока эксплуатации

$$z_0^{cl} = \frac{c_0^{cl} + 6{,}55 \cdot 10^{-3} \cdot c_{ls} \cdot r_0 \cdot \sum_{t=1}^{T} \left(\frac{P_{\max}}{U_n} \right)^2 \cdot \left(\frac{1+k_{wc}}{1+k_{dr}} \right)^{t-1}}{c \cdot \sum_{t=1}^{T} W_{an}^{cl} \cdot \left(\frac{1+k_{wc}}{1+k_{dr}} \right)^{t-1}} \quad (5)$$

В знаменателе (5) находится суммарная себестоимость ЭЭ переданной по кабелю в течение всего срока эксплуатации, что обеспечивает безразмерность z_0^{cl} и независимость от экономической конъюнктуры.

Представим $W_{an}^{cl} = P_{\max} \cdot \tau_{\max}$, здесь $\tau_{\max} = 5400$ ч. [4], тогда для z_0^{cl} (5) получаем:

$$z_0^{cl} = \frac{c_0^{cl} + 6{,}55 \cdot 10^{-3} \cdot c_{ls} \cdot r_0 \cdot \sum_{t=1}^{T} \left(\frac{P_{\max}}{U_n} \right)^2 \cdot \left(\frac{1+k_{wc}}{1+k_{dr}} \right)^{t-1}}{c \cdot \sum_{t=1}^{T} P_{\max} \cdot \tau_{\max} \cdot \left(\frac{1+k_{wc}}{1+k_{dr}} \right)^{t-1}} \quad (6)$$

Величина c_{ls}, определяется из соотношения [5, (3.20)] $c_{ls,k} = \varphi_k + \frac{\psi_k}{h_k}$, где φ_k и ψ_k – коэффициенты для элементов сети; h_k – показатель режима нагрузки.

Из значений z_0^{cl} (6) для каждого квадратного метра, формируется матрица удельных затрат Z_0^{cl} (7) столбцы которой локальные X координаты, а строки Y координаты. Шаг дискретизации равен 1 м:

$$Z_0^{cl} = \begin{bmatrix} z_0^{cl}(1,1) & z_0^{cl}(1,2) & \dots & z_0^{cl}(1,n) \\ z_0^{cl}(2,1) & z_0^{cl}(2,2) & \dots & z_0^{cl}(2,n) \\ \vdots & \vdots & \ddots & \vdots \\ z_0^{cl}(k,1) & z_0^{cl}(k,2) & \dots & z_0^{cl}(k,n) \end{bmatrix} \quad (7)$$

На рисунок 1 показана матрица Z_0^{cl} для зоны обслуживания проектируемой ТП в оттенках серого цвета, каждому оттенку соответствует определенное значение z_0^{cl} (7), 1 пиксель соответствует 1 м^2.

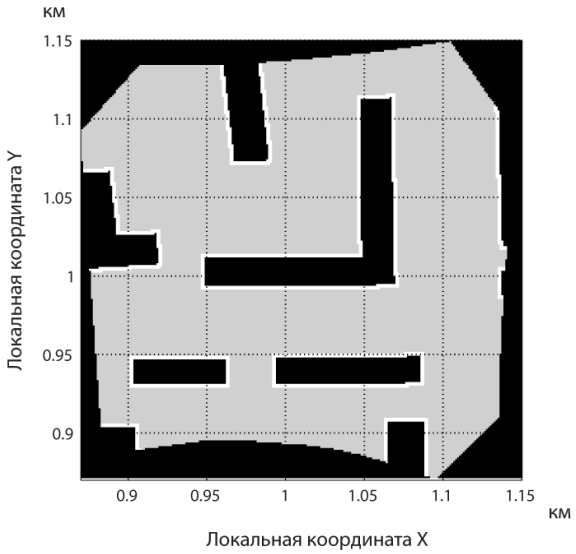

Рисунок 1 — Изображение матрицы значений Z_0^{cl}

Формирование кумулятивной матрицы геодезических дистанций

Элементами матрицы геодезических дистанций $D_{i,G}^{cl}$ являются затраты на прокладку кабеля от точки с координатами ВРУ i-того потребителя до каждой точки в исследуемой области:

$$D_{i,G}^{cl} = \begin{bmatrix} d_{i,G}^{cl}(1,1) & d_{i,G}^{cl}(1,2) & \dots & d_{i,G}^{cl}(1,n) \\ d_{i,G}^{cl}(2,1) & d_{i,G}^{cl}(2,2) & \dots & d_{i,G}^{cl}(2,n) \\ \vdots & \vdots & \ddots & \vdots \\ d_{i,G}^{cl}(k,1) & d_{i,G}^{cl}(k,2) & \dots & d_{i,G}^{cl}(k,n) \end{bmatrix} \quad (8)$$

С помощью карт геодезических дистанций (8) формируется кумулятивная карта геодезических дистанций: $D_G^{cl} = \sum_i D_{i,G}^{cl}$. Изображение на рисунке 2 иллюстрирует суть предлагаемого подхода.

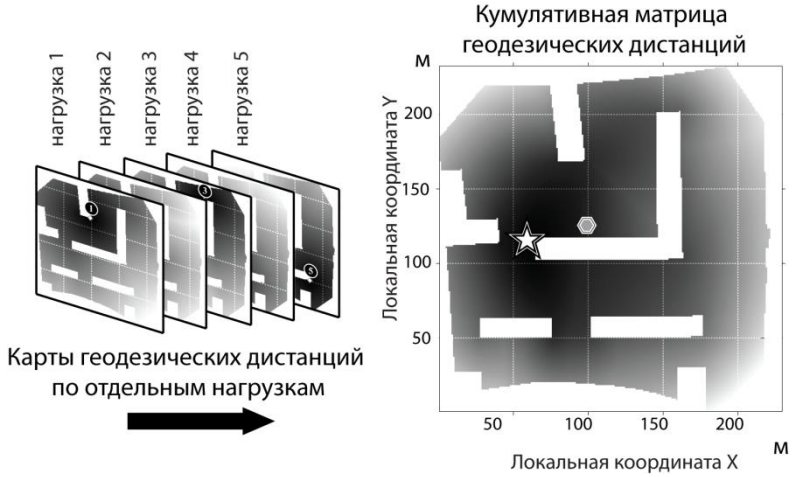

Рисунок 2 — Карты геодезических дистанций отдельных нагрузок и кумулятивная карта геодезических дистанций

Наиболее затратные участки отмечены светлым оттенком серого, маркером «звезда» отмечена точка минимума как координаты оптимального местоположения ТП.

Для территорий маркированных «чистым белым» цветом цена прокладки и эксплуатации 1 м. КЛ возрастает до бесконечности. Данные участки маркируются как непригодные для строительства ТП и прокладки КЛ.

Маркером правильного шестиугольника обозначен геометрический центр электрических нагрузок, который определяется из соотношений:

$$X_{TS} = \sum_{i=1}^{n} S_i x_i \Big/ \sum_{i=1}^{n} S_i \,;\; Y_{TS} = \sum_{i=1}^{n} S_i y_i \Big/ \sum_{i=1}^{n} S_i \qquad (9)$$

здесь: S_i, x_i и y_i – полная мощность и координаты i – той нагрузки соответственно, X_{TS}, Y_{TS} – координаты центров нагрузок, кандидаты на размещение ТП.

Выводы

Существующие математические модели городских сетей электроснабжения, основанные на алгоритмах теории графов, не учитывают локальные региональные особенности.

Для уменьшения уровня неопределенности и неполноты исходной информации в действующих моделях можно использовать инструментарий ГИС и алгоритмы поиска оптимальных путей на графах.

Синтез инструментария ГИС, аппарата теории графов и алгоритмов цифровой обработки изображений позволяет применять технико-оптимизационные алгоритмы для получения уточненных значений оптимальных параметров СЭС с учетом региональных особенностей.

Литература:

1. Косяков С.В., Гадалов А.Б., Фомина О.В. Метод построения моделей территориального агрегирования сетей для анализа пространственной структуры систем электроснабжения городов. // Вестник ИГЭУ № 4 2005 с.1-4.

2. Справочник по проектированию электроснабжения городов / В.А. Козлов, Н.И. Билик, Д.Л. Фабисович.- 2-е изд., перераб. и доп. – Л.: Энергоатом-издат, 1986. - 256 с.

3. Справочник по проектированию электрических сетей/ под ред. Д.Л. Файсибовича. – 4-е изд., перераб. и доп. – М.; ЭНАС, 2012. –376с.: ил.

4. Хорольский В.Я., Таранов М.А., Петров Д.В. Технико-экономические расчеты распределительных электрических сетей / Ростов-на-Дону: «Терра Принт», 2009.-130 с.

5. Fast marching method [Электронный ресурс] URL:http://en.wikipedia.org/wiki/Fast_marching_method (дата обращения 11.09.2019).

6. Федоров А.А., Каменева В.В. Основы электроснабжения промышленных предприятий: Учебник для вузов. – 4-е издю, перераб. и доп. – М.:Энергоатомиздат, 1984. – 472с., ил.

Afanasyev A.P.,
candidate of engineering sciences, associate professor, Sholom-Aleichem Priamursky State University, Birobidzhan

DETERMINATION OF THE LOCATION OF TRANSFORMER SUBSTATIONS BY USING THE MATRIX OF GEODESIC DISTANCES

Annotation. This article discusses the technical aspects of the problem-optimization positioning down-transformer substation in urban low voltage network, taking into account regional geographic and economic factors.

As a tool to solve this problem, proposed use of the geoinformation technologies tools. With the upgraded target function unit costs generated matrix of unit costs is a matrix of weights for the algorithms for constructing the matrix of geodesic distances of individual loads in this area.

Minimum cumulative matrix of geodesic distances consisting of matrices of geodesic distances for individual loads is taken as the optimum location of the transformer substation in technical and economic terms.

Keywords: distribution networks, transformer substation, the matrix of geodesic distances, the objective function, the optimum location.

References:

1. Kosyakov S.V., Gadalov A.B., Fomina O.V. A method for constructing models of territorial aggregation of networks for analyzing the spatial structure of urban electricity supply systems. // Bulletin of ISEU No. 4 2005 pp.1-4.

2. Handbook for the design of electricity cities / V.A. Kozlov, N.I. Bilik, D.L. Fabisovich. - 2nd ed., Rev. and add. - L .: Energoatom-Publishing House, 1986.- 256P.

3. Handbook for the design of electrical networks / ed. D.L. Faysibovich. - 4th ed., Revised. and add. - M .; ENAS, 2012. –376 P.

4. Khorolsky V.Ya., Taranov M.A., Petrov D.V. Technical and economic calculations of distribution electric networks. / Rostov-on-Don: “Terra Print”, 2009.-130P.

5. Fast marching method [Electronic resource] URL: http: //en.wikipedia.org/wiki/Fast_marching_method (date of treatment 09.09.2019).

6. Fedorov A.A., Kameneva V.V. Fundamentals of power supply for industrial enterprises: Textbook for universities. - 4th edition, rev. and add. –M.: Energoatomizdat, 1984. – 472P., Ill.

УКД 624, 69.04

Васильев А. С.,
ФГБОУ ВО «ПГУ имени Шолом-Алейхема», г. Биробиджан
к. т. н., старший преподаватель

Назарова В. П.,
ФГБОУ ВО «ПГУ имени Шолом-Алейхема», г. Биробиджан
студент

ВЛИЯНИЕ ГЕОМЕТРИЧЕСКОЙ ФОРМЫ ПРЕДСТАВЛЕНИЯ ЖЕЛЕЗОБЕТОННЫХ ПУСТОТНЫХ ПЛИТ НА РЕЗУЛЬТАТЫ РАСЧЕТОВ ЖЕЛЕЗОБЕТОННЫХ КОНСТРУКЦИЙ

Аннотация. В данной работе выполнено исследование напряженно-деформированного состояния усиленных пустотных плит перекрытий. Представлены численные и аналитические расчеты пустотных плит, усиленных и без усиления. Аналитические расчеты выполнялись согласно нормативным документам. В программном комплексе (ПК) ANSYS выполнялось моделирование и расчет как пустотной плиты в ее естественной форме, так и расчет этой же плиты, представленной в форме двутавровой балки с уменьшением ширины сечения на сумму диаметров каждого пустотного отверстия в плите. В результате исследования были получены численные расчеты напряженно-деформированного состояния пустотных плит в двух представлениях, а также схемы трещин на разных стадиях разрушения. Цель данного исследования: выяснить, как и насколько будут отличаться результаты численных расчетов пустотной плиты при разрушающей нагрузке, моделируя ее в естественной и упрощенной двутавровой форме. Расчеты выполнены в нелинейной постановке при последовательном нагружении с заданным шагом, с образованием пластического шарнира в растянутой зоне сечения плиты.

Сопоставление расчетов показывает, что представление усиленных плит в форме двутавровых балок для расчетов имеет погрешности. И эта погрешность может быть разной в зависимости от метода усиления конструкции.

Ключевые слова: усиление; железобетонные конструкции; пустотная плита; напряжение; напряженно-деформированное состояние; прогиб.

Введение

Как известно, расчеты строительных конструкций основываются на методах строительной механики и сопротивления материалов, которые в свою очередь имеют определенных допущения. С учетом этих допущений и приближений строится математический аппарат, на основе которого разрабатываются Своды Правил по строительству (СП). При этом, в основе расчетов плит перекрытий лежит балочная теория расчета, согласно которой, например, пустотные плиты представляют в форме тавровых или двутавровых балок. Именно так представляют пустотные плиты при расчетах по предельным

усилиям и по деформациям. В связи с этим, возникает необходимость исследования влияния геометрической формы представления пустотных плит на результаты расчетов строительных конструкций. В данной работе показано, что прогибы, моменты трещинообразования и значения разрушающих нагрузок могут несколько разниться, под влиянием такого фактора, как представление геометрической формы поперечного сечения плит.

Сопоставление численных и аналитических расчетов

Аналитически и численно рассчитана пустотная плита, в плане имеющая следующие геометрические характеристики: номинальные размеры плиты в плане b'f x L, b'f — ширена плиты, L — длина плиты, 0,8 x 4 м; высота h = 200 мм; бетон тяжелый, подвергнутый тепловой обработке, класса B25 (Rb = 14,5 МПа); рабочая продольная арматура стержневая 3 диаметром 18 мм A-400 (Rs = 365 МПа). Геометрические характеристики показаны на рисунке 1. В расчетах плита всегда представляется в форме двутавра как это показано на рисунке 1б [1].

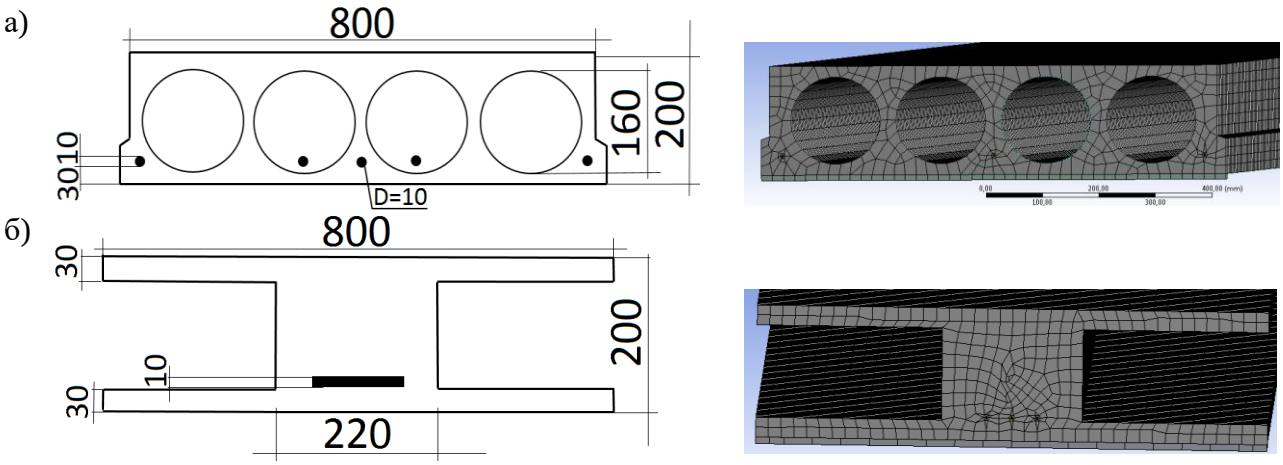

Рисунок 1 — Сечения пустотной железобетонной плиты без усиления представленные: а) в естественной форме; б) в форме двутавра

Рассматриваемая балка опертая на шарнирных опорах показана на рисунке 2. Распределенная нагрузка находится по формуле 6.

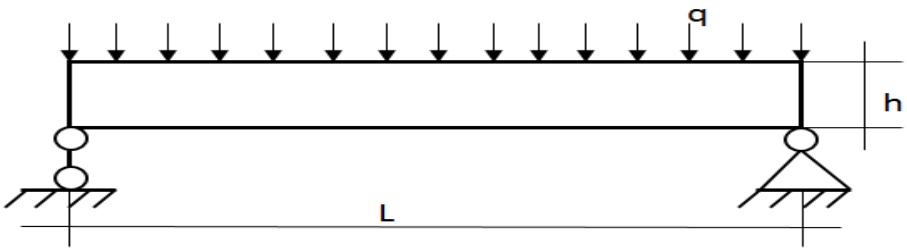

Рисунок 2 — Балка опертая на шарниры

Аналитический метод расчета [3],[5]:

Определяем несущую способность нормального сечения плиты. Рабочая высота сечения плиты определяется по (1) h_0, мм:

$$h_0 = h - a = 200 - 39 = 161, \quad (1)$$

где a — защитный слой бетона.

Находим положение нейтральной оси из условия (1), кНм:

$$R_s \cdot A_s \leq R_b \cdot h'_f, \quad (1)$$

где
As — площадь поперечного сечения арматуры;
Rs — расчетное сопротивление стали;
Rb — расчетное сопротивление бетона;
h'f — высота полки, показана на рисунке 1б.

$$365 \cdot 10^3 \cdot 763 \cdot 10^{-6} = 278{,}49 \leq 14{,}5 \cdot 10^3 \cdot 0{,}80 \cdot 0{,}030 = 348.$$

Условие (1) выполняется, нейтральная ось находится в полке.

Определяем высоту сжатой зоны сечения используя (2) x, мм:

$$x = \frac{R_s \cdot A_s}{R_b \cdot b'_f} = \frac{365 \cdot 763}{14{,}5 \cdot 800} = 24{,}0. \quad (2)$$

Относительная высота сжатой зоны сечения определяется по (3) ξ:

$$\xi = \frac{24}{161} = 0{,}149. \quad (3)$$

Коэффициент ξ_R определяется по (4):

$$\xi_R = \frac{0{,}8}{1 + \frac{365}{700}} = 0{,}525. \quad (4)$$

Выполняется условие (2):

$$\xi = 0{,}154 < \xi_R = 0{,}525. \quad (2)$$

Изгибающий момент показывающий несущая способность нормального сечения определяется по (5) M, кНм:

$$M = 0{,}138 \cdot 14{,}5 \cdot 10^3 \cdot 0{,}80 \cdot 0{,}161^2 = 41{,}4, \quad (5)$$

Определяем распределенную нагрузку по (6), показанной на рисунке 2, q, кН/м:

$$q = \frac{M \cdot 8}{l^2} = \frac{41{,}4 \cdot 8}{4^2} = 20{,}7 \quad (6)$$

Определение кривизны для изгибаемых элементов прямоугольного, таврового и двутаврового сечений, эксплуатируемых при влажности воздуха окружающей среды выше 40 %, кривизну на участках с трещинами допускается определять по (7) $\frac{1}{r}$, 1/мм:

$$\frac{1}{r} = \frac{M - \varphi_2 \cdot b \cdot h^2 \cdot R_{bt,ser}}{\varphi_1 \cdot E_b \cdot A_s \cdot h_0^2} = \frac{43{,}3 \cdot 10^6 - 0{,}16 \cdot 800 \cdot 200^2 \cdot 1{,}55}{0{,}48 \cdot 2 \cdot 10^5 \cdot 763 \cdot 173^2} = 1{,}76 \cdot 10^{-5}, \quad (7)$$

где φ_1— коэффициент см. табл. 4.5 [3]; φ_2-коэффициент при непродолжительном действие нагрузки см. табл. 4.6 [3];

Определение прогиба по (8) *f*, мм:

$$f = S \cdot l^2 \cdot \frac{1}{r} = \frac{5}{48} \cdot 4000^2 \cdot 1{,}61 \cdot 10^{-5} = 29{,}4, \quad (8)$$

где S-коэффициент зависящий от расчетной схемы балки на 2-х шарнирных опорах для равномерно распределенной нагрузки S=5/48;

В данной статье рассмотрено три вида усиления, данные об усилении [4]:

1. способ усиление — наращение бетона толщиной 50 мм на верхней части плиты. Характеристики: бетон класса В30 (R_{b2} = 17 МПа, R_{bt2} = 1,15 МПа, $E_{b2} = 33 \cdot 10^4$ МПа);

2. способ усиления это применение дополнительной арматуры в растянутой зоне рабочая продольная арматура стержневая 2 штуки диаметром по 10 мм класса А-400 (R_s = 365 МПа, $E_s = 2 \cdot 10^5$ МПа).

3. способ — усиление комбинированным способом: 50 мм наращения бетона класса В30 (R_{b2} = 17 МПа, R_{bt2} = 1,15 МПа, $E_{b2} = 33 \cdot 10^4$ МПа) плюс дополнительная арматура в растянутой зоне, рабочая продольная арматура стержневая 2 штуки диаметром по 10 мм класса А-400 (R_s = 365 МПа, $E_s = 2 \cdot 10^5$ МПа).

В таблице представлены результаты расчетов прогибов усиленных пустотных плит от разрушающей нагрузки, рассчитанных в ПК ANSYS для пустотной плиты в натуральной форме и в форме двутавра, а так же аналитически.

Таблица — Прогибы для всех видов рассматриваемых плит

Шаг нагрузки	**Рассматриваемые плиты**	**Расчет в ANSYS натуральной плиты, прогиб f, мм**	**Расчет в ANSYS плиты в форме двутавра, прогиб f, мм**
Первый	Плита без усиления, при разрушающей нагрузке q=6,15 кН/м;	1,53	1,67
	Плита усиленная наращением в 50 мм, при разрушающей нагрузке q=9,43 кН/м;	1,14	1,25
	Плита усиленная дополнительным армированием, при разрушающей нагрузке q=10,89 кН/м;	2,25	2,37
	Плита усиленная комбинированным способом, при разрушающей нагрузке q=22,44 кН/м.	2,34	2,42
Последний	Плита без усиления, при разрушающей нагрузке q=6,15 кН/м;	15,47	17,58

Шаг нагрузки	**Рассматриваемые плиты**	**Расчет в ANSYS натуральной плиты, прогиб f, мм**	**Расчет в ANSYS плиты в форме двутавра, прогиб f, мм**
	Плита усиленная наращением в 50 мм, при разрушающей нагрузке q=9,43 кН/м;	13,14	13,67
	Плита усиленная дополнительным армированием, при разрушающей нагрузке q=10,89 кН/м;	16,487	19,45
	Плита усиленная комбинированным способом, при разрушающей нагрузке q=22,44 кН/м.	23,42	24,02

На данных графиках представленных на рисунке 3 видно, что форма плит при линейных напряжениях одинаковы, но после появления пластических деформаций появляются различия между нагрузкой и прогибом в зависимости от формы плиты. Как можно увидеть на рисунке 3:

а) — для плиты в естественной форме без усиления при нагрузке 7,2 кН/м^2 прогиб составляет 18,7 мм, для плиты в форме двутавра без усиления при нагрузке 6,8 кН/м^2 прогиб составляет 18,5 мм;

б) —для плиты в естественной форме усиленной наращением при нагрузке 9,3 кН/м^2 прогиб составляет 13,6 мм, для плиты в форме двутавра усиленной наращением при нагрузке 9,4 кН/м^2 прогиб составляет 13,8 мм;

в) — для плиты в естественной форме усиленной дополнительной арматурой при нагрузке 14,7 кН/м^2 прогиб составляет 20,2 мм, для плиты в форме двутавра усиленной дополнительной арматурой при нагрузке 11,3 кН/м^2 прогиб составляет 19,0 мм;

г) — для плиты в естественной форме усиленной комбинированным способом при нагрузке 15 кН/м^2 прогиб составляет 13,8 мм, для плиты в форме двутавра усиленной комбинированным способом при нагрузке 15 кН/м^2 прогиб составляет 14,0 мм;

а)

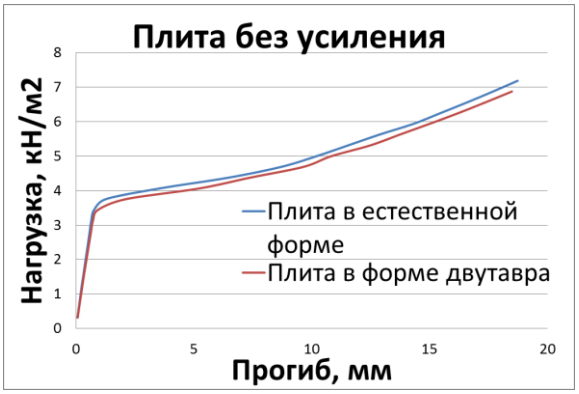

б)

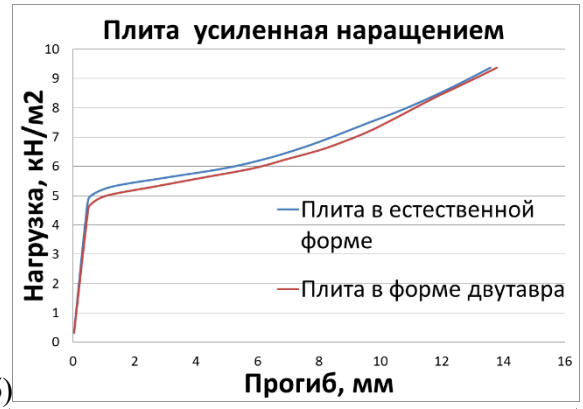

в)

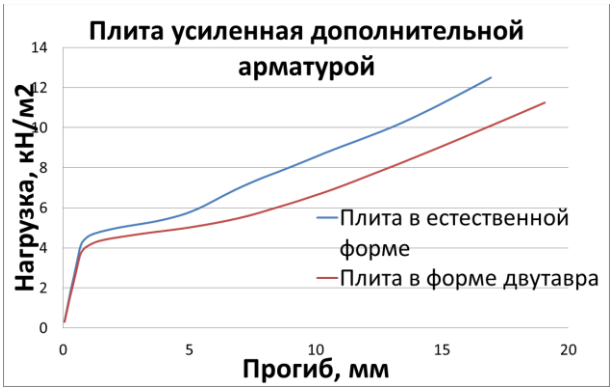

г)

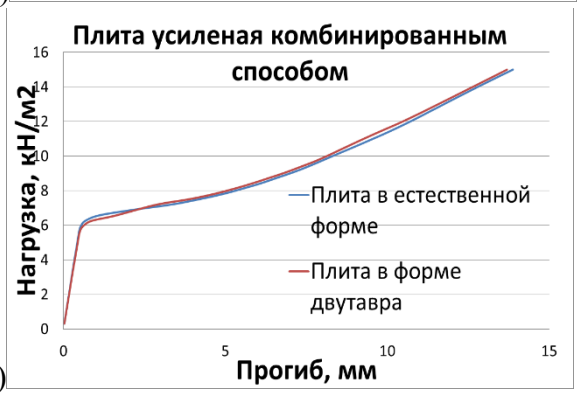

Рисунок 3 — Зависимость прогиба от нагрузки: а) — для плиты без усиления, б) — для плиты, усиленной наращиванием сечения, в) — для плиты, усиленной дополнительной арматурой, г) — для плиты, усиленной комбинированным способом

Выводы

1. Исследование погибов усиленных пустотных плит от разрушающей нагрузки рассчитанных в ПК ANSYS, для пустотной плиты в натуральной форме и в форме двутавра, а так же аналитически показало, что результат прогибов плиты в той или иной форме различны. Отклонение расчета прогибов в ANSYS натуральной плиты от расчета ANSYS плиты в форме двутавра при разрушении: для плиты без усиления составило 13,6 %; для плиты усиленной наращением сечения составило 4 %; для плиты усиленной дополнительным армированием составило 18 %; для плиты усиленной комбинированным способом составило 2,5 %. Это значит, что в действительности плита, представляемая в естественной форме для расчетов, менее жесткая, чем представленная в форме двутавра.

2. На данных графиках видно, что форма плит при линейных напряжениях одинаковы, но после появления пластических деформаций появляются различия между нагрузкой и прогибом в зависимости от формы плиты.

Литература:

1. Климов С. В., Юрина Т. В., Бугаев С. Л. Проектирование и расчет железобетонных многопустотных плит перекрытий. Пермь: Изд-во Перм. гос. техн. ун-та, 2008. — 79 с.

2. Клованич, С. Ф. Метод конечных элементов в расчетах пространственных железобетонных конструкций. / С. Ф. Клованич, Д. И. Безушко. — Одесса: Издательство ОНМУ, 2009. — 89 с.

3. Пособие по проектированию бетонных и железобетонных конструкций из тяжелого бетона без предварительного напряжения арматуры (к СП 52-101-2003) [Текст]. Изд-во: Москва 2005.

4. Рекомендации по усилению и ремонту строительных конструкций инженерных сооружений [Текст]. Введ. 01.01.1997. — актуал.01.02.2017. – ЦНИИпромзданий № 1997.

5. СНиП 2.01.07-85* «Нагрузки и воздействия. Нормы проектирования» [Текст]: / Госстрой России — М.: ФГУП ЦПП, 2003.

6. Lee, H. H. Finite Element Simulations with ANSYS Workbench 14. Theory, Applications, Case Studies / H. H. Lee. — SDC PUBLICATIONS Schroff Development Corporation. BetterTextbooks. LowerPrices/ www. SDCpublications. com, 2012. — 619 p.

Vasiliev A. S.,
candidate of engineering sciences, senior lecturer, Sholom-Aleichem Priamursky State University, Birobidzhan

Nazarova V. P.,
student, Sholom-Aleichem Priamursky State University, Birobidzhan

INFLUENCE OF THE GEOMETRIC FORM OF REPRESENTATION OF REINFORCED CONCRETE BASES ON THE RESULTS OF CALCULATIONS OF REINFORCED CONCRETE STRUCTURES

Annotation. In this paper, the stress-strain state of reinforced hollow core slabs has been studied. Numerical and analytical calculations of hollow plates, reinforced without amplification, are presented. Analytical calculations were carried out in accordance with regulatory documents. Numerical simulation was performed in ANSYS PC. At the same time, ANSYS simulated and calculated both a hollow slab in its natural form and calculation of the same slab presented in the form of an I-beam with a reduction in the cross-sectional width by the sum of the diameters of each hollow hole in the slab. As a result of the study, numerical calculations of the stressed-deformed state of hollow plates in two representations, as well as fracture schemes at different stages of destruction, were obtained. The purpose of this study is to find out how and how much the results of numerical calculations of a hollow plate with a destructive load will differ, simulating it in a natural and simplified I-form. In this case, the calculations are performed in a nonlinear setting with a breaking load, with the formation of a plastic hinge in the stretched section of the slab. An approximate destructive load was established as a result of an analytical calculation.

Comparison of calculations shows that the representation of reinforced plates in the form of I-beams for calculations has errors. And this error can be different depending on the method of strengthening the design.

Key words: strengthening; reinforced concrete structures; hollow plate; stress-strain state; deflection.

References:

1. Klimov S. V., Yurina T. V., Bugaev S. L. Design and calculation of multi-hollow reinforced concrete slabs. Perm: Publishing house Perm. state tech. University, 2008.— 79 p.

2. Klovanich, S. F. The finite element method in the calculation of spatial reinforced concrete structures. / S. F. Klovanich, D. I. Bezushko. — Odessa: ONMU Publishing House, 2009. — 89 p.

3. A guide for the design of concrete and reinforced concrete structures made of heavy concrete without prestressing reinforcement (to SP 52-101-2003) [Text]. Publishing House: Moscow 2005.

4. Recommendations for the strengthening and repair of building structures of engineering structures [Text]. Enter 01/01/1997. Actual. 02/01/2017. — Central Research Institute of Industrial Buildings No. 1997.

5. SNiP 2.01.07-85 * «Loads and impacts. Design Standards »[Text]: / Gosstroy of Russia — M.: FSUE TsPP, 2003.

6. Lee, H. H. Finite Element Simulations with ANSYS Workbench 14. Theory, Applications, Case Studies / H. H. Lee. — SDC PUBLICATIONS Schroff Development Corporation. BetterTextbooks. LowerPrices / www. SDCpublications. com, 2012.— 619 p.

УДК 519.87-621.315.1

Игнатенко И.В.,
ФГБУ ВО «Дальневосточный государственный университет путей сообщения», г. Хабаровск
к.т.н., доцент

Власенко С.А.,
ФГБУ ВО «Дальневосточный государственный университет путей сообщения», г. Хабаровск
старший преподаватель

Пазенко Н.П.,
ФГБУ ВО «Дальневосточный государственный университет путей сообщения», г. Хабаровск
магистрант

Пухова А.И.,
ФГБУ ВО «Дальневосточный государственный университет путей сообщения», г. Хабаровск
магистрант

Сунь Юй
ФГБУ ВО «Дальневосточный государственный университет путей сообщения», г. Хабаровск
магистрант

ОПРЕДЕЛЕНИЕ ПРЕДЕЛЬНЫХ ТОКОВЫХ НАГРУЗОК ВОЗДУШНЫХ ЛИНИЙ ЭЛЕКТРОПЕРЕДАЧИ С УЧЕТОМ СОХРАНЕНИЯ ИХ ГАБАРИТА

Аннотация. В статье исследуется вопрос соблюдения габарита провода воздушных линий. На основании уравнения теплового баланса, а также закономерностей тепловых процессов в сталеалюминевом проводе, выводится математическая модель расчёта допустимой мощности от допустимого габарита. Цель расчёта заключается в определении температуры провода в зависимости от протекающего тока и температуры окружающей среды, согласно которой рассчитывается стрела провеса, влияющая на габарит линии электропередачи. Модель рассчитывает зависимость данных характеристик во времени, вследствие чего имеется возможность установления температуры и габарита при разных режимах работы линии. Полученная модель адаптирована для расчёта при помощи вычислительных машин. Также проведен экспериментальный нагрев провода, итоги которого доказали достоверность полученных результатов.

Ключевые слова: системная авария, время нагрева, воздушная линия, стрела провеса, допустимый габарит, математическая модель, пропускная способность линии, экспериментальный нагрев провода, температура.

Введение. С недавних пор энергетики всё больше сталкиваются с потребностью увеличения передаваемой мощности, превышая нормативные показатели линии электропередачи. Оснований для этого немало: вывод в ремонт либо аварийное отключение соседних линий, повышение потребления мощности потребителями и т. п. В результате повышения передаваемой мощности может возникнуть аварийная ситуация в энергосистеме.

Под пропускной способностью линии электропередачи подразумевают активную либо полную мощность, которая длительно способна передаваться с учетом технических ограничений. Превышение передаваемой мощности способно вызывать нарушение допустимого габарита. Габарит воздушных линий регламентируется ПУЭ, которое зависит от напряжения, наличия искусственных и природных препятствий (сооружений). Превышение допустимого габарита чревато вероятностью появления короткого замыкания путем пробивания воздуха между проводом нижней фазы и поверхностью земли. Потенциально опасными местами для повреждений являются пролеты через искусственные сооружения, так как габарит уже снижен.

Нарушение габарита чаще всего связано с тем, что при повышении температуры провода происходит его расширение. Данное расширение рассчитывается и учитывается при постройке воздушных линий электропередачи, которое называется монтажным графиком. Но, как показывает опыт эксплуатации, рассчитывается не всегда правильно, либо при расчёте не учитываются все условия, например, как увеличение потребления электроэнергии.

Тепловые процессы в воздушной сети электроснабжения обусловлены, с одной стороны тепловыделением, связанным с величиной протекающего тока, со второй – теплообменом с окружающей средой.

Уравнение теплового потока источника [4, 5]:

$$q_{\text{тепл.ист.}} = I^2 \cdot R_{20} \cdot (1 + \alpha \cdot (T_{\text{окр}} + \theta - 20)) \cdot$$

Тепловой поток $q_{\text{нагр}}$, зависящий от массы и теплоёмкости, который показывает процесс нагрева провода, равен, Вт:

$$q_{\text{нагр}} = (c_a \cdot m_a + c_c \cdot m_c) \cdot \frac{dT}{dt},$$

где c_a – удельная теплоёмкость провода из алюминия, Вт·с/(кг·К); m_a – масса алюминия в проводе, кг; c_c – удельная теплоёмкость стали в проводе, Вт·с/(кг·К); m_c – масса стали в проводе, кг, t – время подачи тока, с.

Допуская, что температура окружающего воздуха будет постоянна, $T_{\text{окр}} =$ const, получается:

$$q_{нагр} = (c_a \cdot m_a + c_c \cdot m_c) \cdot \frac{d\theta}{dt}.$$

Известно, что предметы цилиндрической формы, при скорости набегающего потока 1 м/с, выделяют с единицы площади поверхности тепловой поток равный:

$$q'_{конв} = 2{,}5 \cdot \theta^{1{,}25} \cdot \left(\frac{293}{T + 273}\right)^{0{,}25}.$$

Также необходимо учесть теплоотдачу излучением, описанную формулой:

$$q'_{изл} = \sigma \cdot \varepsilon \cdot ((T + 273)^4 - (T_{окр} + 273)^4),$$

где σ – постоянная Стефана-Больцмана, $Вт \cdot м^{-2} \cdot К^{-4}$.; ε – относительный коэффициент излучения, принимается 0,2.

Суммарный удельный тепловой поток, отдаваемый нагретым проводом в окружающую среду конвекцией и тепловым излучением с одного квадратного метра площади, равен:

$$q'_{\Sigma} = q'_{конв} + q'_{изл}.$$

При совместном решении уравнений получим:

$$q'_{\Sigma} = 2{,}5 \cdot \theta^{1{,}25} \cdot \left(\frac{293}{T + 273}\right)^{0{,}25} + \sigma \cdot \varepsilon \cdot ((T + 273)^4 - (T_{окр} + 273)^4) \cdot$$

Коэффициент ω может быть приближённо представлен в виде зависимости [6]:

$$\omega = f + g \cdot T_{окр},$$

где f, g – постоянные коэффициенты, равные 2,875 и 0,003 соответственно; ω – коэффициент, зависящий от температуры окружающей среды.

Суммарный тепловой поток, отводимый конвекцией и тепловым излучением от поверхности провода, площадь которой при длине провода 1 м численно равна периметру сечения провода в метрах, может быть записан в виде:

$$q_{\Sigma} = q'_{\Sigma} \cdot P = \omega \cdot P \cdot \theta^h,$$

где P – периметр сечения провода, м.

После совместного решения получим уравнение теплового баланса:

$$I^2 \cdot R_{20} \cdot (1 + \alpha \cdot (T_{окр} + \theta - 20)) = (C_a \cdot m_a + C_c \cdot m_c) \cdot \frac{d\theta}{dt} + q_{с.изл} + \omega \cdot P \cdot \theta^h.$$

Далее получается уравнение:

$$(C_a \cdot m_a + C_c \cdot m_c) \cdot \frac{d\theta}{dt} = I^2 \cdot R_{20} \cdot (1 + \alpha \cdot (T_{окр} + \theta - 20)) + q_{с.изл} - \omega \cdot P \cdot \theta^h. \quad (1)$$

Уравнение (1) показывает изменение превышения температуры провода над температурой окружающей среды, обусловленное протекающим по нему током. Далее переходим непосредственно к расчёту.

Этапы расчёта. Для того, чтобы найти зависимость увеличения длины провода от температуры, необходимо решить нелинейное дифференциальное уравнение первого порядка:

$$C \cdot \theta'(t) = I^2 \cdot R_{20} \cdot (1 + \alpha \cdot (T_{окр} + \theta(t) - 20)) - \omega \cdot P \cdot \theta(t)^h .$$

Далее к полученной зависимости прибавляется температура окружающей среды, позволяющая определить текущую температуру провода. θ – это превышение температуры провода относительно температуры воздуха.

$$T(t) = \theta(t) + T_{окр} . \quad (2)$$

Затем находится зависимость остывания провода, для этого из уравнения (2) уберём часть, отвечающую за нагрев:

$$C \cdot \theta'(t) = -\omega \cdot P \cdot \theta(t)^h . \quad (3)$$

Далее к этой зависимости необходимо добавить температуру окружающей среды, как в уравнении (3).

Первая часть показывает нагрев провода, вторая будет являться остыванием, при этом первоначальный момент остывания провода является конечной величиной цикла нагрева. Тем самым получится график зависимости температуры провода от времени (рис. 1). Рост графика – это этап нагрева провода, уменьшение – этап остывания провода.

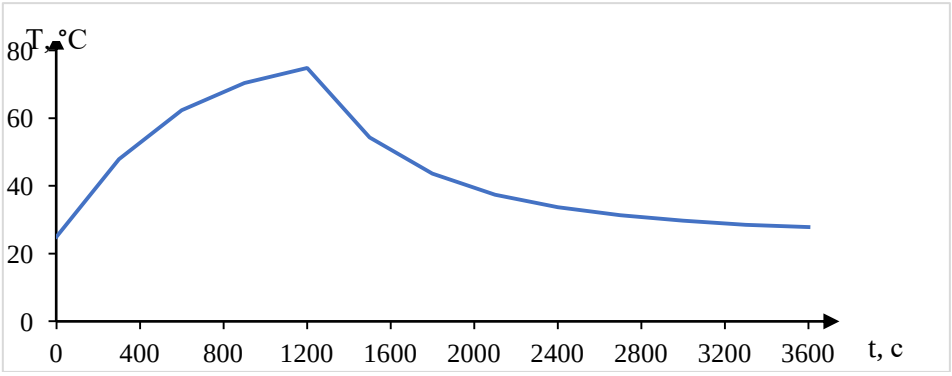

Рисунок 1 – График зависимости температуры от времени
для провода АС-300/39 при токе 900 А

Решение будет производиться численным способом с помощью программного комплекса Mathcad. При решении возможно получить как зависимость от времени, так и определенное число – температуру в конкретный период времени.

Зная зависимость температуры от времени, можно определить зависимость стрелы провеса от времени протекания тока. Сперва находится механическое напряжение внутри провода при известной стреле провеса, Н/мм^2:

$$\sigma_{И} = \frac{\gamma \cdot l^2}{8 \cdot f_{и}}.$$

Затем решается уравнение состояния, то есть находится механическое напряжение для искомой температуры.

$$\sigma_{р} - \frac{\gamma^2 \cdot l^2 \cdot E}{24 \cdot \sigma_{р}^{\ 2}} = \sigma_{и} - \frac{\gamma^2 \cdot l^2 \cdot E}{24 \cdot \sigma_{и}^{\ 2}} - \alpha_{у} \cdot E \cdot (T - T_{окр}).$$

Так как уравнение состояния имеет ряд решений, нельзя автоматически установить зависимость, по этой причине при решении будут задаваться временные точки, по которым будет построена зависимость стрелы провеса от времени.

Зная механическое напряжение, можно определить стрелу провеса по следующей формуле, м:

$$f_{max} = \frac{\gamma \cdot l^2}{8 \cdot \sigma_{р}}.$$

Теперь, зная стрелы провеса (текущий габарит провода относительно земли), можно найти стрелу провеса для конкретного момента времени и построить зависимость (рис. 2).

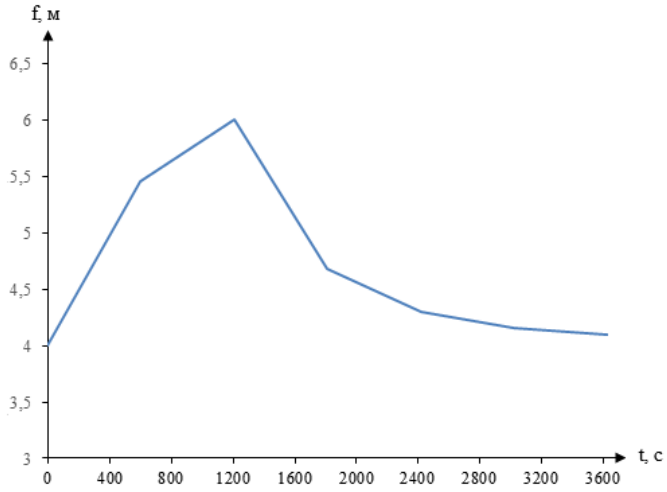

Рисунок 2 – График зависимости стрелы провеса от времени
для провода АС-300/39 при токе 900 А

В процессе экспериментальных исследований доказана сходимость теоретических результатов с экспериментальным нагревом. Погрешность между результатом модели и опытом не выше 5 %.

Приведём пример нахождения пропускной способности линии. Имеем переход через контактную сеть. Длина пролёта 351 м, со стрелой провеса 4 м (при температуре окружающей среды $+25^0$С), при этом габарит до земли составляет 13 м. Высота несущего троса контактной сети 8 м, соответственно габарит до троса составляет 5 м, допустимое расстояние – 3 м. Марка провода линии электропередач АС-300/39.

На следующих рисунках представлен расчёт в программе «Mathcad». На рисунке 3 в верхней части задаются исходные данные, далее производятся расчёт, по результату которого, в нижней части построена зависимость.

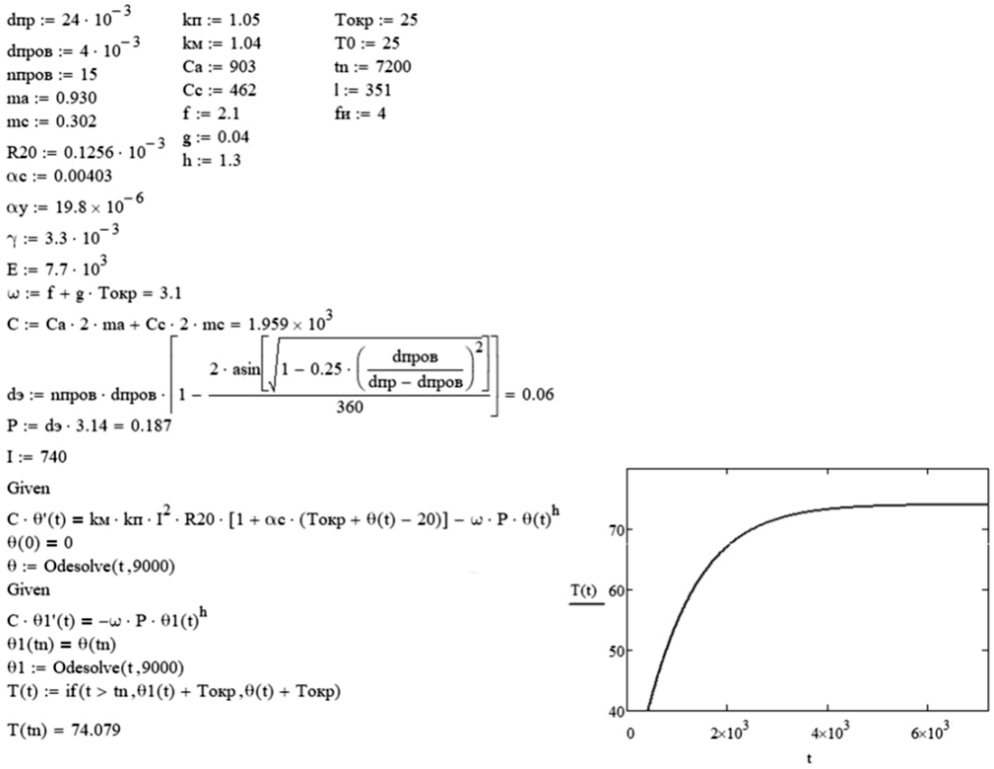

Рисунок 3 – Нахождение зависимости температуры от времени

На рисунке 4 продолжение расчёта, в котором задаются недостающие данные и начинается вычисление механического напряжения в проводе. Расчёт производится путём решения уравнения в заданном диапазоне, что позволяет убрать мнимые корни, оставляя необходимые для расчёта значения.

На рисунке 5 представлено окончание расчёта, определение величины стрелы провеса и построение зависимости стрелы провеса от времени.

Изменяя величину тока, следим за изменением значения габарита; изменяя величину тока, наблюдаем за изменением габарита. Величина токовой нагрузки 740 А будет предельно допустимой при условии сохранения габарита линии электропередачи.

Приведём пример нахождения стрелы провеса при разных значениях тока. Представлен расчёт в программе Mathcad (рис. 6—7). Принимаем условия из предыдущего примера. Только теперь по линии электропередачи протекает ток величиной 400 А и необходимо увеличить его в 2 раза на 20 минут, потом вновь вернуть значение 400 А. Решение будет аналогично предыдущему, только для действия токов разной величины.

Нужно отметить, что T(tn) – это температура максимального нагрева, с её помощью можно контролировать соблюдение условия максимального нагрева.

$$t := \begin{pmatrix} 0 \\ 600 \\ 1200 \\ 1800 \\ 2400 \\ 3000 \\ 3600 \\ 4200 \\ 4800 \\ 5400 \\ 6000 \\ 6600 \\ 7200 \end{pmatrix} \qquad \sigma и := \frac{\gamma \cdot l^2}{8 \cdot fи} = 12.705$$

Given

$$f(\sigma p) := \sigma p - \frac{\gamma^2 \cdot l^2 \cdot E}{24 \cdot \sigma p^2} - \left[\sigma и - \frac{\gamma^2 \cdot l^2 \cdot E}{24 \cdot \sigma и^2} - \alpha y \cdot E \cdot (T(t_0) - T0)\right]$$

$$\sigma p_0 := \text{root}(f(\sigma p), \sigma p, 1, 100) = 12.705$$

$$f(\sigma p) := \sigma p - \frac{\gamma^2 \cdot l^2 \cdot E}{24 \cdot \sigma p^2} - \left[\sigma и - \frac{\gamma^2 \cdot l^2 \cdot E}{24 \cdot \sigma и^2} - \alpha y \cdot E \cdot (T(t_1) - T0)\right]$$

Рисунок 4 – Расчёт зависимости между напряжением провода и температурой

$$\sigma p_{12} := \text{root}(f(\sigma p), \sigma p, 1, 100) = 8.506$$

$$fmax := \frac{\gamma \cdot l^2}{8 \cdot \sigma p} =$$

	0
0	4
1	4.749
2	5.28
3	5.598
4	5.774
5	5.87
6	5.92
7	5.947
8	5.961
9	5.968
10	5.972
11	5.974
12	5.975

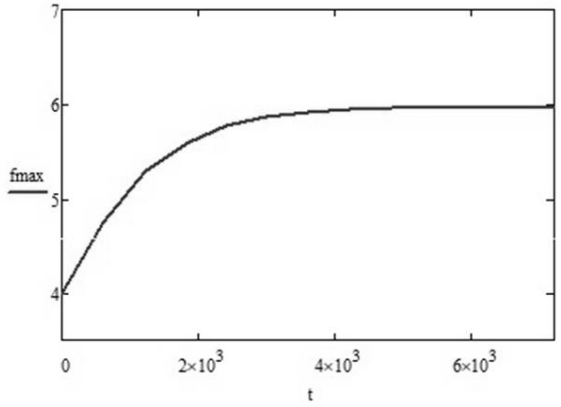

Рисунок 5 – Определение зависимости между напряжением и стрелой провеса

$dпр := 24 \cdot 10^{-3}$ $kп := 1.05$ $Tокр := 25$

$dпров := 4 \cdot 10^{-3}$ $kм := 1.04$ $T0 := 25$

$nпров := 15$ $Ca := 903$ $tn := 1200$

$ma := 0.930$ $Cc := 462$ $l := 351$

$mc := 0.302$ $f := 2.1$ $fи := 4$

$R20 := 0.1256 \cdot 10^{-3}$ $g := 0.04$

$\alpha c := 0.00403$ $h := 1.3$

$\alpha y := 19.8 \times 10^{-6}$

$\gamma := 3.3 \cdot 10^{-3}$

$E := 7.7 \cdot 10^3$

$\omega := f + g \cdot Tокр = 3.1$

$C := Ca \cdot 2 \cdot ma + Cc \cdot 2 \cdot mc = 1.959 \times 10^3$

$$dэ := nпров \cdot dпров \cdot \left[1 - \frac{2 \cdot \text{asin}\left[\sqrt{1 - 0.25 \cdot \left(\frac{dпров}{dпр - dпров}\right)^2}\right]}{360}\right] = 0.06$$

$P := dэ \cdot 3.14 = 0.187$

$I := 840$ $I2 := 400$

Given

$$C \cdot \theta'(t) = kм \cdot kп \cdot I^2 \cdot R20 \cdot [1 + \alpha c \cdot (Tокр + \theta(t) - 20)] - \omega \cdot P \cdot \theta(t)^h$$

$\theta(0) = 17.5$

$\theta := \text{Odesolve}(t, 9000)$

Given

$$C \cdot \theta1'(t) = kм \cdot kп \cdot I2^2 \cdot R20 \cdot [1 + \alpha c \cdot (Tокр + \theta1(t) - 20)] - \omega \cdot P \cdot \theta1(t)^h$$

$\theta1(tn) = \theta(tn)$

$\theta1 := \text{Odesolve}(t, 9000)$

$T(t) := \text{if}(t > tn, \theta1(t) + Tокр, \theta(t) + Tокр)$

$T(tn) = 73.753$

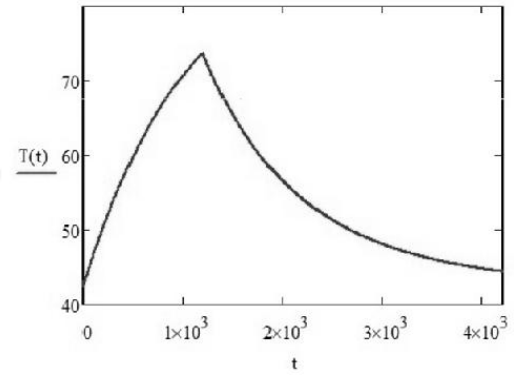

Рисунок 6 – Определение зависимости температуры от времени

$$t := \begin{pmatrix} 0 \\ 600 \\ 1200 \\ 1800 \\ 2400 \\ 3000 \\ 3600 \\ 4200 \\ 4800 \\ 5400 \\ 6000 \\ 6600 \\ 7200 \end{pmatrix} \qquad \sigma и := \frac{\gamma \cdot l^2}{8 \cdot fи} = 12.705$$

Given

$$f(\sigma p) := \sigma p - \frac{\gamma^2 \cdot l^2 \cdot E}{24 \cdot \sigma p^2} - \left[\sigma и - \frac{\gamma^2 \cdot l^2 \cdot E}{24 \cdot \sigma и^2} - \alpha y \cdot E \cdot (T(t_0) - T0) \right]$$

$$\sigma p_0 := \text{root}(f(\sigma p), \sigma p, 1, 100) = 10.956$$

$$f(\sigma p) := \sigma p - \frac{\gamma^2 \cdot l^2 \cdot E}{24 \cdot \sigma p^2} - \left[\sigma и - \frac{\gamma^2 \cdot l^2 \cdot E}{24 \cdot \sigma и^2} - \alpha y \cdot E \cdot (T(t_1) - T0) \right]$$

$$\sigma p_{12} := \text{root}(f(\sigma p), \sigma p, 1, 100) = 10.943$$

$$fmax := \frac{\gamma \cdot l^2}{8 \cdot \sigma p} =$$

	0
0	4.638
1	5.458
2	5.96
3	5.34
4	5.027
5	4.86
6	4.767
7	4.714
8	4.683
9	4.665
10	4.654
11	4.648
12	4.644

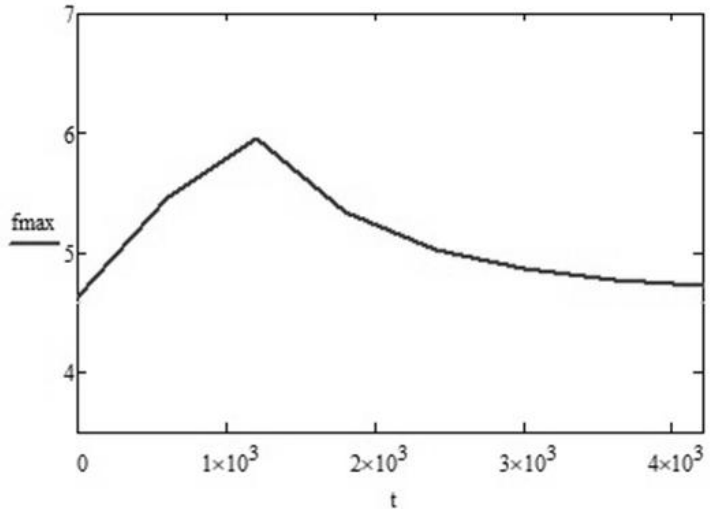

Рисунок 7 — Установление зависимости между напряжением провода и температурой, нахождение зависимости между напряжением и стрелой провеса

Как видно из рисунка 7, величина габарита не превышает допустимого значения. При этом ток составлял 840 А, что превышает на 100 А длительно допустимое значение.

Вывод. Разработанная модель записана в программную среду Mathcad, так как определение этих величин трудоемкий процесс. Таким образом, использование модели рационально только в виде программы расчета, с помощью которой легко осуществлять разные вычисления: установление пропускной способности при неблагоприятной температуре, определение габарита во времени при протекании токов разной величины.

Данная разработка повысит надёжность линий электропередач, позволит увеличивать значение тока без риска аварии, при этом определяется время нагрева провода для предотвращения больших системных аварий.

Литература:

1. Правила устройства электроустановок: 7 изд. – Новосибирск: Сиб. унив. изд., 2006. – 854 с.
2. Провода неизолированные для воздушных линий электропередачи. Технические условия: ГОСТ 839-80: утв. и введ. пост. Государственного комитета СССР по стандартам от 23.06.80 №2987 – Москва, 1980 – 23 с.
3. Макаров Е.Ф. Справочник по электрическим сетям 0,4-35 кВ и 110-1150 кВ (том II) / Е.Ф. Макаров. – М.: Папирус Про, 2003. – 622 с.
4. Игнатенко И.В. Повышение эксплуатационной надежности токопроводящих зажимов контактной сети электрифицированных железных дорог // Диссертация канд. техн. наук. – Хабаровск: ДВГУПС, 2009. – 145 с.
5. Михеев М.А. Основы теплоотдачи: учеб. для вузов. – 2-е изд., перераб. – М.: Гос. энергетическое изд-во, 1949. – 396 с.
6. Григорьев В.Л., Игнатьев В.В.Тепловые процессы в устройствах тягового электроснабжения: учеб. пособие для вузов ж.-д. транспорта.– М.: Изд-во ГОУ «Учебно-методический центр по образованию на железнодорожном транспорте», 2007. – 182 с.
7. Тихонов А.Н., Самарский А.А. Уравнения математической физики: учеб. для вузов. – М.: Наука, 1977. – 735 с. 81.
8. Макаров Е.Г. Инженерные расчеты в MathCAD: учеб. курс. – М.: Питер, 2003. – 448 с.

Ignatenko I.V.,
candidate of engineering sciences, associate professor,
Far Eastern State Transport University, Khabarovsk

Vlasenko S.A.,
senior lecturer, Far Eastern State Transport University, Khabarovsk

Pazenko N.P.,
master student, Far Eastern State Transport University, Khabarovsk

Pukhova A.I.,
master student, Far Eastern State Transport University, Khabarovsk

Sun Yu,
master student, Far Eastern State Transport University, Khabarovsk

DETERMINATION OF CURRENT LIMIT LOADS OF OVERHEAD POWER LINES, TAKING INTO ACCOUNT THE PRESERVATION OF THEIR SIZE

Annotation. The article investigates the issue of compliance with the size of the wire overhead lines. On the basis of the heat balance equation, as well as the laws of thermal processes in

the steel-aluminum wire, a mathematical model for calculating the allowable power from the allowable size is derived. The essence of the calculation is to determine the temperature of the wire depending on the flowing current and the ambient temperature, according to which the SAG boom is calculated. The model calculates the dependence of these characteristics in time, so that it is possible to establish the temperature and size at different operating modes of the line. The received model is adapted for calculation by means of computers. Experimental heating of the wire was carried out, the results of which proved the fidelity of the model.

Key words: system crash, the time of heating, overhead line, amount of deflection, allowable size, mathematical model, line capacity, experimental heating of a wire, temperature.

References:

1. Rules of electrical installation: 7 ed. - Novosibirsk: Sib. унив. Ed., 2006. - 854 p.
2. Wires uninsulated for overhead power lines. Specification: GOST 839-80: UT And introduced. post. State committee of the USSR on standards of 23.06.80 No. 2987 - Moscow, 1980 - 23 of pages.
3. Makarov E.F. Electric Network Directory 0.4-35 kV and 110-1150 kV (Vol. II)/E.F. Makarov. - M.: Papyrus Pro, 2003. - 622 p.
4. Ignatenko, I.V. Improving the operational reliability of current-conducting clamps of the contact system of electrified railways/I.V. Ignatenko//Thesis kanda. техн. Sciences. - Khabarovsk: DVGUPS, 2009. 145 p.
5. Miheev, M.A. Basics of heat transfer: study. For universities/M.A. Miheev. - 2nd ed., re-work. - M.: Gos. Energy, 1949. 396 p.
6. Grigoriev, V.L. Thermal Processes in Traction Power Supply Devices: Training Manual for Universities Transport/V.L. Grigoriev, V.V. Ignatiev - M.: State University "Educational and Methodological Center for Education in Railway Transport," 2007. 182 p.
7. Tikhonov, A.N. Equations of mathematical physics: study. for universities/A.N. Tikhonov, A.A. Samara. - M.: Science, 1977. - 735 p. 81.
8. Makarov, E.G. Engineering Calculations in MathCAD: Course/E.G. Makarov. - M.: Peter, 2003. 448 p.

УДК 621.315.1

Игнатенко И. В.,
ФГБОУ ВО «Дальневосточный государственный университет путей сообщения», г. Хабаровск
к. т. н., доцент

Новоженина В. Е.,
ФГБОУ ВО «Дальневосточный государственный университет путей сообщения», г. Хабаровск
магистрант

Пухова А. И.,
ФГБОУ ВО «Дальневосточный государственный университет путей сообщения», г. Хабаровск
магистрант

РАСЧЕТ ТЕМПЕРАТУРЫ ПРОВОДА ВОЗДУШНЫХ ЛИНИЙ ЭЛЕКТРОПЕРЕДАЧИ С ПОМОЩЬЮ МАТЕМАТИЧЕСКОГО МОДЕЛИРОВАНИЯ

Аннотация. В статье предложена упрощенная методика расчета установившейся температуры сталеалюминиевых проводов воздушных линий без учета ветрового воздействия и интенсивности солнечного излучения.

Ключевые слова: воздушные линии электропередач, температура провода, температура воздуха, габариты воздушных линий, токовая нагрузка, уравнение теплового баланса.

Введение. Установившееся значение температуры нагрева провода электрическим током является важным параметром режима работы воздушной линии электропередачи (далее — ВЛ), определяющим механическую прочность провода и габариты ВЛ. В результате повышенного нагрева могут нарушаться нормируемые по условиям безопасности расстояния от проводов до поверхности земли, других ВЛ, а также до естественных препятствий и инженерных сооружений, пересекаемых линиями [1]. Кроме того, в некоторых случаях изменяются физико-химические свойства материала проводов, что может приводить к появлению отжига и коррозии. Поэтому нагрев проводов рассматривается как фактор, ограничивающий передаваемую мощность или токовую нагрузку проводов.

Актуальность. В современных условиях в связи с ростом электропотребления и заметными климатическими изменениями повысился

интерес к расчетам допустимых механических и токовых нагрузок на провода ВЛ. Максимальноеиспользование их пропускной способности может быть достигнуто при наличии достоверной информации о состоянии линии [2].

В этих условиях очень важно иметь программное обеспечение для оценки и непрерывного контроля температуры провода при различных погодных условиях, достоверно определять допустимую токовую нагрузку и иметь возможность при возникновениинедопустимой перегрузки линии, в том числе в ремонтных схемах, выполнять мероприятия по разгрузке остающихсяв работе воздушных линий.

При отсутствии возможности установки приборов непосредственного контроля температуры проводника, необходимо использовать математические модели, которые учитывают режимно-климатические факторы ирассчитывают температуру провода в реальном времени.

Предлагаемая модель расчета температуры провода. При расчете температуры проводов ВЛ значительное распространение получили методы изучения установившегося теплового режима. Математическая модель должна базироваться на уравнении теплового баланса проводника в нестационарном температурном режиме [3]. Методика расчета температуры, предлагаемая в данной работе схожа сматематической моделью нагрева провода принятой в стандарте [4], где используется нелинейное уравнение теплового баланса, решаемое численными методами, в частности итерационными. Также, в рассматриваемой модели совместно с расчетом температуры приводится расчет стрелы провеса посредством уравнения состояния.

Уравнение теплопроводности описано в работе [5]:

$$c \cdot \rho \cdot S \cdot \int_{x_1}^{x_2}\int_{t_1}^{t_2} \frac{\partial T}{\partial t}\,dtdx = \lambda \cdot S \cdot \int_{x_1}^{x_2}\int_{t_1}^{t_2} \frac{\partial^2 T}{\partial x^2}dtdx + S \cdot \int_{x_1}^{x_2}\int_{t_1}^{t_2} F(x,t)dtdx\,, \qquad (1)$$

где c — удельная теплоёмкость тела, Вт·с/(кг·К); ρ — плотность тела, кг/м^3; S — площадь поверхности тела, м^2; λ — удельная теплопроводность, Вт/(м·К); $\frac{\partial T}{\partial t}$ — частная производная от температуры по времени; $\frac{\partial^2 T}{\partial x^2}$ — частная производная второго порядка от температуры по координате x; F (x, t) — функция тепловых источников, Вт·с/м^2.

Преобразованное уравнение (1):

$$\frac{\partial T}{\partial t} = a^2 \cdot \frac{\partial^2 T}{\partial x^2} + f(x,t)\,, \qquad (2)$$

где a– коэффициент температуропроводности, или коэффициент термической диффузии — физический параметр, характеризующий скорость изменения температуры в твердом теле, м^2/с; f (x, t) — функция тепловых источников.

Коэффициент температуропроводности, $м^2/с$:

$$a = \lambda/(c \cdot \rho). \quad (3)$$

Тепловые процессы в воздушной сети электроснабжения обусловлены, с одной стороны, тепловыделением из-за тока, протекающего по проводам сети, с другой — теплообменом с окружающей средой. Для такой системы распределение тепла описывается уравнением (2).

Уравнение динамики нагрева провода можно составить на базе уравнения теплового баланса (1), Вт:

$$q_{тепл.ист.} = q_{нагр} + q_{конв} + q_{изл} + q_{с.изл}, \quad (4)$$

где $q_{тепл.ист.}$ — количество теплоты, выделяющееся в проводе при протекании по нему тока за 1 с — поток теплового источника, Вт; $q_{нагр}$ — количество теплоты, идущее на повышение температуры провода в зависимости от удельной теплоемкости и массы в 1 с, Вт; $q_{конв}$ — тепловой поток конвективной теплоотдачи, Вт; $q_{изл}$ — поток теплового излучения нагретым проводом, Вт, $q_{с.изл}$ — мощность солнечного излучения Вт.

Процесс создания модели нагрева провода описан в работе [6]:

$$(C_a \cdot m_a + C_c \cdot m_c) \cdot \frac{d\theta}{dt} = I^2 \cdot R_{20} \cdot (1 + \alpha \cdot (T_{окр} + \theta - 20)) + q_{с.изл} - \omega \cdot P \cdot \theta^h, \quad (5)$$

где R_{20} – сопротивление провода при температуре 20°С; α — температурный коэффициент сопротивления проводника, 1/°С; $T_{окр}$ — температура окружающей среды, °С; θ – превышение температуры провода над температурой окружающей среды, °С; c_a — удельная теплоёмкость алюминиевой части провода, Вт·с/(кг·К); m_a — масса алюминиевой части провода, кг; c_c — удельная теплоёмкость стальной части провода, Вт·с/(кг·К); m_c — масса стальной части провода, кг, t — время протекания тока, с; h — угловой коэффициент прямой (для алюминиевого провода принимается 1,25); ω — коэффициент, зависящий от температуры окружающей среды ($\omega = f + g \cdot T_{окр}$, где f, g — постоянные коэффициенты, равные 2,875 и 0,003 соответственно); P — периметр сечения провода, м.

Вышеперечисленные формулы будут использоваться для построения зависимостей.

Численное моделирование было проведено для провода марки АС 300/39. Данные, необходимые для расчета приведены в таблице.

Таблица — Исходные данные для решения уравнений теплового баланса

Наименование параметра	**Значение параметра**
Коэффициент учитывающий поверхностный эффект;	1,05
Коэффициент учитывающий магнитные потери в стали;	1,04
Удельная теплоёмкость алюминия, Вт·с/(кг·К);	903
Удельная теплоёмкость стали, Вт·с/(кг·К);	462
Диаметр провода, мм	24
Диаметр проволоки, мм	4
Число проволок в наружном повиве провода, шт	15
Масса алюминиевой части, кг/м	0,93
Масса стальной части, кг/м	0,302
Сопротивление провода при 20^0, 10^{-6} Ом	95,8
Температурный коэффициент сопротивления, 1/°С	0,00403
Температурный коэффициент линейного удлинения, 10^{-6} $град^{-1}$	19,8
Удельная нагрузка от собственного веса, 10^{-3} даН/м·$мм^2$	3,33
Модуль упругости, Н/$мм^2$	7700

Решение проводилось численным методом с помощью программного комплекса «Mathcad». Также для уточнения имеющейся модели проводились экспериментальные опыты по нагреву провода с последующим его охлаждением.

Приведенные выше расчеты не учитывают солнечную радиацию, влияющую на температуру провода [7]. В летний период, когда температура провода близка к максимально допустимому значению солнечная радиация практически не оказывает влияния на температуру провода — дополнительный нагрев не превышает 1 — 2 ºС и при расчетах им можно пренебречь [8].

Сила и направление ветра, которые невозможно принять абсолютно верными, также были исключены из предлагаемой модели. Наибольший габарит провода наблюдается при относительном штиле, что является наихудшим климатическим условием.

Результатом моделирования является как зависимость от времени, так и конкретное число — температура в определённый момент времени. Анализ полученных кривых, их сравнение с математической моделью помогли произвести уточнение математической модели нагрева провода

Как видно из рисунка 1, исходная модель имеет некоторые погрешности и требует корректировки. Для этого, методом подбора из условий совпадения точки максимума и крутизны графика были найдены следующие величинык оэффициентов: f = 2,1; g = 0,04 и h = 1,3, которые позволили более точно определять температуру провода во времени (рисунок 2).

Стоить отметить, что модель с данными коэффициентами справедлива только для токов 800-1000 А при температуре окружающей среды 26 ± 2°С, для других величин токов и значений температуры окружающей среды необходимо провести больше опытов. Сравнение известных на сегодняшний день методов определения термических характеристик проводов марки АС приведено в [9].

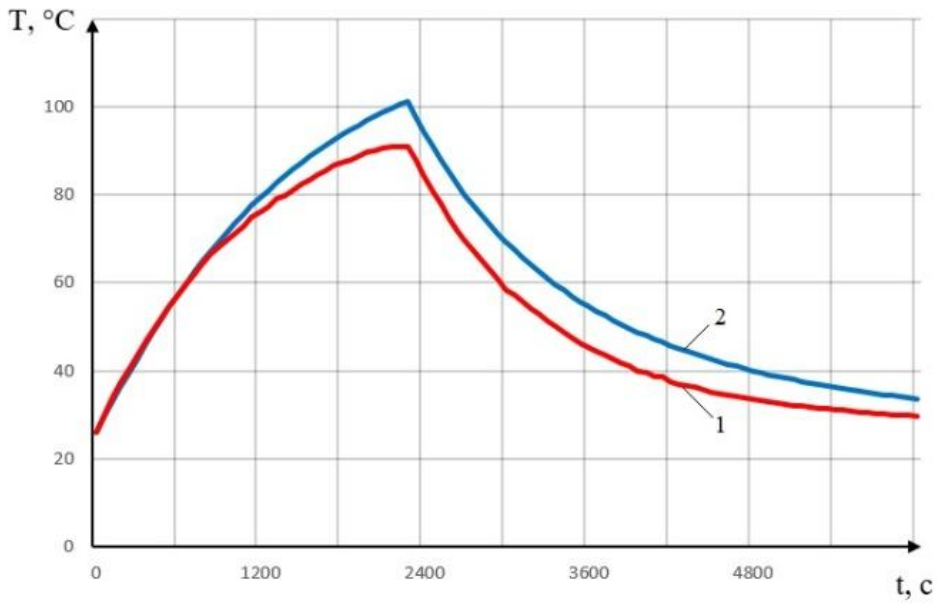

Рисунок 1 — Кривые зависимости температуры провода от времени при токе 900 А:
1 — результат опыта; 2 — первоначальная модель

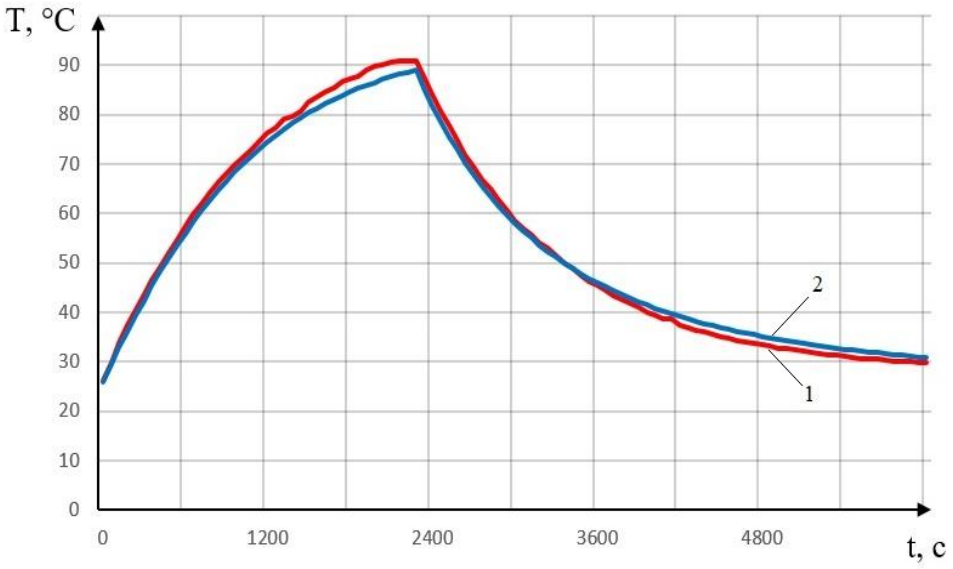

Рисунок 2 — Сравнение кривой скорректированной модели с экспериментальной
при токе 900 А: 1 — результат опыта; 2 — кривая модели

Заключение. В настоящее время тепловые расчеты ВЛ имеют немаловажное значение. Потери электрической энергии, пропускная способность электрических сетей и стрелы провеса зависят от температуры проводов. Повышение эффективности использования ВЛ приводит к необходимости анализа нестационарных тепловых режимов на основе уравнений теплового баланса. Указанные уравнения теплового баланса для исследования нестационарных тепловых режимов в электрических сетях в общем случае нелинейны. Для их решения в данной работе используется

аналитический метод, достоинством разработанного подхода являются аналитические зависимости для нахождения температуры провода в произвольный момент времени. Учет нестационарных тепловых режимов необходимдля достоверного определения максимальной температуры провода. Это дает возможность более точнопрогнозировать возможную максимальную токовую нагрузку, что говорит о пользе полученных данных для дальнейшего использования

Литература:

1. Герасименко А. А., Федин В. Т. Передача и распределение электрической энергии. Учебное пособие. Издание второе.«Высшее образование», 2008. — С. 37-39.

2. Гиршин С. С. [и др.]. Уточнение метода расчета температуры провода при постоянной нагрузке с учетом климатических факторов. — Омский гос. техн. ун-т. — Омск, 2010. — 23 с.

3. Girshin S. S., Kuznetsov E. A., Petrova E. V. Application of least square method for heat balance equation solving of overhead line conductors in case of natural convection // 2016 2nd International Conference on Industrial Engineering, Applications and Manufacturing (ICIEAM), Chelyabinsk, 2016.

4. Стандарт организации ОАО «ФСК ЕЭС» СТО 56947007 — 29.240.55.143-2013 / Методика расчета предельных токовых нагрузок по условиям сохранения механической прочности проводов и допустимых габаритов воздушных линий. 13.02.2013. — С. 12.

5. Игнатенко, И. В. Повышение эксплуатационной надежности токопроводящих зажимов контактной сети электрифицированных железных дорог [Текст] / И. В. Игнатенко // Диссертация канд. техн. наук. — Хабаровск: ДВГУПС, 2009. — 145 с.

6. ригорьев, В. Л. Тепловые процессы в устройствах тягового электроснабжения: учебное пособие для вузов ж. — д. транспорта [Текст] / В. Л. Григорьев, В. В. Игнатьев — М.: Изд-во ГОУ «Учебно-методический центр по образованию на железнодорожном транспорте», 2007. — 182 с.

7. Сацук Е. И. Электротепловые и механические процессы в воздушных линиях электропередачи / Юж. — Рос. гос. техн. ун-т. Новочеркасск: ЮРГТУ (НПИ), 2010. 106 с.

8. Тимашова Л. В., Мерзляков А. С., Назаров И. А. Допустимые токовые нагрузки для проводов воздушных линий // Энергия единой сети. 2013. № 1 (6) февраль — март.

9. Alvarez Gomez F., De Maria Garcia J. M., GarcíaPuertas D., Baïri A., GranizoArrabe R. Numerical study of the thermal behaviour of bare overhead conductors in electrical power lines /// ACELAE'11 Proceedings of the 10th WSEAS international conference on communications, electrical & computer engineering, and 9th WSEAS international conference on Applied electromagnetics, wireless and optical communications, 2011. P. 149 — 153.

Ignatenko I. V.,
candidate of engineering sciences, associate professor, Far Eastern State Transport University, Khabarovsk

Novozhenina V. E.,
master student, Far Eastern State Transport University, Khabarovsk

Pukhova A. I.,
master student, Far Eastern State Transport University, Khabarovsk

CALCULATION OF THE TEMPERATURE OF THE WIRE OF OVERHEAD POWER LINES BY MEANS OF MATHEMATICAL MODELING

Annotation. The article proposes a simplified method for calculating the steady-state temperature of the steel-aluminum wires of overhead lines without taking into account wind exposure and the intensity of solar radiation.

Key words: overhead power lines, conductor temperature, air temperature, dimensions of overhead lines, current load, heat balance equation.

References:

1. Gerasimenko A. A., Fedin V. T. Transmission and distribution of electrical energy. Tutorial. Second edition.«Higher education», 2008. — P. 37-39.

2. Girshin S. S. [and etc.]. Clarification of the method of calculating the temperature of the wire at constant load, taking into account climatic factors. — Omsk State. tech. un-t — Omsk,, 2010. — 23 P.

3. Girshin S. S., Kuznetsov E. A., Petrova E. V. Application of least square method for heat balance equation solving of overhead line conductors in case of natural convection // 2016 2nd International Conference on Industrial Engineering, Applications and Manufacturing (ICIEAM), Chelyabinsk, 2016.

4. The standard of the organization of JSC FGC UES STO 56947007 — 29.240.55.143-2013 / Method of calculating the limit current loads under the terms of maintaining the mechanical strength of the wires and the permissible dimensions of overhead lines.13.02.2013. — P. 12.

5. Ignatenko, I. V. Improving the operational reliability of the conductive clamps of the contact network of electrified railways [Text] /I. V. Ignatenko // Ph. D. dissertation. tech. sciences. — Khabarovsk: DVGUPS,2009. — 145 P.

6. Grigoriev, V. L. Thermal processes in traction power supply devices: a training manual for universities. transport [Text] / V. L. Grigoriev, V. V. Ignatiev — M.: Publishing house of the State Educational Institution «Educational and Methodological Center for Education in Railway Transport»,2007. — 182 P.

7. Satsuk E. I. Electrothermal and mechanical processes in overhead power lines / Yu. — Ros. state tech. un-t Novocherkassk: SRSTU (NPI), 2010. 106 p.

8. Timashova L. V., Merzlyakov A. S., Nazarov I. A. Permissible current loads for overhead lines // Energy of the single network. 2013. № 1 (6) February — March.

9. Alvarez Gomez F., De Maria Garcia J. M., GarcíaPuertas D., Baïri A., GranizoArrabe R. Numerical study of the thermal behaviour of bare overhead conductors in electrical power lines /// ACELAE'11 Proceedings of the 10th WSEAS international conference on communications, electrical & computer engineering, and 9th WSEAS international conference on Applied electromagnetics, wireless and optical communications, 2011. P. 149 — 153.

УДК 677.07

Гетманцева В. В.,
ФГБОУ ВО «РГУ им. А. Н. Косыгина», Москва
к. т. н., доцент

Скрипкина Л. А.,
ФГБОУ ВО «РГУ им. А. Н. Косыгина»
студент

МАРКЕТИНГОВОЕ ИССЛЕДОВАНИЕ РОССИЙСКОГО ПРОМЫШЛЕННОГО ПРОИЗВОДСТВА ТЕКСТИЛЯ

Аннотация. В статье приведены результаты маркетингового исследования текстильного материала, представленного на Российском рынке. Целью исследования является выбор и обоснование выбора пакета материала для использования его при разработке женского летнего комбинированного платья, со съемными деталями.

Ключевые слова: конструирование одежды, маркетинговое исследование, текстильные материалы, пакет материалов для одежды, летнее платье.

Только в платье женщина выглядит элегантно и стильно. Мода меняется, и ежегодно модельеры предлагают новые модели. Но только платья остаются вне времени, позволяя создать утонченный образ истинной леди. Платье — это классика. Крой, различные цвета и оттенки тканей, длина — все эти элементы как кусочки пазла, из которых создаются неповторимые модели платьев различных силуэтов [1]. При пошиве платьев используют самые разнообразные ткани. Летние модели шьют из легких, струящихся материалов, а для осенне-зимнего периода — из костюмных тканей, шерсти, трикотажа. В современном дизайне все чаще прослеживаются идеи использования нестандартных материалов [2, 3]. В ходе создания практичного и удобного платья, было проведено маркетинговое исследование, целью которого является выбор материала для коллекции повседневных женских платьев.

Современная легкая промышленность задействована во многих разнообразных сегментах мирового рынка от потребительского рынка (ткани, одежда, обувь, галантерея, головные уборы и т. д.) до широкого спектра производственных предприятий химической, пищевой, электротехнической, металлургической, военнопромышленной направленности, а также сельского хозяйства. Основной отраслью легкой промышленности, сегодня, представляет текстильное производство. Оно взаимосвязано со всеми составными частями глобального рыночного хозяйства [4]. Современное производство текстиля разделяется на несколько групп: хлопчатобумажные ткани (ГОСТ 29298-2005);

шелковые ткани (ГОСТ 28253-89); синтетические ткани (ГОСТ 20713-85); льняные ткани (ГОСТ 20713-85); шерстяные ткани (ГОСТ 28000-2004). Самый преобладающий раздел отечественного производства текстиля — это рынок хлопчатобумажных материалов. Опираясь на данные Росстат, хлопчатобумажные ткани, на данный момент, лидируют на рынке. Второй по объему эксплуатации российского рынка текстильных материалов — шелковые и синтетические ткани, несмотря на это, производятся более 5 % от всего объема. Большая часть материалов из натурального шелка не очень велика, материалов из смесовых и химических волокон, производится свыше 99 %. Продажа данных тканей пользуется спросом, так как шелковое сырье в среднем сегменте приблизительно в 4-5 раз в цене превышают хлопчатобумажных, но в два раза ниже шерстяных. Процент льняных материалов определен на российском рынке — это 4 % необходимости отечественного рынка на 94-95 %, используют отечественные производители. Меньшая часть льняных материалов на рынке выражается в том, что изготовители российского текстиля стремительно используют хлопчатобумажные ткани, так как они располагают более низкой ценой, ниже льняных и интерес в них больше. Льняные материалы классически дороги, виной тому служат многочисленные издержки на сырье и обработку материала. Малой степенью охвата тканей, составляют шерстяные ткани — относительно 1 %. По подсчетам и по информации Росстата отечественный рынок производит 2,6 млрд. м² тканей. Производство материалов в РФ рассчитывается в пределах $1,4-$1,5 млрд. [5]. Согласно сведениям Российского союза предпринимателей и Российского хлопкового общества, полнота рынка текстильного производства является в среднем почти $10 млрд. [6]. В совокупной сложности, отечественный рынок текстильного производства в меру хорош своими возможностями, ресурсами, запасами и весьма полон, в сопоставлении с Европой, скоростью развития — примерно 30 % в год. По мнению специалистов, в течение длительного времени, движение рынка ткани в сумме достигает 15 % [6]. Единый обхват ввоза текстиля набирает 578 700 000$, что является 81,7 % от всего единого обхвата импорта и экспорта текстиля (таможенная база) [7]. Крупнейшую составляющую в совместном режиме импорта заполняет ниша синтетических материалов — 51,2 % (295 800 000$), далее располагаются трикотажные материалы — 32 % (184 800 000$) [7]. Часть хлопчатобумажных материалов в импорте достигает 14,2 % (82 200 000$), все остальные представители материалов заполняют в меньшей степени: шерстяные — 1,6 % (8 700 000$) растительные — 1 % (5 800 000$), шелковые — 0,3 % (1 300 000$) [3].

Текстильная область собирает в себе свыше 14 000 предприятий и организаций, включая 2500 производств, с большой сосредоточенностью средств (компаний). Все предприятия акционированы. Розницу, возможно, разделить сетевыми магазинами по торговле текстиля, такие как «Фабрики текстиля» (Санкт-Петербург); «Блиц», также интернет-магазины — InHouse; HappyHome, магазины, где текстиль представляет лишь не большую долю

ассортимента — АШАН; IKEA. По классификации товаров преобладает Альянс «Русский текстиль», производит многочисленные типы тканей, включая изготовленные изделия и иные типы сырья. Ниже располагается «Нордтекс», который опережает «Шуйские ситцы» и «ТДЛ-Холдинг» по классификации материалов и выполненных произведенных продуктов. Главные участники рынка все время увеличиваются и рационализируют конкурентоспособность собственных товаров благодаря переоснастки производства и внедрение капитала в усовершенствовании технологической базы [6]. Исходя из этого, Альянс «Русский Текстиль» вложил 50 000 000$ в техническое переоборудование производства и строительство очередных производственных областей. «ТДЛ-Холдинг», одновременно с вложениями в техническое переоборудование, со всей серьезностью работают над строительством структуры реализации.

Выявлен характер в ассортименте — это рост рынка изделий легкой промышленности, средний по срокам. В будущем будет преобладать на фоне возрастания по низкой цене импортных материалов, при не большом притоке отечественной продукции; повышение производства материалов для спецодежды. Игроки рынка описывают стремление в сильном поднятии процессов отраслей, где выполнять заданную работу без униформы не допускается, модой на форму и поднимающейся потребностью на средства индивидуальной защиты.

Исходя, из проведенного анализа можно определить, что в последние годы на мировом рынке четко обозначилась тенденция увеличения спроса на изделия из натуральных тканей. Следует отметить, что торговый ассортимент хлопчатобумажных тканей по видам, так и по объему продаж принадлежат ассортименту хлопчатобумажных тканей. Вследствие этого был сделан вывод, что для изготовления коллекции летних, комбинированных платьев лучшим вариантом будет хлопчатобумажные материалы. Они не только имеют прекрасные гигиенические свойства (опираясь на ГОСТ 29298-2005), но и цена на такой вид ткани очень привлекательна и доступна для обычного покупателя. Также, исходя из анализа, можно сделать вывод, что на отечественном рынке представлен огромный выбор хлопчатобумажных тканей на любой вкус и цвет, так как данный ассортимент тканей пользуется спросом среди потребителя, а значит, данный сегмент производства текстиля лидирует.

Литература:

1. Бутко Т. В., Гусева М. А., Андреева Е. Г. Композиционно-конструктивный анализ моделей одежды промышленных и дизайнерских коллекций. Учебное пособие для бакалавров и магистров по направлению 29.03/04.05 Конструирование изделий легкой промышленности/Москва, 2018.

2. Грушина А. А., Гетманцева В. В. Изучение сегмента швейных изделий из нестандартных материалов // В сборнике: Экономика сегодня: современное состояние и перспективы развития (Вектор-2018). РГУ им. А. Н. Косыгина

(Технологии. Дизайн. Искусство). 2018. С. 274-276.

3. Гетманцева В. В., Гусева М. А., Андреева Е. Г., Колиева Ф. А. Методика параметрического моделирования одежды из различных материалов в автоматизированной интеллектуальной среде//Территория новых возможностей. Вестник ВГУС. — 2017, Т. 9, № 3 (38). — С. 215-225.

4. Гетманцева В. В., Андреева Е. Г. Обобщенная модель процесса параметрического проектирования одежды//В сб. Междунар. науч. — техн. симпозиума «Современные задачи инженерных наук». — М.: РГУ им. А. Н. Косыгина. — 2017. — С.86-90

5. Федеральная служба государственной статистики [электронный ресурс: http://www. gks. ru // дата обращения 01.04.2019].

6. Российский союз промышленников и предпринимателей [электронный ресурс: http://рспп. рф// дата обращения 01.04.2019].

7. Федеральная таможенная служба [электронный ресурс: http://www. customs. ru // дата обращения 01.04.2019].

Getmantseva V. V.,
candidate of engineering sciences, associate professor, Russian state University named After A. N. Kosygin, Moscow

Skripkina L. A.,
students, Russian state University named After A. N. Kosygin, Moscow

MARKETING RESEARCH OF RUSSIAN INDUSTRIAL PRODUCTION OF TEXTILES

Annotation. The article presents the results of marketing research of textile material presented on the Russian market. The aim of the study is to select and justify the choice of a package of material for use in the development of women's summer combined dress, with removable parts.

Keyword: clothing design, marketing research, textile materials, clothing package, summer dress.

References:

1. Butko T. V., Guseva M. A., Andreeva E. G. Compositional and constructive analysis of clothing models of industrial and design collections. Textbook for bachelors and masters in the direction of 29.03/04.05 Design of light industry products/Moscow, 2018.

2. Grushina A. A., Getmantseva V. V. Study of the segment of garments made of non-standard materials // In the collection: Economics today: current state and prospects of development (Vector-2018). Russian state University. A. N. Kosygina (Technology. Design. Art.) 2018. P. 274-276.

3. Getmantseva V. V., Guseva M. A., Andreeva E. G., Kolieva F. A. Method of parametric modeling of clothes from different materials in the automated intellectual environment. Territory of new opportunities. Bulletin of Vladivostok state University of Economics and service. — 2017, Vol. 9, № 3 (38). — P. 215-225.

4. Getmantseva V. V., Andreeva E. G. Generalized model of the process of parametric design of clothing. science. — tech. Symposium «Modern problems of engineering Sciences». — Moscow: University. A. N. Kosygin. — 2017. — P. 86-90

5. Federal state statistics service [electronic resource: http://www. gks. ru // date of application 01.04.2009].

6. Russian Union of Industrialists and entrepreneurs [electronic resource: http://рспп. рф// date of application 01.04.2009].

7. The Federal customs service [electronic resource: http://www. customs. ru // accessed 01.04.2019].

УДК 671

Гетманцева В. В.,
ФГБОУ ВО «Российский Государственный университет
имени А. Н. Косыгина», Москва
к. т. н., доцент

Копылова М. Д.,
ФГБОУ ВО «Российский Государственный университет
имени А. Н. Косыгина», г. Москва
магистр

АНАЛИЗ ПОТРЕБИТЕЛЬСКОГО СПРОСА НА ИЗДЕЛИЯ КОЛЛЕКЦИИ В СТИЛЕ FAMILYLOOK

Аннотация. В статье представлены результаты исследования потребительского спроса по проектированию коллекции в стиле familylook. Анкетирование проходило по следующим видам вопросов: пол, возраст, доход, наличие детей, соответствие созданных образов стилю familylook, необходимость декорирования моделей, вид декора, единое стилистическое решение, соответствие возрасту, разнообразие изделий по назначению, включение использование синтетических тканей в коллекции.

Ключевые слова: familylook анализ, проектирование одежды, образное решение, конструирование одежды.

Направление familylook сравнительно молодое течение в индустрии моды. Первоначально одежда, выполненная в концепции familylook, была приоритетом производителей, выпускающих изделия «от кутюр» и «прет-а-порте де люкс», ориентирующихся на целевую аудиторию потребителей с высоким уровнем дохода. В настоящее время направление familylook приобретает все большую популярность и становится востребованным широким кругом потребителей. Формирование модного ансамбля мамы и ребенка на сегодняшний день популярная концепция для производителей одежды разных рыночных сегментов.

Для реализации коллекции в стиле familylook на рынке, образы должны быть продуманы и интересны по идее, коллекция должна быть одобрена покупателем. Формирование модного ансамбля мамы и ребенка может быть построено с применением общих модельных особенностей, фактур материала, отделки [1, 2].

По выбранному источнику вдохновения была создана коллекция одежды, разработанная в стиле FamilyLook. Эскизы выполнены в ручном режиме в технике гуашь. Эскизы были обработаны средствами компьютерной графики (рис. 1).

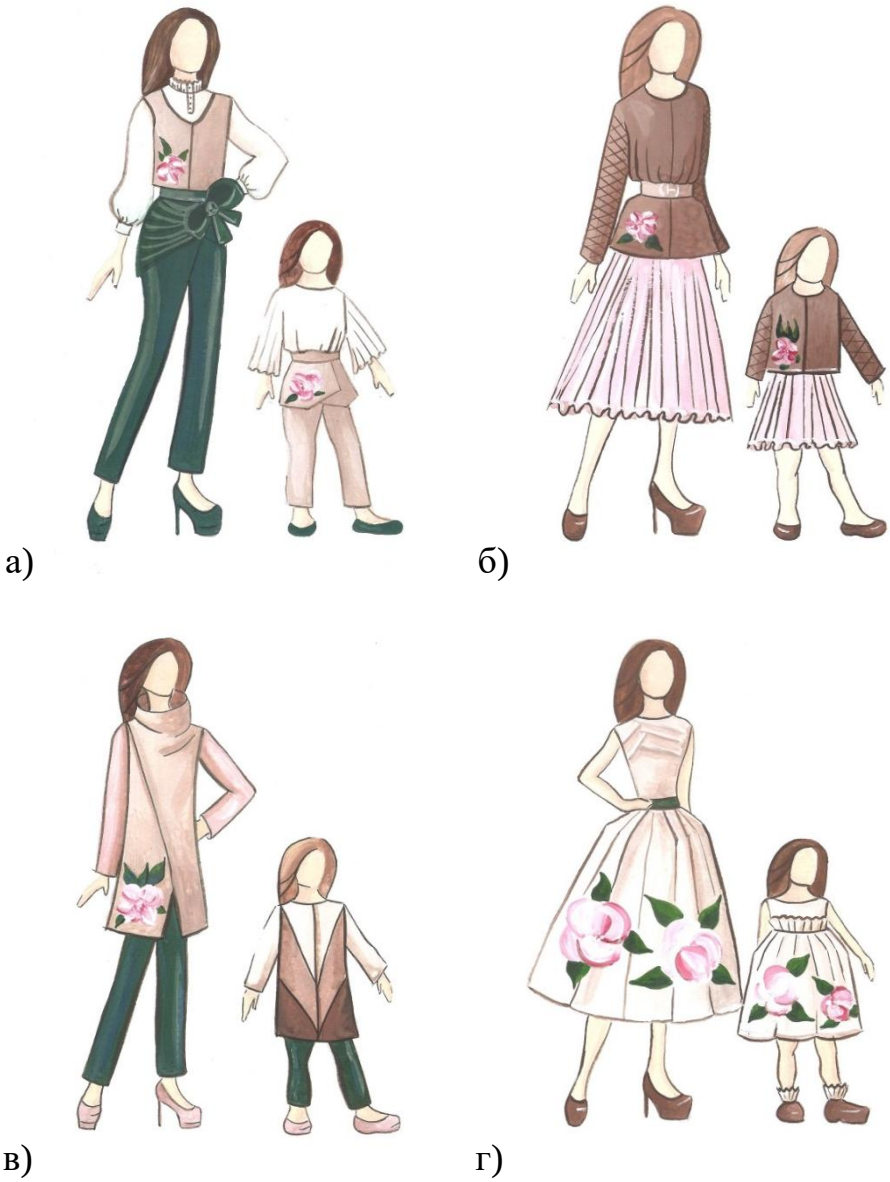

Рисунок 1 — Эскизы коллекции, выполненные в ручном режиме:
а) модель № 1; б) модель № 2; в) модель № 3; г) модель № 4

Для изучения обратного отклика был проведен опрос, который включал следующие виды вопросов: пол, возраст, доход, наличие детей, соответствие образов стилю familylook, необходимость декорирования образов, идентичность декора, вид декора, единое стилистическое решение, соответствие по возрасту, разнообразие изделий по назначению, включение синтетических тканей, спрос в массовом производстве, носибельность образов.

В анкетировании приняло участие 51 человек: 47 женщин и 4 мужчин.

Возраст опрашиваемых от 30 лет.

По уровню дохода опрашиваемые разделились на низкий (4 %), средний (84 %) и высокий (12 %).

У 41 % опрошенных мальчики, у 33 % девочки, 18 % опрошенных имеют и девочку и мальчика, и у 8 % детей нет.

По мнению 90 % опрошенных, представляемые образы соответствуют стилю familylook, 2 % посчитали, что образы не соответствуют стилю, а 2 % затруднились ответить (см. рис. 2а).

63 % опрошенных считают, что изделия в коллекциях familylook необходимо декорировать, 6 % посчитали, что декор не нужен, а 31 % затруднился ответить (см. рис. 2б) [3].

Интересным оказался ответ на вопрос «идентичность декора». По мнению 69 % опрошенных декор для мам и дочек в изделиях коллекции familylook должен быть одинаковым, 19 % предпочли различный декор, а 12 % затруднились ответить (см. рис. 2в) [4].

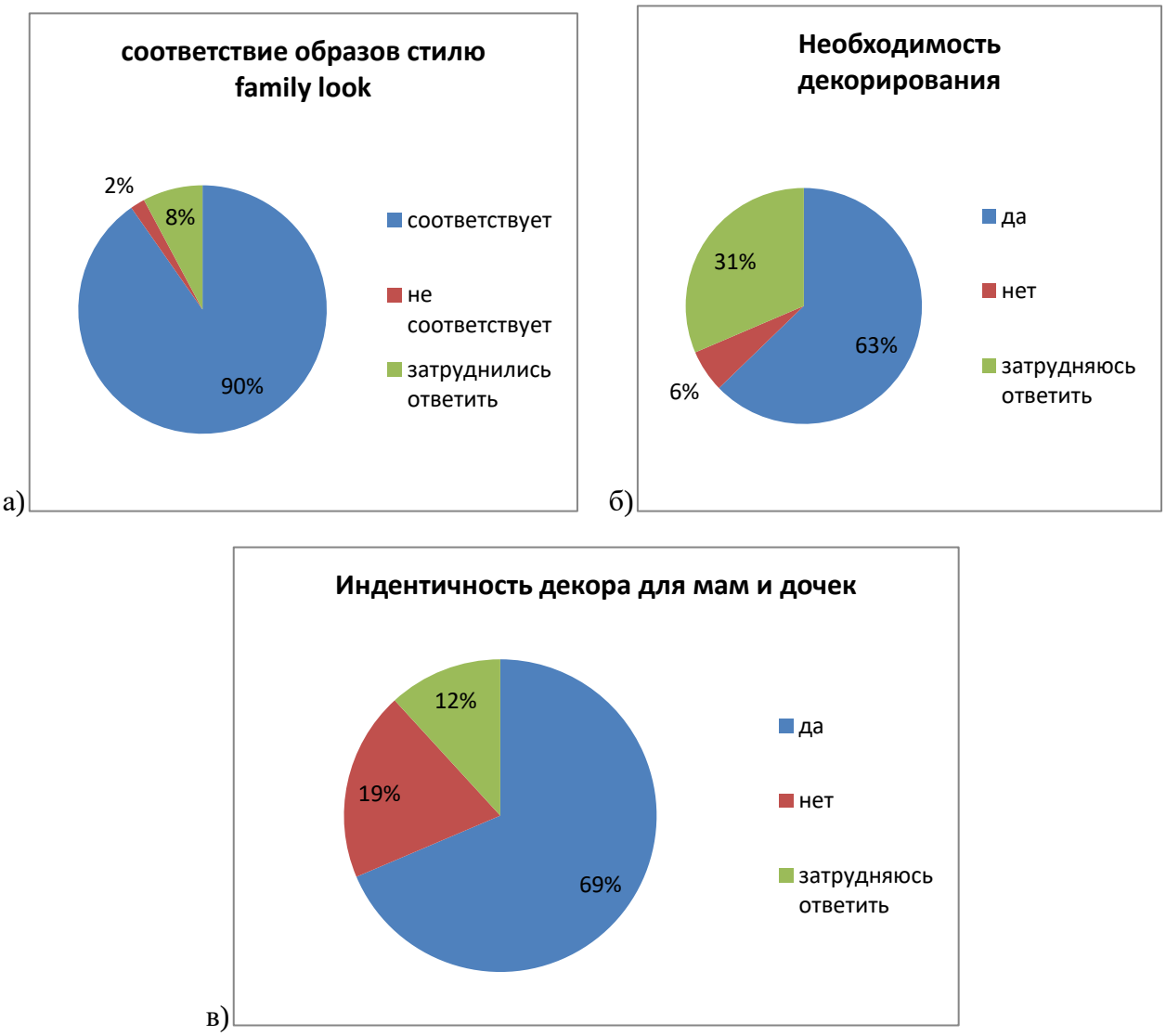

Рисунок 2 — Диаграммы результатов анкетирования: а) соответствия образов стилю familylook; б) необходимость декорирования; в) индентичность декора для мам и дочек

Результаты опроса по позиции «необходимость декорирования» явились отправной точкой при выборе методов получения декоративных элементов. 51 % опрошенных предпочли декорирование с использованием дополнительных технологий — вышивку, валяние; 24 % предпочли в качестве

декора изделий элементы, выполненные из тканей — воланы, оборки и карманы; 25 % предпочли другие виды декора (см. рис. 3) [5].

Рисунок 3 — Результаты опроса по виду применяемого декора

86 % опрошенных посчитали, что образы едины по стилистике, 10 % затруднились ответить, а 4 % посчитали, что образы не едины по стилистике.

Интересным оказался ответ на вопрос «соответствие по возрасту как для мамы таки для ребенка». 84 % опрошенных посчитали, что образы соответствуют по возрасту как для мамы так и для ребенка, 10 % затруднились ответить, а 4 % посчитали, что не соответствует по возрасту.

79 % опрошенных заинтересованы в изделиях одной коллекции разных по назначению, 20 % затруднились ответить, а 1 % не заинтересован в изделиях одной коллекции, разных по назначению (см. рис. 4а) [6].

Результаты опроса по позиции «использование синтетических тканей» явились отправной точкой при конфекционировании.63 % опрошенных не рассматривает варианты включение синтетических тканей в коллекцию, 37 % не против использования данного сырья в изделиях.

По мнению 63 % опрошенных, коллекция будет иметь спрос в массовом производстве, 33 % затруднились ответить, а 4 % посчитали, что коллекция не будет иметь спрос (см. рис. 4б).

78 % опрошенных одели бы хоть один образ, 18 % затруднились ответить, а 4 % данный стиль оказался не по вкусу.

В результате анализа анкетирования выяснилось, что большая часть опрашиваемой аудитории считает, что образы соответствуют стилю familylook, декорирование в данном стиле необходимо, при этом декор должен быть одинаковым. Наиболее предпочтительным видом декора оказались вышивка и валяние, также большинство посчитало, что образы едины по стилистике, соответствует по возрасту как маме, так и ребенку, изделия одной коллекции разные по назначению пользуются популярностью.

а)

б)

Рисунок 4 — Диаграммы результатов анкетирования: а) заинтересованность в изделиях, разных по назначению; б) спрос в массовом производстве

Наибольшая часть опрашиваемой аудитории негативно отнеслась к использованию в изделиях синтетических тканей, и многие бы одели хоть один образ из представленной коллекции.

Литература:

1. Грушина А. А., Гетманцева В. В. Изучение сегмента рынка швейных изделий из нестрандартных материалов //В сб.: Экономика сегодня: современное состояние и перспективы развития (Вектор-2018)материалы Всероссийской научной конференции молодых исследователей. Министерство образования и науки Российской Федерации; Российский государственный университет им. А. Н. Косыгина (Технологии. Дизайн. Искусство). 2018. С. 274-276.

2. Свидетельство о государственной регистрации программы для ЭВМ № 2007613734 /Мартынова А. И., Гетманцева В. В., Андреева Е. Г.; правообладатель: АНО «Eleandr-конструкторНаучно-технический центр дизайна и технологий»; заявл 05.07.2007; зарег. 31.08.2007 г.

3. Бутко Т. В., ГусеваМ. А., МурашоваН. В., АндрееваЕ. Г. Конструирование изделий легкой промышленности. Указания к выполнению заданий научно-исследовательской практики. Электронное учебное пособие для подготовки бакалавров по направлению 29.03.05 Конструирование изделий легкой промышленности/Москва, 2017.

4. Гетманцева В. В. Разработка методов интеллектуализации процесса автоматизированного проектирования женской одежды//Диссертация на соискание ученой степени канд. тех. наук Московский государственный университет дизайна и технологии. М.: МГУДТ. 2006. — С. 155.

5. RU A 2013110859, B 44 F11/00 от 13.03.2013 г. «Способ изготовления декоративной отделки техникой сухого валяния»

6. Кузнецова А. М., Гетманцева В. В. Этапы художественного оформления коллекции одежды в технике «POINT-TO-POINT»//Дизайн,

технологии и инновации в текстильной и легкой промышленности (ИННОВАЦИИ-2016): сборник материалов Международной научно-технической конференции. 2016. С. 97-100.

Getmantseva V. V.,
candidate of engineering sciences, associate professor, Russian state University named After A. N. Kosygin, Moscow

Kopylova M. D.,
master, Russian state University named After A. N. Kosygin, Moscow

ANALYSIS OF CONSUMER DEMAND FOR COLLECTION PRODUCTS IN THE STYLE OF FAMILYLOOK

Annotation. The article presents the results of consumer research on the design of the collection in the style of familylook. Questioning took place on the following types of questions: gender, age, income, presence of children, matching created images to familylook style, the need to decorate models, type of decor, a single stylistic decision, matching age, a variety of products for purpose, including the use of synthetic fabrics in the collection.

Key words: analysis, questioning, decoration, natural fabrics, demand.

References:

1. Grushina A. A., Getmantseva V. V. The study of the market segment of garments from non-standard materials // In Proc.: Economy Today: the current state and development prospects (Vector-2018) materials of the All-Russian Scientific Conference of Young Researchers. Ministry of Education and Science of the Russian Federation; Russian State University. A. N. Kosygin (Technology. Design. Art). 2018. p. 274-276.

2. Certificate of state registration of computer programs No. 2007613734 / Martynova A. I., Getmantseva V. V., Andreeva E. G.; copyright holder: ANO Eleand-Designer Scientific and Technical Center for Design and Technology; filed Jul 05, 2007; reg. August 31, 2007

3. Butko T. V., Guseva M. A., Murashova N. V., Andreeva E. G. Design of light industry products. Instructions for the implementation of tasks research practice. Electronic textbook for the preparation of bachelors in the direction of March 29, 2005 Designing products of light industry / Moscow, 2017.

4. Getmantseva V. V. Development of methods for intellectualizing the process of computer-aided design of women's clothing // Thesis for the degree of Candidate. those. Moscow State University of Design and Technology. M.: MSUDT. 2006. — C. 155.

5. RU A 2013110859, B 44 F11 / 00 of 03/13/2013, «A method of making decorative decoration using the technique of dry felting»

6. Kuznetsova A. M., Getmantseva V. V. Stages of the decoration of a collection of clothes in the technique of «POINT-TO-POINT» // Design, technologies and innovations in the textile and light industry (INNOVATIONS-2016): a collection of materials from the International Scientific technical conference. 2016. pp. 97-100.

УДК 62.9

Глаголев В. А.,
ФГБОУ ВО «ПГУ имени Шолом-Алейхема», г. Биробиджан
к. г. н., доцент

Азаров А. Е.,
ФГБОУ ВО «ПГУ имени Шолом-Алейхема», г. Биробиджан
студент

ОБЗОР ПОДХОДОВ К РАЗРАБОТКЕ ПРОГРАММНОГО ОБЕСПЕЧЕНИЯ В СТИЛЕ AGILE OVERVIEW OF AGILE SOFTWARE DEVELOPMENT APPROACHES

Аннотация. В данной статье рассматриваются различные подходы, которые используются в современных компаниях разрабатывающих программное обеспечение.

Ключевые слова: agile, управление, гибкий подход.

Существует множество методологий и подходов к разработке программного обеспечения (далее — ПО), но разработка ПО тесно связана с и с бизнес процессами, которые не связаны напрямую с программированием.

На данный момент в России большинство IT компаний работают по каскадной модели, когда следующий шаг начинается только после завершения предыдущего. Данная модель имеет множество преимуществ: прозрачность всех процессов и шагов работы, уменьшение количества ошибок из-за отсутствия изменений планов, фиксированные сроки. Однако такая модель не позволяет подстраиваться под динамичные изменения окружающего мира.

Agile (англ. «проворный, сообразительный») — философия, совокупность гибких подходов к разработке программного обеспечения, которые стали использовать для управления проектами. Гибкие подходы подразумевают, что продукт создают в результате итераций, заказчик формирует требования постепенно, причем изменения требований приветствуются даже на поздних стадиях разработки. Исполнение требований заказчика обеспечивают рабочие группы, которые состоят из специалистов различного профиля. Ключевые идеи и принципы Agile закреплены в Agile-манифесте [1].

Цель данного исследования — провести исследования методов гибкой разработки agile и изучить влияние данных методов на работу программистов.

В 2001 году был выпущен «Манифест гибкой методологии разработки программного обеспечения» (англ. Agile Manifesto). Данныйманифестсодержалследующиеидеи:

- люди и взаимодействие важнее процессов и инструментов;
- работающий продукт важнее исчерпывающей документации;
- сотрудничество с заказчиком важнее согласования условий контракта;
- готовность к изменениям важнее следования первоначальному плану.

На первый взгляд кажется, что с таким подходом невозможно вести серьёзный бизнес и разрабатывать ПО, когда требования у заказчика постоянно могут изменяться, всегда увеличивается время разработки, стоимость проектов увеличивается и так далее. Однако, на 2019 год, самые крупные IT компании в мире переходят на Agile методологию. Это Microsoft, Nokia, netflix, amazon и другие.

Гапонова и Кулин написали научную работу на тему «Agile-менеджмент и усовершенствование инфраструктуры бизнес-коммуникаций как способы выхода на эффективный путь экономического развития» [2]. В статье предлагается обратить внимание на новые направления в управлении и создании инфраструктуры информационной поддержки бизнеса, которые могут быть востребованы на всей территории Российской Федерации на примере гибких подходов. Гибкие методологии имеют конечно и недостатки. О недостатках и проблемах Agile в своем исследовании рассказывают Евсеев Л. В., Голяков С. М., Журавлев А. Ю. [3] тема статьи связанна с применением новых подходов в управлении проектами в условиях быстро меняющихся условий.

В Agile методологии коллективы разделяют на команды, в каждой команде среди участников равные права, всегда есть места новым идеям и отсутствует серьёзная критика.

Agile поощряет разработчиков и инженеров экспериментировать и искать новые решения, не ограничивая себя жесткими рамками и стандартами. Рассмотрим, что из себя представляет данный подход для программистов.

При каскадной модели разработки ПОна каждую сотню строчек кода, может писаться десятки листов документации. Agile подход переходит от жесткой и официальной документации к подробному комментированию исходного кода. Данный способ экономит множество времени программистов и на разработку продукта уделяется больше времени. С большим количеством времени, увеличивается и качество кода.

В процессе работы над ПО в классических подходах, каждую строчку кода необходимо документально заверять, проходить десятки проверок, что замедляет ввод новых функций в эксплуатацию. С Agile, компания каждую неделю может выпускать новую версию программы и уже после проверки и отладки новой версии решать, исправлять существующий код, переделывать его или оставить всё как есть и приступать к новой итерации разработки.

С Agile, компании создают программы, которые максимально удовлетворяют требованиям заказчиков и пользователей. Чем больше они довольны, тем больше средств можно выручить за программное обеспечение и его использование.

К Agile методологиям относится так называемое экстремальное программирование или по-другому, парное программирование. Парное программирование это процесс, при котором определенным участком кода занимаются одновременно два человека. Один пишет код, а второй его беспрерывно проверяет, изучает логику и выискивает ошибку. Спустя 30-60 минут, проверяющий и пишущий меняются местами. Таким образом, удается решить многие проблемы в проектах. Люди смотрят на одни и те же проблемы под разным углом, что помогает намного быстрее находить правильные решения.

Также к гибкой методологии относится scrum. Scrum является одной из наиболее популярных «методологий» разработки ПО. Согласно определению, Scrum — это каркас разработки, с использованием которого люди могут решать появляющиеся проблемы, при этом продуктивно и производя продукты высочайшей значимости. Scrum такой же итеративный, как и agile. Scrum позволяет разрабатывать ПО по отдельным фрагментам, постепенно, при этом всегда можно отклоняться от намеченного пути, ради усовершенствования продукта.

Kanban — это один из базовых подходов к разработке ПО, если компания намерена следовать гибкой методологии разработки. Kanban содержит несколько правил. Первое правило — визуализация потока задач. Для программистов существует общая доска задач на которой помечаются задачи и их текущие этапы. Правило второе — ограничение одновременной работы, это повышает эффективность всей команды в целом. Не нужно делать сразу 10 задач и разных функционалов, kanban советует делать всего 2 или 3 задачи на команду, так повысится качество разрабатываемого программного обеспечения. Анализировать проделанную работу также является частью kanban подхода. Анализ в формате личного общения между всеми участниками проекта. Самое важное правило kanban подхода это эволюция команды, с помощью гибких методологий команды должны учиться работать вместе всё быстрее и качественнее. Результаты растут непрерывно.

Все вышеперечисленные методы называются двумя словами — гибкий подход, с одной стороны они являются одними и те же методиками, от этого и общее название, с другой, небольшие изменения в подходах к работе, могут существенно повлиять на результаты.

Гибкий подход в работе программиста выглядит следующим образом. Команда составляет список задач. Список задач рассортировывают по дням. Расставляются приоритеты. Далее начинается работа или так называемая итерация, задачи, которые были выполнены, отмечаются выполненными и к ним более не возвращаются в данной итерации. Итерация оканчивается анализом проделанной работы. Выпускается новая версия ПО. Составляются новые задачи на следующую итерацию на основе анализа предыдущей.

В заключении можно сделать вывод, что гибкие методологии приходят на смены классическим подходам, однако, данные методологии нуждаются в

переработке под каждую компанию отдельно, иначе они могут скорее навредить, чем принести пользу компаниям и разработчикам программного обеспечения.

Литература:

1. Методология Agile: суть, основные принципы // Финансовый директор URL: https://fd. ru/articles/158359-qqq-16-m12-16-12-2016-agile-novyy-put-ili-novyy-instrument (дата обращения: 06.03.2019).

2. Гапонова С. Н., Кулин А. А. Agile-менеджмент и усовершенствование инфраструктуры бизнес-коммуникаций как способы выхода на эффективный путь экономического развития //Общество: политика, экономика, право. — 2016. — № . 3.

3. Евсеев Л. В., Голяков С. М., Журавлев А. Ю. Проблемы применения agile-подходов по управлению проектами вроссийскихит-компаниях и способы их решения //Наука и мир. — 2016. — Т. 1. — № . 6. — С. 31-32.

Glagolev V. A.,
candidate of geographical sciences, associate professor, Sholom-Aleichem Priamursky State University, Birobidzhan

Azarov A. E.,
student Sholom-Aleichem Priamursky State University, Birobidzhan

REVIEW OF APPROACHES TO THE DEVELOPMENT OF SOFTWARE IN THE STYLE AGILE OVERVIEW OF AGILE SOFTWARE DEVELOPMENT APPROACHES

Annotation. This article discusses the various approaches that are used in modern software companies.

Key words: agile, management, flexible approach.

References:

1. Methodology Agile: the essence, the basic principles // Financial Director URL: https://fd. ru/articles/158359-qqq-16-m12-16-12-2016-agile-novyy-put-ili-novyy-instrument (the date of circulation: 06.03.2019).

2. Gaponova S. N., Kulin A. A. Agile-management and improvement of the infrastructure of business communications as a way of entering an effective path of economic development // Society: politics, economics, law. — 2016. — № . 3

3. Evseev L. V., Golyakov S. M., Zhuravlev A. Yu. Problems of applying flexible approaches to project management in Russia and solving their problems // Science and World. — 2016. — V. 1. — № . 6. — p. 31-32.

УДК 687.21

Гусева М. А.,
ФГБОУ ВО «Российский Государственный университет
имени А. Н. Косыгина», Москва
к. т. н., доцент

Андреева Е. Г.,
ФГБОУ ВО «Российский Государственный университет
имени А. Н. Косыгина», Москва
д. т. н., профессор

Новиков М. В.,
ФГБОУ ВО «МГАВМиБ — МВА им. К. И. Скрябина», Москва
к. т. н., доцент

Балакирев Н. А.,
ФГБОУ ВО «МГАВМиБ — МВА им. К. И. Скрябина», Москва
профессор, академик РАН

Юлдашбаев Ю. А.,
[3]ФГБОУ ВО РГАУ — МСХА им. К. А. Тимирязева, Москва
профессор, чл. — кор. РАН

ИНКРУСТАЦИЯ КАК СОВРЕМЕННАЯ ТЕХНОЛОГИЯ РЕДИЗАЙНА МЕХОВОЙ ОДЕЖДЫ

Аннотация. В статье приведены сведения о потреблении меховых изделий в России по ценовым категориям и интенсивности эксплуатации. Отмечены особенности потери качества внешнего вида меховых изделий в процессе носки по отдельных участкам. Рассмотрены современные технологии реставрации меховой одежды путем её редизайна, основанного на обновлении художественного и конструктивно-технологического решения модели коллаборацией базовой части изделия с деталями из меха другого вида, текстиля, кожи, трикотажа.

Ключевые слова: виды меха, эксплуатационные, функциональные и эстетические свойства одежды, редизайн.

Емкость современного рынка меховых изделий в России, по данным аналитиков, составляет 150 млрд. рублей [1]. Меховая одежда относится к изделиям длительного срока эксплуатации. При этом из-за относительно высокой стоимости натурального меха, выступающего в качестве основного

материала изделий, изделия из него воспринимаются большинством потребителей статусными и престижными. Маркетинговые исследования, проведенные среди покупателей и посетителей специализированных меховых магазинов и торговых центров [2], показали, что в гардеробе отечественных потребителей есть как минимум одно дорогостоящее меховое изделие и часто сменяемые модели средней и низкой ценовой категории, которые эксплуатируются с различной интенсивностью (рис. 1).

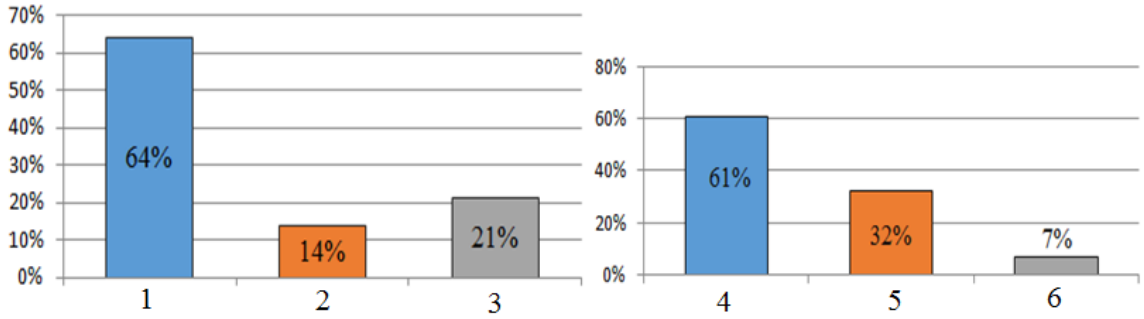

а) б)

Рисунок 1 — Диаграммы потребления меховой одежды:
а) — по ценовой категории (1 — низкая; 2 — средняя; 3 — высокая);
б) — по интенсивности эксплуатации (4 — ежедневно,
5 — два-три раза в неделю; 6 — очень редко)

Ежедневная сезонная эксплуатация меховой одежды, агрессивный климат мегаполисов разрушают как внешнюю, так и внутреннюю поверхности меха, представляющие собой волосяной покров и кожевую ткань. Исследование изменений, происходящих в процессе эксплуатации меховых изделий показало, что для волосяного покрова характерно истирание и повреждение отдельных волос в зонах рукавов, карманов, бортов, низа и воротника [3], а также растяжение и деформация кожевой ткани в области бедер по задней и боковой поверхностям [4].

В меховой отрасли накоплен значительный опыт по улучшению эксплуатационных свойств меховой одежды, который аккумулируют в корпоративные базы знаний. Так, например, одним из способов повышения износостойкости волосяного покрова пушно-мехового полуфабриката является его стрижка. Остевые волосы, уравненные по длине с пуховыми, способны оказывать сопротивление внешним воздействиям, в частности механическому истиранию [5, С.133]. Фактурной стрижкой визуально можно нивелировать неравномерную густоту и опушённость меха.

Долговечность изделия в целом и на отдельных участках зависит от технологии раскроя пушно-мехового полуфабриката. Топография и густота волосяного покрова отличаются по видам меха. Так, шкурки кролика характеризуются коротким и редким волосяным покровом в шейной части, с нарастающей густотой в огузке, редковолосостью на череве и в задней области [6, С.39]. У нутрий хребтовая часть с редкими пуховыми волосами и длинными

упругими остевыми, в шейной части пуховые волосы укорачиваются, а остевые становятся реже к огузку [6, С.45]. Шкурки ондатры, наоборот, с густым волосяным покровом на череве [6, С. 57]. Изменение густоты и высоты волосяного покрова меха норок равномерное, хребет, как правило, темнее боковых участков и черева [6, С.72]. Исходя из вышесказанного, можно отметить, что эксплуатационные показатели мехового изделия зависят от качества комплектования (подбора) шкурок в каждой модели.

Исследования носкости шкурок по видам меха [7] показали, что соблюдение технологий выделки сырья и отделки пушно-мехового полуфабриката улучшают эксплуатационные свойства, а на устойчивость волосяного покрова к истиранию влияет сортность шкурок, возраст животного, условия содержания и кормления поголовья [8]. Уникальность меховой одежды обусловлена не только высокими эстетическими и теплозащитными свойствами меха, но и возможностью продления срока службы изделий путем многократных реставраций внешней поверхности. Поврежденные участки меха можно заменить новыми с помощью технологию, идентичной прорезке дефектных участков шкурок при наборе шкурок на изделие. При этом для маскировки реставрируемого участка шкурки следует соблюдать направление наклона меховых волос в изделии и в клиньях, заменяющих поврежденный фрагмент.

Развитие меховой моды оказывает влияние на технологии проведения реставрационных работ, так как современные меховые изделия являются объектом дизайна и инноваций. Ведущие мировые бренды индустрии моды (Fendi, Prada, Gucci, Versace, Chanel, Christian Dior, Dolce & Gabbana) ежегодно представляют коллекции одежды, в которых отражены эксперименты с фактурой волосяного покрова меха для создания живописных композиций в технике инкрустации. Анализ модных направлений подтвердил востребованность метода креативных композиционных решений меховой одежды в качестве инструмента современной технологии восстановления меха. Так, дизайнерское решение накладных карманов позволяет реставрировать значительные по размерам поврежденные боковые участки на полочках меховых пальто, а декорированием принтами в технике интарсии могут быть устранены мелкие потертости (рис.2). С использованием в реставрационных работах кусочков меха, идентичного основному, например деталей из шкурок норки для изделия из меха норки (рис. 2б) или песца с песцом (рис. 2д), сохраняется целостная фактура поверхности изделия. Перепадами в длине волосяного покрова меховых кусочков и основного меха изделия можно создать неоднородную фактурность (рис. 2г), когда меховые фрагменты узора возвышаются над поверхностью. Благодаря традиционному приему замены боковых участков изделия деталями из меха-компаньона в новом цветовом сочетании можно получать новые оригинальные образы (рис. 2в). Модернизация ранее используемой одежды стала устойчивой альтернативой её утилизации и новой практикой в индустрии моды путем деконструкции и

реконструкции изделий, что позволяет повысить экологичность производства и обеспечить уникальность новых изделий для потребителей [9].

а) б) в) г) д)

Рисунок 2 — Творческий источник для реставрационных работ
в технике интарсии: а), б), в) — Меха Екатерина [10];
г), д) — Fendi [11]

Изделия, изготовленные из шкурок с окрашенным или щипанным волосяным покровом, обладают более коротким сроком носки [5]. Включение в меховое изделие деталей из текстиля, трикотажа, кружева позволяет не только улучшить эстетику модели, но и укрепить формоустойчивость опорных зон, или повысить драпируемость на участках свободного провисания (рис. 3).

а) б) в) г)

Рисунок 3 — Трансформация дизайнерских идей
в технику реставрации меховой одежды:
а), б) — творческий источник из коллекции Fendi [11];
в), г) — реставрационные работы Anna Vainer [12]

Реставрация в технике инкрустации может использоваться практически для всех видов меха, включая соболя, норку, лисицу, песца, бобра, белку, хоря, ондатру, енота, кролика, овчину, каракуль и др. Для современного редизайна применяют сочетание в одном изделии разных видов меха, что позволяет создавать новые фактуры меховой поверхности изделия и модифицировать исходную модель изделия.

Меховая одежда, как и изделия из текстиля, представляют собой трехмерный объект уникальной конфигурации. Апробация редизайна мехового полупальто проводилась путем экспериментального позиционирования членений изделия и формирования разных видов орнамента в графической среде специализированной САПР и виртуального симулятора примерок CLO-3D. Относительно виртуального манекена, полученного сканированием индивидуальной фигуры, на начальном этапе сформирована базовая поверхность мехового изделия. Конструктивные модельные линии (рис. 4а) наносились с учетом вычленения участков с поврежденным волосяным покровом. Рисунок (размеры, пропорции, колористическое решение) генерировался на трехмерной модели с помощью инструментов САПР CLO-3D (рис. 4б). Далее файл экспортировали в сопряженный двухмерный модуль САПР меховой одежды. Полученные экспериментальные результаты позволяют сделать вывод, что преимуществом применения трехмерной графики на этапе композиционной и конструкторско-технологической проработки модели является однозначное позиционирование деталей реставрируемого изделия, точное взаимное расположение фрагментов принта (рис. 4 в, г).

а) б) в) г)

Рисунок 4 — Иллюстрация графических этапов редизайна меховой одежды в технике инкрустации

Проведенные исследования показали, что современные технологии редизайна и реставрационных работ позволяют не только восстановить поврежденные участки меховой одежды, но и получить новое художественные и конструктивно-технологические решения моделей. Кроме того, предлагаемый подход позволяет гармонизировать отношение потребителей к сохранности окружающей среды при принятии решений о покупке новой одежды или её редизайну.

Литература:

1. Продажи меховых изделий в России выросли до 68 млрд руб. в год// ВЕК от 04.03.2018. URL: https://wek. ru/prodazhi-mexovyx-izdelij-v-rossii-vyrosli-do-68-mlrd-rub—v-god (дата обращения 27.04.2019)

2. Гусева М. А., Зарецкая Г. П., Петросова И. А., Гончарова Т. Л., Мезенцева Т. В., Андреева Е. Г. Исследование рынка меховых изделий в России// Вестник Технологического университета. — 2016, Т.19, № 6. — С.102-107.

3. Гусева М. А., Андреева Е. Г., Кирьянова Е. Г. Исследование топографии мест разрушения целостности волосяного покрова в меховой одежде// Синергия наук. — 2018, № 22. — С.852-859.

4. Гусева М. А., Андреева Е. Г., Новиков М. В. Исследование влияния конструктивных параметров меховой одежды на прогнозируемую износостойкость изделия// В сб. «Церевитиновские чтения — 2017». — М.: РЭУ им. Г. В. Плеханова, 2017. — С.21-23.

5. Беседин А. Н. Товароведение и экспертиза меховых товаров. — М.: Академия, 2007. — 208 с.

6. Скорняжное производство/ Бужинский Ч. и др. — М.: Легпромбытиздат, 1985. — 128 с.

7. Гусева М. А., Андреева Е. Г., Новиков М. В. Шкала оценки носкости разных видов пушно-меховых шкурок// В сб. мат. Междунар. науч. — практ. конф. «Качество и безопасность товаров: от производства до потребления» — М.: РУК, 2019. — С.163-169.

8. Балакирев Н. А., Новицкий А. П. Влияние антиоксиданта эхинолана-Б на рост и развитие молодняка норок и качество его шкурки// Ветеринария, зоотехния и биотехнология. — 2014, № 9. — С.28-32.

9. Janigo K. A., Wu J. Collaborative redesign of used clothes as a sustainable fashion solution and potential business opportunity// Fashion Practice: The Journal of Design, Creative Process & the Fashion Industry. — 2015, Vol.7, Is.1. — P.75-97.

10. VOGUE. Меха Екатерина Осень-зима 2018/2019. URL: https://www. vogue. ru/collection/autumn_winter2018/ready-to-wear/moskva/mexa-ekaterina/ (дата обращения 27.04.2019)

11. VOGUE. Fendi. Осень-зима 2018/2019. URL: https://www. vogue. ru/collection/autumn_winter2018/couture/paris/Fendi/ (дата обращения 25.04.2019).

12. Ремонт меховых изделий. Anna Vainer. URL.: http://annavainer. ru/ (дата обращения 25.04.2019).

Guseva M. A.,
candidate of technical sciences, associate professor, The Kosygin State University of Russia, Moscow

Andreeva E. G.,
doctor of technical sciences, professor, The Kosygin State University of Russia, Moscow

Novikov M. V.,
candidate of technical sciences, associate professor**,** State Academy of Veterinary Medicine and Biotechnology named after K. I. Skryabin, Moscow

Balakirev N. A.,
professor, academician of RAS, State Academy of Veterinary Medicine and Biotechnology named after K. I. Skryabin, Moscow

Yuldashbaev Yu. A.,
professor, corr. RAS, State Agrarian University-Moscow Agricultural Academy named after K. A. Timiryazev, Moscow

INCRUSTATION AS A MODERN TECHNOLOGY FOR REDISING FUR CLOTHES

Annotation. The article provides information on the consumption of fur products in Russia by price categories and intensity of operation. Features of loss of quality of appearance of fur products in the course of wear on separate sites are noted. Modern technologies of restoration of fur garments is carried out by its redesign, based on the innovation of artistic and constructive-technological solutions of the model by the collaboration of the base part of the product with details from the fur of another species, textiles, leather, knitwear.

Key words: types of fur, operational, functional and aesthetic properties of clothing, redesign.

References:

1. Sales of fur products in Russia rose to 68 billion rubles. per year // CENTURY from 04.03.2018. URL: https://wek. ru/prodazhi-mexovyx-izdelij-v-rossii-vyrosli-do-68-mlrd-rub—v-god (accessed 04/27/2019)

2. Guseva M. A., Zaretskaya G. P., Petrosova I. A., Goncharova T. L., Mezentseva T. V., Andreeva E. G. Market research of fur products in Russia // Bulletin of the Technological University. — 2016, Vol.19, No. 6. — S.102-107.

3. Guseva M. A., Andreeva E. G., Kiryanova E. G. The study of the topography of places of destruction of the integrity of the hair in fur clothes // Synergy of Sciences. — 2018, No. 22. — S.852-859.

4. Guseva M. A., Andreeva E. G., Novikov M. V. Study of the influence of the design parameters of fur clothing on the predicted wear resistance of the product // In Sat. «Cerevitin Readings — 2017». — M.: REU them. G. V. Plekhanova, 2017.— S.21-23.

5. Besedin A. N. Commodity research and examination of fur goods. — M.: Academy, 2007.— 208 p.

6. Furrier production / Buzhinsky Ch. Et al. — M.: Legprombytizdat, 1985. — 128 p.

7. Guseva M. A., Andreeva E. G., Novikov M. V. The rating scale for the wear of different types of fur-fur skins // In Sat. mat. Int. scientific-practical conf. «Quality and safety of goods: from production to consumption» — M.: RUK, 2019. — S.163-169.

8. Balakirev N. A., Novitsky A. P. The effect of the antioxidant echinolan-B on the growth and development of young minks and the quality of its skins // Veterinary Medicine, Zootechnics and Biotechnology. — 2014, No. 9. — S. 28-32.

9. Janigo K. A., Wu J. Collaborative redesign of used clothes as a sustainable fashion solution and potential business opportunity // Fashion Practice: The Journal of Design, Creative Process & the Fashion Industry. — 2015, Vol. 7, Is. 1. — P.75-97.

10. VOGUE. Furs Catherine Fall-Winter 2018/2019. URL: https://www. vogue. ru/collection/autumn_winter2018/ready-to-wear/moskva/mexa-ekaterina/ (accessed 04/27/2019)

11. VOGUE. Fendi. Fall-Winter 2018/2019. URL: https://www. vogue. ru/collection/autumn_winter2018/couture/paris/Fendi/ (accessed 04.25.2019).

12. Repair of fur products. Anna Vainer. URL.: http://annavainer. ru/ (accessed 04.25.2019).

UDC 687.1

Guseva M. A.,
The Kosygin State University of Russia, Moscow
c. t. s., associate professor

Andreeva E. G.,
The Kosygin State University of Russia, Moscow
d. t. s., professor

Kazakova E. V.,
The Kosygin State University of Russia, Moscow
associate professor

Glebova T. G.,
The Kosygin State University of Russia, Moscow
master student

Khmelevskaya A. G.,
The Kosygin State University of Russia, Moscow
master student

INNOVATIVE DESIGN SOLUTIONS IN CLOTHING VISUALLY CORRECTING NON-TYPE POSTURE

Annotation. The constitution and posture of various female figures is different from the balanced type figures. Studies show that most stylists, whose clients have atypical physique, give recommendations only in choosing the assortment, color and shape of clothes. At the same time the nature of the division of the garment into its component parts, that form the silhouette of the model and the availability of finishes to adjust the spatial shape of the model in accordance with the fashionable ideal, are not worked out. Correction of imperfections and posture by the cut of the garment based on visual illusions is a progressive direction to improve the process of designing clothes. The article offers recommendations for the compositional and constructive solutions of women's clothing, visually correcting the shortcomings of non-type posture.

Key words: anthropomorphic characteristic of a figure, posture, body build, techniques, constructive modeling, design, visual illusions

Clothing belongs to personal items, therefore its utilitarian-practical functions are combined with aesthetic ones [1]. Long-term studies have confirmed that almost 90 % of women have abnormal posture. They are not satisfied with the quality of the fit of industrially manufactured clothes, and they were forced to seek the services of

stylists [2]. The range of posture changes varies from straightened, lordotic to slouching, with excessive kyphosis of the spine [3]. Figures with a straightened posture are characterized by the presence of a reduced cervical lordosis, with a different protrusion of the buttocks (Fig. 1). Figures with kyphotic posture characterizes with the excessive roundness at the level of the thoracic region, the shoulders turning forward and with an increase of cervical lordosis [2].

Figure 1 — Analysis of the spinal contour of female figures: a) — normal posture (side view), b) — normal posture (rear view); c) — straightened posture (side view); d) — a small lordosis; e) — excess lordosis, f) — small kyphosis, g) — excess kyphosis

The study confirmed that the use of visual effects in clothing when correcting deficiencies of atypical physique and posture [3] is quite effective. So, in garments for a kyphotic posture, it is necessary to make the convex surface visually smoother, without creating excessive volumes in the shoulder area and at the waist level. The most effective correction of the deficiencies in the posture of kyphotic figures is the Goering (fan) illusion [4], which can be divided into two parts: the reevaluation of an acute angle and perspective. To obtain the desired visual effect, it is necessary to position the center of constructive decorative lines at the level of the shoulder blades, and the area between each pair of lines will be visually narrowed. If the lines are given the direction of convergence into a single point, then visually, due to the illusion of perspective, this area of the garment will seem more distant. As a result, the desired effect of visualization of the deficiencies of the posture is achieved by the illusion of concavity of the surface. The effect can be enhanced by placing small elements of the ornament in the center with a rhythmic increase in the size of the decorative elements to the edges of the figure (Fig. 2).

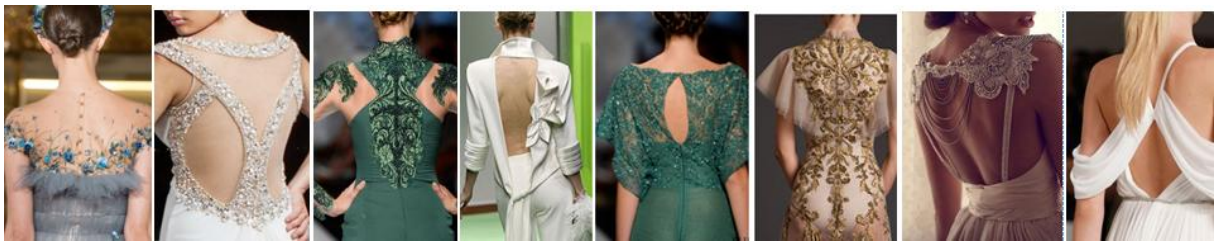

Figure 2 — Examples of decorative elements that visually correct the disadvantages of kyphotic type of posture

To correct the deficiencies of the spinal contour during lordotic posture (Fig. 3), it is advisable to fill the increased deflection in the field of decorative elements.

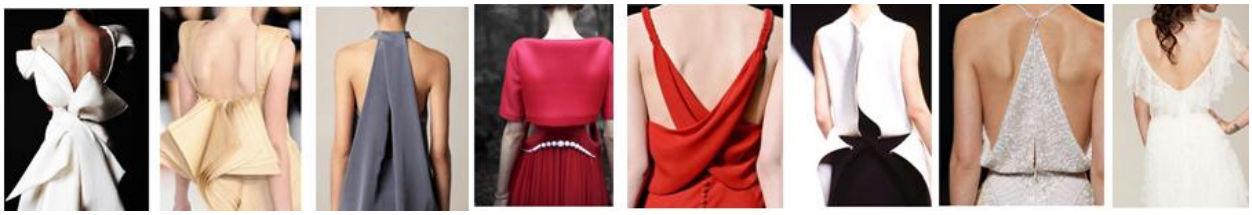

Figure 3 — Examples of decorative elements in the waist back area

To create an illusory idea of forms, silhouette or volume, in the first place, is possible with use of decorative and shaping lines, their relative position, directions, quantity. Most often, the problem arises of imparting a certain shape (geometrical appearance) to individual parts of a figure using visual illusions in particular parts of the figure. The task of the study was to find effective tools for modifying typical design solutions for women's clothing using visual illusions for visual correction of body and posture deficiencies.

To achieve this goal, when designing garments for pieces of the kyphotic type, the methods of «reducing the volumes of a figure's area», «distracting from true dimensions», «bending edges inwards (creating a concavity effect)» [5] are created, creating visual effects masking the corresponding disadvantages body posture (Fig. 4).

Figure 4 — Options for visual correction of kyphotic posture using the «distraction from true size» technique

When visually adjusting the lordotic posture, vertical lines should be avoided. It is preferable to use diagonals whose center is at the level of the shoulder blades or neck, visually creating an isosceles triangle, the sharp top of which is directed upwards, and the base passes through the waistline or below, which creates the effect of expansion and bulge (Fig. 5). You can enhance this effect by curving bottom line

of the triangle up or down [5]. It is advisable to place the contrast compositional center [6] at a distance from the corrected part of the figure. For example, a bright color spot or decor at the level of the shoulder blades, neck or buttocks [7].

Figure 5 — Variants of visual correction of deficiencies of lordotic posture with the help of visual illusions

Visual correction of the deficiencies of the lordotic posture with decorative and shaping cut in clothing is aimed at camouflaging the pronounced deflection at the waist level. Using of draperies, three-dimensional decorative forms [8] in the waist area, assemblies from the scapular line, lowering the waist line, a straight silhouette is proved to be effective (Fig. 6).

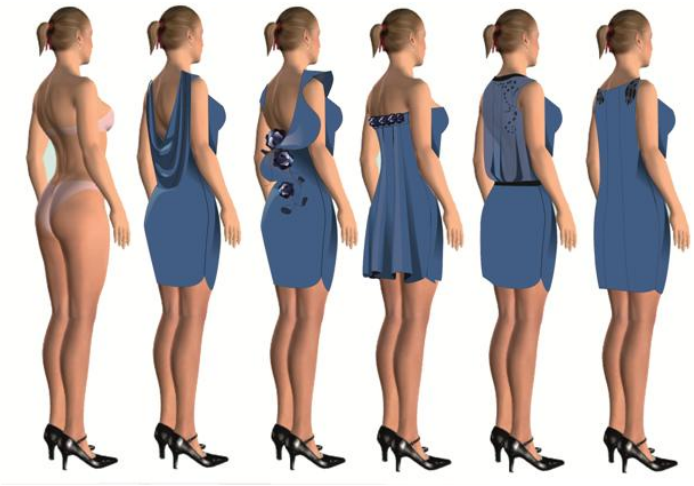

Figure 6 — Variants of visual correction of deficiencies of lordotic posture with the help of decorative and formative elements in a women's dress

As a result of the study, the main elements were identified, which are being analyzed when the clothes are visually corrected for the posture figure imperfections — is the silhouette of the projected model of clothing, the nature of the division of the garment into its component parts [1, 8], the presence and

characteristics of the ornament and decoration, the texture and color of the material [9]. A special role in the design of clothing models, visually correcting the figure, is taken by the search for rational artistic and constructive solutions, such as:

– determination of mutual proportions of the main parts of the form [10];

– scale compliance of parts to each other and the figure [11];

– selection of the optimal location, number and direction of constructive and decorative lines [1, 8];

– creating an accent or center of the composition due to the relative position of the details (color spots, ornament);

– location of notions and decorative elements;

– style matching details of the garment;

– general harmony of the artistic — design image.

For a visual correction by the clothes of the deficiencies of the lordotic posture, it is advisable to recommend such techniques as «increasing the volume of the area» and «bending the edges outward» with such effects as:

– using of a large ornament in a decor (illusion of the filled space);

– placing in the center of the composition details with dimensions slightly smaller than those around them (illusion of trimming, assimilation);

– placing the detail in the center of the composition with dimensions much larger than those around it (the illusion of a contrasting figure estimation value);

– use of contrast in prints on a dark background (irradiation);

– cuts (or print patterns), ray-diverging background lines, superimposed on parallel lines (the illusion of a Goering fan);

– a rhythmic series of diminishing circles located along a straight line (Lips illusion);

– background, partially repeating the outlines of the figure;

– the location of the contrasting compositional center at a distance (the illusion of psychological distraction).

For a visual correction by the clothes of the deficiencies of the kyphotic type of posture, it is advisable to recommend such techniques as:

– small decorative ornament (illusion of the filled space);

– placing in the center of the composition details with dimensions slightly exceeding the surrounding (illusion of trimming, assimilation);

– placing in the center of the composition details with dimensions significantly smaller than those around them (the illusion of a contrasting figure size estimate);

– use of contrast in prints on a light background (illusion of irradiation)

– divisions (or prints), converging in the form of rays, background lines superimposed on parallel lines (the illusion of a Goering fan);

– a contrasting compositional center at a distance (the illusion of psychological distraction);

– background, partially repeating the outlines of the figure (the illusion of masking the shape of the forms);

– a print with the image of squares along the axes of symmetry against the background of concentric circles (the illusion of Orbison).

Thus, the correct selection, a combination of visual illusions and shaping elements allow you to hide the deficiencies or emphasize the characteristics of the body and the posture of an individual figure. The use of visual effects increases the competitiveness of the garment, by controlling the harmony of the designed image.

References:

1. Butko T. V., Guseva M. A., Andreeva E. G. Compositional and constructive analysis of clothing models of industrial and designer collections: Tutorial. — M.: RSU them. A. N. Kosygin, 2018 — 92 p.

2. Rogozhin A. Yu., Guseva M. A., Andreeva E. G., Petrosova I. A. Fundamentals of applied anthropology and biomechanics. Lecture notes. — M.: RSU them. A. N. Kosygin, 2017. — 154 p.

3. Guseva, M. A., Petrosova, I. A., Khmelevskaya, A. G. The study of the characteristics of the physique of an individual figure in the graphic environment of universal CAD based on three-dimensional scanning. // Modern problems of science and education. 2015. № 1-1. P. 310.

4. The illusion of Goering. Wikipedia [Electronic resource]. URL: https://ru. wikipedia. org/wiki/ (appeal date 10/14/2018)

5. Hoffman, A. B. Fashion and people. The new theory of fashion and fashion behavior. — M.: Publishing house KDU, 2010. –228 p.

6. Guseva M. A., Petrosova I. A., Andreeva E. G., Getmantseva V. V., Lunina E. V. Constructive modeling of shoulder and waist products. — M.: MGUDT, 2017 — 89 p.

7. Padham Ch. Perception of Light and Color — M.: Publishing House Mir, 1978. — 255 p.

8. Butko T. V., Guseva M. A., Andreeva E. G. Analysis of clothing models. Definition of parameters for constructive modeling. Textbook for bachelors and masters in areas 29.03 / 04.05 Designing products of light industry 29.03 / 04.01 Technology products of light industry / Moscow, 2018. 88 p.

9. Butko T. V., Guseva M. A., Andreeva E. G. Studying methods of texture finishing of fur products // Electronic textbook for bachelors and masters in the areas of March 29, 2005 Designing products of light industry, March 29, 01 Technology of products of light industry / Moscow, 2018.

10. Tutova A. A., Petrosova I. A., Andreeva E. G., Guseva M. A., Belgorodsky V. S. Identification of anthropometric points and dimensional signs on a three-dimensional model of a female figure // Database Registration Certificate RUS 2019620408 03/01/2019

11. Guseva, M. A., Andreeva, E. G., Petrosova, I. A., Belgorodsky, V. S. Method of designing clothes designs on the basis of combining virtual images of typical and individual figures // Patent for invention RUS 2669688 04.04.2017

УДК: 539.3; 001.891.573; 519.6

Земляк В. Л.,
ФГБОУ ВО «ПГУ имени Шолом-Алейхема», г. Биробиджан
к. ф.-м. н, Проректор по научной работе и инновациям

Ипатов К. И.,
ФГБОУ ВО «ПГУ имени Шолом-Алейхема», г. Биробиджан
инженер-исследователь

Васильев А. С.,
ФГБОУ ВО «ПГУ имени Шолом-Алейхема», г. Биробиджан
к. т. н., старший преподаватель

ИССЛЕДОВАНИЕ НЕСУЩЕЙ СПОСОБНОСТИ АРМИРОВАННЫХ ЛЕДЯНЫХ БАЛОК

Аннотация. Практический опыт показывает, что физико-механические свойства ледяного покрова, усиленного традиционными методами, ненадежны и могут сильно зависеть от различных внешних факторов. В связи с этим весьма актуальной становиться задача повышения несущей способности льда альтернативными методами, например, внедрением в лед армирующих элементов. Целью работы являлось сопоставление результатов экспериментального и численного исследования максимальных прогибов и несущей способности армированных ледовых образцов в условиях чистого изгиба. Эксперименты проводились на специально собранной установке, моделирующей условия чистого изгиба. Сопоставления экспериментальных и численных исследований на графиках нагрузка-прогиб, показали высокую сходимость при усилении каркасами с арматурой А400. При проведении численных экспериментов, образцы усиливались поверхностными армирующими каркасами с различными физико-механическими свойствами. Представлены результаты напряженно-деформированного состояния ледяного покрова, выполненные в программном комплексе ANSYS на основе метода конечных элементов с учетом физически-нелинейной деформационной модели. Конечно-элементная модель основывалась на матрице жесткости нелинейного пространственного конечного элемента для хрупких структурно-неоднородных материалов, учитывающей арматурные включения.

В работе дана качественная и количественная оценка эффективности использования различных композитных материалов, в качестве армирующих элементов, для повышения несущей способности льда. Показано, что применение армирующих материалов для усиления ледяного покрова, позволяет значительно увеличить его несущую способность.

Ключевые слова: ледовая переправа, поверхностное армирование, композиционный материал, ледяная балка, модельный эксперимент, численные исследования.

Введение

Известно, что на территории Российской Федерации, преимущественно на севере и регионах Дальнего Востока, в зимний период времени активно

используются ледовые переправы. Если толщина ледяного покрова не достаточна для безопасной эксплуатации переправы, могут быть использованы традиционные методы повышения несущей способности льда. К ним относятся: намораживание льда снизу, намораживание льда сверху или усиление льда деревянным колейным настилом [1, с. 9]. Однако, физико-механические свойства ледяного покрова сильно зависят от различных внешних факторов (наличие снега и ветра в момент намораживания, температуры окружающей среды). В связи с этим весьма актуальной становится задача повышения несущей способности льда альтернативными методами, например, внедрением в лед армирующих элементов. Целью работы являлось экспериментальное и численное исследование напряженно-деформированного состояния ледяных образцов усиленных поверхностными каркасами из различных армирующих материалов.

Следует отметить, что исследованием физико-механических характеристик льда в различных условиях и напряженно-деформированных состояниях исследовали множество авторов. В монографии Н. Н. Бычковского и Ю. А. Гурьянова [2] значительное внимание уделено исследованию физико-механических характеристик льда, а также новым вопросам использования ледяного покрова и особенностям его работе под временной подвижной нагрузкой. При этом прочностные и упругие характеристики льда, как отмечает Войтковский [3], определяются различными методами: по изгибу балок свободно лежащих на двух опорах; по разрушению консолей (клавишей) на плаву; по разрушению круглой, свободно лежащей на кольцевой опоре, ледяной пластины, нагружаемой в центре. В работе [4] исследовалась прочность на сжатие образцов кубов озерного льда при различных скоростях нагружения, а также влияние мелких дефектов на прочностные характеристики. Новые данные по физико-механическим характеристикам морского льда получены в работах Гольдштейна [5] и Чалсона [6]. В работе [7] исследовалась изменчивость механической прочности льда в зависимости от его микроструктурной неоднородности. В работе Якименко [8, с. 2] описаны экспериментальные исследования по «верхнему армированию» ледовых переправ геосинтетическими материалами. Известны решения, когда для увеличения несущей способности в ледяной покров вмораживаются стальные элементы [9,10]. Достаточно перспективным может оказаться способ поверхностного армирования путем внедрения в относительно тонкий ледяной покров толщиной 0,3-0,4 м стальных цельносварных каркасов.

В данной работе представлены модельные эксперименты по проверке прочности льда, усиленного стальной арматурой, а также численные эксперименты с усилением ледяных образцов стальной арматурой и арматуры из различных видов композитных материалов.

Подготовка к проведению экспериментальных и численных исследований.

Для выполнения модельных экспериментов была спроектирована и

собрана универсальная нагружающая установка (рис. 1), которая состояла из силовой рамы, состоящей из стоек, станин, верхней и нижней балок, нагружающего устройства и измерительного модуля. Нагружающее устройство состояло из гидроцилиндра 3 с номинальным давлением 9 атм. и распределительной силовой балки 2. Усилие нагружающего устройства передавалось на образец 1 через шарнирные опоры 6. Нагружающая система была устроена так, что обеспечивала в средней части пролета ледяного образца чистый изгиб. Вертикальные перемещения сечения образца в середине пролета измерялось с помощью бесконтактного лазерного датчика LAS-Z компании Way Con (Германия) 5 закреплённого на независимой стойке. Нагрузка, которую испытывал образец, фиксировалась с помощью тензодатчик веса LPA-22t с весовым терминалом SH-20 компании ТОКВЕС (Россия) 4. Скорость нагружения для всех образцов была постоянной и составила 135 кПа/с.

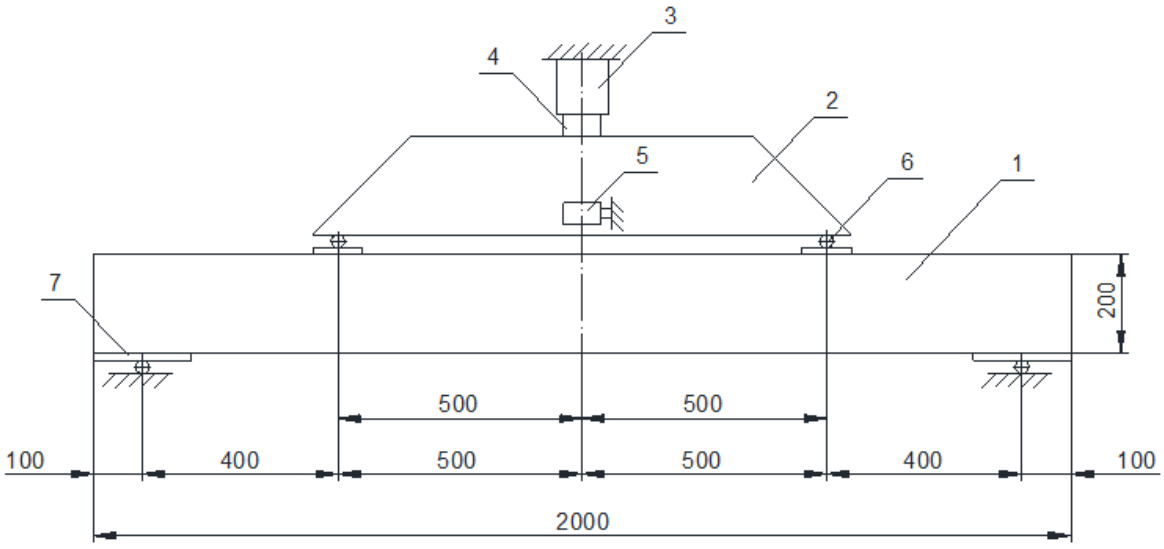

Рисунок 1 — Схема экпериментальной установки: 1 — ледяная балка;
2 — распределительная балка; 3 — гидроцилиндр; 4 — тензодатчик веса LPA-22t
с весовым терминалом SH-20; 5 — датчик вертикальных перемещений LAS-Z;
6 — шарнирные опоры распределительной балки; 7 — шарнирные опоры ледяной балки

Для приготовления ледяных образцов была изготовлена деревянная опалубка из досок толщиной 40 мм. Опалубка позволяла приготавливать ледяные балки размерами L×B×H=2000×200×200 мм. В собранную опалубку укладывалась двухслойная полиэтиленовая плёнка толщиной 0,03 мм и армирующий каркас. После этого опалубка заливалась водой. Жидкость подвергалась воздействию низких атмосферных температур (t<0 °C) до её полного замерзания. Время приготовления образца в зависимости от погодных условий составляло от 5 до 7 суток при температуре окружающей среды от –16 °C до –28 °C.

Для армирования ледяных балок использовался цельносварной армирующий каркас из стальной арматуры А400 диаметром 6 мм. (см. рис. 2)

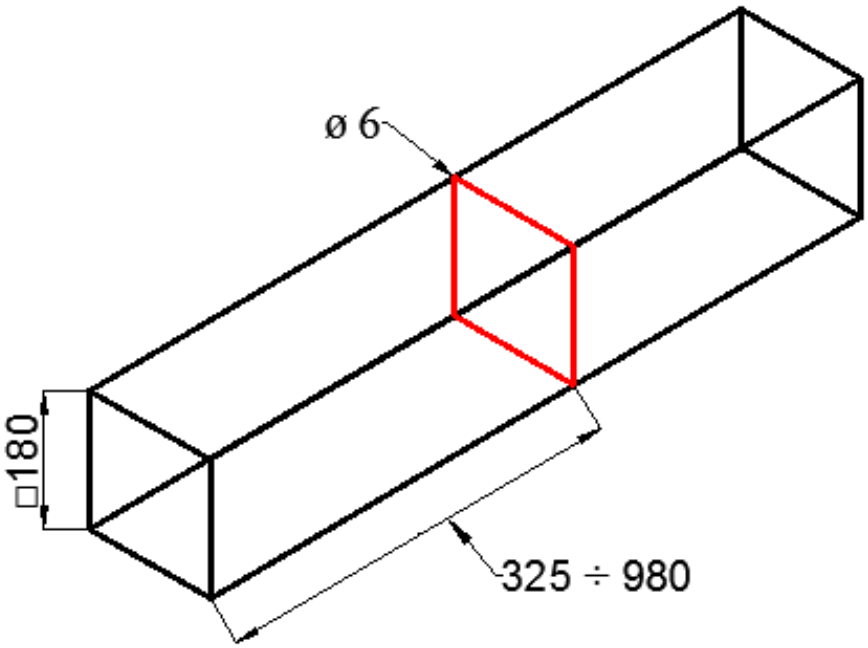

Рисунок 2 — Схема армирования ледяной балки

Для оценки влияния поверхностного усиления растянутой и сжатой зон на несущую способность льда в условиях чистого изгиба, были проведены эксперименты по разрушению ледовых балок (рис. 3)

а)

б)

Рисунок 3 — Разрушение ледовых балок на экспериментальной установке:
а) — неармированный образец, б) — образец, армированный А400
по заданной схеме армирования

Численная модель состоит из 80160 конечных элементов и 89150 узлов. Конечный элемент для льда — SOLID 65, реализует расчетную модель Willam-Warnke [11], применяемую для хрупких, структурно-неоднородных материалов.

Данная модель допускает образование трещин по площадке, нормальной к действующим главным напряжениям при превышении ими заданного предела прочности при растяжении, а также учитывает объемное напряженное состояние.

Физическая нелинейность обусловлена непропорциональной связью между деформациями и напряжениями [12]:

$$\{\sigma\{\varepsilon\}\} = [D\{\varepsilon\}]\{\varepsilon\}, \{\sigma\{\varepsilon\}\}^{i+1} = [D\{\varepsilon\}]^i \{\varepsilon\}^{i+1} \quad , \tag{1}$$

где *[D {ε}] $_i$* — матрица механических характеристик материала на i-ом шаге нагружения. *{σ}* — вектор напряжений, *{ε}* — вектор деформаций.

При этом матрица механических характеристик нелинейного конечного элемента вычисляется следующим образом

$$[D] = (1 - V^R) \times [D^I] + V^R \times [D^r], \tag{2}$$

где V^R — отношение объема армирующего материала к общему объему конечного элемента, $[D^I]$ — матрица механических характеристик льда, $[D^r]$ — матрица механических характеристик армирующего материала.

При открытии трещин матрица механических характеристик льда приобретает следующий вид:

$$[D_I^{ck}] = E \begin{bmatrix} \frac{E_{sec}}{E} & 0 & 0 & 0 & 0 & 0 \\ 0 & \frac{E_{sec}}{E} & 0 & 0 & 0 & 0 \\ 0 & 0 & 1 & 0 & 0 & 0 \\ 0 & 0 & 0 & \frac{\beta_t}{2(1+\mu)} & 0 & 0 \\ 0 & 0 & 0 & 0 & \frac{\beta_t}{2(1+\mu)} & 0 \\ 0 & 0 & 0 & 0 & 0 & \frac{\beta_t}{2(1+\mu)} \end{bmatrix} \tag{3}$$

При закрытии трещин:

$$[D_I^{ck}] = \frac{E}{(1+\mu)(1-2\mu)} \begin{bmatrix} 1-\mu & \mu & \mu & 0 & 0 & 0 \\ \mu & 1-\mu & \mu & 0 & 0 & 0 \\ \mu & \mu & 1-\mu & 0 & 0 & 0 \\ 0 & 0 & 0 & \beta_c \frac{1-2\mu}{2} & 0 & 0 \\ 0 & 0 & 0 & 0 & \beta_c \frac{1-2\mu}{2} & 0 \\ 0 & 0 & 0 & 0 & 0 & \beta_c \frac{1-2\mu}{2} \end{bmatrix} \tag{4}$$

Здесь E_{sec} — секущий модуль упругости, μ — коэффициент Пуассона, β_t — коэффициент передачи сдвиговых усилий при открытой трещине, β_c — коэффициент передачи сдвиговых усилий при закрытой трещине. При этом $1 > \beta_c > \beta_t > 0$. β_c для хрупкого материала по умолчанию принимается 0.6, $\beta_t = 0.8$
Матрица механических характеристик армирующего материала, определялась следующим образом:

$$\begin{Bmatrix} \sigma_{xx}^r \\ \sigma_{yy}^r \\ \sigma_{zz}^r \\ \sigma_{xy}^r \\ \sigma_{yz}^r \\ \sigma_{xz}^r \end{Bmatrix} = \begin{bmatrix} E^r & 0 & 0 & 0 & 0 & 0 \\ 0 & 0 & 0 & 0 & 0 & 0 \\ 0 & 0 & 0 & 0 & 0 & 0 \\ 0 & 0 & 0 & 0 & 0 & 0 \\ 0 & 0 & 0 & 0 & 0 & 0 \\ 0 & 0 & 0 & 0 & 0 & 0 \end{bmatrix} \times \begin{Bmatrix} \varepsilon_{xx}^r \\ \varepsilon_{yy}^r \\ \varepsilon_{zz}^r \\ \varepsilon_{xy}^r \\ \varepsilon_{yz}^r \\ \varepsilon_{xz}^r \end{Bmatrix} = \left[D^r\right] \times \begin{Bmatrix} \varepsilon_{xx}^r \\ \varepsilon_{yy}^r \\ \varepsilon_{zz}^r \\ \varepsilon_{xy}^r \\ \varepsilon_{yz}^r \\ \varepsilon_{xz}^r \end{Bmatrix} \quad (5)$$

Здесь E^r — модуль упругости армирующего материала. Также для окончательного преобразования матриц механических характеристик $[D^I]$ и $[D^r]$ используются матрицы направляющих косинусов [12]

Для расчета усиленной ледяной балки использовались следующие механические характеристики льда: начальный модуль упругости E = 765 МПа, прочность при одноосном сжатии сжатия R_b = 0,55 МПа, прочность при одноосном растяжении R_{bt} = 0,4 МПа, плотность ρ = 930 кг / м3, коэффициент Пуассона μ = 0,3. Характеристики арматуры: начальный модуль упругости $E = 2 \cdot 10^5$ МПа, расчетное сопротивление R_s = 355 МПа.

Механические характеристики материалов, используемых для усиления льда в численных экспериментах (табл. 1): горячекатаная арматура А400 (композит № 1); стеклопластиковая композитная арматура ((композит № 2); углеродная арматура (композит № 3); арамидокомпозитная арматура (композит № 4); арматура комбинированная сочетанием стекла и базальта (композит № 5).

Таблица — Расчетные механические характеристики стальной и композитной арматуры

Наименование показателя	**№ 1**	**№ 2**	**№ 3**	**№ 4**	**№ 5**
Предел прочности при растяжении, $\sigma_{bt,n}$, МПа	365	168	840	448	320
Предел прочности при сжатии, $\sigma_{bc,n}$, МПа	365	63	180	96	96
Модуль упругости, E, МПа	$20 \cdot 10^4$	$50 \cdot 10^3$	$130 \cdot 10^3$	$70 \cdot 10^3$	$100 \cdot 10^3$

Результаты экспериментального и численного исследования.

В данной работе, для исследования физико-механических свойств и оценки влияния поверхностного армирования на предельную несущую способность образцов, была проведена предварительная серия экспериментов по нагружению неармированных ледовых балок [13]. В ходе экспериментов определялась величина прогиба балки от нагрузки, подаваемой на испытуемый образец. Модуль упругости испытуемых образцов составил E=765 МПа. Разрушающая нагрузка по данным эксперимента составила 3,6 кН, при численном расчете около 3,9 кН.

На графике (см. рис. 5) представлены данные результатов модельного эксперимента при испытании армированного образца. Видно, что максимальная нагрузка, которую выдержали образцы в эксперименте, составила порядка 5,9 кН, что существенно превысило предельную нагрузку, который смог выдержать неармированный образец. При этом происходило образование

сквозных трещин в испытуемых образцах, а максимальное значение прогиба составило 5,3 мм после чего происходило полное разрушение балок.

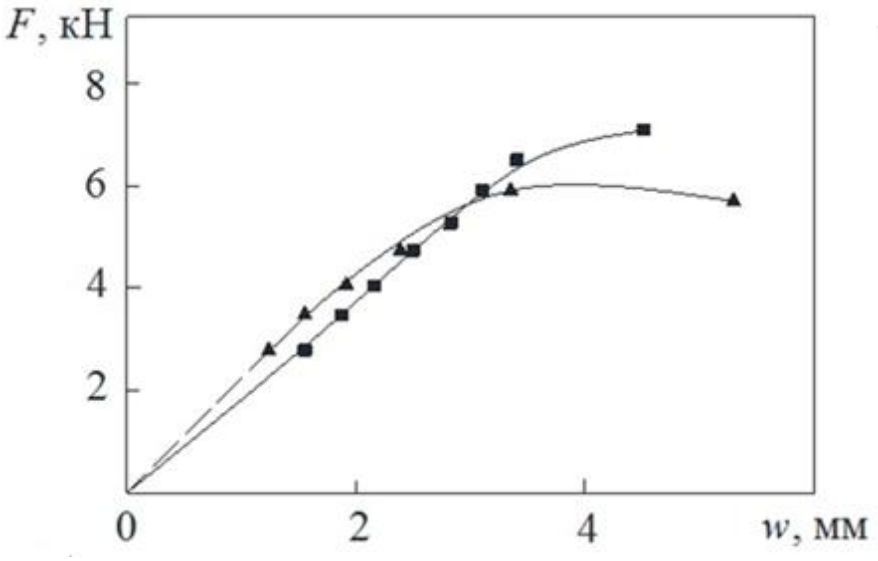

Рисунок 5 — Диаграмма зависимости прогиба армированного образца от нагрузки (▲ — результаты экспериментальных исследований, ■ — результаты численных расчетов ANSYS Workbench 17.2.)

Как можно заметить, результаты модельных экспериментов и численных расчетов хорошо согласуются в упругой зоне. В качестве критерия разрушения ледяной балки был принят резкий рост деформаций, характеризующийся потерей несущей способности и разрушением большей части сечения. При этом арматура не достигала предела текучести, а разрушение происходило с образованием обширных сквозных трещин во льду, в результате действия изгибающего момента в середине пролета балки (рис. 6).

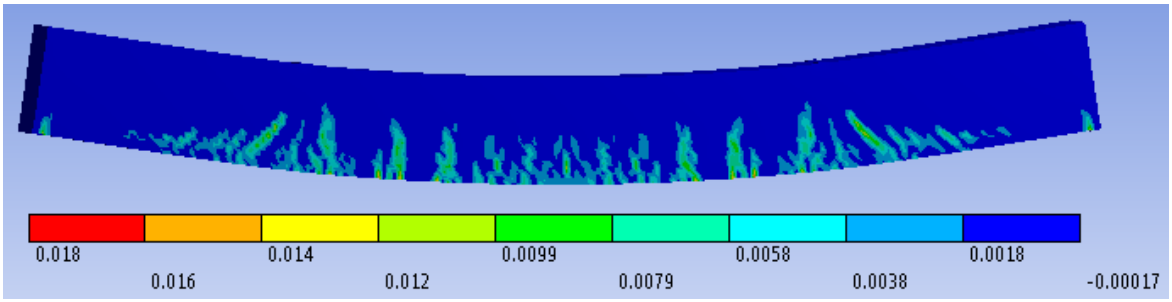

Рисунок 6 — Схема трещин в образце № 1 при разрушении

Схемы трещин в соответствии с критерием Базанта [14] диапазона значений от -0,00017 до 0,018 показаны на рис. 6. Значения критерия больше нуля соответствуют возникновению и открытию трещин в растянутой зоне балки. В этот момент конечные элементы модели теряют жесткость.

Основные результаты численных расчетов показаны на рисунке (см. рис. 7), где представлены графики зависимости нагрузки от прогиба для образцов, армированных различными материалами.

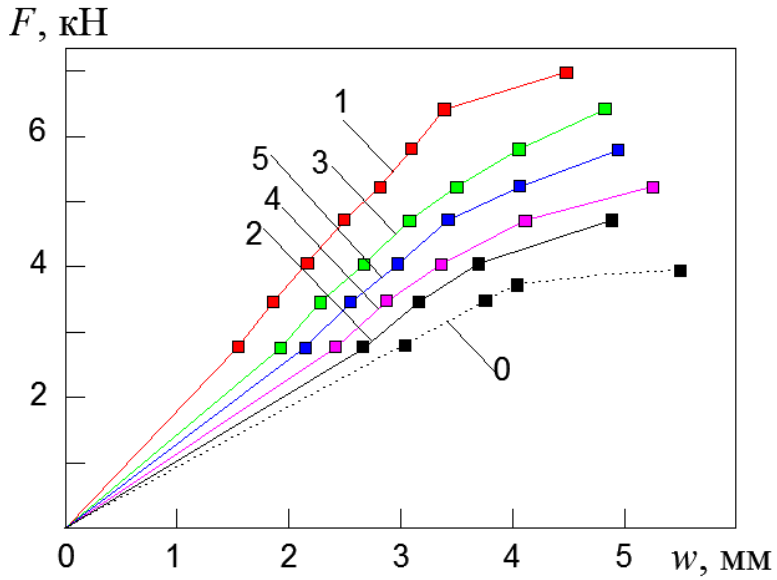

Рисунок 7 — Результаты расчетов нагрузка-прогиб

С учетом того, что нагрузка, при которой разрушился неармированный образец, составила 3,6 кН, покажем напряжения в срединных сечениях каждого из армированных образцов (см. рис. 8).

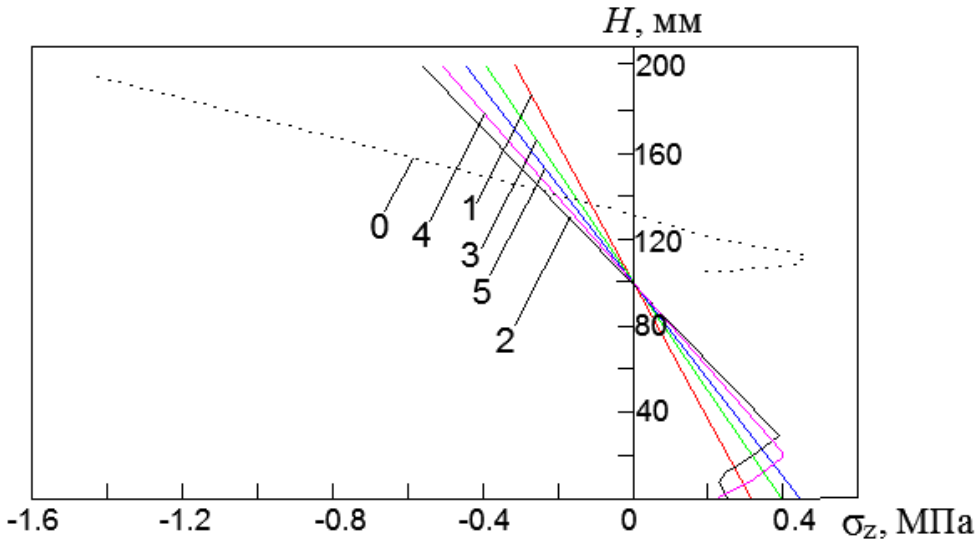

Рисунок 8 — Распределение нормальных напряжений
по высоте сечения балки при нагрузке 3,6 кН

Анализ данных показывает, что использование армирующих каркасов из различных композитных материалов приводит к существенному увеличению несущей способности льда. Образец, армированный стальной арматурой А400, показал наибольшую несущую способность, по сравнению с неармированным образцом. Наименьшей несущей способностью обладали образцы, армированные АСК, АБК, ААК. Максимальные напряжения при нагрузке 5,1 кН (предельная нагрузка, при которой образцы сохраняли несущую способность), составили для образцов, № 1, № 2, № 3, № 4, № 5,,

соответственно -0,45 МПа; -1,02 МПа; -0,54 МПа; -0,82 МПа; -0,66 МПа. Наиболее быстрый рост нормальных напряжений при увеличении нагрузки, наблюдался в образце № 2, наиболее медленный — в образце № 1.

По результатам выполненного исследования можно сделать следующие выводы:

1. Выполнена оценка эффективности использования различных композитных материалов в качестве армирующих элементов для повышения несущей способности льда. В результате установлено, что использование поверхностного армирования льда различными материалами позволяет увеличить несущую способность от 28 до 86,5 %.

2. Разрушение образцов во всех случаях происходило в результате образования обширных сквозных трещин во льду, в результате действия изгибающего момента в середине пролета балки. Арматура при этом не достигала предела текучести. При численных расчетах на стадиях разрушения нормальные напряжения в нижней части сечения приближались к нулевым, наблюдалось смещение нейтральной оси балок в сторону сжатой зоны.

3. Результаты модельных экспериментов и численных расчетов хорошо согласуются в упругой зоне. Для образцов усиленных каркасами из стальной арматуры А400 отклонения при сопоставлении данных не превысили 17 % для прогибов и разрушающей нагрузки.

Работа выполнена в рамках проекта 9.4934.2017/БЧ «Определение влияния ледовых условий на несущую способность ледяного покрова при использовании его в качестве ледовых переправ» задания на выполнение государственных работ в сфере научной деятельности в рамках базовой части государственного задания вузу.

Литература:

1. ОДН 218.010-98. Инструкция по проектированию, строительству и эксплуатации ледовых переправ: введен 01.10.1998.: утвержден ФДС России от 1998-08-26 // Союздорнии Госстроя России. — 1998.

2. Бычковский Н. Н. Ледовые строительные площадки, дороги и переправы / Ю. А. Гурьянов. Саратов, Саратовский государственный технический университет, 2005, 180 с.

3. Войтковский К. Ф. Механические свойства льда. М., Изд. АН СССР, 1960, 99 с.

4. Qi C. F, Lian J. J, Ouyang Q. N, Zhao X. Dynamic Compressive Strength and Failure of Natural Lake Ice Under Moderate Strain Rates at Near Melting Point Temperature // Latin american journal of solids and structures. 2017. № 14(9), p. 1669-1694. DOI: 10.1590/1679-78253907

5. Goldstein R. V, Osipenko N. M. Some aspects of strength in sea ice mechanics // Physical mesomechanics. 2015. № 18(2). p. 139-148. DOI: 10.1134/S102995991502006X

6. Schulson E. M. Low-speed friction and brittle compressive failure of ice: fundamental processes in ice mechanics // International materials reviews. 2015. № 60(8), p. 451-478. DOI: 10.1179/1743280415Y.0000000010

7. Weiss J., Dansereau V. Linking scales in sea ice mechanics // Philosophical transactions of the royal society a-mathematical physical and engineering sciences. 2015. № 375(2086), number of paper 20150352. DOI: 10.1098/rsta.2015.0352

8. Якименко О. В., Сиротюк В. В. Усиление ледовых переправ геосинтетическими материалами, Омск: СибАДИ, 2015. 168 с.

9. Никитин П. Е., Никитина М. П. Способ создания армированной ледовой переправы для широких водоемов, Патент на изобретение РФ № 2569694, опубл. 27.11.2015.

10. Козин В. М., Земляк В. Л., Погорелова А. В., Матюшина А. А., Рогожникова Е. Г., Канделя М. В., Баурин Н. О., Николаев С. В. Способ увеличения несущей способности ледяного покрова, Патент на изобретение РФ № 2622967, Опубл. 22.04.2016

11. Willam K. J, Warnke K. J. Constitutive model for the triaxial behavior of concrete // Seminar of concrete structures subjected to triaxial stresses. Bergamo, Italy. 1974. № 19. p. 3-11.

12. Клованич, С. Ф., Безушко Д. И. Метод конечных элементов в расчетах пространственных железобетонных конструкций. — Одесса: Изд-во ОНМУ, 2009. — 89 с.

13. Ипатов К. И. Исследование напряжённо-деформированного состояния ледяного покрова от воздействия на него движущейся нагрузки. / Ипатов К. И., Земляк В. Л., Козин В. М., Васильев А. С. // Вестник Приамурского государственного университета им. Шолом-Алейхема, 2017. № 1 (26), «Физико-математические науки». — Биробиджан. — 2017. С. 103-113.

14. Bazant Z. P, Cedolin, L. Fracture mechanics of reinforced concrete // Journal of the engineering mechanics — ASCE. 1980. p. 1287 — 1306.

Zemlyak V. L.,
candidate of physico-mathematical sciences, vice-rector on scientific work and innovations, Sholom-Aleichem Priamursky State University, Birobidzhan

Ipatov K. I.,
engineer-researcher, Sholom-Aleichem Priamursky State University, Birobidzhan

Vasiliev A. S.,
candidate of engineering sciences, senior lecturer, Sholom-Aleichem Priamursky State University, Birobidzhan

THE RESEARCH OF THE INFLUENCE OF SURFACE REINFORCEMENT ON THE BEARING CAPACITY OF ICE CROSSINGS

Annotation. In winter period in the case of absence of bridge structures or when the arrangement of ferry crossings is impossible the ice crossings arrange when the ice cover of required thickness is formed on the water barriers. If the thickness of the ice cover is not sufficient for the safe operation of the crossing, traditional methods of increasing of ice bearing capacity can be used, such as ice freezing from below, ice frosting from above, or ice strengthening with wooden flooring. Practical experience reveals that the physical and mechanical properties of the ice cover, strengthened by these methods can strongly depend on various external factors. In this connection, the task of increasing the bearing capacity of ice by using alternative methods, for example, the introduction of reinforcing elements into the ice is becoming very relevant. A method of surface reinforcement by introducing a reinforcing material into a relatively thin ice cover with a thickness of 0.3-0.4 m can be quite promising. The paper considered 6 materials for the reinforcement of ice samples: hot-rolled reinforcement A400; fiberglass composite; basalt fiber; carbon; aramid composite; combined with a combination of glass and basalt. The aim of the work was experimental and numerical study of stress-strain state of ice samples reinforced by surface reinforcing frame. The results of experiments on loading the samples operating under conditions of pure flexure were compared to the results of calculations performed by using the numerical with the use of computational complex ANSYS.

Key words: ice crossings, surface reinforcement, composite material, ice beam, model experiment, numerical research.

References:

1. ONE 218.010-98. Instructions for the design, construction and operation of ice crossings: introduced on 10/01/1998.: approved by the FDS of Russia from 1998-08-26 // Gosstroy of Russia. — 1998.
2. Bychkovsky N. N. Ice construction sites, roads and crossings / Yu. A. Guryanov. Saratov, Saratov State Technical University, 2005, 180 pp.
3. Voitkovsky K. F. The mechanical properties of ice. M., ed. USSR Academy of Sciences, 1960, 99 pp.
4. Qi C. F, Lian J. J, Ouyang Q. N, Zhao X. Dynamic Compressive Strength and Failure of Natural Lake Ice Under Moderate Strain Rates at Near Melting Point Temperature // Latin american journal of solids and structures. 2017. No. 14 (9), p. 1669-1694. DOI: 10.1590 / 1679-78253907
5. Goldstein R. V, Osipenko N. M. Some aspects of strength in sea ice mechanics // Physical mesomechanics. 2015. No. 18 (2). p. 139-148. DOI: 10.1134 / S102995991502006X
6. Schulson E. M. Low-speed friction and brittle compressive failure of ice: fundamental processes in ice mechanics // International materials reviews. 2015. No. 60 (8), p. 451-478. DOI: 10.1179 / 1743280415Y.0000000010
7. Weiss J., Dansereau V. Linking scales in sea ice mechanics // Philosophical transactions of the royal society a-mathematical physical and engineering sciences. 2015. No. 375 (2086), number of paper 20150352. DOI: 10.1098 / rsta.2015.0352
8. Yakimenko O. V., Sirotyuk V. V. Reinforcement of ice crossings with geosynthetic materials, Omsk: SibADI, 2015. 168 p.
9. Nikitin P. E., Nikitina M. P. A method of creating a reinforced ice crossing for wide bodies of water, Patent for the invention of the Russian Federation No. 2569694, publ. 11/27/2015.
10. Kozin V. M., Zemlyak V. L., Pogorelova A. V., Matyushina A. A., Rogozhnikova E. G., Kandelya M. V., Baurin N. O., Nikolaev S. V. Method increase the bearing capacity of the ice cover, Patent for the invention of the Russian Federation No. 2622967, Publ. 04/22/2016
11. Willam K. J, Warnke K. J. Constitutive model for the triaxial behavior of concrete // Seminar of concrete structures determined to triaxial stresses. Bergamo, Italy. 1974. No. 19. p. 3-11.
12. Klovanich, S. F., Bezushko D. I. The finite element method in the calculations of spatial

reinforced concrete structures. — Odessa: Publishing house of ONMU, 2009. — 89 p.

13. Ipatov K. I. Investigation of the stress-strain state of the ice cover from the impact of a moving load on it. / Ipatov K. I., Zemlyak V. L., Kozin V. M., Vasiliev A. S. // Bulletin of the Amur State University. Sholom Aleichem, 2017. No. 1 (26), «Physics and Mathematics.» — Birobidzhan. — 2017. S. 103-113.

14. Bazant Z. P, Cedolin, L. Fracture mechanics of reinforced concrete // Journal of the engineering mechanics — ASCE. 1980. p. 1287 — 1306.

УДК 519.7

Калашников П. В.,
ФБГУН Институт автоматики и процессов управления ДВО РАН,
г. Владивосток
младший научный сотрудник

ПРИМЕНЕНИЕ МЕТОДА СЦЕНАРИЕВ ПРИ МАТЕМАТИЧЕСКОМ МОДЕЛИРОВАНИИ ПРОЦЕССА ФУНКЦИОНИРОВАНИЯ СОЛИДАРНО-РАСПРЕДЕЛИТЕЛЬНОЙ ПЕНСИОННОЙ СИСТЕМЫ В ДОЛГОСРОЧНОМ ПЕРИОДЕ ПРИ УСЛОВИЯХ ИНТЕРВАЛЬНОЙ НЕОПРЕДЕЛЕННОСТИ

Аннотация. Описывается построение динамической актуарной модели оценки баланса солидарно-распределительной компонента пенсионной системы РФ. На основе созданной актуарной модели и использовании статистических данных делается долгосрочный прогноз уровня сбалансированности взносов и выплат, связанных с формированием страховой части трудовой пенсии по старости на общих основаниях. В ходе исследования проводится анализ управляющих воздействий, позволяющих сократить уровень возникающего дефицита бюджета ПФР в долгосрочном периоде, а также дается описания совокупного и дифференцированного влияния рассматриваемых факторов на состояние пенсионной системы. Новизна реализуемого подхода заключается в разработке комплекса управляющих воздействия на параметры актуарного базиса, позволяющих приближенно сбалансировать пенсионную систему РФ в долгосрочном периоде, а также в построении математической модели оценки баланса пенсионной системы РФ, учитывающей фактор неопределенности информации и наличие погрешностей в статистических данных, применяемые при расчетах, на основе методов интервального анализа.

Ключевые слова: математическая модель пенсионной системы Российской Федерации, актуарный базис, дефицит бюджета Пенсионного фонда России, оптимальное управляющее воздействие, интервальный анализ.

Сложные динамические системы характеризуются наличием большого числа тесно взаимосвязанных между собой подсистем, компонентов и элементов, состояния и параметры которых меняются с течением времени. Для систем данного типа характерно наличие большого числа неоднородных связей между элементами, а также обладание свойствами робастности и эмерджентности. Под робастностью понимается способность системы сохранять свою работоспособность при отказе отдельных элементов. Также сложные системы обладают общими интегративными свойствам, которыми не обладают отдельные их элементы. Функционирование подобного сорта систем связано с постоянным влиянием факторов внешней среды, а также управляющих воздействий на параметры рассматриваемых объектов, осуществляемых лицами, принимающими решения.

Предположим, что состояние рассматриваемой системы S задается набором параметров s=(s_1,…,s_m) в течение периода времени [0, T]. Рассмотрим задачу управления рассматриваемой системой для случая дискретного контроля, проводимого в моменты времени t_k, k=0,…, n, T = $t_n - t_0$. Область допустимых значений для параметра номер j рассматриваемого объекта в момент времени t_kзадается соотношением

$$\underline{s_{jk}} \le s_{jk} \le \overline{s_{jk}} \quad (1)$$

Вектор состояния системы в момент времени t_k, k=0,…, n имеет вид

$$s(t_k) = (s_1(t_k) \dots . s_m(t_k)) \quad (2)$$

Стратегия управлениями предполагает разработку комплекса управляющих воздействий на параметры системы, применяемого на основе результатов контрольно-измерительных мероприятий и прогноза изменения состояния системы, который позволяет функционировать рассматриваемому управляемому объекту максимально эффективно.

Вектор управляющих воздействий на параметры системы в течение периода функционирования [0, T] имеетвид u=($u_{1,\dots,}u_r$).

Множество значений управляющего корректирующего воздействия номер j на параметры системы в момент времени t_k, k=0…nзадается соотношением

$$\underline{u_{jk}} \le u_{jk} \le \overline{u_{jk}} \quad (3)$$

Данные значения управляющих воздействий определяют возможные варианты выбора стратегии управления системой в процессе ее функционирования

Вектор управляющих воздействий в момент времени t_k, k=0,…, n имеет вид

$$u(t_k) = (u_1(t_k) \dots . u_r(t_k)) \quad (4)$$

Обозначим через B_k=B_k(s (t_k), s (t_{k+1}}, u (t_k), t_k) величину эффективности управляющего воздействия, связанную с выбранной стратегией управления системой в момент времени t_k.

В связи с тем, что в качестве примера конкретной управляемой системы рассматривается пенсионная система РФ, под эффективностью управления понимается сокращение величины дефицита средств ПФР, необходимых для исполнения пенсионных обязательств. Тогда оптимальное управление $u^*(t_k)$, приводящие к минимальному уровня дефицита для момента времени t_kопределяется на основе соотношения

$$B_k \text{ (s } (t_k), \text{ s } (t_{k+1}\}, u^*(t_k), t_k) \le B_k \text{ (s } (t_k), \text{ s } (t_{k+1}\}, \text{ u } (t_k), t_k) \quad (5)$$

За период функционирования T=$t_n - t_0$ имеем набор оптимальных управляющих воздействий вида

$$\text{U*}(t_0,t_n)=\{\text{u*}(t_0)\dots., \text{u*}(t_n)\} \quad (6)$$

Оптимальная стратегия управления состоит в выборе последовательности управляющих воздействий на параметры системы, которая позволяет обеспечить реализацию критерия эффективности функционирования вида

$$J = \sum_{k=0}^{n-1} B_k \ (s(t_k), s(t_{k+1}\}, u(t_k), t_k) \ \dashrightarrow min \qquad (7)$$

Пенсионная система представляет собой сложный системный объект, для моделирования которого необходимо использовать различные подходы, основанные на применении методов системного анализа, актуарной математики, а также ряда дисциплин, ориентированных на решение задач управления многокомпонентными динамическими структурами в условиях неопределенности.

Основные статистические показатели, характеризующие эффективность функционирования пенсионной системы описаны в работах [1-2].

Основные подходы к моделированию и актуарному оцениванию пенсионной системы на уровне государства представлены в работах [3-13]. Особенно интересен опыт построения модели пенсионной системы КНР, описанный в работах [11-13].

Основными недостатками в рассматриваемых моделях являются: универсальный характер описания пенсионной схемы, не позволяющий учитывать особенности российского законодательства в области обязательного пенсионного страхования, а также отсутствие компонента анализа чувствительности параметров.

Все вышеприведенные недостатки базовых актуарных моделей, применяемых международными организациями, свидетельствуют о необходимости создания актуарной модели, адекватным образом описывающей действующую систему пенсионного страхования и позволяющей строить достоверные оценки уровня ее сбалансированности в долгосрочной перспективе. Также разработанная модель должна позволять проводить анализ параметров актуарного базиса с целью уменьшения возможного актуарного дефицита бюджета Пенсионного фонда РФ в части страховых выплат трудовой пенсии по старости на общих основаниях.

Расчет уровня сбалансированности бюджета ПФР для каждого из рассмотренных сценариев изменения параметров актуарного базиса представлен на рисунке 1.

Среди предполагаемых управляющих воздействий наибольшее сокращение дефицита средств ПФР обеспечивает увеличение пенсионного возраста, а также отмена накопительной части трудовой пенсии по старости.

Также при анализе графиков на рисунке 1 можно сделать вывод о том, что проводимая в настоящее время реформа пенсионной системы, связанная с постепенным повышением возраста выхода на пенсию и увеличением ее размера темпами выше уровня инфляции в долгосрочно периоде приводит к ситуации еще большего увеличение дефицита средств ПФР.

В ходе анализа полученных результатов расчетов был сделан вывод о

значительном превышении обязательств по выплате трудовой пенсии по старости на общих основаниях над поступающими в ПФР страховыми взносами. Данная ситуация имеет место в долгосрочном периоде и свидетельствует о неэффективности действующей системы обязательного пенсионного страхования РФ.

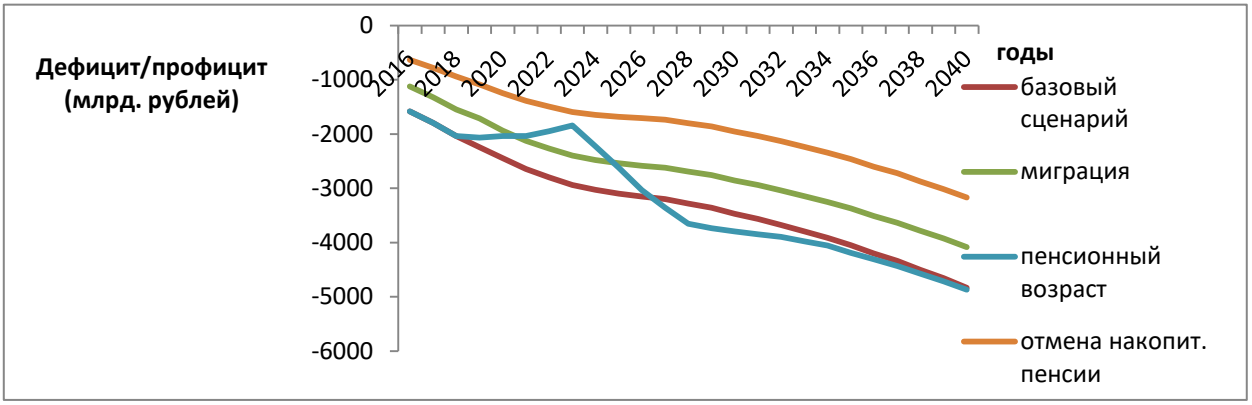

Рисунок 1 — Уровень сбалансированности страховых взносов и выплат ПФР трудовой пенсии по старости на общих основаниях для различных вариантов управляющих воздействий на параметры актуарного базиса

Проведенный анализ параметров актуарного базиса позволил определить комплекс управляющих воздействий, реализуемых в форме мер социально-экономической политики, которые минимизируют величину недостатка средств ПФР, необходимого для исполнения обязательств по выплате страховой пенсии по старости на общих основаниях.

Использование интервальной модификации базовой расчетной модели, построенной в соответствии с правилами классической интервальной арифметики [11], позволяет получить верхние и нижние оценки уровня сбалансированности бюджета Пенсионного фонда РФ. Результаты расчетов представлены на рисунке 2.

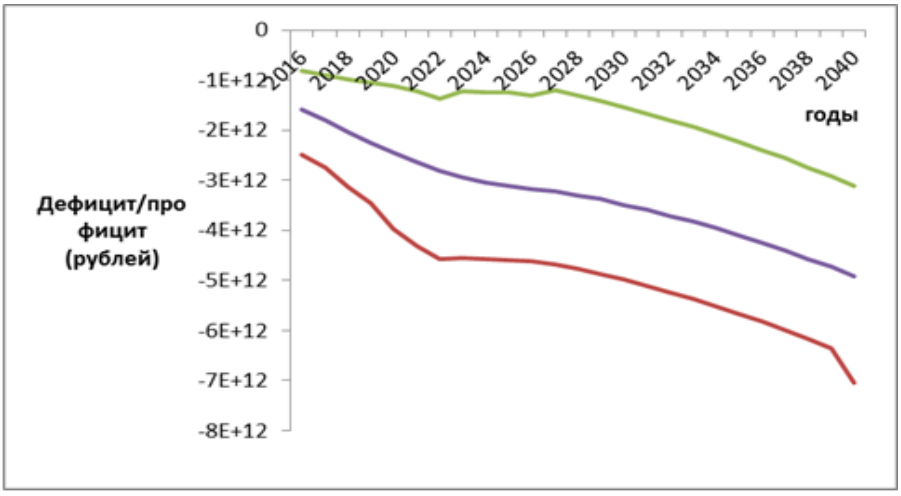

Рисунок 2 — Границы интервала значений уровня сбалансированности взносов и выплат по страховой части трудовой пенсии по старости

Литература:

1.Численность пенсионеров и средний размер назначенных пенсий по видам пенсионного обеспечения и категориям пенсионеров [Электронный ресурс]: данные Федеральная служба государственной статистики РФ. — Режим доступа: http://www. gks. ru/free_doc/new_site/population/urov/urov_p2. htm.

2.Демографический прогноз численности населения Российской Федерации до 2035 г. [Электронный ресурс]: данные Федеральной службы государственной статистики. — Режим доступа: http://www. gks. ru/wps/wcm/connect/rosstat_main/rosstat/ru/statistics/population/demography/#.

3.Михайлова, С. С. Концептуальные основы актуарного моделирования пенсионной системы РФ // Финансы и кредит. — 2014. — № 6 (582). — С. 41-46.

4.Баскаков, В. Н. Моделирование пенсионной системы: возмещение утраченного заработка // Актуарий. — 2007. — № 1. — С. 15-24.

5.Соловьев А. К. Макроанализ пенсионной системы России // Вопросы экономики. — 2013. — № 4. — С. 82-93.

6.Симоненко, В. Н. Сценарий моделирования пенсионной системы в разрезе современного состояния экономики // Вестник ТОГУ. — 2010. — № 4(19). — С. 145-152.

7.Хольцман, Р. Обеспеченная старость в XXI веке: пенсионные системы и реформы в международной перспективе / Р. Хольцман. — Вашингтон,: Всемирный банк, 2001. — 28 с.

8.The ILO Pension Model, a Technical Guide [Электронныйресурс]: Financial, Actuarial, and Statistical Services Branch Social Protection Sector International Labour Office. — Geneva, 2002. — Режимдоступа: https://www. ilo. org/wcmsp5/groups/public/—-ed_protect/—-soc_sec/documents/instructionalmaterial/wcms_secsoc_7966. pdf.

9.Бауэрс, Н. Актуарная математика / Н. Бауэрс, Х. Гербер и др. — М.: Янус-К, 2001. — 656 с.

10.Баскаков, В. Н. Страхование от несчастных случаев на производстве: актуарные основы / /В. Н. Баскаков. — М.: Academia, 2001. — 192 с.

11.SIN Y. China social security reform. Technical Analysis of Strategic Options. — Washington DC, World Bank, 2000.

12.WANG Y. Options and impact of China’s pension reform: a complete general equilibrium analysis // Journal of Comparative Economic. — 2004. — No. 32. — P. 105–127.

13.ZHUNG C. Linking pension and state enterprise reform in China // Thesis of the China Development Forum Conference on China Social Security System, Beijing, 2000

14.Шокин Ю. И. Интервальный анализ / Ю. И. Шокин. — Новосибирск.: Наука, 1981. — 111 с.

Kalashnikov P. V.,
junior researcher, Institute for Automation and Control processes, Far Eastern Branch of Russian Academy of Sciences, Vladivostok

APPLICATION OF THE SCENARIO METHOD FOR THE MATHEMATICAL MODELING OF THE PROCESS OF FUNCTIONING OF THE JOINT-DISTRIBUTIVE PENSION SYSTEM IN A LONG-TERM PERIOD IN THE CONDITIONS OF INTERVAL UNCERTAINTY

Annotation. The author describes how to build a dynamic actuarial balance model of the joint-distribution pension system of the Russian Federation. The author offers a long-term forecast of the level of balance of contributions and benefits (associated with the formation of the insurance part of the labour old-age pension) which is based on the construction of actuarial models and using of statistical data. In the study the analysis of t controlling impacts to reduce the level of emerging budget deficit of Pension Fund of Russia in the long term is performed. The novelty of the implemented approach lies in the development of a set of control actions on the actuarial basis parameters, allowing for an approximate balance of the pension system of the Russian Federation in the long term, as well as in constructing a mathematical model for assessing the balance of the pension system of the Russian Federation, taking into account the uncertainty factor and the presence of errors in the statistical data used in the calculations based on the methods of interval analysis.

Key words: mathematical model of the pension system of the Russian Federation, actuarial basis, budget deficit of the Pension Fund of Russia, optimal control effect, interval analysis

References:

1. The number of pensioners and the average amount of pensions by type of pension provision and categories of pensioners [Electronic resource]: data of the Federal State Statistics Service of the Russian Federation. — Access mode: http://www. gks. ru/free_doc/new_site/population/urov/urov_p2. htm.

2. Demographic forecast of the population of the Russian Federation until 2035 [Electronic resource]: data from the Federal State Statistics Service. — Access mode: http://www. gks. ru/wps/wcm/connect/rosstat_main/rosstat/ru/statistics/population/demography/#.

3. Mikhailova, S. S. Conceptual base of actuarial modeling of the Russian Federation pension system // Finance and credit. — 2014. — № 6 (582). — p. 41-46.

4. Baskakov, V. N. Modeling the pension system: compensation for lost earnings // Actuary. — 2007. — № 1. — p. 15-24.

5. Soloviev A. K. Macroanalysis of the pension system of Russia // Problems ofa economy. — 2013. — № 4. — p. 82-93.

6. Simonenko, V. N. Scenario of modeling the pension system in the context of the current state of the economy // Bulletin of Pacific national university. — 2010. — № 4 (19). — pp. 145-152.

7. Holtzman, R. Secured old age in the 21st century: pension systems and reforms in an international perspective / R. Holtzman. — Washington, DC: World Bank, 2001. — 28 p.

8. The ILO Pension Model, a Technical Guide [Электронныйресурс]: Financial, Actuarial, and Statistical Services Branch Social Protection Sector International Labour Office. — Geneva, 2002. — Режимдоступа: https://www. ilo. org/wcmsp5/groups/public/—-ed_protect/—soc_sec/documents/instructionalmaterial/wcms_secsoc_7966. pdf.

9. Bowers, N. Actuarial Mathematics / N. Bowers, H. Gerber, et al. — Moscow: Janus-K, 2001. — 656 p.

10. Baskakov, V. N. Insurance against industrial accidents: actuarial principles / / V. N. Baskakov. — M.: Academia, 2001. — 192 p.

11. SIN Y. China social security reform. Technical Analysis of Strategic Options. — Washington DC, World Bank, 2000.

12. WANG Y. Options and impact of China's pension reform: a complete general equilibrium analysis // Journal of Comparative Economic. — 2004. — No. 32. — P. 105–127.

13. ZHUNG C. Linking pension and state enterprise reform in China // Thesis of the China Development Forum Conference on China Social Security System, Beijing, 2000

14. ShokinYu. I. Interval analysis / Yu. I. Shokin. — Novosibirsk. Science, 1981. — 111 p.

УДК 631.354.1

Канделя М. В.,
ФГБОУ ВО «ПГУ имени Шолом-Алейхема», г. Биробиджан
к. т. н., профессор, заслуженный машиностроитель РФ

Канделя Н. М.,
к. т. н., доцент, заместитель председателя правительства ЕАО

Земляк В. Л.,
ФГБОУ ВО «ПГУ имени Шолом-Алейхема», г. Биробиджан
к. ф.–м. н, Проректор по научной работе и инновациям

КОНСТРУКТИВНО-ТЕХНОЛОГИЧЕСКИЕ СХЕМЫ ОЧЕСВАЮЩИХ ЖАТОК

Аннотация. В статье рассмотрены варианты запатентованных конструкций жаток для очеса сельскохозяйственных культур на корню.

Главной машиной в уборочном процессе является комбайн. С энергетической точки зрения современные зерноуборочные комбайны кране неэффективные. На бесполезную деформацию и перемещение соломистой массы расходуется 70-80 % энергии. Чтобы увеличить производительность комбайна, уменьшить его габариты, вес, упростить конструкцию молотильно-сепарирующего устройства, нужно исключить попадание соломы в комбайн. Тогда комбайну придется работать только с зерном и колосками, объём которых в разы меньше объёма соломы. Прорывным направлением при создании комбайна нового поколения должен стать очес растений на корню. Ключевым адаптером комбайна нового поколения может стать очесывающая жатка.

На сегодняшний день машиностроительное предприятие в Харькове «Укр. Агро-Сервис» выпускает однобарабанные очесывающие жатки «Славянка», а завод ОАО «ПензМаш» в России выпускает производственные партии очесывающей жатки «Озон». Обе жатки не в полной мере соответствуют выполнению технологического процесса и не могут убирать сою. Предложен ряд запатентованных конструкций очесывающих жаток, позволяющих устранить выявленные недостатки выпускаемых жаток.

Ключевые слова: жатка, очесывающий барабан, шнек, транспортер, наклонная камера, копирующая платформа, скатная доска, очесывающая гребенка.

Принципиальные задачи, решаемые применением очёсывающих жаток: снизить потребляемую мощность на уборку за счёт очёсывания растений, снизить процент травмирования зерна и расход топлива при рабочем ходе.

Жатка для очёса сельскохозяйственных культур на корню (рисунок 1) содержит копирующий корпус 1 с направляющим кожухом 2, барабан 3, на котором равномерно по всему периметру закреплены очёсывающие гребёнки 4 с зубьями 5, шнек 9 с двухзаходными спиральными лентами 10 по краям и

наклонным овальным диском 11 в средней части, с установленными на нем с возможностью перемещения двумя овальными полудисками 12, наклонную камеру 13 с транспортером 14 с эластичными планками 15 и опорные башмаки 16.

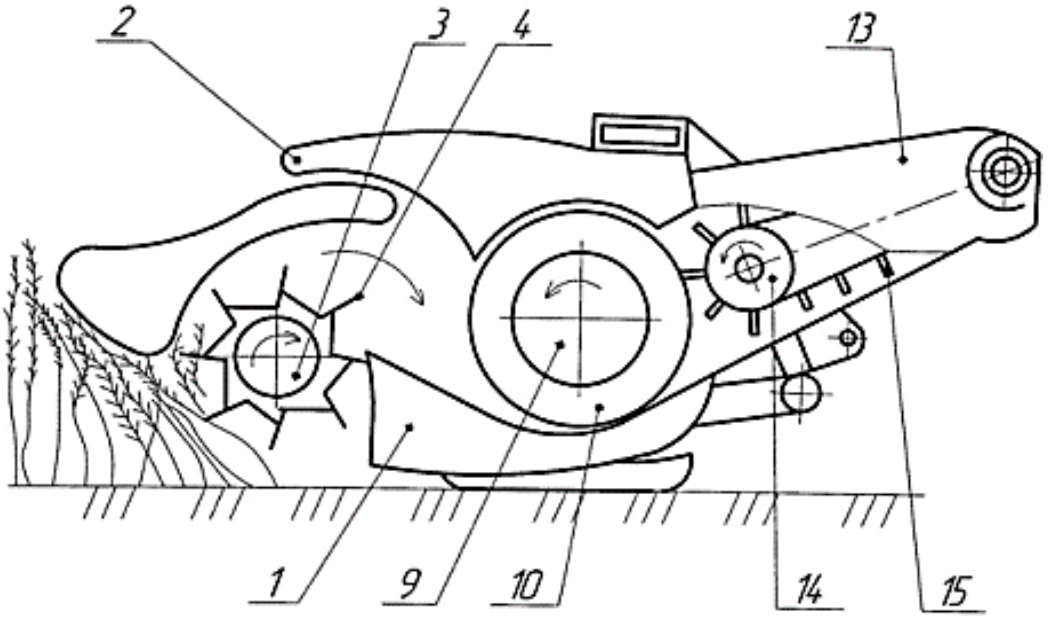

Рисунок 1 — Жатка для очёса сои на корню

Очёсывающая гребёнка 4 (рисунок 2) с зубьями 5 установлена на барабане 3 от его середины к периферии в обе стороны под углом к образующей барабана 3. Боковые кромки зубьев 5 расположены в виде «ласточкиного хвоста» с отверстиями в местах их соединения и образуют острый угол в вершине зуба. Отверстия в местах соединения боковых кромок зубьев 5 очёсывающей гребенки 4 имеют острые кромки. Жатка обеспечивает снижение потребляемой мощности, массы и процент травмирования зерна. Это достигается тем, что очёсывающая гребенка с зубьями установлена на барабане от его середины к периферии в обе стороны под углом к образующей барабана, при этом отверстие в местах соединения боковых кромок зубьев очёсывающей гребёнки имеет острые кромки. Угол наклона очёсывающей гребёнки с зубьями, установленной на барабане от его середины к периферии в обе стороны, равен или меньше половины острого угла вершины зуба очёсывающей гребенки. Выполнение боковин 18 направляющего кожуха 2 копирующего корпуса 1 жатки, сужающимся в сторону шнека 9, позволяет выполнить копирующий корпус 1 жатки и шнек 9 меньшей ширины, что уменьшает массу жатки. Применение овальныхполудисков 12 из эластичного материала позволяет снизить процент травмирования зерна (рисунок 3).

При движении уборочной машины копирующий корпус 1, опираясь на опорные башмаки 16, копирует рельеф поля. Барабан 3, на котором равномерно по всему параметру закреплены очесывающие гребенки 4 с зубьями 5, боковые кромки 6 которых расположены в виде «ласточкиного хвоста» с отверстием 7 в местах их соединения и образующих острый угол α° в вершине 8 зуба

5 прочесывают стебли растений снизу вверх и по боковым кромкам 6 зуба 5 с острым углом α° заходят в отверстия 7 (рисунок 4).

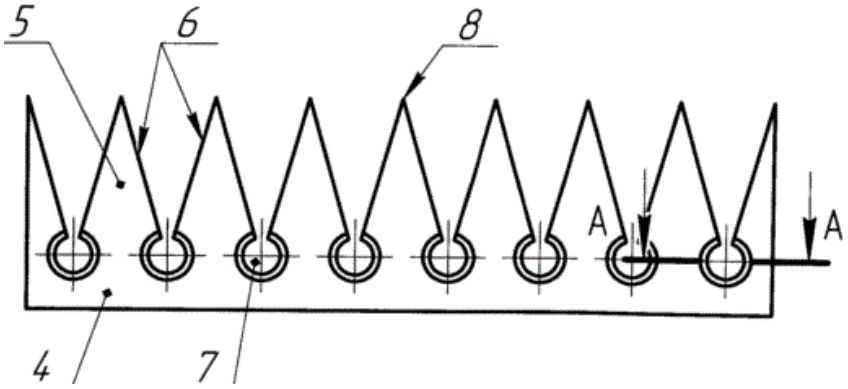

Рисунок 2 — Гребёнка с зубьями, вид сверху

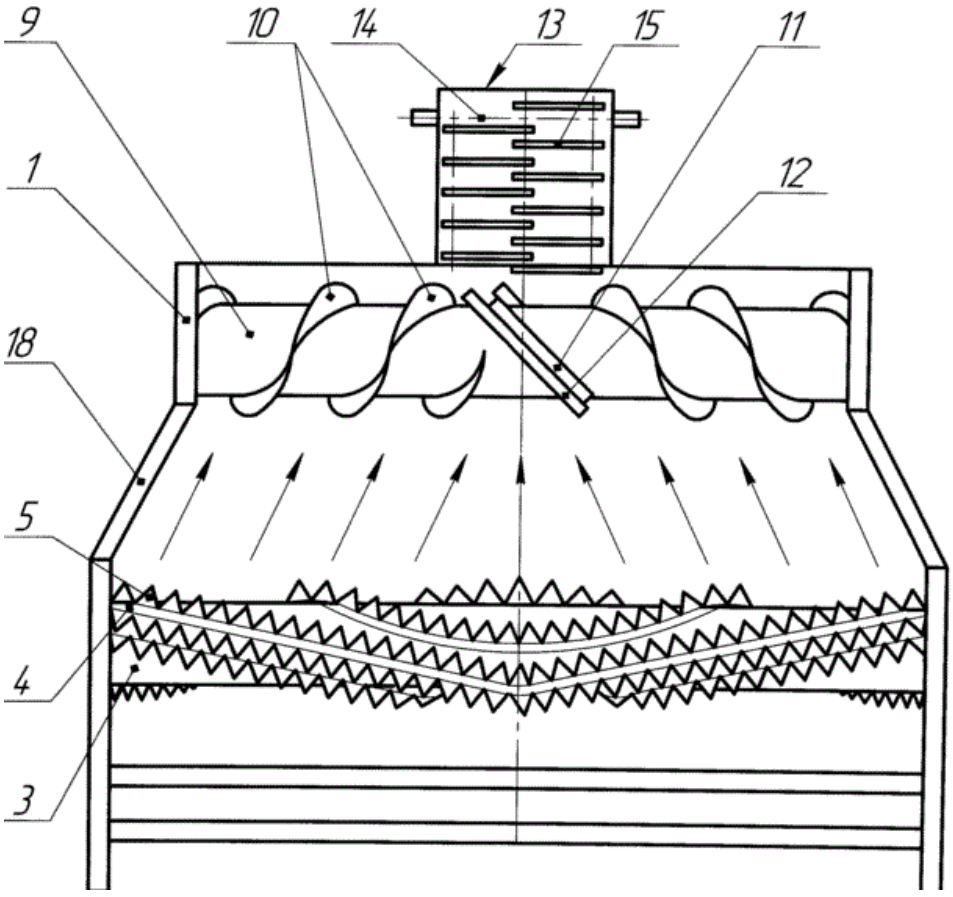

Рисунок 3 — Жатка, вид сверху

При дальнейшем вращении барабана 3 колосья, дойдя до упора острых кромок отверстия 7, срезаются и очёсывающей гребенкой 4 направляются к шнеку 9 с двухзаходными спиральными лентами 10 по краям и наклонным овальным диском 11 в средней части с установленными на нем с возможностью перемещения двумя овальными полудисками 12. Наличие острых кромок в отверстии 7 в местах соединения боковых кромок 6 зубьев 5 очёсывающей гребенки 4 позволяет срезать бобы, а не отрывать.

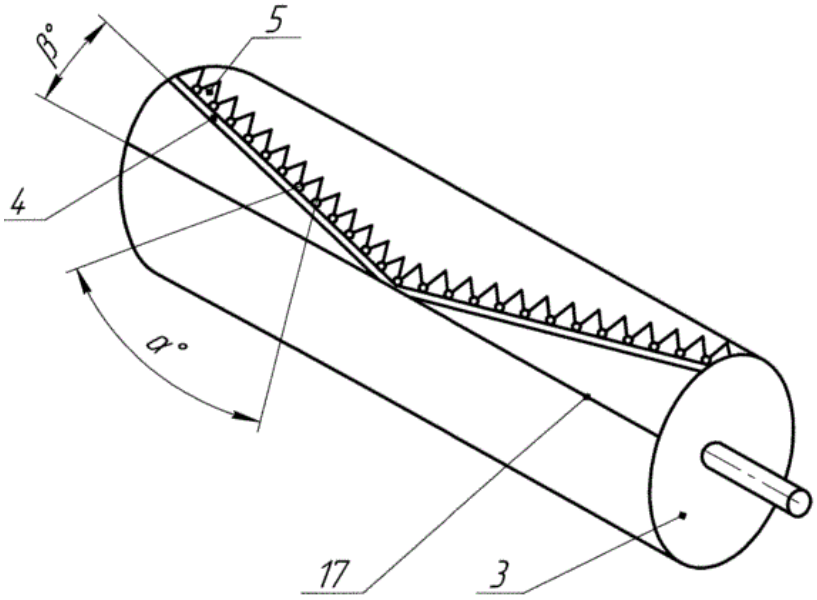

Рисунок 4 — Барабан с очёсывающей гребёнкой,
в аксонометрии

При уборке сои имеет место недостаточное заполнение пространства между зубьями очёсывающей гребенки из-за соскальзывания стеблей сои с боковых кромок зуба. Траектория движения зерна сои, сходящего с прямых зубьев очёсывающей гребёнки, непредсказуема. В зависимости от угла наклона вектора скорости к поверхности кожуха в точке их контакта зерно либо будет скользить по ней по направлению к шнеку, либо произойдет удар, в результате которого изменится и величина, и направление скорости.

Для устранения указанных недостатков разработана конструктивная схема жатки для очёса сои на корню, которая содержит копирующую платформу 1 с полевыми делителями 2, шнек 3, выгрузное устройство 4 с вентилятором 5, передний 6 и задний 7 по ходу движения барабаны с очёсывающими гребёнками 8 с зубьями 9 и с отверстием 10 в местах соединения их боковых кромок 11 в основании зуба 9, закрытые кожухами 12 и 13. Боковые кромки зуба очёсывающей гребёнки выполнены по гипоциклоиде, построенной при соотношении R=3r, две ветви которой исходят из вершины зуба и пересекаются с осью х направляющей окружности в местах их соединения, где R — радиус направляющей окружности; r — радиус производящей окружности; φ — угол поворота производящей окружности. Зубья очёсывающей гребёнки загнуты в сторону вращения по эвольвенте. Передний 6 и задний 7, по ходу движения, барабаны с очёсывающими гребёнками 8 с зубьями 9 и с отверстием 10 в местах соединения их боковых кромок 11 в основании зуба 9, закрытые кожухом 12 и 13 и вращающиеся навстречу друг другу, очёсывающими гребёнками 8 с зубьями 9 захватывают и очёсывают бобики сои и бросают их к шнеку 3, который перемещает их к выгрузному устройству 4 с вентилятором 5, далее в кузов — накопитель (рисунки 5—7).

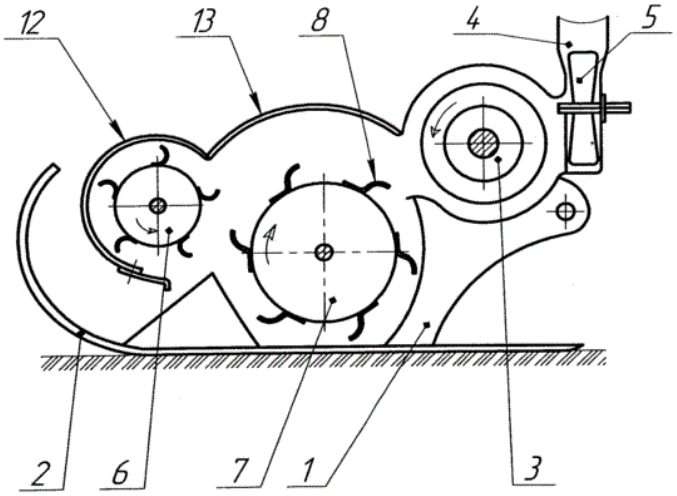

Рисунок 5 — Жатка двухбарабанная для очёса сои на корню

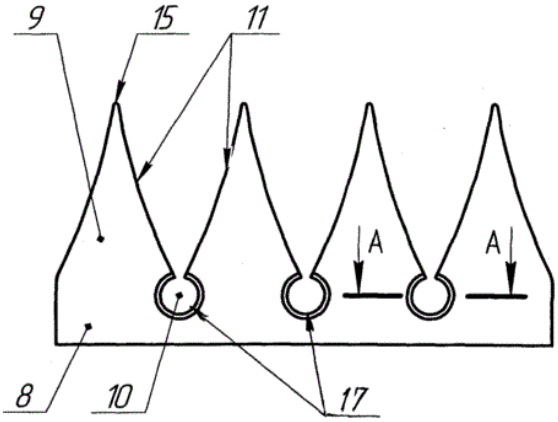

Рисунок 6 — Очёсывающая гребёнка с зубьями

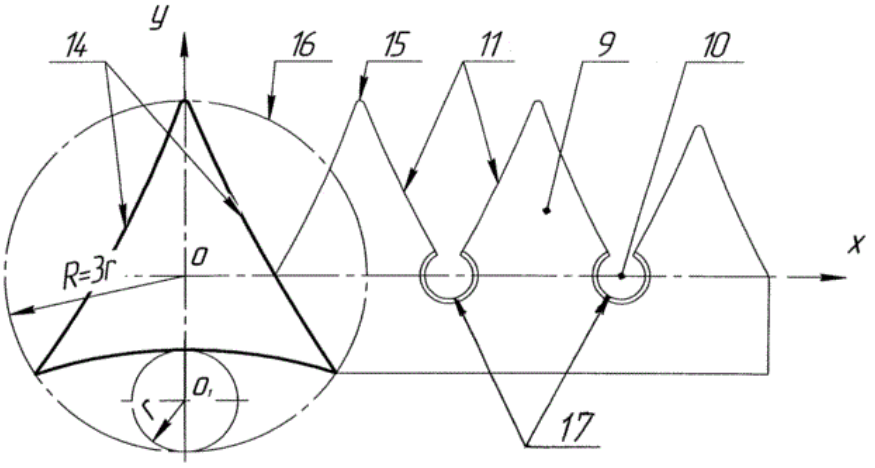

Рисунок 7 — Гипоциклоида, построенная при соотношении R=3r

Благодаря тому, что боковые кромки 11 зуба 9 очёсывающей гребёнки 8 выполнены по гипоциклоиде, улучшается заполнение пространства между зубьями 9 очёсывающей гребёнки 8 и проникновение зубьев в стебли сои, также уменьшается масса очёсывающей гребёнки 8. Выполнение зуба 9 очёсывающей гребёнки 8 загнутым по эвольвенте улучшает траекторию

движения зерна сои, сходящего с зуба 9 очёсывающей гребёнки 8. Заточка кромок 17 отверстия 10 с помощью зенкера позволяет получить острую кромку для срезания бобика.

Использование предлагаемой жатки для очёса сои на корню позволит улучшить заполнение пространства между зубьями очёсывающей гребёнки и проникновение зубьев в стебли сои; улучшить траекторию движения зерна сои, сходящего с зуба очёсывающей гребёнки; уменьшить массу очёсывающей гребёнки.

При уборке в условиях переувлажнения почвы возможно «выдергивание» очёсывающими барабанами стеблей убираемой культуры вместе с корнем и землей, так как при очёсывании силы действуют вдоль оси стебля растения, при этом нарушается технологический процесс.

Очёсанный ворох засоряется почвой, снижается производительность уборочной машины. Устранение этих недостатков достигается тем, что очёсывающее устройство и шнек выполнены одним узлом, а на наружных рёбрах овальных полудисков и наружных рёбрах одной из двух спиральных лент, установленных с каждой стороны шнека, выполнена отбортовка, на торце которой расположены очёсывающие зубья. При этом очёсывающая гребёнка закреплена на передней части днища шнека таким образом, что улавливающие отверстия всегда находятся в зоне действия очёсывающих зубьев.

Очёсывающая гребенка может быть изготовлена из металлической полосы методом безотходной штамповки и загнута вдоль полосы так, что ее пальцы и улавливающие отверстия располагаются по разные стороны линии гиба, а со стороны улавливающих отверстий выполнены продольные пазы. При этом улавливающие отверстия выполнены овальными и расположены продолговатой стороной вдоль полосы. Транспортер наклонной камеры оснащен эластичными планками.

Жатвенная часть содержит копирующую жатку 1 с полевыми делителями 2 и опорными башмаками 3, мотовило 4, очёсывающее устройство 5, очёсывающую гребёнку 6 с пальцами и улавливающими отверстиями, шнек 9 и наклонную камеру 14 с транспортером 15 (рисунок 8—9). Шнек 9 имеет двухзаходные спиральные ленты по краям и наклонный овальный диск в средней части. На диске установлены с возможностью перемещения два овальных полудиска. Очёсывающее устройство 5 и шнек 9 выполнены одним узлом. На наружных рёбрах овальных полудисков и наружных рёбрах одной из двух спиральных лент, установленных с каждой стороны шнека 9, выполнена отбортовка. На торце отбортовки расположены очёсывающие зубья.

Очёсывающая гребёнка 6 закреплена на передней части днища 18 шнека 9, причём улавливающие отверстия всегда находятся в зоне действия очёсывающих зубьев. Жатвенная часть обеспечивает высокую производительность уборки и снижение травмирования семян сои. Очёсывающая гребёнка 6 может быть изготовлена из металлической полосы 19 методом безотходной штамповки. Транспортёр 15 наклонной камеры

14 оснащен эластичными планками 21. При движении уборочной машины полевые делители 2 разделяют массив, образуя полосу, определяющую ширину захвата копирующей жатки 1, опирающейся на опорные башмаки 3.

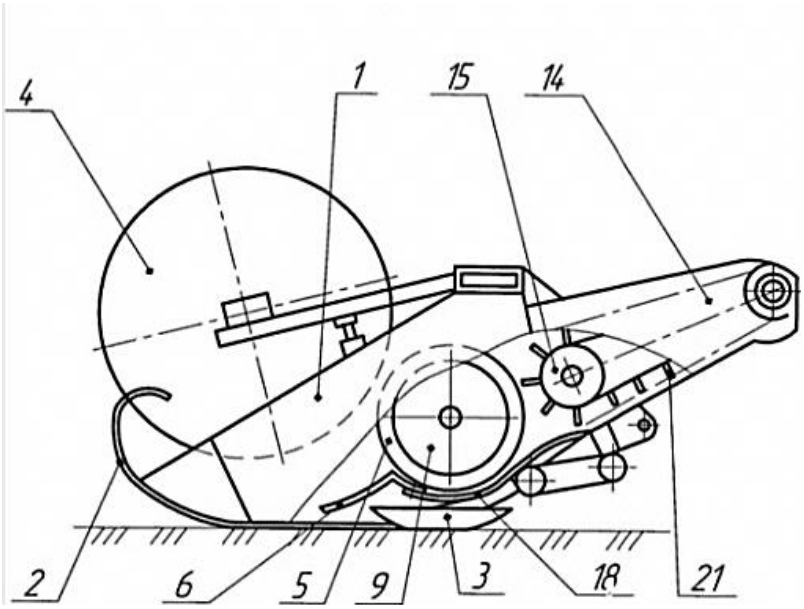

Рисунок 8 — Жатка для очеса сои на корню
в условиях переувлажнения

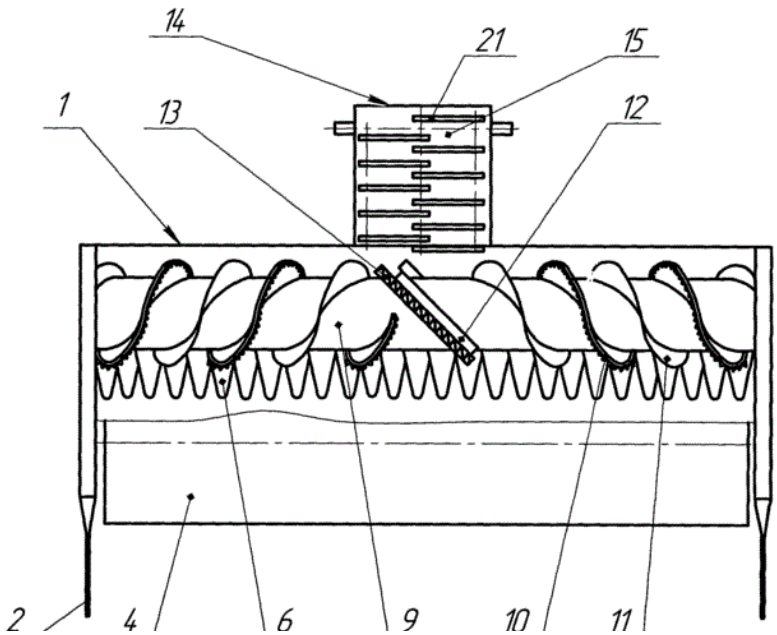

Рисунок 9 — Жатвенная часть, вид сверху

Мотовило 4 приподнимает полегшие стебли и направляет их к пальцам 7 очёсывающей гребенки 6, закрепленной на передней части днища 18 шнека 9 таким образом, что улавливающие отверстия 8 находятся в зоне действия очёсывающих зубьев 17, расположенных на торце отбортовки 16, выполненной на наружных ребрах овальных полудисков 13, установленных на наклонном овальном диске 12 с возможностью перемещения, а также на наружныхребрах

одной из двух спиральных лент 10 и 11, установленных с каждой стороны шнека 9. Достигая днища 18, бобы отрываются очёсывающими зубьями 17 спиральной ленты 10 и транспортируются к середине шнека. Спиральная лента 11 также транспортирует оторванные бобы к середине шнека 9, зачищая поверхность днища. Далее они направляются в наклонную камеру 14 и транспортером 15 с эластичными планками 21 поступают в молотилку (рисунки 10—11).

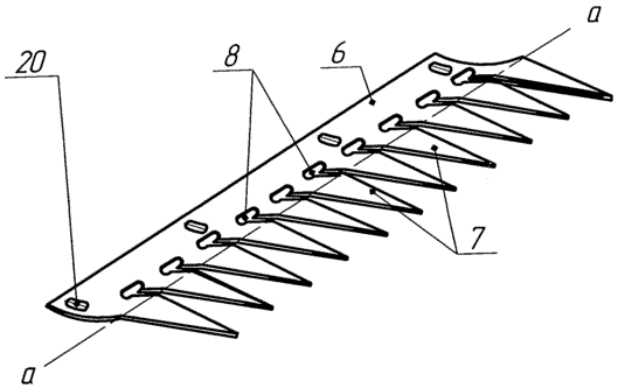

Рисунок 10 — Общий вид очёсывающей гребёнки

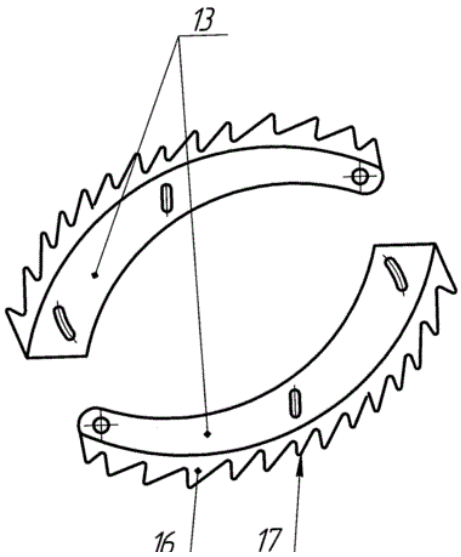

Рисунок 11 — Овальные полудиски

Использование предлагаемой жатки для очёса позволит снизить массу жатвенной части за счёт выполнения очёсывающего устройства и шнека одним узлом; уменьшить вредное экологическое воздействие на почву за счёт снижения массы жатвенной части; уменьшить процент травмирования зерна за счет применения эластичной планки транспортера наклонной камеры.

Особенностью сои является то, что бобики на стеблях располагаются от низа до верху. Независимо от того, в каком положении находятся стебли сои, в прямостоячем или полеглом, некоторые её сорта из-за ветвистости стеблей все равно будут значительно возвышаться над горизонтом. Чтобы выполнить очёс верхней части стебля сои в конструкциях существующих двухбарабанных

жатокпри подъёмепереднего очёсывающего барабана поднимается и задний очёсывающий барабан, так как закреплен с передним очёсывающим барабаном на одной подвеске, оставляя неочёсанными нижние, особенно ценные, бобики. Если же опустить задний очёсывающий барабан, то с ним опустится и первый очёсывающий барабан, при этом направляющий кожух первого очёсывающего барабана, тесно соприкасаясь со стеблями, вызовет активное разрушение бобиков с последующим осыпанием зерна сои на землю.

Жатка для очёса сельскохозяйственных культур на корню содержит копирующую платформу 1 с полевыми делителями 2, шнеком 3 с винтовыми лентами 4 и днищем 5 под ним, передний 6 и задний 7 по ходу движения очёсывающие барабаны с гребенками 8, закрытые кожухом 9, копирующие башмаки 10, наклонную камеру 11 с приводным шкивом 12, транспортёром 13 недомолоченных колосьев, днище 14 которого имеетотверстия, транспортёром 15 зернового вороха, при этом задний 7 очёсывающий барабан и шнек 3 смонтированы в копирующей платформ 1, а передний 6 установлен на цапфах 16 заднего 7 очёсывающего барабана с помощью подвески 17 с возможностью поворачиваться под действием гидроцилиндра 18 двустороннего действия (рисунок 12).

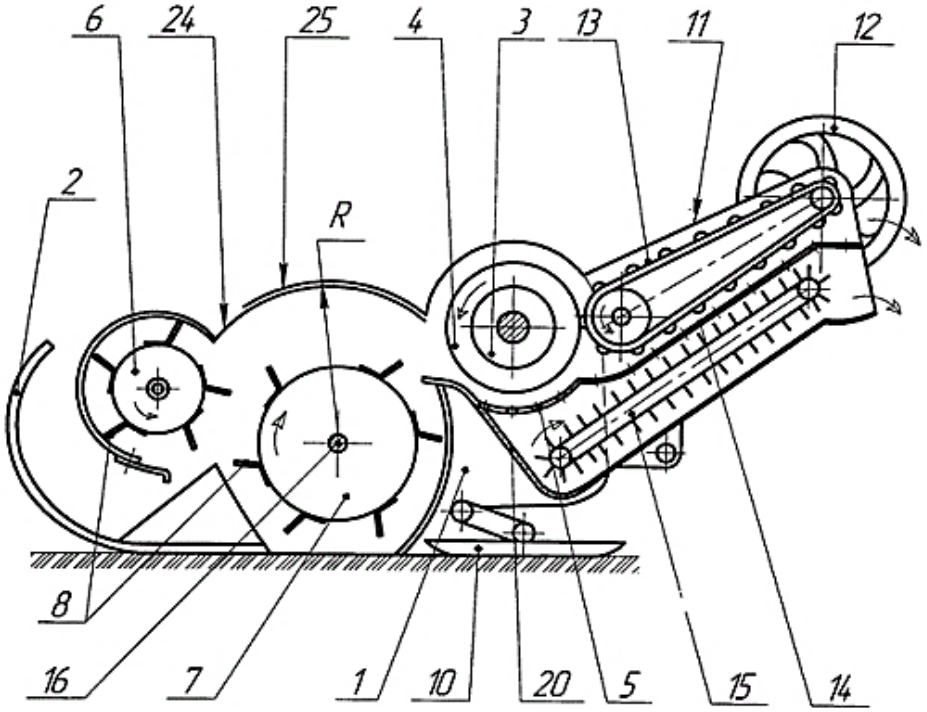

Рисунок 12 — Жатка для очеса сои на корню с регулировкой положения очёсывающих барабанов

Днище 5 под шнеком 3 выполнено сменным и имеет сквозные отверстия, размер и форма которых не препятствует свободному прохождению через них вымолоченных зерен убираемой культуры, а от крайних сторон шнека 3 с уклоном к его середине под днищем 5 установлены коробчатые скатные доски 20, образующие между собой нишу для размещения в ней нижней части

транспортёра 15 зернового вороха, при этом задний 7 очёсывающий барабан установлен на боковинах копирующей платформы 1 с помощью регулируемых плит 23 на уровне горизонта нижнего конца его гребёнки 8. Кожух 9, закрывающий передний 6 и задний 7 очёсывающие барабаны и шнек 3, выполнен из двух одинаковых по форме частей сопрягающихся между собой по радиусу R, исходящего из оси цапфы 16 заднего 7 очёсывающего барабана, при этом передний щиток закреплён на подвесках 17 первого 6 очесывающего барабана, а задний щиток на копирующей платформе 1. С каждой стороны шнека 3 закреплен дополнительный виток наружный конец которого расположен на диаметрально противоположной стороне торца шнека 3 от винтовой ленты 4. Угол α уклона коробчатых скатных досок 20, установленных под днищем 5 шнека 3 выполнен равным или большим естественному углу откоса убираемой культуры (рисунок 13).

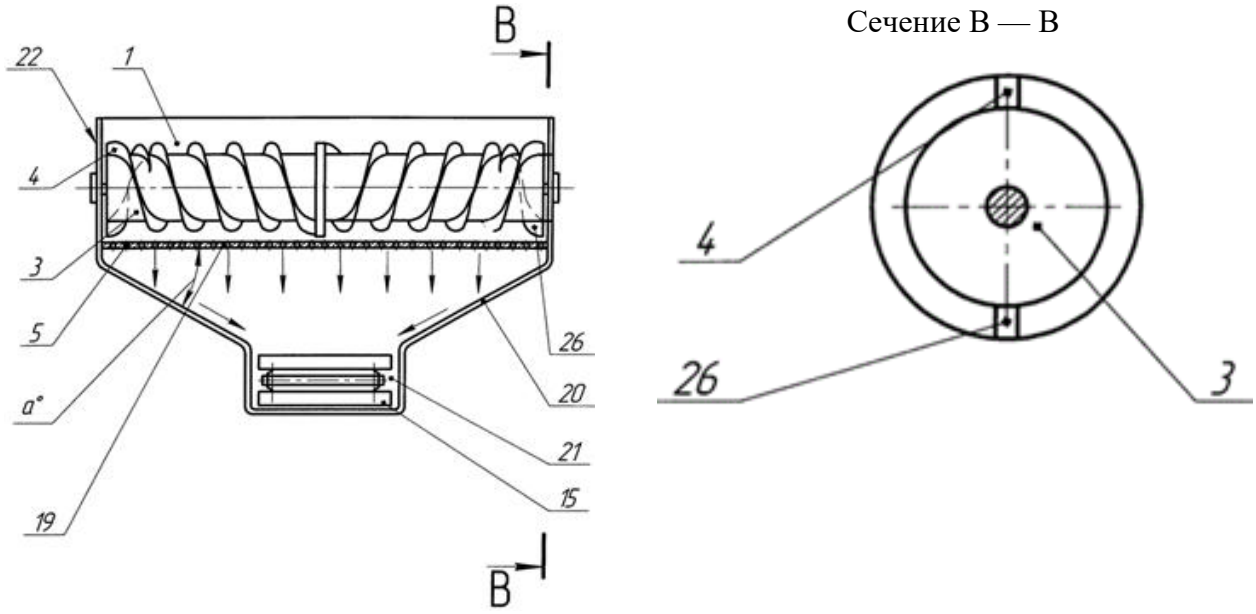

Рисунок 13 — Днище и коробчатые скатные доски, вид сверху

Перед началом работы, в зависимости от вида и состояния убираемой сельскохозяйственной культуры, производят регулировку положения заднего очёсывающего барабана 7 по высоте с помощью регулируемых плит 23, установленных на боковинах копирующей платформы, чтобы нижний конец гребёнки 8 заднего 7 очёсывающего барабана находился на уровне горизонта. Затем производят регулировку положения переднего очёсывающего барабана, установленного на цапфах 16 заднего 7 очёсывающего барабана с помощью подвески 17 с возможностью поворачиваться под действием гидроцилиндра 18 двустороннего действия. После регулировки положения переднего 6 и заднего 7 очёсывающих барабанов, устанавливают на нужную высоту копирующие башмаки 10 так, чтобы нижний конец гребенки 8 заднего очёсывающего барабана 7 не касался горизонта. Привод жатки для очёса

сельскохозяйственных культур на корню осуществляется приводным шкивом 12 наклонной камеры 11.

При движении уборочной машины с предлагаемой жаткой для очёса сельскохозяйственных культур на корню полевые делители 2, закреплённые спереди копирующей платформы 1, разделяют хлебный массив, образуя полосу, определяющую ширину захвата жатки. Передний 6 и задний 7 очёсывающие барабаны, закрытые кожухом 9 и вращающиеся навстречу друг другу, гребёнками 8 захватывают и очёсывают бобики сои и бросают их к шнеку 3, который винтовыми лентами 4 перемещает по днищу 5 которое имеет сквозные отверстия для свободного прохождения через них вымолоченной сои. Вымолоченное зерно транспортёром 15 направляется на очистку молотилки комбайна и далее в бункер-накопитель.

Использование предлагаемой жатки для очёса сельскохозяйственных культур на корню позволит выделить максимальное количество зерна из очёсанной хлебной массы; исключить скапливание очёсанной хлебной массы по краям шнека; сократить номенклатуру деталей жатки и оснастки для изготовления габаритных деталей.

На рисунке 14 изображена жатка для очёса сельскохозяйственных культур на корню, которая содержит копирующую платформу 1 с опорными башмаками 2, направляющими кожухами 3 и 4, барабан 5, шнек 10, выгрузное устройство 11 с вентилятором 12. По периметру барабана 5 закреплены очёсывающие гребёнки.

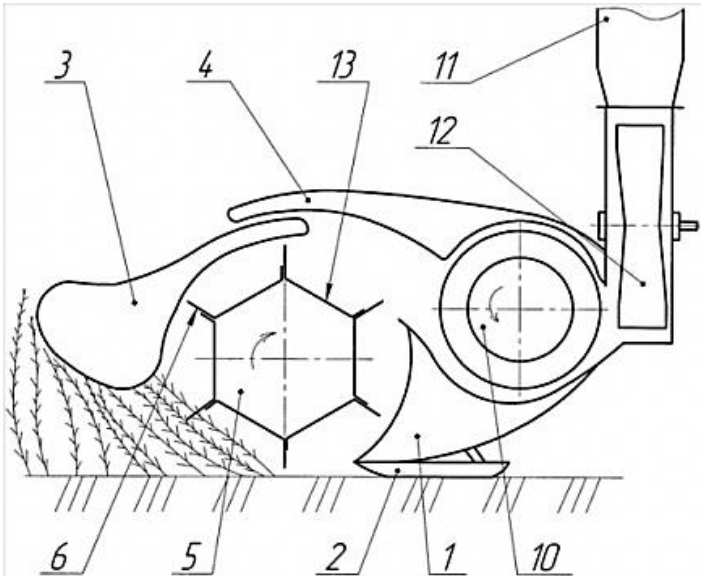

Рисунок 14 — Жатка для очёса сельскохозяйственных культур на корню с барабаном в виде многогранника

Барабан 5 в поперечном сечении имеет форму правильного многогранника и образован из отдельных граней 13. Эти грани имеют по бокам отбортовку, на которой выполнена очёсывающая гребенка 6. На каждой отдельной грани выполнены поперечные ребра жесткости (рисунки 15—16).

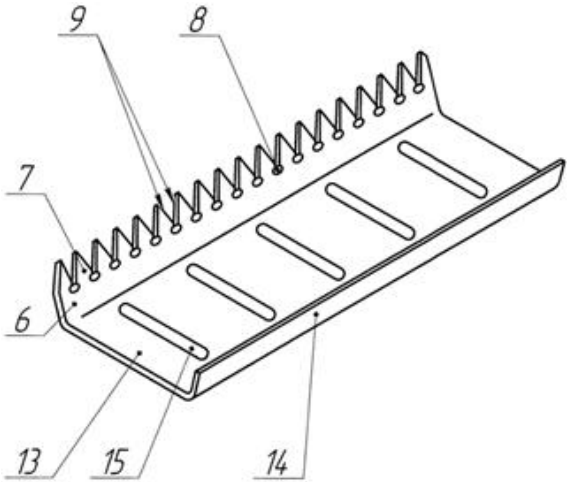

Рисунок 15 — Очесывающая гребенка

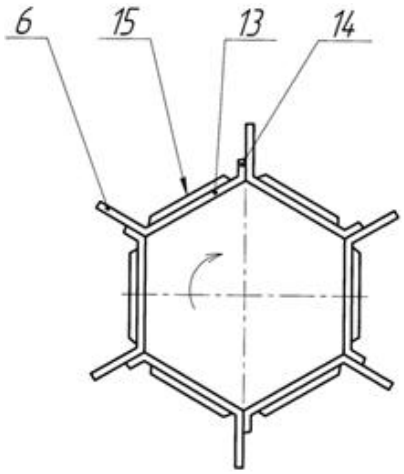

Рисунок 16 — Поперечное сечение барабана

Сборка барабана 5 может производиться с помощью контактной сварки. При движении жатки копирующая платформа, опираясь на опорные башмаки 2, копирует рельеф поля. Барабан 5, на котором по всему периметру закреплены очёсывающие гребёнки 6, прочёсывает стебли растений снизу вверх и направляет бобы по боковым кромкам зуба. При дальнейшем вращении барабана направляются к шнеку 10, скользя по направляющим кожухам 3 и 4. Далее бобы шнеком 10 подаются в выгрузное устройство 11 и вентилятором 12 направляются на домолот и частичную очистку, а затем в бункер-накопитель. Наличие отбортовки 14 на отдельной грани 13 позволяет сборку барабана 5 производить с помощью контактной сварки, а выполнение поперечных ребер жесткости 15 — повысить прочность отдельной грани 13 барабана 5 и сократить расход металла при его изготовлении.

Литература:

1. Канделя М. В., Шилько П. А., Панасюк А. Н., Липкань А. В., Ширяев В. М. Жатка для очеса сельскохозяйственных культур на корню // Техника и оборудования для села. 2016. № 7. С. 10-12.

2. Канделя М. В., Шилько П., Земляк В. Л., Фатхулин Р. Р. Жатка для очеса зерновых культур // Сельский механизатор. 2016. № 7. С. 6-7.

3. Пат. 2538395 РФ. МПК A01D 34/00. Хедер для уборки сои / Канделя М. В. Канделя Н. М, Шилько П. А., Емельянов А. М., Рябченко В. Н., Щитов С. В., Панасюк А. Н.; заявитель и патентообладатель: ФГБОУ ВПО ДальГАУ. 2013115813/13; заявл. 08.04.2013; опубл. 10.01.2015. Бюл. № 1. 8 с.

4. Пат. 2528441 РФ. МПК A01D 34/00. Жатка универсальная уборочной машины / Канделя М. В., Канделя Н. М, Шилько П. А., Емельянов А. М., Рябченко В. Н., Щитов С. В., Липкань А. В.; заявитель и патентообладатель: ФГБОУ ВПО ДальГАУ. 2012155658/13; заявл. 20.12.2012; опубл. 20.09.2014. Бюл. № 26. 8 с.

5. Пат. 2536606 РФ. МПК A01D 41/08, A01D 45/00. Жатка для очеса сельскохозяйственных культур на корню / Канделя М. В., Канделя Н. М., Шилько П. А., Вологдин С. И., Панасюк А. Н., Липкань А. В., заявитель и патентообладатель: ГНУ ДальНИИМЭСХРоссельхозакадемии. 2013140150/13; заявл. 29.08.2013; опубл. 27.12.2014. Бюл. № 36. 10 с.

6. Пат. 2555008 РФ. МПК A01D 41/08. Жатка для очеса сои на корню / Канделя М. В., Канделя Н. М., Шилько П. А., Березовский П. В., Панасюк А. Н., Липкань А. В., заявитель и патентообладатель: ФГБНУ ДальНИИМЭСХ. 2013154887/13; заявл. 10.12.2013; опубл. 10.07.2015. Бюл. № 19. 9 с.

7. Пат. 2557168 РФ. МПК A01D 41/08. Жатвенная часть для очеса зерновых культур на корню / Канделя М. В., Канделя Н. М., Шилько П. А., Вологдин С. И., Панасюк А. Н., Липкань А. В., заявитель и патентообладатель: ФГБНУ ДальНИИМЭСХ. заявл. 24.10.2013; опубл. 20.07.2015. Бюл. № 20. 9 с.

8. Пат. 2565289 РФ. МПК A01D 91/04. Способ уборки зерновых культур с очесом валка хлебной массы и устройство для его осуществления / Канделя М. В., Канделя Н. М., Шилько П. А., Гринкруг Л. С., Земляк В. Л., заявитель и патентообладатель: ФГБОУ ВПО «ПГУ им. Шолом-Алейхема». 2014103736/13; заявл. 04.02.2014; опубл. 20.10.2015. Бюл. № 29. 6 с.

9. Пат. 2569957 РФ. МПК A01D 41/08. Жатка для очеса зерновых культур на корню / Канделя М. В., Канделя Н. М., Шилько П. А., Гринкруг Л. С., Земляк В. Л., заявитель и патентообладатель: ФГБОУ ВПО «ПГУ им. Шолом-Алейхема». 2014103740/13; заявл. 04.02.2014; опубл. 10.12.2015. Бюл. № 34. 9 с.

10. Пат. 2565262 РФ. МПК A01D 41/08. Жатка для очеса сельскохозяйственных культур на корню / Канделя М. В., Канделя Н. М., Шилько П. А., Березовский П. В., Панасюк А. Н., Липкань А. В., заявитель и патентообладатель: ФГБНУ ДальНИИМЭСХ. 2014100463/13; заявл. 09.01.2014; опубл. 20.10.2015. Бюл. № 29. 8 с.

11. Концептуальные подходы к технологии уборки сои очёсом на корню и устройства для её осуществления: монография / А. Н. Панасюк [и др.]; под ред. д-ра техн. наук, доц. А. Н. Панасюка. — Благовещенск: Изд-во Дальневосточного гос. аграрного ун-та, 2018. — 127 [1] с

Kandelya M. V.,
candidate of technical sciences, professor, honored mechanical engineer of the Russian Federation;
Sholom-Aleichem Priamursky State University, Birobidzhan

Kandelya N. M.,
candidate of technical sciences, associate professor, deputy chairman of the government of the Jewish Autonomous region

Zemlyak V. L.,
candidate of physico-mathematical sciences, vice-rector on scientific work and innovations,
Sholom-Aleichem Priamursky State University, Birobidzhan

THE EVOLUTION OF CATERPILLAR HARVESTING-TRANSPORT VEHICLES WITH HIGH CROSS

Annotation. The article considers the variants of patented designs of reapers for combing crops on the vine.

The main machine in the harvesting process is the harvester. From the energy point of view, modern combine harvesters are inefficient. 70-80 % of energy is spent on useless deformation and movement of straw mass. To increase the productivity of the combine, reduce its size, weight, simplify the design of the threshing-separating device, it is necessary to exclude the ingress of co-scrap into the combine. Then the combine will have to work only with grain and spikelets, the volume of which is several times less than the volume of straw.

A breakthrough direction in the creation of a new generation of harvester should be the combing of plants on the root. The key adapter of the combine of new generation can become the combing header.

Today the machine-building enterprise in Kharkov «Ukr. Agro-Service produces single-drum combing reapers «Slavyanka», and the plant of JSC «Penzmash» in Russia produces production batches of combing Reaper «Ozone».

Both the Reaper does not fully corre-indicate the implementation process of the process and can't take soy.

A number of patented structures of combing reapers, allowing to eliminate the identified shortcomings of the produced reapers, is proposed.

Key words: reaper, the combing drum, auger, conveyor, feeder house, copy platform, a sloped Board, the combing comb.

References:

1. Kandelya, M. V., Shilko, PA, Panasyuk, AN, Lipkan, AV, Shiryaev, V. M. Harvester for no crop of crops on the vine // Technique and equipment for the village. 2016. No. 7. P. 10-12.

2. Kandelya M. V., Shilko P., Zemlyan VL, Fatkhulin R. R. Reaper for stripping grain crops // Rural mechanization. 2016. No. 7. P. 6-7.

3. Pat. 2538395 of the Russian Federation. IPC A01D 34/00. Header for soybean harvesting / Kandelya M. V. Kandelya N. M., Shilko P. A., Emelyanov A. M., Ryabchenko V. N., Shchitov S. V., Panasyuk A. N.; applicant and patentee: FSBEI HPE DalGAU. 2013115813/13; declare 04/08/2013; publ. 01/10/2015. Bul № 1.8 with.

4. Pat. 2528441 of the Russian Federation. IPC A01D 34/00. Reaper universal harvester / Kandelya M. V., Kandelya N. M., Shilko P. A., Emelyanov A. M., Ryabchenko V. N., Shchitov S. V., Lipkan A. V.; applicant and patentee: FSBEI HPE DalGAU. 2012155658/13; declare 12/20/2012; publ. 09/20/2014. Bul № 26.8 with.

5. Pat. 2536606 of the Russian Federation. IPC A01D 41/08, A01D 45/00. Reaper for crop nock on the vine / Kandelya, MV, Kandelya, NM, Shilko, PA, Vologdin, SI, Panasyuk, AN,

Lipkan, AV, Applicant and Patentee: GNU DalNIIMESH Russian Agricultural Academy. 2013140150/13; declare 08/29/2013; publ. 12.27.2014. Bul № 36.10 p.

6. Pat. 2555008 RF. IPC A01D 41/08. Reaper for soybean on the vine / Kandelya M. V., Kandelya N. M., Shilko P. A., Berezovsky P. V., Panasyuk A. N., Lipkan A. V., Applicant and patentee: FNBU DalNIIMESH. 2013154887/13; declare 12/10/2013; publ. 07/10/2015. Bul № 19.9 p.

7. Pat. 2557168 RF. IPC A01D 41/08. Harvesting part for the removal of grain crops on the vine / Kandelya M. V., Kandelya N. M., Shilko P. A., Vologdin S. I., Panasyuk A. N., Lipkan A. V., Applicant and Patentee: FSBI DalNIIMESH. declare 10.24.2013; publ. 07/20/2015. Bul № 20. 9 with.

8. Pat. 2565289 of the Russian Federation. IPC A01D 91/04. Method of harvesting grain crops with a roll of grain mass and a device for its implementation / Kandelya, MV, Kandelya, NM, Shilko, PA, Grinkrug, LS, Zemlyanek, VL, Applicant and Patentee: FSBEI VPO «PSU them. SholemAleichem. 2014103736/13; declareFebruary 4, 2014; publ. 10/20/2015. Bul № 29. 6 p.

9. Pat. 2569957 of the Russian Federation. IPC A01D 41/08. Reaper for stripping grain crops on the vine / Kandelya M. V., Kandelya N. M., Shilko P. A., Grinkrug L. S., Zemlyak V. L., Applicant and Patentee: FSBEI HPE «PGU them. SholemAleichem. 2014103740/13; declareFebruary 4, 2014; publ. 12/10/2015 Bul № 34. 9 with.

10. Pat. 2565262 of the Russian Federation. IPC A01D 41/08. Reaper for crop nock on the vine / Kandelya M. V., Kandelya N. M., Shilko P. A., Berezovsky P. V., Panasyuk A. N., Lipkan A. V., Applicant and Patentee: FGBNU DalNIIMESH.2014100463/13; declare 01/09/2014; publ. 10/20/2015. Bul № 29. 8 p.

11. Conceptual approaches to the technology of harvesting soybeans by the tow at the root and device for its implementation: monograph / A. N. Panasyuk [et al.]; under the editorship of Dr. sci. Sciences, Assoc. A. N. Panasyuk. — Blagoveshchensk: publishing House of the far Eastern state agrarian University, 2018. — 127 [1] s

УДК 621.396.218

Колодезная Г. В.,
ФГБОУ ВО «Дальневосточный государственный университет путей сообщения», г. Хабаровск
к. ф.-м. н., доцент

Кончевский М. О.,
ФГБОУ ВО «Дальневосточный государственный университет путей сообщения», г. Хабаровск
магистрант

ПОВЫШЕНИЕ КАЧЕСТВА УСЛУГ МОБИЛЬНОЙ СВЯЗИ В ДВГУПС НА ОСНОВЕ INDOOR ПОКРЫТИЯ

Аннотация. В работе рассмотрены условия предоставления качественной мобильной связи для студентов и преподавателей ДВГУПС. Приведены графики уровня сигнала и скорости передачи данных для разных операторов связи. Предложено решение позволяющее улучшить качество мобильной связи в помещениях ДВГУПС.

Ключевые слова: мобильная связь, пропускная способность, уровень сигнала, скорость передачи данных.

В современном мире все более актуальными становятся цифровые технологи, а возрастающие потребности абонентов и активное внедрение современных образовательных уровней выдвигают новые требования к качеству услуг предоставляемых операторами мобильной связи.

В Дальневосточном Государственном Университете Путей Сообщения активно внедряется проект «Информационная образовательная среда», предоставляющая новые возможности и студентам, и преподавателям. С помощью данного проекта для всех участников учебного процесса открывается online доступ, как к основным методическим материалам дисциплины, так и к журналам групп. В случае необходимости, преподаватель или студент может зайти на сетевой ресурс по беспроводному каналу, и открыть, или скачать необходимую книгу или другой документ. Это дает возможность студентам подготовиться к предстоящему занятию, лабораторным работам, экзамену, а преподавателям обеспечивать своевременную актуализацию методического обеспечения и осуществлять контроль успеваемости студентов. В ДВГУПС предусмотрена возможность бесплатного выхода в локальную сеть через WiFi.

Студенты оценили новые возможности, и часто не считают нужным носить с собой на занятия конспекты или методические указания, ведь все это можно легко скачать на паре в случае необходимости. И вот тут то, могут

возникнуть проблемы, пока таких студентов один-два, то все действительно легко скачивается или открывается online, но когда таких студентов сотня, то WiFi сеть и сервер университета просто не справляются с нагрузкой. Поэтому студенты начинают активно использовать возможности своих смартфонов и вход на сайт университета через мобильные сети.

Но и здесь их ожидает разочарование. Еще вчера студент спокойно открывал на паре социальную сеть и переписывался с друзьями, смотрел картинки и фотографии в Instagram. А сегодня, когда необходимо срочно скачать методические указания к лабораторным работам, все «висит» и скачать необходимый документ не удается.

На самом деле вчера с передачей данных было то же, что и сегодня. Человек способен замечать какие-то вещи, только в экстренных ситуациях. В тот момент, когда необходимо срочно что-то сделать, выполнить работу к установленному сроку мы порой обращаем свое внимание на то, что нас раньше не волновало, и мы об этом не задумывались. С открытием электронного ресурса многократно возросло обращение пользователей к серверу, увеличилась нагрузка на канал беспроводной связи и потребители ресурса стали замечать, что качество передачи данных значительно ухудшилось, снизилась скорость, упало быстродействие. Это было не так заметно, когда студенты просто «серфили» на просторах Интернета, а вот когда появилась необходимость срочного доступа к учебной информации, это стало критично.

Основным требованием, у любого пользователя сотового телефона и смартфонов к оператору связи, является качество предоставляемых услуг. Качество голосового сигнала и быстрый интернет — два основных параметра, на которые все обращают пристальное внимание. При слабом уровне сигнала или низкой скорости передачи данных, абонент не может получить качественную услугу, и возникают претензии к оператору связи.

В свою очередь операторы сотой связи заинтересованы в предоставлении абоненту качественных услуг, ведь в случае недовольства потребитель может легко поменять поставщика услуги. С учетом того, что рынок услуг сотовой связи уже устоялся и притока новых абонентов не предвидится, операторы ведут борьбу за каждого потенциального абонента, привлекая его новыми выгодными тарифами, разнообразными услугами, большими скоростями передачи данных.

На качество предоставляемых услуг влияет:

– местоположение базовых станций;

– частотный диапазон, в котором работает соответствующий стандарт сотовой связи;

– путь прохождения сигнала и препятствия на этом пути:

а) кровельный материал на крышах домов;

б) толщина стен университета;

в) этаж, на котором находится абонент;

г) наличие или отсутствие окон.

Крыши домов с металлической кровлей вносят затухание порядка 10дБ, а бетонные и железобетонные стены толщиной от 30 см уменьшают сигнал порядком от 30 дБ и больше, в зависимости от толщины стен. Поэтому в самых дальних кабинетах, аудиториях и на минус первых этажах здания, сигнал сотовой связи доходит с огромными потерями или вовсе не доходит.

Для того чтобы получить полную и наглядную картину качества мобильной связи в ДВГУПС был произведен анализ параметров, таких как уровень сигнала и скорость передачи. Для сбора статистического материала были привлечены студенты 249 группы (бакалавры направления 11.02.03, «Информационные технологии и системы связи», профиль «Сети мобильной связи»), которые осуществили замеры уровня сигнала в разных точках главного корпуса, замеры производились на протяжении трех месяцев. Для определения значений использовалось пользовательское оборудование различных производителей и установленное на него ПО «Netmonitor» и «Speetest».

На рис. 1 представлена схема главного корпуса ДВГУПС и обозначены точки, где проводились измерения.

1 — коридор без окон,
2 — коридор с окнами,
3 — лестница

Рисунок 1 — Схема главного корпуса и точки измерений

На рис. 2 приведены уровни сигналов разных точках левого крыла для двух операторов мобильной связи. Из диаграммы видно, что самый большой уровень сигнала наблюдается в коридоре с окнами, т. е. наличие окон улучшает прохождение сигнала и позволяет обеспечивать хороший уровень принимаемого сигнала. Наихудший уровень и, следовательно, плохое качество приема наблюдается на лестнице, причем уровень приема оператора Билайн ниже чувствительности приемника.

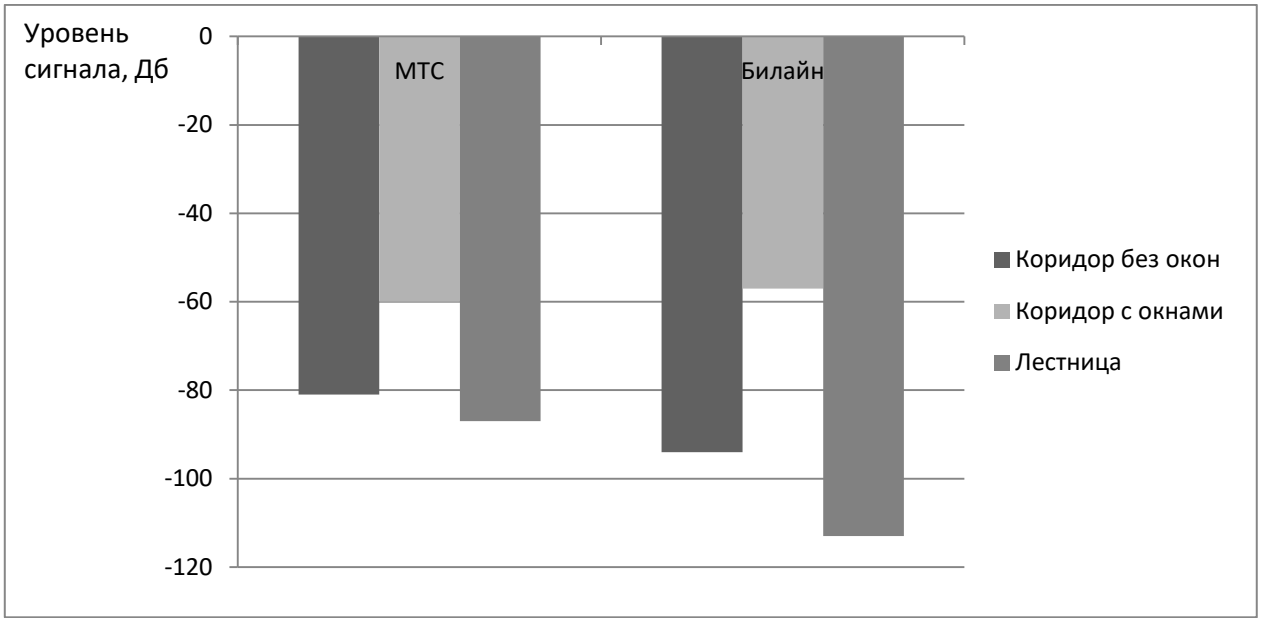

Рисунок 2 — Уровень сигнала, измеренный в разных точках левого крыла

Несколько иную картину можно увидеть при анализе скорости передачи, на рисунке 3 приведены результаты измерения скорости.

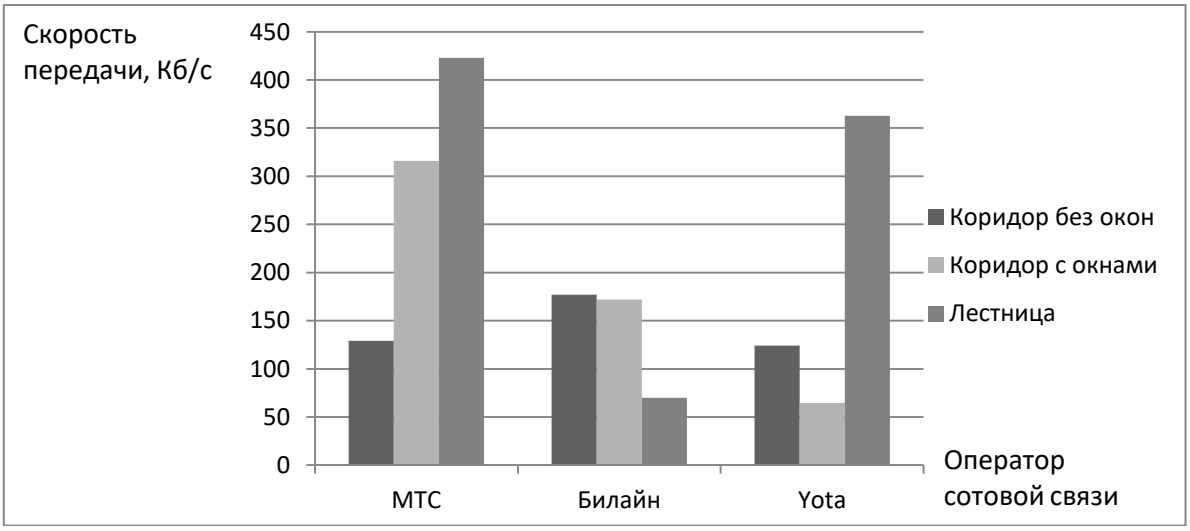

Рисунок 3 — Скорость передачи данных в разных точках левого крыла

Здесь наибольшие скорости наблюдаются именно на лестнице, что объясняется малым числом абонентов на данной территории. А вот в коридорах, расположенные возле аудиторий, скорости значительно меньше, потому, что возрастает число пользователей сети и базовой станции приходится делить свой ресурс на большое число каналов, что ухудшает пропускную способность сети. К сожалению, в данных графиках неучтен стандарт сотовой обеспечивающий те или иные скорости, но общая тенденция видна достаточно ясно.

Интерес представляют данные по измерению уровня и скорости на разных этажах, пример таких измерений для Центрального холла приведен на рис. 4 и рис.5.

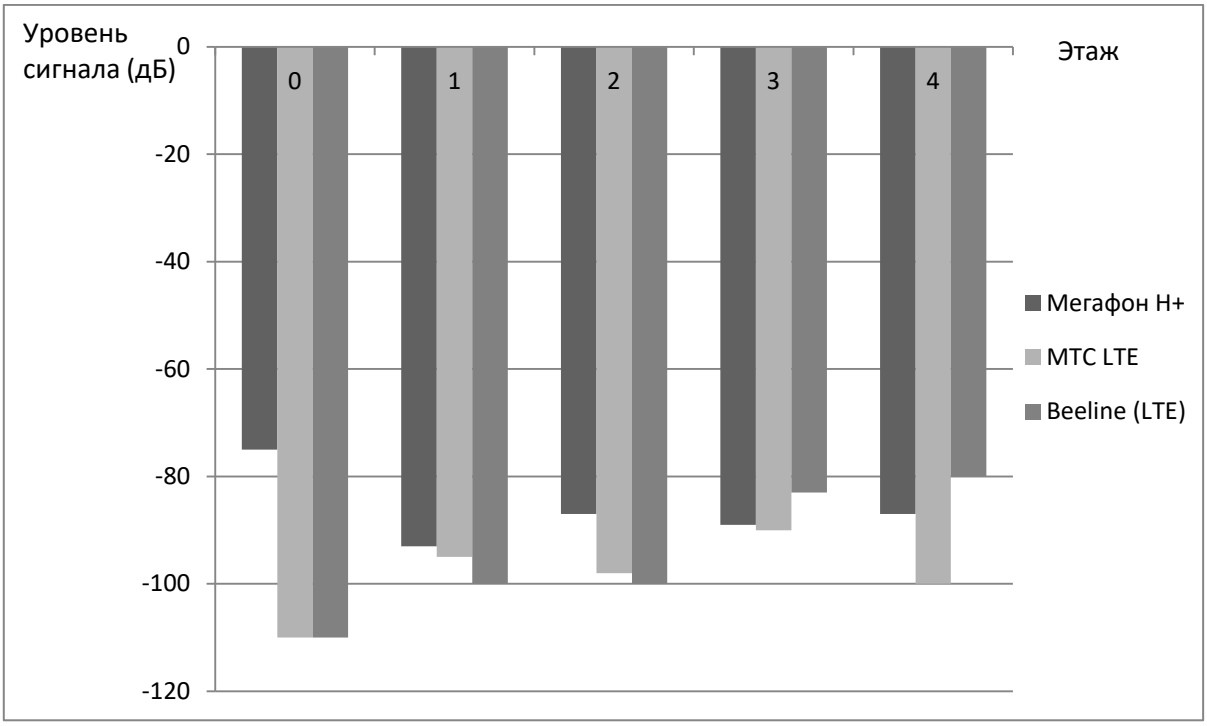

Рисунок 4 — Уровень сигнала на разных этажах Центрального холла

Анализируя приведенные на диаграмме сведения можно придти к выводу, что сигналы HSDPA+ (3,5G) проникают на нулевой (подземный) этаж лучше, чем сигналы LTE (4G). В данной точке явные преимущества имеет оператор Мегафон, но на других этажах уровень сигналов выравнивается, и следующее преимущество можно наблюдать уже на четвертом этаже у оператора Билайн.

Анализ полученных измерений показывает, что необходимо принять дополнительные меры для улучшения качества работы сетей мобильной связи непосредственно в помещении университета.

Одним из возможных вариантов для решения данной проблемы может стать внедрение Indoor покрытия, при помощи которого оператор связи может реализовать проект внутреннего покрытия здания.

Основными преимуществами предлагаемого технического решения является работа внутренних секторов исключительно на абонентов, которые располагаются внутри здания, что позволит улучшить качество связи и увеличить скорости передачи данных.

Для построения оптимальной сети с минимальными финансовыми затратами необходимо осуществить дополнительный анализ конструктивных особенностей здания и числа потенциальных абонентов, кроме того рассмотреть все возможные варианты организации Indoor покрытия.

Литература:

1. Гельгор А. Л. Технология LTE мобильной передачи данных: учеб. пособие / А. Л. Гельгор, Е. А. Попов. — СПб.: Изд-во Политехн. ун-та, 2011 — 204 с.

2. Степутин А. Н. Мобильная связь на пути к 6G / А. Н. Степутин, А. Д. Николаев. — Москва-Вологда: Инфра-Инженерия, 2017 — 416с.: ил.

3. Развитие мобильного доступа в интернет в России и мире: предварительные итоги 2014 года [Электронный ресурс] J'son & PartnersConsulting. — Электрон. текстовые дан. — 2015 — Режим доступа: http://www. json. tv, свободный.

Kolodeznaya G. V.,
candidate of physico-mathematical sciences, associate professor, Far Eastern State Transport University, Khabarovsk

Konchevskii M. O.,
master's student, Far Eastern State Transport University, Khabarovsk

IMPROVING THE QUALITY OF MOBILE SERVICES IN FESTU BASED ON INDOOR COVERAGE

Annotation. The paper deals with the conditions of providing high-quality mobile communication for students and teachers of FESTU. Graph with signal level and data rate for different operators are given. The solution is proposed to improve the quality of mobile communication in the premises of FESTU.

Key words: mobile communication, bandwidth, signal strength, data rate.

References:

1. Gelgor A. L. LTE mobile data technology: tutorial / A. L. Gelgor, E. A. Popov. — SPb.: Publishing house of Polytechnic University, 2011 — 204 p.

2. Steputin A. N. Mobile communication on the way to 6G / A. N. Steputin, A. D. Nikolaev.– Moskva-Vologda: Infra-Inzheneriya, 2017 — 416s.: il.

3. Development of mobile Internet access in Russia and the world: preliminary results of 2014 [Electronic resource] j'son & PartnersConsulting. — Electron. text Dan. — 2015 — access Mode: http://www. json. tv, free.

УДК 621.332:625.1:621.017.1.025

Константинова Ю.А.,
ФГБОУ ВО «Дальневосточный государственный университет путей сообщения», г. Хабаровск
старший преподаватель

Ли В.Н.,
ФГБОУ ВО «Дальневосточный государственный университет путей сообщения», г. Хабаровск
профессор

Константинов А.М.,
ФГБОУ ВО «Дальневосточный государственный университет путей сообщения», г. Хабаровск
доцент

ПОВЫШЕНИЕ ЭНЕРГОЭФФЕКТИВНОСТИ СИСТЕМЫ ТЯГОВОГО ЭЛЕКТРОСНАБЖЕНИЯ 25 КВ ЗА СЧЕТ СНИЖЕНИЯ УРАВНИТЕЛЬНОГО ТОКА

Аннотация. Данная статья посвящена вопросам повышения энергоэффективности системы тягового электроснабжения переменного тока 25 кВ за счет снижения уравнительного тока. Разработана модель тяговой сети с уравнительным током в программном комплексе MatLab/Simulink. Данная модель позволяет производить расчеты потерь электроэнергии от уравнительных токов.

Ключевые слова: уравнительный ток; система тягового электроснабжения; повышение энергоэффективности; моделирование; синхронные векторные измерения

Потери электроэнергии в системе тягового электроснабжения СТЭ минимальны при двустороннем питании тяговой сети, но только при равенстве напряжений на смежных тяговых подстанциях. Вектора напряжения на смежных тяговых подстанциях практически всегда неодинаковы, что вызывает протекание уравнительного тока (УТ) [1, 2]. Наличие УТ вызывает дополнительные технологические потери энергии в межподстанционной зоне (МПЗ). Потребление электроэнергии тяговыми подстанциями зависит от многих факторов (массы составов, марки вагонов и электровозов, межпоездных интервалов и т.д.), таким образом, тяговая нагрузка является неравномерной в течение времени. Контур протекания УТ в МПЗ представлен на рисунке 1.

Причиной возникновения УТ является разница напряжений на шинах смежных тяговых подстанций (ТП) $\Delta\bar{U} = \bar{U}_1 - \bar{U}_2$.

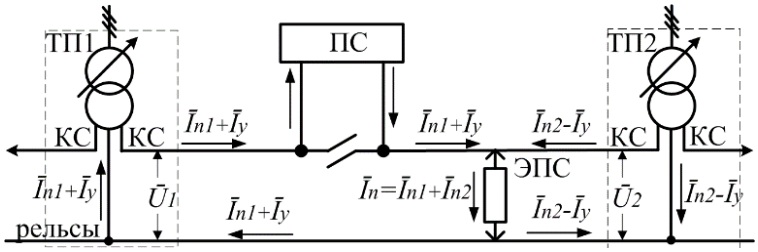

Рисунок 1 – Схема межподстанционной зоны

Напряжения на шинах смежных ТП отличаются как по модулю $|\bar{U}_1|-\bar{U}_2|$ на величину до 4 кВ, так и по аргументу $\Delta\psi$ на величину до 5 эл. град. [3]. Контур протекания УТ при условии $\bar{U}_1>\bar{U}_2$ содержит: трансформатор $ТП_1$, контактную сеть (КС) с постом секционирования (ПС), трансформатор $ТП_2$ и рельсы. В данном случае УТ для $ТП_1$ является нагрузкой, а для $ТП_2$– источником. Таким образом, УТ производит только технологические потери энергии. Контур протекания УТ остается неизменным и при появлении в МПЗ нагрузки в виде тока электроподвижного состава (ЭПС). Ток нагрузки протекает по двум контурам: на участках тяговой сети от $ТП_1$ до ЭПС он складывается с УТ, от ЭПС до $ТП_2$ – вычитается. Таким образом УТ загружает элементы тяговой сети от $ТП_1$ до ЭПС и разгружает элементы – от ЭПС до $ТП_2$. Оптимальное распределение тока нагрузки происходит в тяговой сети при равных напряжениях подстанций и зависит от соотношения сопротивлений от ЭПС до подстанций. Ток ЭПС распределяется неравномерно между трансформаторами ($\bar{I}_{n1}\neq\bar{I}_{n2}$), что приводит к изменению разницы напряжений. Схема МПЗ в режиме работы с УТ протяженностью 40 км смоделирована в программном комплексе MatLab/Simulink (Свидетельство программы для ЭВМ №2018615826). Модель представлена на рисунке 2.

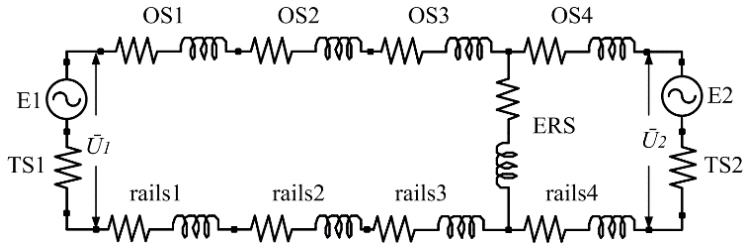

Рисунок 2 – Модель межподстанционной зоны

Параметры модели. Два трансформатора ТП марки ТДТНЖ-40000/110/27.5/10.5, каждый из которых представлен как источник синусоидального напряжения с активным сопротивлением (TS) R=0.9 Ом (индуктивное сопротивление средней обмотки каждого тягового трансформатора равно 0). ЭДС источников в частном случае принимается равными $\bar{U}_{E1}$ = 29e ^{j2} кВ и $\bar{U}_{E2}$= 27e ^{j0} кВ. Четыре участка контактной сети протяженностью каждого l=10 км с типом подвески М-95+МФ-100 представлены как активно-индуктивные сопротивления (OS) с параметрами R=1.41 Ом и L=1.34·10^{-2} Гн. Четыре участка рельсов марки Р65

протяженностью l=10 км представлены как активно-индуктивные сопротивления (rails) с параметрами R= 0.29 Ом и L =43.29·10^{-4} Гн. Электровоз марки 2ЭС5К (ERS) представлен как активно-индуктивная нагрузка в длительном режиме работы. Параметры нагрузки: активная мощность $P_{\text{п}}$=6560 кВт, реактивная мощность $Q_{\text{п}}$=3177.2 кВАр и номинальное напряжение $U_{\text{п}}$=25кВ. В данной статье рассмотрено несколько режимов работы СТЭ с УТ и для каждой из них произведен расчет мгновенных технологических потерь энергии. Режимы работы СТЭ с уравнительным током: холостой ход – ЭПС отсутствует, ЭПС находится между $ТП_1$ и ПС, начало элемента ERS подключен между OS1 и OS2, а конец – между rails1 и rails2, ЭПС находится между ПС и $ТП_2$ (рис. 2).

Распределение токов в МПЗ между трансформаторами (I_{TS1}:I_{TS2}) при равенстве напряжений на подстанциях в первом случае отсутствует, во втором и третьем случаях будет равным соответственно 3:1 и 1:3. Разница напряжений смежных ТП в режиме холостого хода составляет 2225.75e^{j27,05}В. УТ в прямой цепи протекания равен 93.2e$^{j-41,85}$А, а в обратной цепи протекания – 93.2e^{j138,15}А. Векторная диаграмма токов и напряжений для режима холостого хода представлена на рисунке 3.

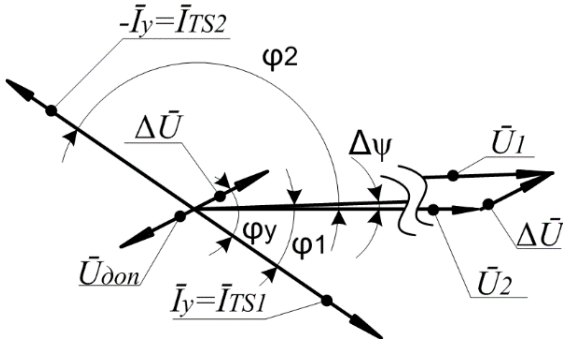

Рисунок 3 – Векторная диаграмма токов и напряжений

Угол между вектором разницы напряжений ТП и УТ составляет φ_y=68.9 эл.град, что характерно для тяговой сети. Таким образом, для трансформатора $ТП_1$ УТ является активно-индуктивной нагрузкой φ_1=41.85 эл. град., а для $ТП_2$– током источника φ_2 = –138.15 эл. град. Результаты вычислений значения разницы напряжений ΔŪ и соотношения токов трансформаторов I_{TS1}:I_{TS2} при моделировании представлены в таблице 1.

Таблица 1 – Результаты моделирования

Вариант	**Без ЭПС**	**ЭПС у ТП1**	**ЭПС у ТП2**
I_{TS1}:I_{TS2}	1:1	15.5:1	1.2:1
ΔŪ, В	2225,75e^{j27,05}	2090,77e^{j34,28}	2252,64e^{j28,38}

Таким образом, разница напряжений на подстанциях снижается при нахождении ЭПС у подстанции с более высоким потенциалом и, наоборот, увеличивается – при нахождении ЭПС у подстанции с меньшим потенциалом.

Соотношение токов подстанций при нахождении ЭПС у подстанции с более высоким потенциалом в 10 раз выше оптимального для этого случая.

Анализ известных устройств и способов показал, что известно два варианта снижения УТ: разрыв цепи его протекания [1] или выравнивание напряжений на шинах смежных ТП [2, 3]. Известные устройство для снижения УТ используют устройство РПН трансформаторов одной из смежных ТП в качестве средства устранения разницы модулей напряжений. Применение РПН имеет ряд недостатков. Во-первых, способствует возникновению УТ на соседней МПЗ. Во-вторых, сокращает срок службы силового трансформатора за счет, ускоренного износу изоляции обмотки из-за частых коммутаций. В-третьих, оставляет разницу углов напряжений.

Эффективно в устранении разницы величин напряжений проявило себя применение вольтодобавочных трансформаторов (ВДТ) [2]. Вторичная обмотка ВДТ включена в фидер КС, первичная обмотка ВДТ подключена к фазе силового трансформатора. На вторичной обмотке индуцируется дополнительное ($U_{доп}$) к рабочему напряжение ($U_{\text{р}}$). Таким образом напряжение на ТП становится равным

$$\overline{U}_1 = U_p \cdot e^{j\varphi} + U_{доп} \cdot e^{j(\varphi \pm 60)}.$$

Данное устройство снижает УТ, но в тяговой сети он остается. Данный недостаток устраняют с помощью фазосдвигающего вольтодобавочного устройства. Данное устройство состоит из двух первичных обмоток и одной вторичной. Одна из первичных обмоток подключена к фазной обмотке трансформатора, например, фазы С, тогда вторая подключена к линейному напряжению АВ. Таким образом, напряжения на первичных обмотках на 90 эл. град. сдвинуты друг относительно друга. В результате этого, на вторичной обмотке устройства возможно индуцировать напряжение с регулированием по фазе на 360 эл. град. С помощью данного устройства можно устранить разницу углов и модулей напряжений в МПЗ, то есть полностью устранить УТ. Однако к его недостаткам можно отнести питание от трехфазной системы, что обуславливает увеличение габаритов (стоимости) по сравнению с однофазными устройствами. Расположение вторичной обмотки у шин ТП приводит к увеличению вероятности перекрытия изоляторов.

Выявлять аппаратно УТ в нагрузочном режиме крайне затруднительно, ввиду общих элементов цепи протекания УТ и тока ЭПС. Поэтому необходимо определять наличие УТ в МПЗ, измеряя разницу напряжений. Измерение разницы напряжений на смежных подстанциях требует обязательной синхронизации векторных измерений, которые реализованы в устройстве для снижения уравнительного тока (УСУТ) [4]. Структурная схема устройства представлена на рис. 4. Предложенное устройство, во-первых, выявляет $\Delta\bar{U}$ посредством спутниковой синхронизации, во-вторых, устраняет УТ, создавая в тяговой сети дополнительное напряжение $\bar{U}_{доп}$. На каждой подстанции синусоидальный сигнал напряжения $u_{\text{изм}}$ с измерительного трансформатора

напряжения (ТН) подается в блок синхронных измерений (БСИ). Синхронизация измерений в БСИ на подстанциях производятся относительно опорного импульса, который одновременно передается на подстанции с орбитального спутника (ОС). Измеренные параметры векторов напряжения (модуль $U_и$ аргумент ψ) передаются на ПС, где происходит их вычитание и определение параметров вектора дополнительного напряжения $\bar{U}_{доп}$. Низковольтное значение дополнительного напряжения формируется в блоке управления (БУ) вольтодобавочным трансформатором.

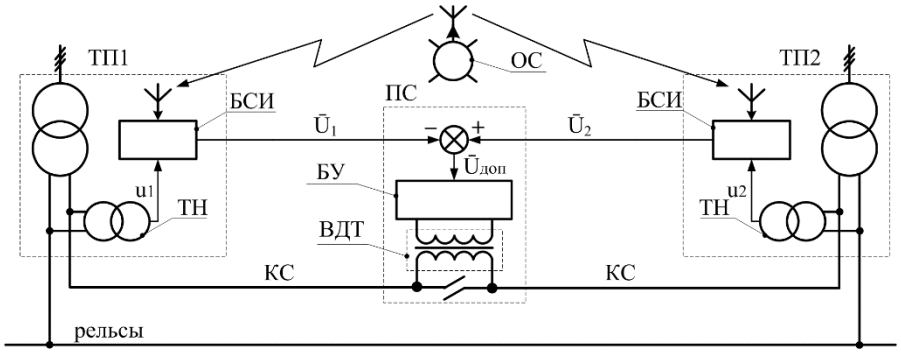

Рисунок 4 – Структурная схема УСУТ

Формирование $\bar{U}_{доп}$ производится синусоидальным инвертором. Вольтодобавочный трансформатор повышает и подает дополнительное напряжение $\bar{U}_{доп}$ в контактную сеть на посту секционирования. Электроснабжение ВДТ возможно осуществлять от тяговой или распределительной сети. Измерительная часть устройства была внедрена в промышленную эксплуатацию на подстанциях Дальневосточной железной дороги (Анисимовка и Фридман) в 2011-2012 гг. Модель (рис. 5) содержит источник синусоидального напряжения E3, подключенного между элементами OS2 и OS3, который имитирует работу описанного УСУТ.

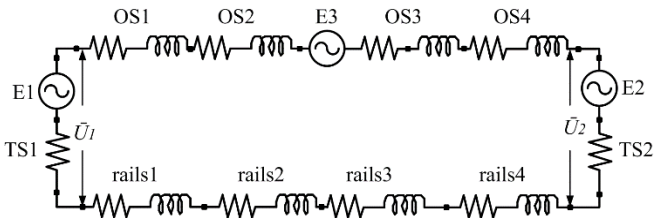

Рисунок 5 – Модель МПЗ с дополнительным напряжением

Напряжение источника E3 равно дополнительному напряжению и находится в противофазе с $\Delta\bar{U}$ (рис.3).. Таким образом, сумма ЭДС в контуре протекания УТ с УСУТ становится равной нулю. Результаты расчёта потерь мощности (ΔP) [1] и величины снижения потерь (δ_P) с УСУТ для описанных случаев моделирования представлены в таблице 2. Технологические потери энергии в МПЗ при холостом ходе с УСУТ обусловлены погрешностью измерений ЭДС трансформаторов ТП из-за падений напряжения в их сопротивлениях.

Таблица 2 – Результаты расчета потерь мощности

Показатель	**Без ЭПС**		**ЭПС у ТП1**		**ЭПС у ТП2**	
	без $U_{доп}$	с $U_{доп}$	без $U_{доп}$	с $U_{доп}$	без $U_{доп}$	с $U_{доп}$
ΔP, *кВт*	74.70	0.46	281.21	192.60	229.52	168.39
δ_P, *%*	99.42		31.51		26.62	

Наличие УСУТ в МПЗ под нагрузкой приводит к перераспределению токов, характерному для равенства напряжений ТП. Эффект от УСУТ примерно на 5% выше при нахождении ЭПС у подстанции с более высоким потенциалом, соотношение токов подстанций в данном случае изменяется на порядок. Предложенное устройство является элементом гибкой СТЭ, которая включает в себя спутниковые технологии с целью сокращения затрат эксплуатации. Стоимость устройства составляет около 3 млн. рублей, расчетный срок окупаемости 2 года.

Выводы. Разработана модель межподстанционной зоны, позволяющая рассчитать мгновенные потери электроэнергии от уравнительного тока в режимах холостого хода и под нагрузкой. Выявлено, что технологические потери электроэнергии увеличиваются при нахождении ЭПС у подстанции с большим потенциалом за счет неравномерного распределения его тока между подстанциями. Предложено устройство снижения уравнительного тока (УСУТ), которое устанавливается на посту секционирования, определяет разницу векторов напряжений за счет синхронных измерений на смежных подстанциях и снижает технологические потери электроэнергии за счет компенсации разницы напряжений между подстанциями.

Литература:

1. Черемисин В.Т., Кондратьев Ю.В., Кващук В.А., Каштанов А.Л, Повышение Эффективности Сопряжения Систем Тягового и Внешнего Электроснабжения // Транспорт Российской Федерации. Наука и Транспорт, спецвыпуск., с.18-21, Июнь 2006.

2. Власов С.А. Вольтодобавочный Трансформатор: Компенсация Недостатков в Тяговой сети // Мир Транспорта, т. 11. №4, с.64-70, Август 2013.

3. Бочев А.С., Осипов В.А. Снижение потерь от уравнительных токов // Eltrans, Санкт-Петербург, Россия, 2001. с. 80-81.

4. Константинова Ю.А., Ли В.Н., Тряпкин Е.Ю. Устройство для Снижения Уравнительного Тока в Тяговой Сети Переменного Тока // Научно-техническое и Социально-Экономическое сотрудничество стран АТР в XXI веке: материалы конференции, Хабаровск, Россия, 2017, с. 79-82.

Konstantinova Yu.A.,
senior lecturer of the Far Eastern State Transport University (FESTU), Khabarovsk

Li V.N.,
professor of the Far Eastern State Transport University (FESTU), Khabarovsk

Konstantinov A, M.,
assistant professor of the Far Eastern State Transport University (FESTU), Khabarovsk

ENHANCING ENERGY EFFICIENCY OF AC TRACTION POWER SUPPLY SYSTEM AT THE DUE THE BALANCING CURRENT REDUCING

Annotation. The article is concerned with the issues of increasing the energy efficiency of the traction power supply system of alternating current. A model of a traction network with balancing current in the software package MatLab / Simulink is developed. This model allows you to calculate the loss of electricity from the balancing current.

Key words: balancing current; traction power supply system, enhancing energy efficiency; simulation; phasor measurement unit.

References:

1. V.T. Cheremisin, Yu.V. Kondratiev, V.A. Kvashchuk, A.L. Kashtanov, «Enhancing Energy Efficiency of Integration of Traction and External Power Supply Systems» Transport of the Russian Federation. Nauka i Transport (Science and Transport), special issue, pp.18-21, June 2006.

2. S.A. Vlasov, «Booster Transformer: Offset of Flows in Electric Traction Network» Mir Transport (Transport World)., vol. 11. No 4, pp. 64-70, August 2013.

3. A.S. Bochev, Osipov V.A., «Decreasing BC-induced Losses» in Eltrans, Saint-Petersburg, Russia, 2001. pp. 80-81.

4. Yu.A. Konstantinova, V.N. Li, and E.Yu. Tryapkin, «Device for Reducing Transit Currents in the Electrified AC Railroad» presented at the conference Scientific & technical and socio-economic cooperation of the APR countries in the 21st century, Khabarovsk, Russia, 2017, pp. 79-82.

УДК 621.941.025

Маркова Е. В.,
ФГБОУ ВО «Тульский государственный университет», г. Тула
к. т. н., доцент

Хлудов С. Я.,
ФГБОУ ВО «Тульский государственный университет», г. Тула
профессор каф. технологии машиностроения

Чечуга О. В.,
ФГБОУ ВО «Тульский государственный университет», г. Тула
доцент каф. технологии машиностроения

Чечуга А. О.,
ФГБОУ ВО «Тульский государственный университет», г. Тула
студент

РАЗРАБОТКА МЕТОДИКИ ДЛЯ ОБЕСПЕЧЕНИЯ УСТОЙЧИВОГО ДРОБЛЕНИЯ СТРУЖКИ В ПРОЦЕССЕ РЕЗАНИЯ

Аннотация. Предлагаются многофункциональные конструкции режущих пластин с дискретной режущей кромкой. В результате использования экспресс-методики устанавливаются параметры отдельных участков скорректированной формы передней поверхности сменных многогранных пластин, которая гарантирует дробление стружки с требуемыми формой и параметрами ее элементов.

Ключевые слова: Резание металлов, сменная многогранная пластина (СМП), передняя поверхность, режущая кромка, дробление стружки

Проектирование поверхности режущих пластин принципиально новых конструкций, в том числе с выбором новых форм, как передней, так и задней поверхностей и, соответственно, режущей кромки возможно без технологических ограничений формирования формы режущей кромки сменных многогранных пластин (СМП).

Для устойчивого дробления стружки в процессе резания была разработана экспресс-методика, которая включает четыре этапа.

Первый этап связан с измерением передней поверхности и построением 3D модели конструкции СМП. В качестве исходной конструкции передней поверхности принимается существующая конструкция СМП. Второй этап включает расчет параметров поперечного сечения срезаемого слоя:

действительной максимальной толщины и действительной ширины. Рассчитываются координаты точки *Q*, совпадающей с центром тяжести фигуры, которую очерчивает поперечное сечение срезаемого слоя. Определяется положение «базовой» точки Θ. По сканированному изображению исходной режущей пластины проводится анализ топографии передней поверхности СМП и выбирается «опорная» точка *O* на передней поверхности (рисунок 1). Третий этап включает экспериментальное определение положения стружкозавивающего элемента, обеспечивающего благоприятную форму стружки, при этом используется технологический прием описанный ранее.

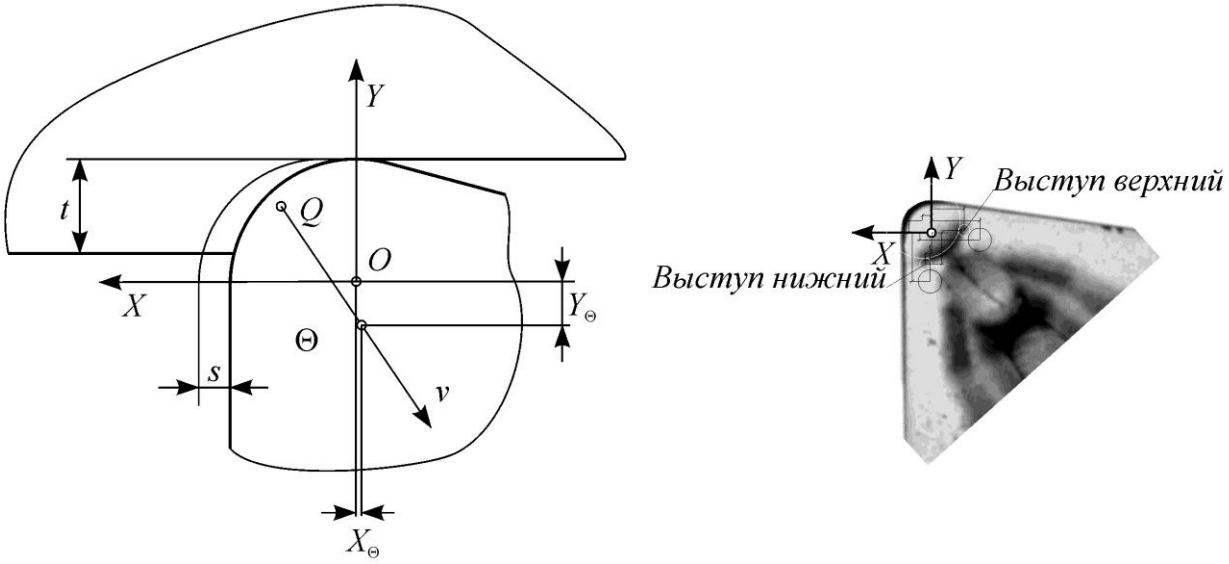

Рисунок 1 — Схема для определения начального положения «опорной» точки

На четвертом этапе осуществляется коррекция формы передней поверхности с учетом результатов третьего этапа. Проводится перерасчет результатов измерения профиля передней поверхности, полученных на первом этапе, с учетом системы отсчета и строиться 3D модель СМП.

В результате использования экспресс-методики устанавливаются параметры отдельных участков скорректированной формы передней поверхности СМП, которая гарантирует дробление стружки с требуемыми формой и параметрами ее элементов. Форма задней поверхности обусловлена методами ее получения. Возможность варьирование ее формы до настоящего времени не получило пристального внимания как в теоретических, так и в экспериментальных работах.

Используя принцип условного разделения активной части режущей кромки по ее функциональному назначению были разработаны конструкции СМП, получившие название «Wiper» или режущие пластины с «видоизмененной» режущей кромкой [1,2]. В этом случае, режущая кромка у вершины СМП выполнялась в форме лекальной кривой, состоящей из трех сопряженных дуг окружностей с разными радиусами (рисунок 2).

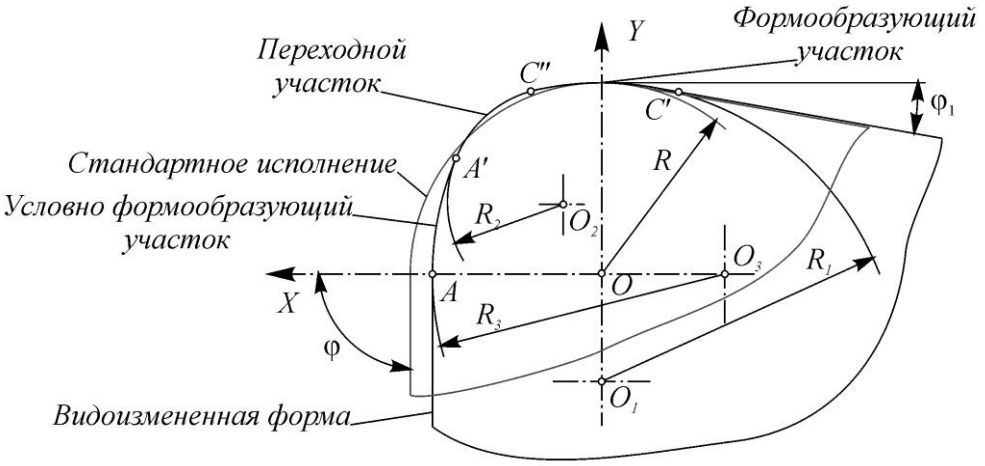

Рисунок 2 — Расчетная схема для определения радиусов формообразующих и переходного участков по первому варианту

Однако изменение формы переходного (режущего) участка, с целью обеспечения наиболее благоприятных условий срезания припуска, в ряде случаев, входит в противоречие с рекомендациями по выбору рациональной формы формообразующего участка. Эти противоречия можно исключить, если формировать эти участки режущей кромки независимо друг от друга.

В Тульском государственном университете разработана методика проектирования специальных СМП с рациональной формой дискретной режущей кромки с заданным функциональным назначением каждого из ее участков (рисунок 3).

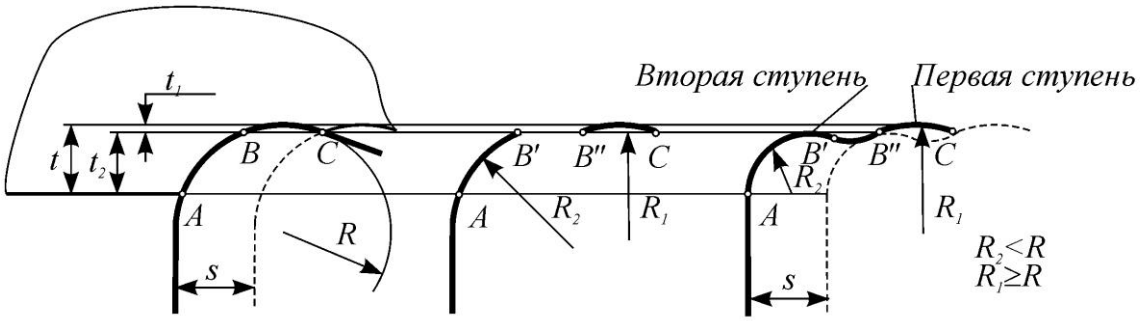

Рисунок 3 — Разделение припуска на два участка

В этом случае, активная часть режущей кромки разделялась на режущий участок *AB′*, не участвующий в формировании обработанной поверхности, и формообразующий *B″C,* который выполнял функцию формообразования обработанной поверхности. Вершина пластины исполнялась в форме двух ступеней. Припуск *t* разделялся на t_1, срезаемый первой ступенью, и t_2, удаляемый с поверхности заготовки второй ступенью.

В зависимости от принятой приоритетности тех или иных задач для конкретного производства, выбирались варианты исполнения активной части

режущей кромки на каждой из ступеней и устанавливались численные значения параметров t_1 и t_2.

Выбор значений t_1 и t_2, устанавливает область использования данной конструкции СМП. Для режущей пластины, получившей название СМП с двумя вершинами, приведенной на рисунке 4, глубина резания t_1 была принята равной высоте гребешков микронеровностей, сформированных второй ступенью

$$t_1 = s^2 / 8R_1,$$

где s — подача, мм/об; R_1 — радиус первой ступени.

В этом случае СМП имела две симметричные ступени, расположенные относительно друг друга на определенном расстоянии $L = 1{,}5s$.

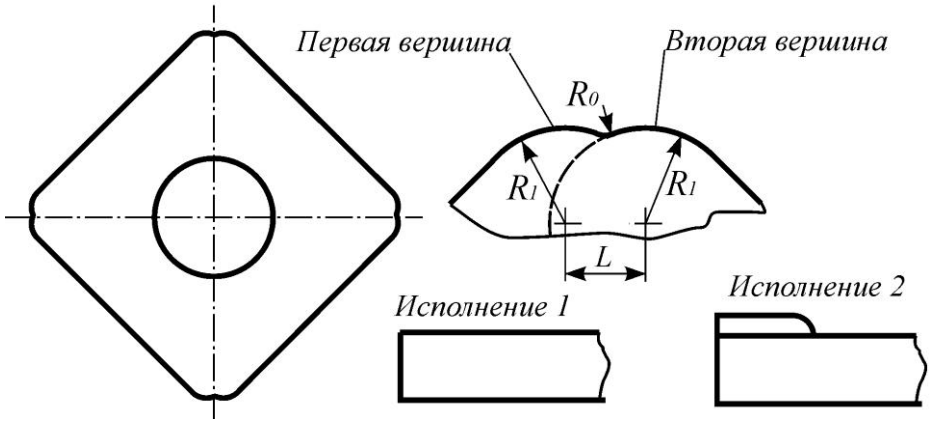

Рисунок 4 — СМП с двумя вершинами

Первая вершина срезает припуск и формирует обработанную поверхность. Вторая деформирует неровности, сформированные первой вершиной. Таким образом, в конструкции СМП с двумя вершинами совмещаются операции чистового точения и выглаживания.

Если глубина резания t_1 принималась равной глубине наклепанного слоя (≈0,02 мм), то в этом случаи совмещались операции чистового точения и финишной обработки (рис. 5).

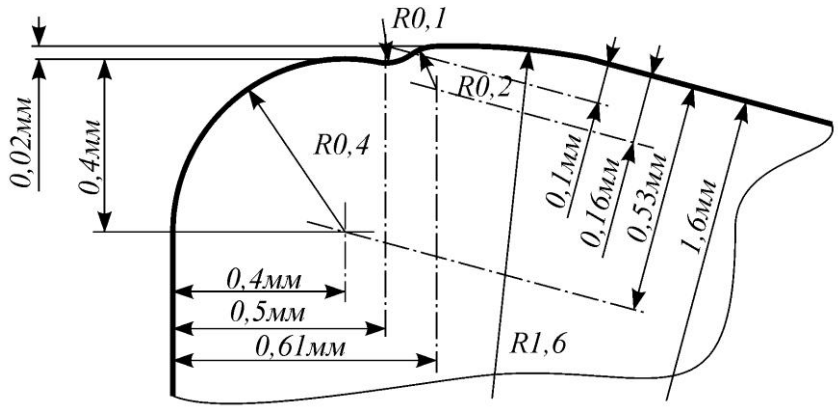

Рисунок 5 — Параметры режущей кромки СМП для чистовой и финишной обработки

СМП выполнялась с двумя ступенями по лекальной кривой, состоящей из четырех сопряженных дуг окружностей разных радиусов. Первая ступень имела зачистную режущую кромку, а вторая — конструктивные параметры чистовой пластины стандартного исполнения. СМП такой конструкции позволяет формировать обработанную поверхность с низкой шероховатостью и высокой точностью. Так как ступень с зачистной режущей кромкой работает в условиях предварительно нагруженной технологической системы, финишная обработка осуществляется в наиболее благоприятных условиях. В качестве недостатка конструкции с двумя ступенями и зачистной режущей кромкой следует отметить, что такие СМП можно использовать только для чистового точения на проход.

Если глубина резания t_1 принималась равной 0,5 мм, что соответствует чистовому точению, припуск разделялся на получистовую и чистовую обработки. Одна из вершин выполнялась как у СМП для получистовой обработки, а другая имела форму режущей кромки, характерную для чистовых СМП с радиусом R_1 формообразующего участка (рисунок 6):

$$R_1 = \frac{R_2^{\,2}}{32R_z},$$

где R_2 — радиус режущей кромки второй ступени; R_z — высота микронеровностей по чертежу детали.

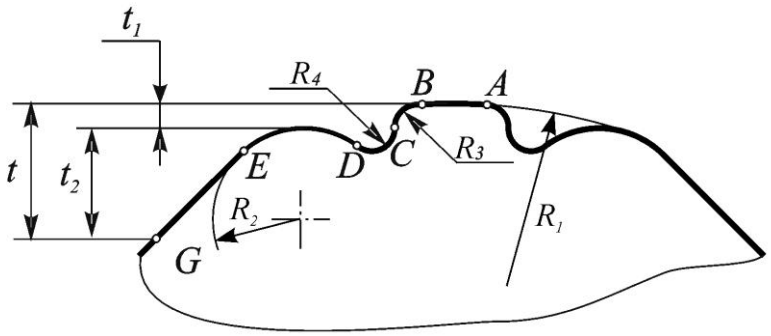

Рисунок 6 — Режущая пластина с двумя ступенями
для получистовой и чистовой обработки

В процессе точения вторая ступень вершины режущей пластины работала в условиях получистового точения, формируя поверхность под последующую чистовую обработку, осуществляемую первой ступенью. За один проход в условиях получистовой обработки осуществлялась окончательная обработка поверхности детали. Разделение припуска на получистовую и чистовую обработку позволяло исключить из технологического процесса операцию чистового точения и обеспечить требуемую шероховатость обработанной поверхности при работе с подачей, характерной для получистовых операций.

Если к инструменту предъявлялись повышенные требования по обеспечению виброустойчивости процесса точения, например при растачивании глубоких отверстий в тонкостенных деталях, режущая кромка и

на первой и на второй ступенях СМП выполнялась по лекальной кривой, состоящей из пяти сопряженных дуг окружностей разных радиусов, для уменьшения соотношения радиальной и осевой составляющих силы резания.

Проверка работоспособности СМП с дискретной режущей кромкой проводилась при точении сталей групп Р и М. При использовании экспериментальной СМП (рисунок 7) параметр *Ra* шероховатости обработанной поверхности деталей из стали 30ХГСА в области подач s>0,2 мм/об был 3 раза меньше параметра шероховатости обработанной поверхности, полученного при точении СМП со стандартным исполнением режущей кромки.

При измерении температуры резания методом естественно образующейся термопары, было установлено, что в процессе точения СМП стандартного исполнения температура на 10—15 % выше, чем при использовании СМП с двумя вершинами.

Рисунок 7 — Экспериментальная режущая пластина
с дискретной режущей кромкой

Экспериментально установлено, что разделение тепловых потоков и уменьшение глубины резания, обеспечило повышение стойкости на первой ступени в 2,5 раза по сравнению с СМП стандартного исполнения. При точении пластиной с двумя ступенями нарастание износа на задней поверхности первой ступени происходило равномерно вдоль всей активной части режущей кромки. При точении стандартной пластиной наблюдались проточины по краям активной части режущей кромки, которые отсутствовали на первой ступени специальной СМП.

Предложенная экспресс-методика проектирования передней поверхности СМП со стандартным и не стандартным исполнением режущей кромки, позволяет обеспечить для конкретного обрабатываемого материала гарантированное дробление стружки на элементы с заданными формой и размерами. Дискретное исполнение режущей кромки обеспечивает создание многофункциональных конструкции СМП, разделяющих припуск для:

– получистовой и чистовой обработки, которые позволяют повысить производительность за счет минимизации количества операций;

– чистовой и финишной обработки, которые обеспечивают снижение шероховатости;

– обработки с повышенными требованиями к виброустойчивости процесса точения.

Литература:

1. Борискин О. И., Зябрев С. В., Хлудов С. Я. Исследование работоспособности режущих пластин с дискретным исполнением режущей кромки / О. И. Борискин, С. Я. Хлудов, С. В. Зябрев // Известия ТулГУ. Технические науки. Вып. 2: в 2 ч. Тула: Изд-во ТулГУ, 2010, ч. 1 — С. 130-135.

2. Борискин О. И., Зябрев С. В., Хлудов С. Я. Режущие пластины с дискретным исполнением режущей кромки / О. И. Борискин, С. Я. Хлудов, С. В. Зябрев // Известия ТулГУ. Технические науки. Вып. 2: в 2 ч. Тула: Изд-во ТулГУ, 2010, ч. 1 — С. 146-149

Markova E. V.,
candidate of engineering sciences, associate professor of dep. mechanical engineering technologies, Tula state University, Tula

Khludov S. Ya.,
professor, dep. mechanical engineering technologies, Tula state University, Tula

Czechuga O. V.,
associate professor, dep. mechanical engineering technologies, Tula state University, Tula

Chechuga A. O.,
student, Tula state University, Tula

DEVELOPMENT OF METHODS FOR SUSTAINABLE CRUSHING THE CHIPS DURING THE CUTTING PROCESS

Annotation. Multi-function insert designs with a discrete cutting edge are available. As a result of the use of the Express method, the parameters of individual sections of the adjusted shape of the front surface of replaceable multi-faceted plates are established, which guarantees chip crushing with the required shape and parameters of its elements.

Key words: cutting metal, indexable insert (II), the front surface, cutting edge, chip control.

References:

1. O. I. Boriskin, S. V. Zyabrev, S. Y. Khludov the Study of health cutting insert with discrete cutting edge performance / O. I. Boriskin, S. Y. Khludov, S. V. Zyabrev // Izvestiya tulgu. Technical science. Issue. 2: 2 h Tula: Izd-vo Tulgu, 2010, part 1 — Pp. 130-135.

2. O. I. Boriskin, S. V. Zyabrev, S. Y. Khludov inserts with discrete performance cutting edge / O. I. Boriskin, S. Y. Khludov, S. V. Zyabrev // Izvestiya tulgu. Technical science. Issue. 2: 2 h Tula: Izd-vo Tulgu, 2010, part 1 — Pp. 146-149

УДК 62.03

Одинокова О. А.,
ФГБОУ ВО «Тихоокеанский государственный университет» г. Хабаровск
д. т. н., профессор

ПРОЧНОСТНОЙ ПРЕДЕЛ ПОЛЗУЧЕСТИ ВЯЗКОУПРУГИХ МАТЕРИАЛОВ

Аннотация. В статье описано на основе чего определяют предел ползучести. В рамках теории старения на основе изохронных кривых, введенных Ю. Н. Работновым, получен критерий оценки несущей способности вязкоупругого материала.

Ключевые слова: полимеры, ползучесть, вязкоупругие материалы.

Полимеры относятся к вязкоупругим материалам, для которых зависимость между напряжениями и деформациями включает время. Характерными для таких материалов являются их релаксационные свойства, а также существенное влияние режимов (скоростей) нагружения на диаграммы σ-ε, σ-t, ε-t.

Специфические условия эксплуатации полимеров, их целевое использование в конструкциях различного назначения требуют новых, нестандартных методов исследования их механического поведения.

Для большинства вязкоупругих материалов, работающих в жестких силовых конструкциях, склонность к нарастающим со временем деформациям становится наиболее важным фактором, определяющим эксплуатационные показатели. В таких случаях величина расчетных напряжений лимитируется деформационными свойствами полимера.

Предел ползучести обычно получают на основе испытаний материала на ползучесть при растяжении (рис. 1, 2). Но в практике эксплуатации конструкций обращает на себя внимание тот факт, что деформируемость одного и того же материала под воздействием растягивающих и равных им сжимающих усилий не одинакова. Вероятно, во всех телах процесс сжатия происходит не идентично процессу растяжения, хотя проявляется это для отдельных материалов в разной степени.

Для большинства традиционных материалов при сравнительно небольших деформациях можно приближенно считать диаграммы растяжения и сжатия совпадающими. Однако в полимерных материалах сжимающие или растягивающие напряжения по-разному отражаются на межмолекулярных взаимодействиях, определяющих деформационные свойства полимера, поэтому механические характеристики при растяжении и сжатии для них различны как по численным значениям, так и по физическому смыслу.

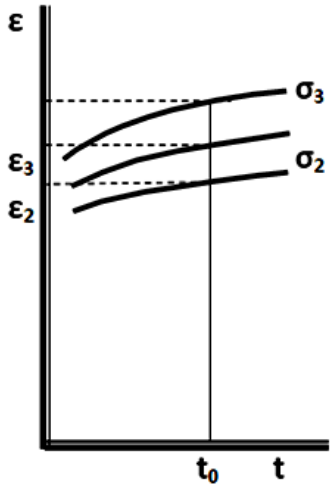

Рисунок 1 — Кривые ползучести вязкоупругого материала при растяжении

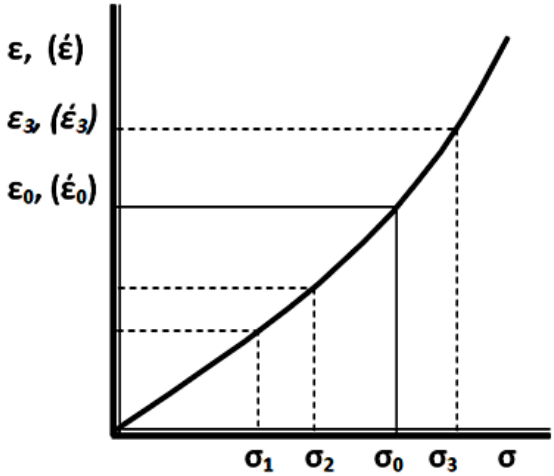

Рисунок 2 — К определению предела ползучести по ГОСТ 3248-81

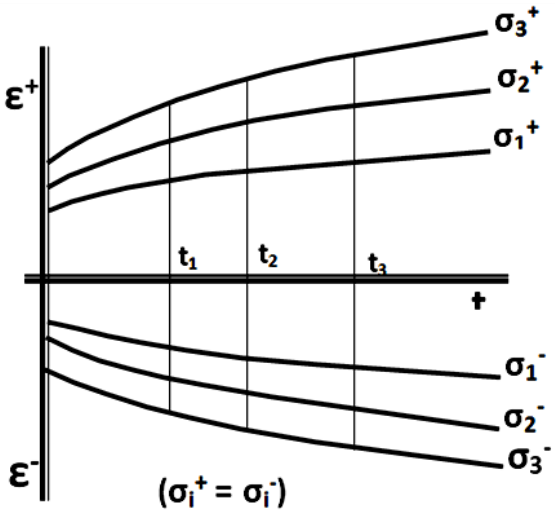

Рисунок 3 — Кривые ползучести при растяжении
и сжатии образцов вязкоупругого материала

Это различие усиливается с ростом напряжения. Однако ГОСТа на определение предела ползучести материалов при сжатии нет.

На основе исследования деформационных свойств полимерных материалов при растяжении и сжатии разработан метод определения предела ползучести, который выявляет предельное состояние вязкоупругого материала с точки зрения его прочности [1]. Экспериментальное исследование такого рода сопряжено с большими трудностями, так как, рассматривая малые деформации, необходимо обеспечить высокую чистоту опыта, чтобы в погрешности сравнительных испытаний не потерять различие свойств материала при воздействии на него растягивающих или сжимающих напряжений.

В рамках теории старения на основе изохронных кривых, введенных Ю. Н. Работновым [2], получен критерий оценки несущей способности вязкоупругого материала. При этом изохронные кривые строят в координатах не σ-ε, как требуют ГОСТ 3248-81 и 18197-84, а в полуотносительных координатах σ-($\frac{\varepsilon^+}{\varepsilon^-}$), где отношение

$$\frac{\varepsilon^+}{\varepsilon^-} = \left|\frac{E^-}{E^+}\right| = R, \qquad (1)$$

при этом $\sigma^+ = -\sigma^-$. В выражении (1) R является функцией разномодульности, с введением которой стало возможно на ранней стадии действия нагрузки выявить потерю несущей способности материала. E^- и E^+ — длительные модули (модули ползучести) при сжатии и растяжении.

Для проверки состояния материала в исследуемом диапазоне времени t, температур T и напряжений σ необходимо провести испытания на ползучесть как при растяжении, так и при сжатии (рис. 3), по результатам которых определяется эмпирическая зависимость

$$R = f(\sigma, T, t). \qquad (2)$$

Аппроксимацию функции разномодульности рекомендуется произвести на основе метода наименьших квадратов. Выражение для искомой функции $F(\sigma, T, t)$ задаем в виде

$$F(\sigma, T, t) = \sum_{k=0}^{b} A_k \cdot \varphi_k(\sigma, T, t), \qquad (3)$$

где A_k — неизвестные параметры, подлежащие определению; $\varphi_k(\sigma, T, t)$ — система линейно независимых функций, удовлетворяющая условию полноты.

Задача состоит в том, чтобы найти значения A_k, соответствующие наиболее вероятным значениям неизвестных параметров, которые будут тем более близки к истинным, чем больше число наблюдений.

Поэтому точность решения повышается с увеличением числа как неизвестных параметров A_k, так и точек коллокации (узлов интерполяции).

Из условия минимума суммарной квадратичной погрешности получаем систему алгебраических уравнений относительно параметров A_k:

$$\frac{\partial \Delta^2}{\partial A_k} = 0 \qquad (4)$$

Для каждого значения температуры T_j и времени t_j функцию разномодульности согласно (3) можно представить в виде

$$F(\sigma) = \sum_{k=0}^{m} A_k \cdot \sigma^k\,, \qquad (5)$$

где параметры A_k отражают термовязкоупругие свойства материала. Они могут быть определены из данных эксперимента на ползучесть при одноосном растяжении и сжатии нагрузкой, постоянной во времени. Для изотермического процесса изохронные зависимости R=f (σ) имеют тенденцию к росту с увеличением напряжения, при этом

R (0)=1.

Условие (4) может быть представлено следующим выражением:

$$\sum_{j=1}^{n} \left(R\left(\sigma_j\right) - F(\sigma_j)\right) \frac{\partial F(\sigma_j)}{\partial A_k} = 0\,, \qquad (6)$$

где n — число точек коллокации (число измерений).

С учетом (5) после несложных преобразований получим

$$\sum_{k=0}^{m} A_k \sum_{j=1}^{n} \sigma_j^{k+i} = \sum_{j=1}^{n} R_j \cdot \sigma_j^i\,. \qquad (7)$$

Выражение (7) представляет собой систему алгебраических линейных уравнений. Матрица этой системы симметрична относительно главной диагонали, а система линейно независимых функций в выражении (3) принимает вид

$$\varphi_0(\sigma) = 1;\ \varphi_1(\sigma) = \sigma;\ \varphi_2(\sigma) = \sigma^2; \ldots,\ \varphi_m(\sigma) = \sigma^m \qquad (8)$$

Тогда система уравнений (7) запишется следующим образом:

$$\begin{aligned}
&nA_0 + A_1 \sum_{j=1}^{n} \sigma_j + A_2 \sum_{j=1}^{n} \sigma_j^2 + \ldots + A_m \sum_{j=1}^{n} \sigma_j^m = \sum_{j=1}^{n} R_j\,,\\
&A_0 \sum_{j=1}^{n} \sigma_j + A_1 \sum_{j=1}^{n} \sigma_j^2 + A_2 \sum_{j=1}^{n} \sigma_j^3 + \ldots + A_m \sum_{j=1}^{n} \sigma_j^{m+1} = \sum_{j=1}^{n} R_j \sigma_j\,,\\
&\ldots\ldots\ldots\ldots\ldots\ldots\ldots\ldots\ldots\ldots\ldots\ldots\ldots\ldots\\
&A_0 \sum_{j=1}^{n} \sigma_j^m + A_1 \sum_{j=1}^{n} \sigma_j^{m+1} + A_2 \sum_{j=1}^{n} \sigma_j^{m+2} + \ldots + A_m \sum_{j=1}^{n} \sigma_j^{2m} = \sum_{j=1}^{n} R_j \sigma_j^m\,.
\end{aligned} \qquad (9)$$

В ограничениях, заложенных в ГОСТ 3248-81, то есть при $T \le T_0$ и $t \le t_0$, F (σ) может иметь максимумы, точки перегиба или вовсе не иметь таковых. Максимум F означает начало потери несущей способности при сжатии, вторая точка перегиба — при растяжении, и соответствующие напряжения должны быть приняты за опасные ($\sigma_{пр}$). Следовательно, предельное напряжение при

сжатии определяется как наименьший положительный корень уравнения

$$\frac{dF(\sigma)}{d\sigma} = 0,$$

то есть

$$\sum_{k=1}^{m} kA_k \sigma_{\pi\rho}^{k-1} = 0, \qquad (10)$$

а при растяжении — как второй положительный корень уравнения

$$\frac{d^2F(\sigma)}{d\sigma^2} = 0,$$

то есть

$$\sum_{k=2}^{m} kA_k \sigma_{\pi\rho}^{k-2} = 0. \qquad (11)$$

Соотношения (10) и (11) являются математическим выражением прочностного предела ползучести (рис. 4, 5).

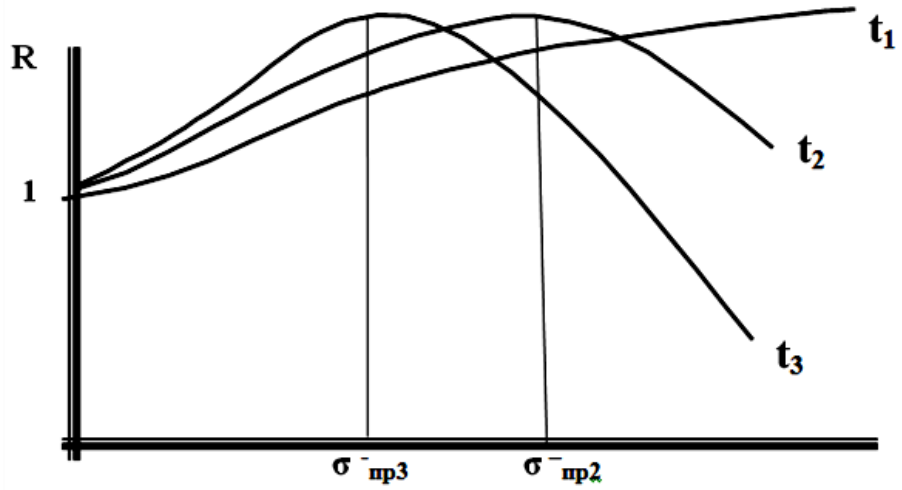

Рисунок 4 — Предельные напряжения при сжатии образца вязкоупругого материала

Приведенный выше метод его определения основан на результатах испытания материала в условиях ползучести при растяжении и сжатии, поэтому рассмотренный метод не требует экспериментальной проверки.

Следует заметить, что при наличии указанных выше характерных точек на кривой разномодульности F (σ), кривые ползучести как при растяжении, так и при сжатии носят монотонно возрастающий характер и сами по себе не несут видимых признаков ухудшения механических свойств материала.

Из анализа кривых F (σ) установлено, что с увеличением длительности действия нагрузки максимум, или вторая точка перегиба, смещается в сторону малых значений напряжений, то есть величина предельного напряжения уменьшается.

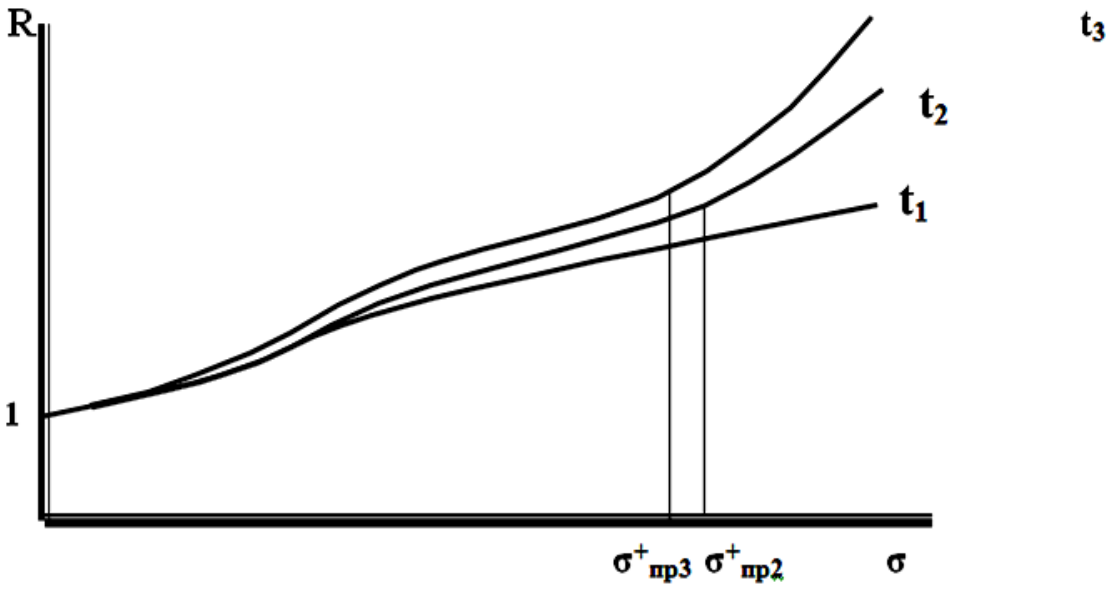

Рисунок 5 — Предельные напряжения при растяжении образца вязкоупругого материала

В общем случае $\sigma_{пр}$ зависит от температуры и времени действия напряжения и, следовательно, образует поверхность предельных напряжений. Таким образом, метод определения прочностного предела ползучести позволяет диагностировать потерю несущей способности вязкоупругого материала на ранней стадии, когда другие методы не в состоянии это сделать.

Следует заметить, что прочностной и жесткостной пределы ползучести не противоречат, а дополняют друг друга. Опасное напряжение $\sigma_{оп}$ можно определить, задавшись расчетным временем нагрузки t_0 и величиной деформации ε_0. Меньшее из значений σ_0 (по ГОСТ 3248-81) или $\sigma_{пр}$ следует принять за опасное напряжение.

Следует заметить, что испытание одного образца на различных испытательных установках при растяжении и сжатии не устраняет погрешностей сопоставляемых результатов эксперимента.

Поэтому разработан метод реверсирования нагрузки, на основе которого была достигнута полная идентичность в опытах на ползучесть при растяжении и сжатии. Было сконструировано переключаемое реверсивное устройство, которое позволяет исследовать деформационные свойства при растяжении и сжатии на одном и том же образце в любой последовательности и без переустановок испытываемого образца и контрольно-измерительных приборов. Этим самым обеспечиваются одинаковые условия при работе образца на **растяжение и сжатие, что дает надежные результаты для сопоставления** механического поведения образца при указанных видах деформирования.

Применение сравнительно простого и дешевого реверсора в значительной степени расширяет возможности имеющихся в любой лаборатории прессов и растяжных машин без каких-либо дополнительных переделок.

Литература:

1. С. 890132 СССР, МКИ G 01 № 3/08. Способ определения характеристик ползучести образцов материалов / О. А. Одинокова, Ю. М. Даниловский (СССР). 1981. Бюл. № 46. 2 с.

2. С. 356511 СССР, МКИ G 01 № 3/02. Универсальный реверсор для испытаний на растяжение — сжатие / О. А. Одинокова, В. В. Одиноков, П. В. Мелентьев (СССР). 1972. Бюл. № 32. 3 с.

Odinokova O. A.,
doctor of engineering siences, professor, Pacific national University, Khabarovsk

CREEP STRENGTH LIMIT OF VISCOELASTIC MATERIALS

Annotation. The article describes on the basis of what the creep limit is determined. In the framework of the theory of aging based on isochronous curves introduced by Yu. N. Rabotnov obtained a criterion for assessing the bearing capacity of a viscoelastic material.

Key words: polymers, creep, viscoelastic materials.

References:

1. S. 890132 USSR, MKI G 01 № 3/08. Method of determining the characteristics of creep samples of materials / O. A. Odinokova, and Yu. M. Danilovskiy (USSR). 1981. Bul. No. 46. 2 PP.

2. S. 356511 USSR, MKI G 01 № 3/02. Universal Rev. for tensile tests — compression / O. A. Odinokova, V. V. Odinokov, P. V. Melent'ev (USSR). 1972. Bul. No. 32. 3 PP.

УДК 624.04 (075.8)

Тряпкин Д. А.,
ФГБОУ ВО «Дальневосточный государственный университет путей сообщения», г. Хабаровск
старший преподаватель

РАСЧЕТ ЛЕДОВЫХ ПЕРЕПРАВ УСИЛЕННЫХ, МЕТАЛЛИЧЕСКИМИ ПОНТОННЫМИ КОНСТРУКЦИЯМИ ИЗ ДВУХОПОРНЫХ ПАРОМОВ ШАРНИРНОЙ СХЕМЫ

Аннотация. Предложена новая методика расчета грузоподъемности шарнирно-консольного моста из двухопорных паромов. Разработана методика расчёта несущей способности комбинированных переправ с обоснованием пассажирских перевозок по ним.

Ключевые слова: комбинированная переправа, ледовый покров, понтон, грузоподъемность.

Введение. В суровых климатических условиях севера и дальнего востока при отсутствии развитой дорожной сети при пересечении рек в зимний период широко используются ледовые переправы. Ледовые переправы должны обеспечивать безопасный проезд автотранспорта, в том числе значительной грузоподъемности. При этом требуется достаточно мощный ледяной покров с минимум трещин. Для усиления ледовых переправ используют намораживание дополнительных слоев льда, иногда вмораживают специальные настилы. Однако такие методы незначительно увеличивают несущую способность переправы, регулярное эксплуатирование и срок действия. Наиболее надежным способом обеспечения пропуска грузового и пассажирского автодорожного транспорта через водотоки зимой и увеличение срока действия ледовых переправ является устройство комбинированных переправ. Эти переправы представляют собой вмороженные в ледяной покров реки наплавные мосты сразу после замерзания реки. Такие переправы малочувствительны к гидрологии водного потока и климатическим условиям. Кроме того, для данного типа переправ характерны незначительные осадки и крены проезжей части. В настоящий момент отсутствует нормативная методика расчета несущей способности комбинированных переправ.

Совершенствование методики расчета грузоподъемности автодорожного наплавного шарнирно-консольного моста. Определяется коэффициент поперечной установки крайней балки, т. к. она является наиболее нагруженной $K_{ПУ} = \frac{1}{n} + 1{,}86\frac{ez_k}{\sum_{i=1}^{n} z_i^2}\sqrt[4]{\frac{\sum_{i=1}^{n} z_i^2}{nL_{ОП}^2}} = 0{,}185$, где $L_{ОП} = 20{,}84\ м$ – длина площади ватерлинии [3].

Расчётный изгибающий момент определяется для крайнего, наиболее нагруженного прогона по формуле [3]: $M_{пр} = M_p K_{ПУ} + M_M / n = 839\ кНм$, где $M_м$ — изгибающий момент в прогоне от местного изгиба. M_p — момент от подвижной нагрузки.

Предлагается ввести коэффициент, который показывает какая доля нагрузки приходится на поперечные балки, таким образом, учитывается влияние поперечных балок на совместную работу главных балок [4]. Тогда с учётом предлагаемого коэффициента имеем $M_{пр} = M_p K_{ПУ} \Delta + M_M / n = 273{,}7\ кНм$, где $\Delta = \frac{\max(п.в.M)}{\max(л.в.M)} = \frac{867{,}4}{3970} = 0{,}218$, max (п. в. М) (рис. 1) — максимальное значение поверхности влияния изгибающего момента в рассчитываемом сечении прогона; max (л. в. М) — максимальное значение линии влияния изгибающего момента в том же сечении прогона [3]

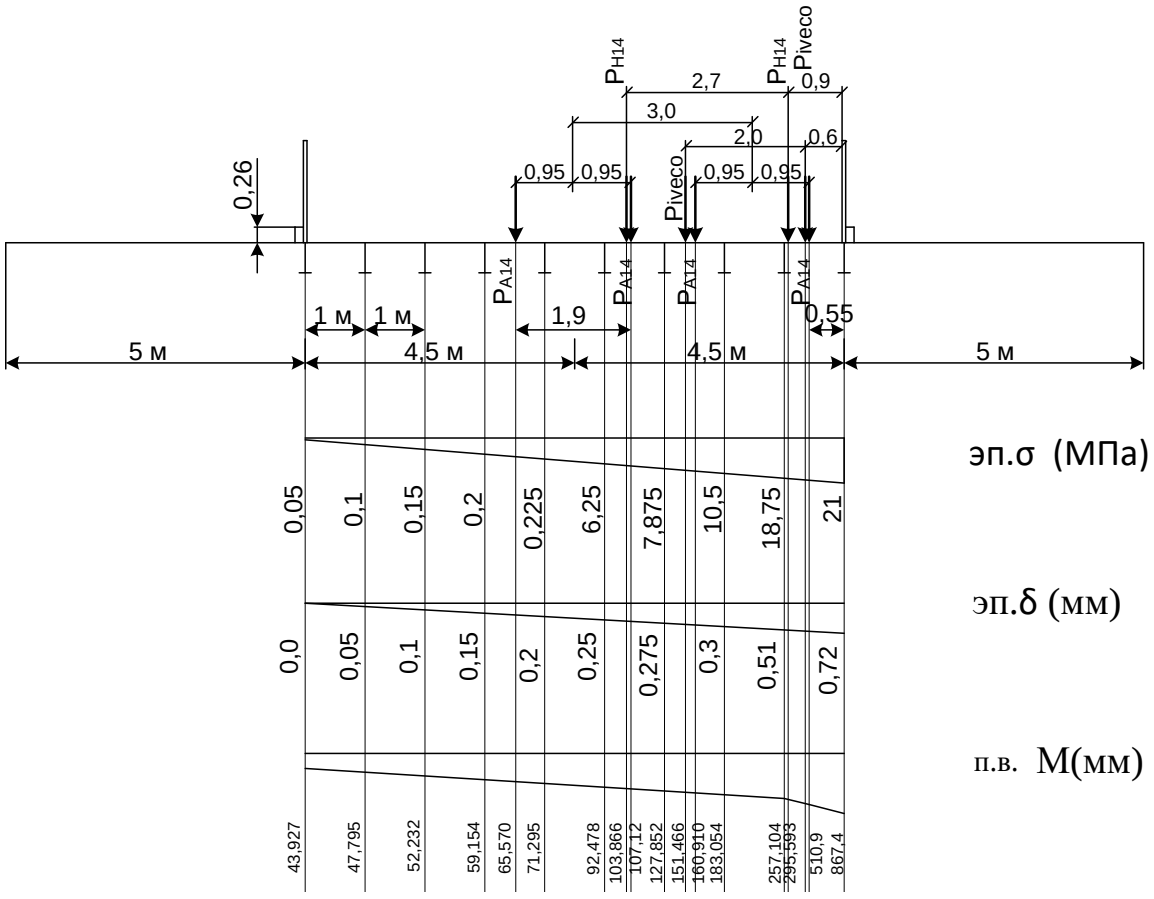

Рисунок 1 — Поперечные схемы загружения наплавного шарнирно-консольного моста переправы: Эп.σ — эпюра нормальных напряжений в нижней полке главных прогонов под опытной нагрузкой; эп.δ — эпюра прогибов главных прогонов под опытной нагрузкой; п. в. М — след поверхности влияния изгибающего момента в рассчитываемом сечении

Условие прочности по СНиП 2.05.03-84*(СП 35.13330.2011) [2]:

$$\sigma = \frac{M_x}{W_x} = \frac{27370}{1654{,}5} \cdot 10 = 165{,}4\ МПа < m \cdot \sigma_T = 1 \cdot 235 = 235\ МПа$$

С целью проверки правильности вычисления коэффициента Δ и оценки фактической работы наплавной части комбинированной переправы проводились статические испытания [1]. В качестве испытательной нагрузки был взят автомобиль iveco, общим весом 33 тс. Чтобы оценить реальную работу крайних прогонов, нагрузка располагалась несимметрично относительно оси переправы. Напряженно-деформированное состояние основных элементов пролетного строения понтонных конструкций усиления, вызванное расчетной испытательной нагрузкой фиксировалось установленными в контролируемых сечениях измерительными приборами (индикаторы часового типа, тензометры Гугенбергера и прогибомер 6 ПАО).

В табл. показаны результаты расчета и испытания пролетных строений шарнирно-консольного моста.

Таблица — Расчет грузоподъёмности наплавной части комбинированной переправы на расчётные нагрузки и по результатам испытания

Характеристика	**A14**	**H14**	**Iveco**
Момент от сосредоточенной нагрузки, ∑P·y, кНм	986.5		651.4
Момент от распределенной нагрузки, ∑q·w, кНм	344,8	3397.5	
Коэффициент поперечной установки, Кпу	0,156	0,185	0,209
Момент от временной нагрузки, Кпу·(∑P·y+∑q·w), кНм	207,83	628,54	136,14
Коэффициент перевода к нормативным нагрузкам	0,655	0,217	-
Напряжения от местного изгиба σ(M_M), Мпа	70,2	70,2	70,2
Допускаемые напряжения от временной нагрузки [σ(Мр)], Мпа	144.1	144.1	144.1
Напряжения от временной нагрузки, σ(Мр (экспериментальный)), Мпа	32,06*	96,77*	21,0
Напряжения от временной нагрузки (1+μ)Δ·σ(Мр (теоретический)), Мпа	27,4	82,8	18,0

*- величины получены через коэффициент перевода от опытной нагрузки.

Значения прогибов в середине пролёта крайней балки под испытательной нагрузкой найденных теоретически (0,624 мм) и после испытаний (0,72 мм) оказались близки.

Методика расчета ледовых переправ, усиленных металлическими понтонными конструкциями. Допускаемые нагрузки на усиленный шарнирно-консольным мостом из двухопорных паромов ледяной покров водного объекта при заданной толщине льда рассчитываются по теории изгиба плит на упругом основании по модели винклера по методу проф. Б. г. коренева с применением бесселевых функций [5-6].

Результаты расчетов прогибов ледяного покрова с усиливанием (при h=83см прогиб w=1,8 см) и без усиливания (при h=83см прогиб w=2,03 см), при разной толщине ледяного покрова, выявили увеличение жесткости ледяного покрова с укреплением его шарнирно-консольным мостом из двухопорных паромов.

Проведение статических испытаний. Цель: проверить принятую модель работы понтонных конструкций усиливания (наплавного моста шарнирной схемы) и ледяного покрова от действия опытной нагрузки.

Прогибы прогонов в пролете и осадка понтона измерялись прогибомерами 6ПАО и измерительной системой «ФАЗА». Все данные отображались на мониторе компьютера во время испытания, специальная программа обрабатывала данные и выдавала результаты: фактический прогиб крайней балки (отдельно и совместно с ледовым покровом), фактический прогиб ледового покрова. Прогиб крайнего прогона составил 1,6(при h=83см).

На рисунке 2 приведены график отношения грузоподъемности комбинированной переправы к грузоподъемности ледовой переправы при различной толщине льда и температуре 0°С.

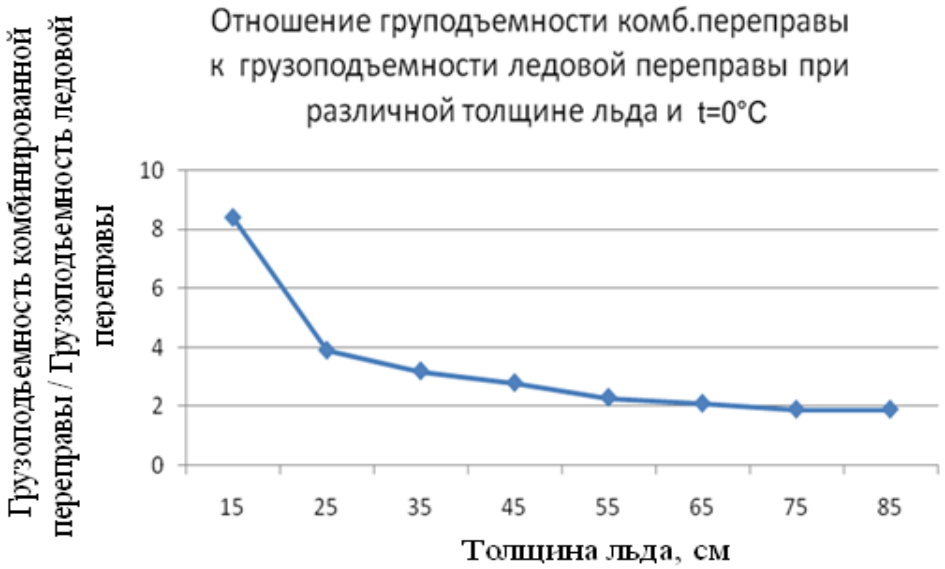

Рисунок 2 — Отношение грузоподъемности усиленной ледяной переправы к грузоподъемности ледяной переправы при разной толщине льда и температуре 0°С

Значения прогибов усиленной ледяной переправы, полученные при испытании 1,6(при h=83см) и при теоретическом вычислении 1,8 (при h=83см) показали близкий результат, что подтверждает принятую модель работы понтонных конструкций усиливания (наплавного моста шарнирной схемы) и ледяного покрова от действия опытной нагрузки.

Заключение

1. Предложена методика учёта влияния поперечных балок на совместную работу главных балок металлических понтонных конструкций шарнирно-консольного наплавного моста из двухопорных паромов. Экспериментально установлена обоснованность введения поправочного коэффициента, учитывающего продольное распределение нагрузки между поперечными балками.

2. Разработана и подтверждена экспериментом методика расчёта несущей способности комбинированных переправ. Показаны расчёты прогибов ледяного поля от испытательной нагрузки без усиливания понтонными конструкциями и с усиливанием. Установлено, что усиливание ледяной переправы

металлическими понтонными конструкциями, повышает грузоподъёмность переправы в 1,9-8 раз, а жёсткость — в 1,55 и более раз, с увеличением эффекта по мере уменьшения толщины ледяного покрова.

3. Статические испытания комбинированной переправы показали хорошую пространственную работу металлических пролетных строений понтонных конструкций усиления и их совместную работу с ледовым покровом как жесткий штамп на упругом основании.

Литература:

1. СП 79.13330.2012. Мосты и трубы. Правила обследований и испытаний. — М.: 2012. — 38 с.

2. СП 35.13330.2011 «Мосты и трубы». — М.: 2011. — 214 с.

3. Телов В. И. Наплавные мосты и паромные переправы // Монография: — М. Маршрут, 2006. — 423 с.

4. Тряпицын Ю. В. Методики расчета и снижение металлоемкости ортотропной плиты пролетных строений металлических мостов. // Диссертация на соискание ученой степени кандидата технических наук, Хабаровск, 2006. — 137 с.

5. Рапопорт Ю. М. Методы вычисления и таблицы модифицированных функций Бесселя // Учебное пособие для студентов высшего профессионального образования. «МАТИ» — Российский гос. технологический ун-т им. К. Э. Циолковского. Москва, 2008.

6. Бычковский Н. Н., Гурьянов Ю. А. Ледовые переправы, площадки, дороги и переправы. Саратов: Сарат. гос. техн. ун-т, 2005, 260 с.

Tryapkin D. A.,
senior lecturer, Far Eastern State Transport University, Khabarovsk

CALCULATION OF ICE CROSSINGS REINFORCED, METAL PONTOON STRUCTURES OF THE DOUBLE-SEAT FERRIES PIVOTALLY SCHEME

Annotation. The new methodology for calculating the load carrying capacity of the hinged-cantilever bridge of two-pillar ferries has been proposed. A methodology of calculating the carrying capacity of combined crossings with the justification of passenger traffic on them has been developed.

Key words: combined crossing, ice cover, pontoon, carrying.

References:

1. SP 79.13330.2012. Bridges and pipes. Rules of examinations and tests. The updated edition of SNiP 3.06.07 (FAE«FCS«2012)

2. SNIP 2.05.03-84*. «Bridges and pipes» (1996)

3. V. I. Telov Pontoon bridges and ferries (Monograph, 2006)

4. Yu. V. Tryapitsyn. Methods of calculation and reduction of metal orthotropic plate

superstructures of metal bridges. // Thesis for the degree of candidate of technical Sciences, (Khabarovsk, 2006)

5. Yu. M Rapoport. Calculation methods and tables of modified Bessel functions // training manual (Moscow, 2008)

6. N. N. Bychkovsky, U. A Guryanov. Ice crossings, platforms, roads and crossings (Saratov, 2005)

УДК 699.865

Усольцева О. А.,
ФГБОУ ВО «Дальневосточный государственный университет путей сообщения», г. Хабаровск
к. т. н., доцент

Паначев К. А.,
ФГБОУ ВО «Дальневосточный государственный университет путей сообщения», г. Хабаровск
старший преподаватель

МЕТОДЫ ИССЛЕДОВАНИЯ ЭНЕРГОЭФФЕКТИВНОСТИ ЗДАНИЙ В УСЛОВИЯХ ДАЛЬНЕГО ВОСТОКА

Аннотация. Эксплуатируемые и строящиеся в настоящее время здания из железобетонных панелей заводского изготовления, несмотря на развитие технологий при производстве индустриальных изделий и большой накопленный опыт, не удовлетворяют современным нормам энергосбережения. Цель проведенного исследования была — выявление наиболее оптимальных решений по повышению энергоэффективности панельных жилых зданий, изучение теплозащитных качеств наружных ограждающих конструкций таких зданий при помощи программ конечно-элементного анализа и исследование эффективности существующих конструктивных решений многослойных стеновых панелей.

Ключевые слова: утепление стен, энергоэффективность, температурное поле

Большинство стран прошли успешный путь энергосбережения в области строительства. Результаты, достигнутые на практике в повышении энергетической эффективности зданий, позволяют говорить о значительных изменениях в домостроении. Например, в странах Скандинавии, где климатические условия схожи с российскими, на нужды отопления и горячего водоснабжения тратится не более 18 кг у. т./м² в год.

Наиболее известные энергоэффективные здания, построенные в период с 1972 по 2003 г. подробно описаны в монографии Ю. А. Табунщикова, М. М. Бродач и Н. В. Шилкина [2]. Проведен ряд исследований зарубежными и отечественными специалистами по вопросам реализации энергосберегающих программ и экономическому эффекту от их применения.

Строительство многоквартирных домов в России из железобетонных панелей заводского изготовления было широко развито в 1960-80 гг., так как данный способ возведения существенно сокращает сроки строительства и стоимость жилья. Эксплуатируемые и строящиеся в настоящее время по этой технологии здания, несмотря на развитие технологий при производстве индустриальных изделий и большой накопленный опыт, не удовлетворяют

современным нормам энергосбережения и требованиям по теплотехническим показателям: низкая теплоизоляция и повышенная влажность наружных стен, промерзание панельных швов и др. Учитывая то, что такой тип застройки составляет большую часть городского жилищного фонда, необходимо разработать комплекс мер по улучшению энергетических характеристик зданий.

Реконструкция жилищного фонда, о чем свидетельствует мировая практика и подтверждают большинство исследователей, является наиболее рациональным способом его использования и решения жилищной проблемы при ограниченных финансовых ресурсах государства. Реконструкция позволяет придать физически изношенным и морально устаревшим жилым домам современные потребительские качества, продлить их жизненный цикл, снизить эксплуатационные затраты, построить новое жилье на застроенной территории, существенно улучшить архитектурный облик и среду обитания в массивах индустриальной жилой застройки. Наиболее характерными приемами и технологиями по реконструкции, модернизации и санации жилых домов пользуются скандинавские страны (Финляндия, Швеция), страны центральной Европы, США и Канада с учетом климатических условий эксплуатации зданий. В зависимости от характера застройки используют различные технологические схемы повышения эксплуатационной надежности зданий.

В зарубежном опыте реконструкции и модернизации жилых зданий, выполненных из железобетонных панелей заводского изготовления, используются различные технические решения, способствующие доведению жилищного фонда до требуемого уровня комфортности проживания, повышению эксплуатационной надежности как строительных, так и инженерных систем, направленных на снижение теплопотерь, расхода холодной и горячей воды, управление микроклиматом помещений в различные сезоны года. Комплекс мероприятий по повышению энергоэффективности зданий можно разделить на следующие категории:

- объемно-планировочные решения;
- архитектурно-планировочные решения;
- конструктивные решения;
- инженерно-технические решения.

Снизить удельные теплопотери здания можно, трансформировав наружное ограждение или его часть в пассивную систему использования солнечной энергии (ПСИСЭ), что обеспечивает определенную экономию энергозатрат при эксплуатации здания за счет подогрева помещений теплом солнечной радиации. Обычные конструкции наружных ограждений имеют в холодное время года, как правило, отрицательный тепловой баланс, так как теплопотери через них превышают теплопоступления от солнечной радиации.

Инсолируемые ограждения зданий с элементами ПСИСЭ могут иметь в периоды солнечной, хотя и холодной, погоды нулевой или даже положительный тепловой баланс, что позволяет рассматривать такие ограждения, как энергоактивные конструкции. К ним относятся, например,

глухой участок стены с лучепрозрачным экраном или светопрозрачное ограждение с трансформируемыми теплозащитными шторами, имеющее достаточно высокие значения коэффициентов относительного проникания солнечной радиации и величины сопротивления теплопередаче. В темное время суток теплозащитные шторы занимают рабочее положение в плоскости лучепрозрачного ограждения, увеличивая тем самым его сопротивление теплопередаче и снижая теплопотери здания.

Для здания с энергоактивным ограждением удельные тепловые потери снижаются с ростом его этажности и увеличением площади такой конструкции. Например, при величине площади энергоактивной конструкции равной 25 % от общей площади теплоотдающих поверхностей теплопотери через наружные ограждения в пятиэтажном здании уменьшаются на 30 % по сравнению со зданием, не имеющим такой конструкции. Исследования проведенные в последнее время показали, что наибольшие теплопотери для всех типов зданий происходят через вертикальные глухие и светопрозрачные ограждающие конструкции. Несмотря на то, что коэффициент остекленности фасада жилых зданий обычно составляет около 20 %, суммарные теплопотери через окна сопоставимы с теплопотерям через стены. Исходя из этого, теплотехническим характеристикам светопрозрачных ограждающих конструкций следует уделять первоочередное внимание. Нами были проведены экспериментальные исследования ограждений, имеющих реальные размеры и действительные теплотехнические параметры, что дает возможность учесть всевозможные неоднородности и, таким образом, получить близкие к фактическим теплозащитные качества. Основой теплотехнического эксперимента является создание в исследуемой ограждающей конструкции определенного температурного поля и фиксации тех или иных тепловых параметров: температуры поверхности тела, потока тепла, проходящего через него, или их изменение во времени. Определяющим в эксперименте, благодаря сравнительной простоте измерения является исследование температурного поля поверхности ограждения.

Для расчета стационарного трехмерного температурного поля в данном исследовании был использован программный комплекс Solidworks и входящий в него расчетный модуль Solidworks Simulation.

В моделируемых конструкциях учтены все конструктивные особенности, т. е. теплопроводные включения в теле ограждения.

Особое внимание при анализе результатов расчетов уделяется распределению температурных полей по внутренним поверхностям конструкций, так как данный показатель напрямую связан с санитарно-гигиеническими требованиями пребывания (проживания) человека.

Для оценки влияния теплопроводных включений на общую картину распределения температурных полей по наружной и внутренней поверхностям трехслойных стеновых панелей, эксплуатируемых в условиях Дальнего Востока, была выполнена серия теоретических расчетов. Расчеты

производились для трёх типовых наружных стеновых панелей различных конструктивных исполнений: стеновая панель 2НС3 (для зданий типовой серии 1-464А), стеновая панель 3НС30.29.40-200т (для зданий типовой серии 97), стеновая панель Н2-4 (для зданий типовой серии 121).

В результате расчетов было получено распределение температурного поля по наружной и внутренней поверхностям стеновых панелей 2НС3, 3НС30.29.40-200 и Н2-4.

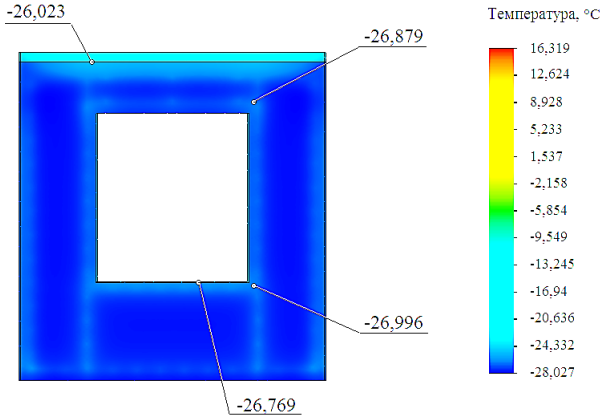

Рисунок 1 — Распределение температурного поля
по наружной поверхности стеновой панели 2НС3

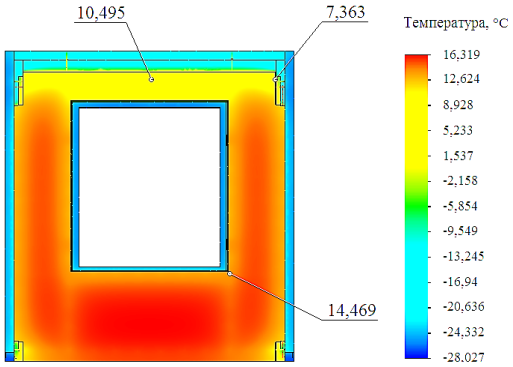

Рисунок 2 — Распределение температурного поля
по внутренней поверхности стеновой панели 2НС3

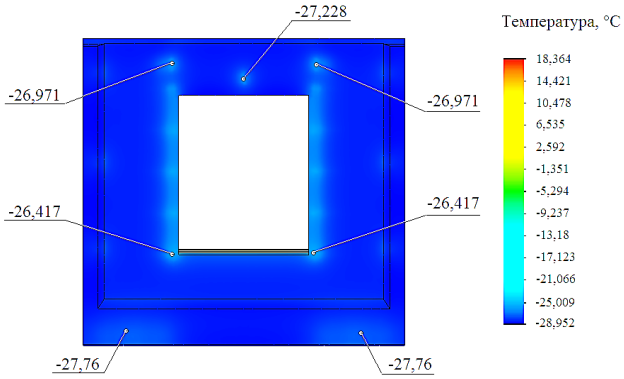

Рисунок 3 — Распределение температурного поля
по наружной поверхности стеновой панели 3НС30.29.40-200т

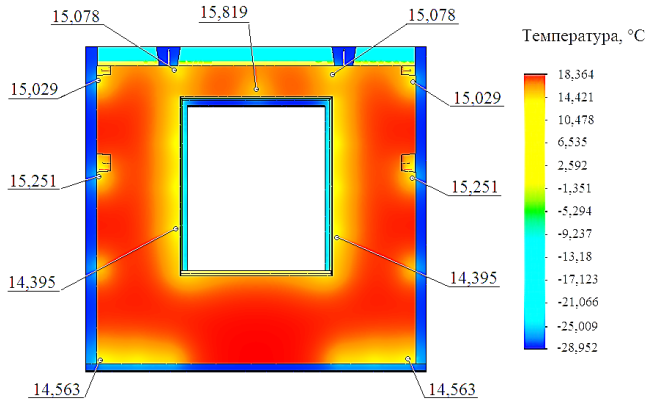

Рисунок 4 — Распределение температурного поля
по внутренней поверхности стеновой панели 3НС30.29.40-200т

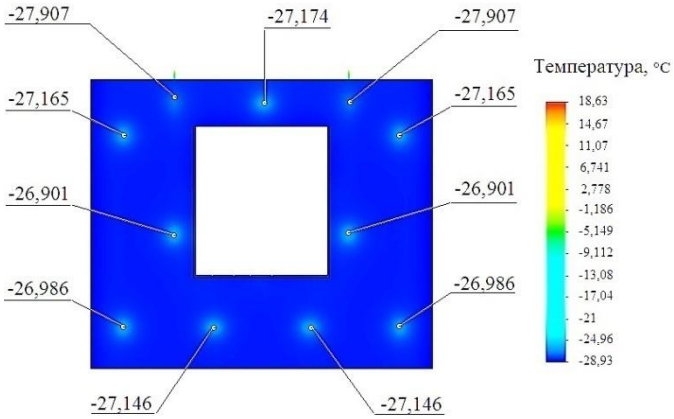

Рисунок 5 — Распределение температурного поля
по наружной поверхности стеновой панели Н2-4

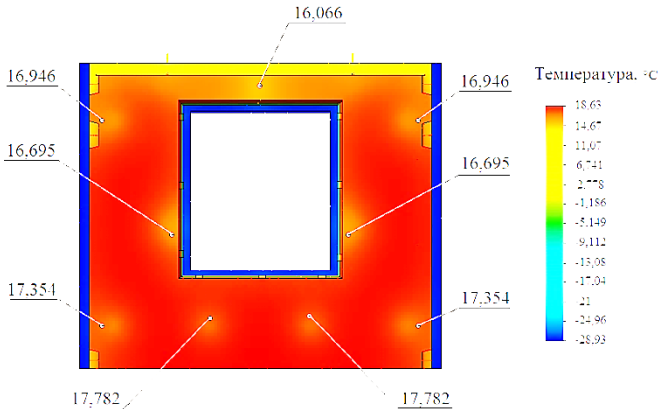

Рисунок 6 — Распределение температурного поля
по внутренней поверхности стеновой панели Н2-4

Так как цель проведенного исследования была — выявление наиболее оптимальных решений по повышению энергоэффективности панельных жилых зданий, изучение теплозащитных качеств наружных ограждающих конструкций таких зданий при помощи систем конечно-элементного анализа и исследование эффективности существующих конструктивных решений многослойных стеновых панелей, то в заключении можно сказать, что в

настоящее время энергоэффективными называют такие здания, при проектировании которых был предусмотрен комплекс архитектурно-строительных и инженерно-технических мероприятий, обеспечивающих существенное снижение затрат энергии на теплоснабжение этих зданий по сравнению с обычными (типовыми) зданиями при одновременном повышении комфортности микроклимата в помещениях. Расчет фактических теплопотерь через ограждающие конструкции важный этап по анализу и принятию оптимальных решений по повышению энергоэффективности панельных жилых зданий и изучению теплозащитных качеств наружных ограждающих конструкций.

Литература:

1. Спиридонов, А. В. Развитие светопрозрачных конструкций в контексте современной истории энергосбережения / А. В. Спиридонов, И. Л. Шубин // Энергосбережение. — 2011. — № 5. — С. 56-60: 1 рис.. — ISSN 1609-7505

2. Табунщиков, Ю. А. Энергоэффективные здания / Ю. А. Табунщиков, М. М. Бродач, Н. В. Шилкин. — М.: АВОК-ПРЕСС, 2003. — 200 с.

3. Бродач, М. М. Здание с близким к нулевому энергетическому балансу / М. М. Бродач, В. И. Ливчак // Вентиляция. Отопление. Кондиционирование: АВОК. — 2011. — № 5. — С. 4-8. — Библиогр.: с. 8 (5 назв.). — ISSN 1609-7843

4. Васильев, Г. П. Энергоэффективный экспериментальный жилой дом в микрорайоне Никулино 2 / Г. П. Васильев //АВОК. — № 4, 2002, С. 10-18. с

Usoltseva O. A.,
candidate of engineering sciences, associate professor, Far Eastern State Transport University, Khabarovsk

Panachov K. A.,
senior lecturer, Far Eastern State Transport University, Khabarovsk

RESEARCH METHODS OF ENERGY EFFICIENCY OF BUILDINGS IN THE CONDITIONS OF THE FAR EAST

Annotation. The prefabricated reinforced concrete panels that are being operated and are currently under construction, despite the development of technologies in the production of industrial products and a great amount of experience, do not meet modern energy saving standards. The purpose of the study was to identify the most optimal solutions for improving the energy efficiency of panel residential buildings, to study the heat-shielding qualities of the external enclosing structures of such buildings using end-element analysis programs and to study the effectiveness of existing design solutions for multi-layer wall panels.

Key words: warming of walls, energy efficiency, temperature field.

References:

1. Spiridonov, A. V. Development of translucent structures in the context of the modern history of energy conservation / A. V. Spiridonov, I. L. Shubin // Energy conservation. — 2011. — No. 5. — S. 56-60: 1 pic.. — ISSN 1609-7505

2. Tabunshchikov, Yu. A. Energy-efficient buildings / Yu. A. Tabunshchikov, M. M. Brodach, N. V. Shilkin. — M.: AVOK-PRESS, 2003.— 200 p.

3. Brodach, M. M. Building with a close to zero energy balance / M. M. Brodach, V. I. Livchak // Ventilation. Heating. Air conditioning: AVOK. — 2011. — No. 5. — S. 4-8. — Bibliography: p. 8 (5 names). — ISSN 1609-7843

4. Vasiliev, G. P. Energy-efficient experimental residential building in the Nikulino 2 microdistrict / G. P. Vasiliev // ABOK. — No. 4, 2002, S. 10-18.

УДК 69.01.

Усольцева О. А.,
ФГБОУ ВО «Дальневосточный государственный университет путей сообщения», г. Хабаровск
к. т. н., доцент

Самодина А. В.,
ФГБОУВО «Дальневосточный государственный университет путей сообщения», г. Хабаровск
преподаватель

ОСОБЕННОСТИ ПРОЕКТИРОВАНИЯ ЗДАНИЙ ПОВЫШЕННОЙ ЭТАЖНОСТИ В СЕЙСМИЧЕСКИХ РАЙОНАХ ДАЛЬНЕГО ВОСТОКА С ПРИМЕНЕНИЕМ СЕЙСМОИЗОЛИРУЮЩИХ РЕЗИНОМЕТАЛЛИЧЕСКИХ ОПОР

Аннотация. В данной работе исследована эффективность применения сейсмоизолирующих резинометаллических опор (далее РМО) для многоэтажных зданий, для этого произведен расчёт и сравнительный анализ результатов расчёта высотного монолитного здания на сейсмическое воздействие. Расчёт здания производился для: здания без системы активной сейсмозащиты; здания с системой активной сейсмозащиты в виде РМО. На основании исследований можно сделать выводы, что для зданий проектируемых в сейсмических районах эффективно применение РМО и это наиболее подходящей для высотных зданий в качестве сейсмоизоляции. Расчёты, выполненные в программном комплексе для здания высотой 27 этажей, показали снижение усилий и горизонтальных перемещений с применением РМО.

Ключевые слова: здания, повышенная этажности, сейсмозащита, сейсмоизоляция, резинометаллические опоры.

Проектирование и строительство в сейсмически опасных районах зданий повышенной этажности представляет собой сложную инженерную задачу: здания должны быть сейсмоустойчивыми, оснащены автоматикой, системой сигнализации, оповещения, управления эвакуацией, автоматического тушения, системой противодымной вентиляции, дымоудаления.

Одним из основных вопросов, возникающих при проектировании зданий повышенной этажности, является вопрос учета величин расчетных сейсмических нагрузок.

В разных странах специалисты придерживаются следующих мнений:

– административные и жилые здания повышенной этажности являются обычными сооружениями, которые не относятся к объектам,

функционирование которых необходимо при ликвидации последствий землетрясений или повреждения которых способны вызвать опасные экологические последствия. В этом случае расчетные сейсмические нагрузки на здания различной этажности определяют по единой нормативной методике без применения поправочных коэффициентов по высотности здания;

– здания повышенной этажности относятся к уникальным объектам, эксплуатация которых связана с длительным скоплением большого количества людей, срочная эвакуация которых затруднена, что вызывает тяжелые социальные и экономические последствия при сильных землетрясениях. Поэтому величины расчетных сейсмических нагрузок на здания должны назначаться в зависимости от их высоты.

Полученный за многие годы опыт проектирования, строительства и эксплуатации зданий повышенной этажности в сейсмических районах позволил специалистам разработать систему расчетов и конструктивных требований, позволяющих добиться достаточной сейсмостойкости объектов строительства.

В данной работе исследована эффективность применения сейсмоизолирующих резинометаллических опор (далее РМО) для многоэтажных зданий, для этого произведен расчёт и сравнительный анализ результатов расчёта высотного монолитного здания на сейсмическое воздействие.

Расчёт здания производился для:

– здания без системы активной сейсмозащиты;

– здания с системой активной сейсмозащиты в виде РМО.

Исследуемый объект — жилой дом, представляющий собой здание прямоугольного очертания и размерами в осях — 15,6 х 42,5 м (рис.1). Высота здания от верха плиты фундамента до верха плиты покрытия — 79,8 м. Расчетная схема здания приведена на рис.2.

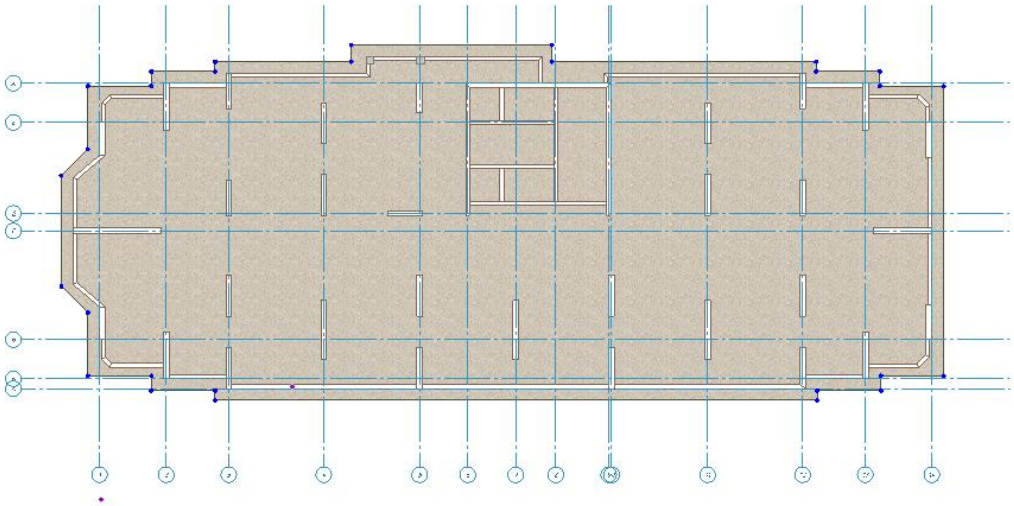

Рисунок 1 — План технического подвала

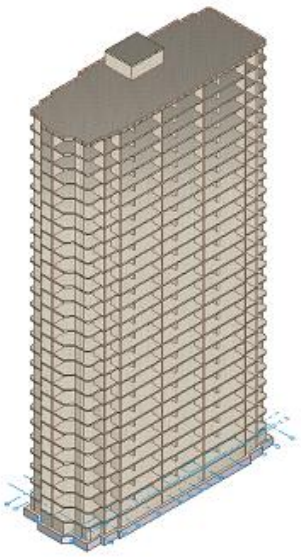

Рисунок 2 — Расчётная схема здания (КЭ-модель)

Фундамент — железобетонная монолитная, толщиной 1500 мм. Бетон класса B25, W6, F150.

В качестве конструктивной схемы здания принят монолитный безригельный каркас, включающий стены (диафрагмы жесткости, пилоны) взаимно перпендикулярных направлений, объединенные плитами перекрытий в одну пространственную систему.

Произведен расчёт на особые воздействия: сейсмическое воздействие интенсивностью в 7 балл В работе проведено сравнение максимальных относительных перемещений верхней части здания в горизонтальном направлении для рассмотренных вариантов и сравнение усилий в основании здания для элементов стен.

На рис.3 приведены изополя перемещений конструкций в результате сейсмического воздействия для первого варианта расчёта, т. е. без сейсмоизоляции.

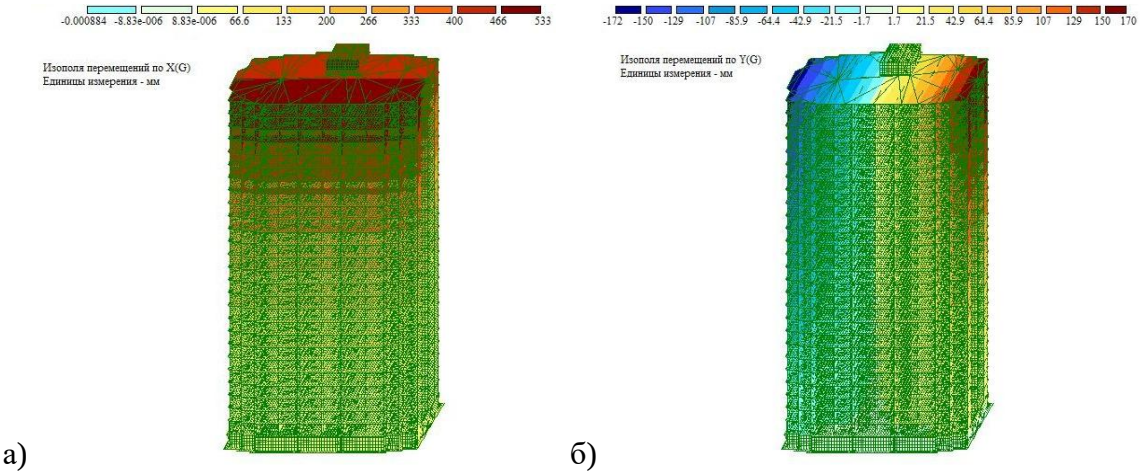

а) б)

Рисунок 3 — Изополя перемещений конструкций здания
в горизонтальных направлениях: а — X, б — Y

На рис.4 показаны изополя усилий Mz в основании колонн и усилия Nx, Ny в основании стен здания от сейсмического воздействия.

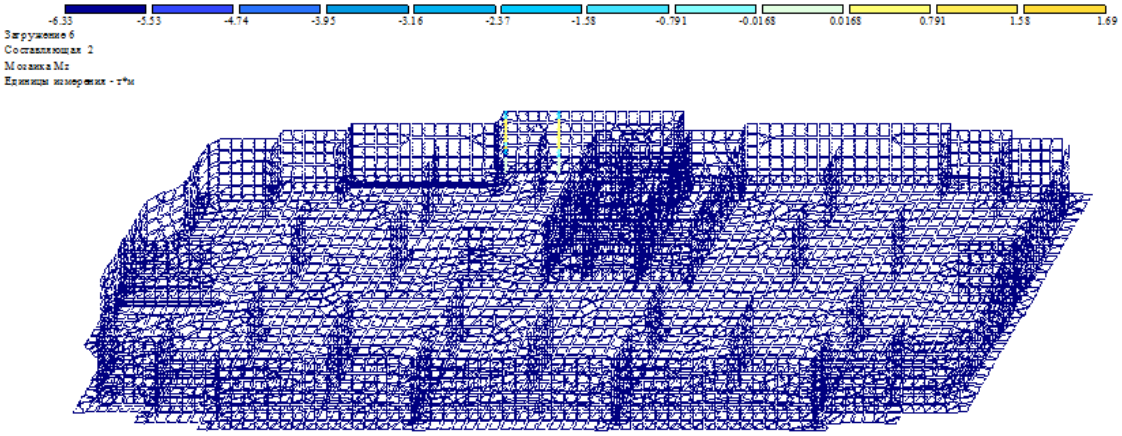

а)

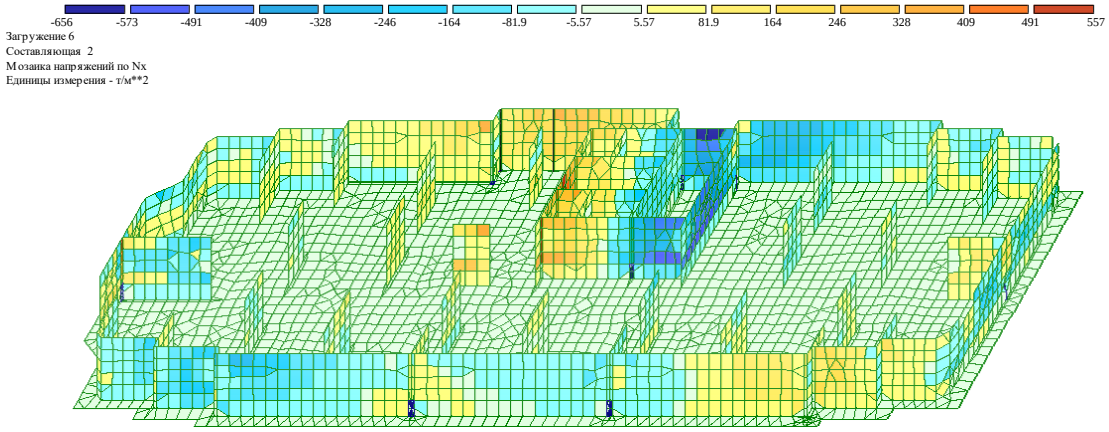

б)

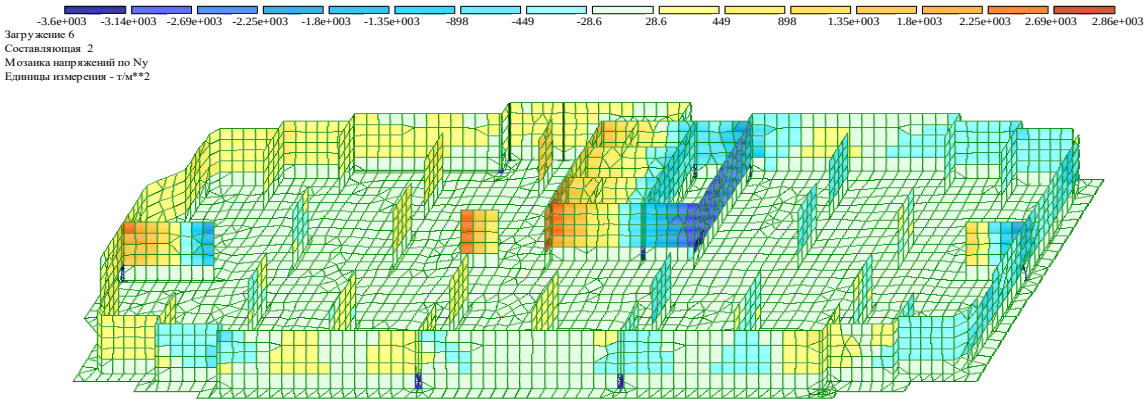

в)

Рисунок 4 — Изополя усилий в основании стен и колонн здания:
а — Mz, б — Nx, в — Ny

Для второго варианта конструирования применяется сейсмоизоляция. Выбрана марка РМО SI-H 400/150 высотой 300 мм (рис.5).

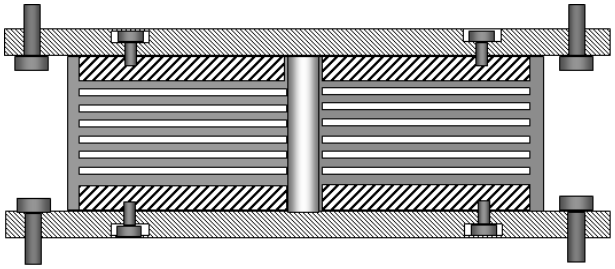

Рисунок 5 — Резинометаллическая опора SI-H 400/150

В соответствии с несущей способностью сейсмоизоляторов под зданием было принято 124 резинометаллических опор. Схема расположения РМО на фундаментной плите показана на рис. 6.

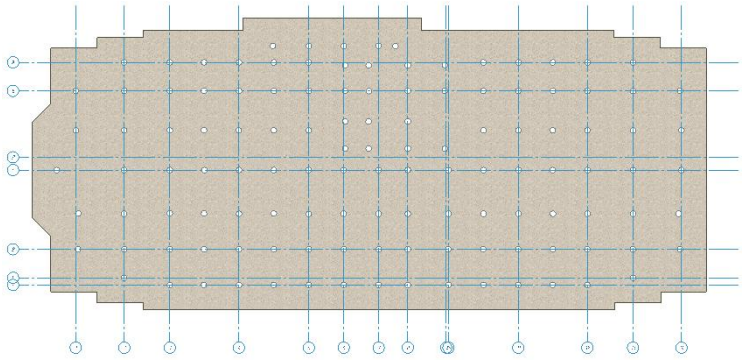

Рисунок 6 — Схема расположения РМО на фундаментной плите

В результате расчета были получены данные для сравнительного анализа конструкций. На рис.7 приведены изополя перемещений конструкции в результате сейсмического воздействия.

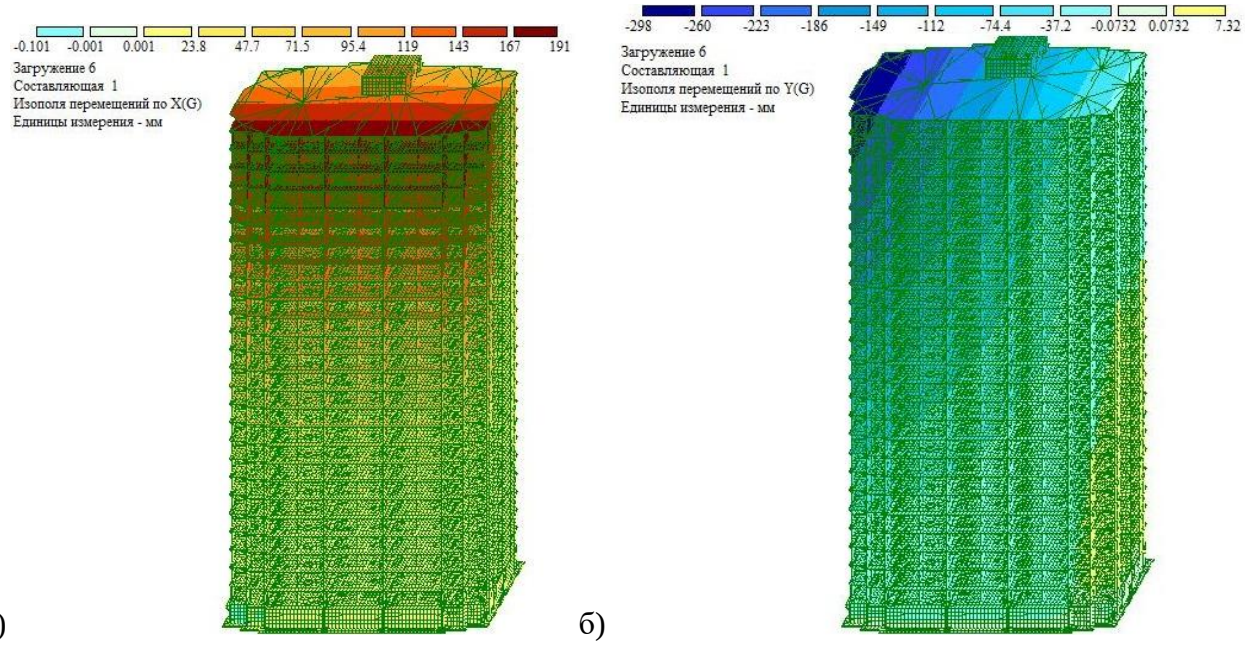

а) б)

Рисунок 7 — Изополя перемещений конструкций здания
в горизонтальных направлениях: а — X, б — Y

Сравнительный анализ результатов, полученных по двум вариантам расчёта показал, что максимальные относительные горизонтальные перемещения верха здания и усилия в элементах в основании конструкции по первому расчёту (без сейсмоизоляции) больше, чем соответствующие перемещения и усилия по второму варианту (с сейсмоизоляцией).

На основании исследований можно сделать выводы, что для зданий проектируемых в сейсмических районах эффективно применение РМО и это наиболее подходящей для высотных зданий в качестве сейсмоизоляции. Расчёты, выполненные в программном комплексе для здания высотой 27 этажей, показали снижение усилий и горизонтальных перемещений с применением РМО.

Таким образом, наиболее приемлемым решением повышения этажности зданий и обеспечение их достаточной сейсмостойкостью является сейсмоизоляция.

Литература:

1. Смирнов, В. Б. Современная защита от землетрясений / В. Б. Смирнов / В. Б. Смирнов // Сейсмостойкое строительство [Электронный ресурс] / Высотные здания. — Электрон. журнал. — М., 2018. — Режим доступа: https://elibrary. ru/22935493. html.

2. Ушаков А. С. Методы самоизоляции фундаментов сооружений [Электронный ресурс] / А. С. Ушаков // Технические науки: проблемы и перспективы: сб. науч. тр. — Электрон. журнал. — СПб., 2011. — С. 180-186.

3. Толушов С. А. Проблемы проектирования сейсмостойких зданий / С. А. Толушов, Е. Ю. Немова, М. С. Загарина // Молодой ученый [Электронный ресурс] / Казань. — Электрон. журнал — М., 2015. — Режим доступа: https://moluch. ru/archive/91/19806. html.

4. Белаш, Т. А. Сейсмоизоляция. Современное состояние [Электронный ресурс] / Т. А. Белаш, В. С. Беляев, А. М. Уздин, А. А. Ермошин, И. О. Кузнецова // Избранные статьи профессора О. А. Савинова: сб. науч. тр. — Электрон. журнал. — СПб.: РОМГГиФ, 2018. — Режим доступа: https://elibrary. ru/25598344. html.

Usoltseva O. A.,
candidate of engineering sciences, associate professor, Far Eastern State Transport University, Khabarovsk

Samodina A. V.,
lecturer, Far Eastern State Transport University, Khabarovsk

FEATURES OF DESIGNING OF HIGH-RISE BUILDINGS IN SEISMIC REGIONS OF THE FAR EAST WITH THE USE OF SEISMIC ISOLATION RUBBER-METAL SUPPORTS

Annotation. Design and construction in seismically dangerous areas of high-rise buildings is a complex engineering task. In this paper, the efficiency of seismic rubber-metal supports (hereinafter referred to as RMS) for multi-storey buildings has been studied. for this purpose, the calculation and comparative analysis of the results of the calculation of a high-rise monolithic building for seismic impact has been carried out. The calculation of the building was made for: buildings without active seismic protection system; buildings with active seismic protection system in the form of RMS. On the basis of research, it can be concluded that for buildings designed in seismic areas, the use of RMS is effective and it is most suitable for high-rise buildings as seismic insulation. The calculations performed in the software package for the building with a height of 27 floors showed a decrease in efforts and horizontal movements with the use of RMS.

Key words: buildings, high-rise, seismic protection, seismic insulation, rubber-metal supports.

References:

1. Smirnov, V. B. Modern protection against earthquakes / V. B. Smirnov / V. B. Smirnov / / earthquake-Resistant construction [Electronic resource] / you-hundreds of buildings. — Electron. log. — M., 2018. — Access mode: https://elibrary. ru/22935493. html ahhh!

2. Ushakov A. S. Methods of isolation of the foundations of buildings [Electronic resource] / A. S. Ushakov // engineering science: problems and prospects: collection of scientific works. Tr. — Electron. log. — SPb., 2011. — P. 180-186.

3. Trusov S. A. the problem of designing earthquake-resistant buildings / S. A. Trusov, E. Y. Nemova, M. S. Sagarin // Young scientist [Electronic resource] / Kazan. — Electron. journal-M., 2015. — Access mode: https://moluch. ru/archive/91/19806. html ahhh!

4. Belash, T. A. Seismic Isolation. Current state [Electronic resource] / T. A. Belash, V. S. Belyaev, A. M. Uzdin, A. A. Ermoshin, I. O. Kuzne-tsova // Selected articles by Professor O. A. Savinov: SB. nauch. Tr. — Elec-tron. log. — SPb.: Romggif, 2018. — Access mode: https://elibrary. ru/25598344. html ahhh!

УДК 621.81:621.337

Фомичева Н. Б.,
ФГБОУ ВО «Тульский государственный университет», г. Тула
к. т. н., доцент каф. физики металлов и материаловедения

Нечаев Л. М.,
ФГБОУ ВО «Тульский государственный университет» г. Тула
профессор каф. теоретической механики

Маркова Е. В.,
ФГБОУ ВО «Тульский государственный университет», г. Тула
доцент каф. технологии машиностроения

Русин И. С.,
ФГБОУ ВО «Тульский государственный университет», г. Тула
студент

АНАЛИЗ ОСНОВНЫХ МЕТОДОВ НАПЫЛЕНИЯ ПОКРЫТИЙ ИЗ ТУГОПЛАВКИХ МАТЕРИАЛОВ

Аннотация. В работе рассмотрены два основных метода напыления: газопламенное и плазменное. Проводится сопоставление этих методов между собой при обычных, используемых на практике условиях работы по следующим параметрам: анализ распределения температур в газовых факелах и плазменных струях; распределения скорости в газовом факеле и в плазменной струе; газовому составу плазменных струй и факелов газопламенных горелок.

Ключевые слова: напыление, покрытие, температура, скорость движения, факел горелки.

Типичным методом напыления, который находит широкое применение на практике, является газопламенный метод напыления (проволочный и порошковый). Кроме того, широкое распространение начинает получать напыление плазменной струей, позволяющее наносить покрытия из тугоплавких материалов, которые удовлетворяют жестким требованиям, выдвигаемым при разработке современных машин.

В работе рассмотрены два основных метода напыления: газопламенное и плазменное. Эти методы напыления сопоставлены между собой при обычных, используемых на практике условиях работы. Были поставлены следующие задачи:

– провести анализ распределения температур в газовых факелах и плазменных струях;

– выяснить распределение скорости в газовом факеле и в плазменной струе;

– определить газовый состав плазменных струй и факелов газопламенных горелок.

При напылении материал, подаваемый в горелку, нагревается и наносится на поверхность основы в расплавленном состоянии или в состоянии, которое приближается к расплавленному. Степень проплавления и интенсивность взаимодействия напыляемого материала с окружающей средой в основном зависят от распределения температуры в струе газа, истекающего из сопла газопламенной горелки или плазменного распылителя.

При газопламенном напылении в качестве источников теплоты используют кислородно-ацетиленовые или кислородно-пропановые факелы. Максимальное значение температуры, которое может быть достигнуто в таких факелах, равняется температуре горения компонентов.

При напылении проволочной газопламенной горелкой типа К фирмы «Metco» с увеличением расстояния от среза сопла горелки температура резко падает. На расстоянии 50 мм она составляет 1500° С, а на расстоянии 100 мм снижается до 500° С. Это происходит в результате подачи в пламя струи сжатого воздуха.

При напылении порошка можно получить покрытие даже в случае неполного проплавления нагреваемого порошка. Напыление проволоки или прутка невозможно без полного расплавления напыляемого материала. Поэтому по сравнению с порошковым напылением при прутковом и проволочном напылении образующиеся частицы на начальном этапе движения имеют более высокую температуру и скорость, что обеспечивает и более высокую энергию соударения частиц с поверхностью и повышает прочность сцепления покрытия с основой. Однако при проволочном или прутковом напылении образующиеся расплавленные частицы быстро охлаждаются. При порошковом же напылении высокотемпературная область пламени по сравнению с проволочным имеет большую протяженность, что позволяет эффективно использовать эту область для нагревания летящих частиц.

Высокая температура плазменной струи позволяет напылять покрытия из любых, самых тугоплавких материалов, которые в процессе нагрева и плавления в струе плазмы не испаряются и не меняют значительно своих свойств.

По сравнению с газопламенным напылением плазменная струя нагревает напыляемый порошок до более высокой температура и меньше нагревает деталь, на которую производится напыление покрытия, что снижает величину термических деформаций обрабатываемого материала.

При детонационном напылении скорость ударной волны, образовавшейся при взрыве газовой смеси кислород-ацетилен, составляет 2950 м/с, а температура — 3000° С. Под действием высокой энергии взрыва частицы напыляемого порошка разгоняются до скорости, достигающей 800 м/с. При

соударении частиц с обрабатываемой поверхностью в результате интенсивных пластический деформаций происходит выделение теплоты и повышение температуры частиц порошка до 4000° С, что благоприятно сказывается на формировании покрытия.

При электродуговой металлизации в атмосфере воздуха температура электрической дуги достигает нескольких тысяч градусов. Под действием теплоты дуги происходит расплавление напыляемой проволоки. Расплавленная проволока распыляется струей сжатого воздуха. Сразу после распыления частицы выходят за пределы высокотемпературной зоны электрической дуги и движутся в струе газа, температура которого резко падает по мере удаления от дуги. Скорость движения стальных частиц составляет 100-180 м/с.

В процессе высокочастотного индукционного напыления напыляемый материал расплавляется вихревыми токами и распыляется струей холодного сжатого воздуха. Поэтому напыляемые частицы в сущности движутся в газовом потоке, температура которого равна температуре окружающей среды, что приводит к быстрому охлаждению частиц.

Характер распределения скорости в плазменной струе или факеле газопламенной горелки оказывает существенное влияние на скорость движения напыляемых частиц. В плазменной струе и факеле обычно определяют распределение скоростей в их центральной части.

При порошковом напылении на расстояниях 50, 100 и 150 мм соответственно составляла 80, 50 и 30 м/с. При проволочном напылении на расстояниях 50, 100 и 150 мм скорость потока равнялась соответственно 370, 160 и 95 м/с. Для порошкового напылении использовали горелку типа Р фирмы «Metco», а для пруткового — горелку типа К.

При порошковом напылении факел, образующийся в процессе сгорания горючего газа и кислорода, является источником энергии, необходимой для нагревания порошка. При проволочном напылении, а также в ряде случаев порошкового напыления для ускорения напыляемых частиц в факел вдувают струю сжатого воздуха. Следовательно, состав газа в факеле на различных участках будет меняться. При плазменном напылении после выхода рабочего газа из сопла образуется струя, которая перемешивается с окружающей атмосферой. В результате этого по мере удаления от сопла будет происходить изменение газового состава струи. Данные о составе газа, в котором движутся частицы напыляемого материала, имеют большое значение для более детального изучения процесса взаимодействия напыляемого материала с высокотемпературным потоком газа, механизма образования и прогнозирования свойств получаемых покрытий.

В действительности напыляемые частицы движутся и в периферийных зонах факела.

При порошковом газопламенном напылении содержание кислорода в газовом пламени до расстояния 100 мм от среза сопла является незначительным. На участке в газовом составе факела содержится значительное

количество закиси углерода, позволяет считать среду, в которой движутся частицы, в основном восстановительной. При прутковом напылении в пламя подается струя воздуха; состав такого пламени в основном аналогичен составу окружающей атмосферы.

При электродуговом и высокочастотном индукционном напылении разгон напыляемых частиц производится струей сжатого воздуха. Поэтому можно полагать, что при таких методах напыления движение частиц происходит в воздушной среде. При детонационном напылении напыляемые частицы вылетают из ствола в воздушную атмосферу, поэтому можно считать, что их движение происходит также в воздушной атмосфере.

Литература:

1. Анциферов В. Н., Шмаков А. М. и др. Газотермические покрытия. — Екатеринбург: УО Наука. 1994 — 318с.

2. Власов В. М., Фролов Н. Н. Газотермические износостойкие покрытия в машиностроении. — М., 1992 — 255с

Fomicheva N. B.,
candidate of engineering sciences, associate professor of DEP. physics of metals and materials science, Tula State University, Tula

Nechaev L. M.,
professor of DEP. theoretical mechanics, Tula State University, Tula

Markova E. V.,
associate professor of DEP. mechanical engineering technologies, Tula State University, Tula

Rusin I. S.,
student, Tula State University, Tula

ANALYSIS OF THE MAIN METHODS OF DEPOSITION OF COATINGS OF REFRACTORY MATERIALS

Annotation. Two main methods of spraying are considered: gas-flame and plasma. The comparison of these methods with each other under the usual, used in practice working conditions for the following parameters: analysis of temperature distribution in gas torches and plasma jets; velocity distribution in the gas torch and in the plasma jet; gas composition of plasma jets and flame torches.

Key words: spraying, coating, temperature, speed, torch.

References:

1. Antsiferov V. N., Shmakov A. m. and others. gas-Thermal coatings. — Ekaterinburg: UO Science. 1994-318c.

2. Vlasov V. M., Frolov N. N. Gas-thermal wear-resistant coatings in mechanical engineering. 1992 — 255c

УДК 621.315.1: 621.391.827

张鑫镒,
远东国立交通大学，俄罗斯,哈巴罗夫斯克
硕士研究生

马卡舍娃 斯威特娜拉 伊戈尔耶夫娜,
远东国家交通大学（FESTU)，哈巴罗夫斯克
工程博士，技术科学候选人，电力系统部副教授

世界不同国家的电磁影响规范分析

摘要. 本文考虑了世界各国 – 俄罗斯联邦， 中华人民共和国， 美国和欧洲国家的电磁场参数标准问题。 通过对电磁兼容性的研究， 对电磁场对职业性接触和公众的电磁效应领域的现行规范性文件进行了整理。 电场和磁感应强度的数值的信息被系统化，并且结果以表格形式呈现。

关键词：电磁兼容性，电磁效应，电磁场，磁感应，暴露限制

根据世界卫生组织（WHO）的报告，来自不同频率范围的电磁场是对现代人类最常见和最快速增长的环境影响之一[11]。许多官方研究和出版物以及互联网上公共领域中包含的非官方信息（网络论坛，社区，博客等）都是电力行业、医疗保健学工作者关心的问题。而对于普通公众，最常涉及以下因素：

1.电力设施，家用电器以及各种通讯设备（蜂窝通信和无线电发射设备）运行造成的危害的大小;

2.在电磁环境中对人体，环境和技术设备施加电磁效应的允许水平标准化问题;

3.减少伤害的措施和防止产生电磁影响的手段。

在世界上许多国家，由于立法不完善，电磁污染造成的冲突案件往往无法通过法律手段解决。因此，电磁影响的立法规制问题在现代社会中是如此重要[4—6]。目前，人们更加关注电磁辐射的管理和防护。在这方面，世界政府机构和组织在标准化电磁效应问题上的方法的普遍性和差异性问题令人感兴趣。在目前的研究中，有必要将关于公共行政问题和电磁效应参数调节的各种来源中包含的分散信息系统化，注意总体趋势和可能的差异。

众所周知，电磁场（EMF）产生电磁影响，而电磁场又是由带电物体产生的。根据产生电磁影响的源（频率，功率，工作时间等）的特性，电磁影响有着不同的变化。随着广播电视传输系统，移动通信基站，高压电力传输系统以及电气化铁路的发展，电磁辐射对人体健康的影响日益重要[7, 9, 13]。电磁场

EMF暴露目前在不同程度上影响着世界人口，随着技术的发展，水平将继续增加。从各种来源的电磁效应对人类健康的影响的观点来看，极低频率范围（高达300 Hz）的来源是最令人感兴趣的，因为在现代世界中，频率为50/6 Hz的电源系统被广泛使用[3]。

在全球范围内，频率为50/60 Hz的电磁场电磁场的参数有4个特：电场强度，磁场强度，电感应和磁感应[5]。

工业电磁场是由频率为50或60Hz的交变电场引起的。1990年，国际非电离辐射委员会（ICNIRP）向世界推荐了一项将电磁辐射频率限制在50/60赫兹的临时准则，其指导原则是应将职业接触限值与人口限制区分开来。然而，在苏联这些原则被用于早在1975年的GOST 12.1.002-75 SSBT中更早地规范EMF参数。“电压为400kV及以上的工业频率电场。一般安全要求”（目前不再有效）。

根据一般情景制定了世界不同国家世界实践中电磁效应程度的标准化。因此，对于世界上大多数国家允许暴露于人类的水平，对于不同类别的人 — 对于在职电磁场工作的人（职业暴露）和居住在电磁场中的人群，无论他们是谁，都会分别采用参数标准化系统。活动。在图中图1示意性地示出了来自极低频率范围（高达300Hz）的电磁效应的主要规范类型。

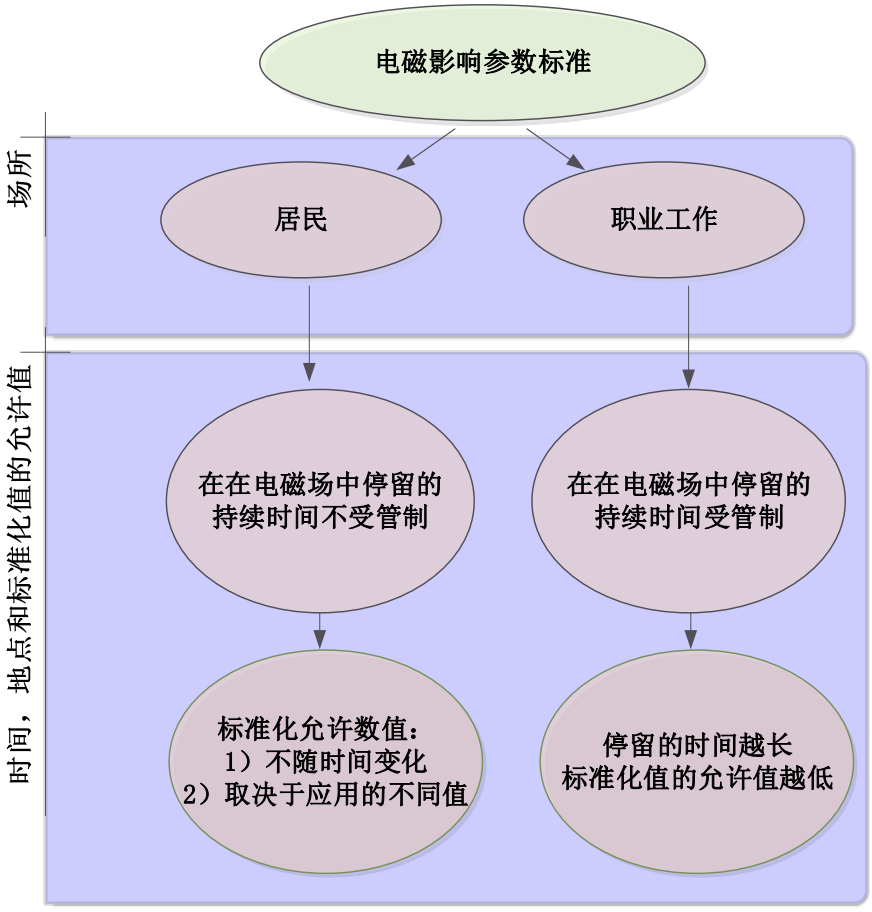

图1 — 来自极低频率范围的电磁效应规范的框图

用电场应力标准值的例子，来说明电磁作用参数允许居民生活的标准值。首先，在这种情况下，一个人停留的时间不是标准化的，并且被认为是无限期允许的。然而，电场的大小将根据人的地形特征而变化。

因此，在世界上许多国家，根据现有研究结果与国家标准相结合，5 kV/m的电场强度是公共活动区域的限制，10 kV/m的值是与道路交叉的区域的限制，并且通常可以访问社会活动领域。15 kV/m的电场强度值是社会活动区域的极限，不是在居民区，而是足够接近，20 kV/m的电场值是难以到达区域的最大允许值[4]。

然而，电场强度值本身在世界不同国家有所不同。例如，俄罗斯联邦的现有标准规定，在住宅开发范围内，允许水平为1 kV/m，而日本在频繁地区设定相同的3 kV/m电场强度限值，是俄罗斯的3倍[1,10]。电力线保护区边界处的电磁场限值也不同。因此，在美国不同的州，规范也不同：新泽西州声称电力传输区边界的场强为3 kV/m，而纽约州规定相同参数的允许极限为16 kV/m，在俄勒冈州，9 kV/m [6]。

作为对文学资料研究的结果[7, 8]，据透露，目前在中国尚无国家建立的工业频率电磁场专业接触标准，以及对居民的规范，因为以前的标准已经过时，新的标准处于设计阶段发展。1998年，中国环境保护局发布了HJ／T24-1998号文件“500 kV超高压输电和转换中电磁辐射环境影响评估技术规范”。本文件针对500 kV [5,7,8]类变电站和电力线路的设计，推荐了工业频率电场参数的限值。

在过渡期间，中国决定遵循ICNIRP标准的规定[3]。根据ICNIRP指南，给出了电磁场特性的极限，表明该群体的电场极限为4 kV/m，磁感应的推荐值为0.1 mT[3]。虽然这些价值观被推荐，但它们被作为制定中国国家标准的基础，仍然具有法律效力和某些法律后果[7,8]。“电场，磁场和电磁场保护规则”（目前该文件尚未被国家采用，正在考虑和批准中）涵盖了0.025 kHz至0.8 kHz的频率范围。

根据该项目，在50Hz频率下的电场容许值的值是4 kV/m，并且磁感应强度的极限是0.022 mT。此外，主要限制在中华人民共和国质量监督检验检疫总局提出的“高压电力线路和变电站频率和磁场电场暴露限值”（征求意见稿）中给出。该文件的要求见表1。

表1 – 中国暴露电场和磁场参数的限值

场所	**限值**	
	电场强度，кВ/м	**磁感应强度，мТл**
公民暴露	5	100
民房	4	100
电力线路走廊内	10	100
受控环境	10	500

如您所见，表1中所示的极限，比先前在磁性元件中推荐的技术规范值更严格，用于评估电磁辐射在高压电能传输和转换过程中对环境的影响[7]。许多发达国家还根据ICNIRP的建议制定了相关的保护标准和指南[3]。ICNIRP指南规定，每日暴露于工业频率磁场的连续辐射的磁感应不应超过以下公众值：

– 小于0.1 mTl — 没有时间限制，

– 从0.1到1.0 mTl — 每天几小时的暴露时间，

– 超过1.0 mTl — 此人的停留时间不应超过几分钟。

目前，大多数国家控制电力线和道路交叉点的电场强度，等于或低于10 kV/m。世界不同国家的许多国家标准，行业准则和地方标准在某种程度上有所不同，从表2中可以清楚地看出。

表2 – 世界各国电磁影响参数的规范

国家和组织	时间（年）	频率（Hz）	磁感应强度（мТл）		电场强度 （кВ/м）	
			职业	居民	职业	居民
ICNIRP	1998	50	0.5	0.5	10	5
		60	0.417	0.0833	8.33	4.16
美国 ACGIH	1998	60	1	-	25	-
欧洲 ECEN	1995	60	1.333	0.533	25	8.333
英国 NRPB	1993	60	1.333	1.333	10	10
		50	1.6	1.6	12	12
澳大利亚 NHMRC	1989	50	0.5	0.1	10	15
德国	1989	50	5	5	20.6	20.6
俄罗斯	1975	50	1.76	-	5	0,5
波兰	1980	50	-	-	15	-
中国	1998	50	-	0.1		4
中国（征求意见稿）		50	0.078	0.022	6	4

如表1和表2中的数据分析所示，通过磁感应供电网频率为50 Hz的人口最严格的标准由NHMRC标准，澳大利亚和中国（0.1 mT）以及俄罗斯联邦的电场强度（0住宅楼内5 kV/m）。对于工业频率为50 Hz的电磁场工作人员的专业接触条件，磁性元件最严格的是澳大利亚标准（0.5 kV/m）和拟在中国引进的项目（0.078 kV/m）。就相同条件下的电气元件而言，在俄罗斯（5 kV/m）中发现了最严格的标准。

结论。完成工作后，可以得出以下结论：

1. 系统的方法整理了中国、俄罗斯和世界其他国家电磁场暴露极限标准值。

2. 研究发现，中华人民共和国的一些标准已经过时，其制定的基础不符合现代安全和劳动保护要求。例如，目前中国采用的标准主要发表于20世纪80年代和90年代，它们不适应当前更复杂的工业源电磁效应。

3. 政府需要进行审查，并对包括中国在内的世界几个国家的电气设施的人口和操作人员的电磁效应参数水平引入新的更严格的标准。

4. 目前，没有新的，经过实验证明的理由可以为世卫组织制定新的，更严格的人体暴露限制。接触电磁辐射的限制主要基于70多年前进行的试验数据。

5. 在国际社会的一些国家，参与单位之间在公共行政领域缺乏有效的沟通与合作，以控制和调节电磁环境，这使保护人免受电磁影响的负面影响的条件复杂化。

参考文献:

1. Ahlbom A, Day N, Fenychting M. A Pooled Analysis of Magnetic Fields and Childhood Leukaemia // Br J Cancer － 2000.－ 83 － Pp.692-698.

2. IEEE Std C95.1. IEEE standard for safety levels with respect to human exposure to radio frequency electromagnetic fields, 3 kHz to 300 GHz. // Institute of Electrical and Electronics Engineers (IEEE) / USA: The Institute of Electronics Engineers. － 2005.

3. International Commission on Non-Ionizing Radiation Protection Statement on the "Guidelines for limiting exposure to time-varying electric, magnetic and electromagetic fields (up to 300 GHz)".– ICNIRP. －2009.: http://www.icnirp.org/documents/StatementEMF.pdf

4. Gajsek P, Pakhomov A.G, Klauenberg B.J. Electromagnetic Field Standards in Central and Eastern European Countries: Current State and Stipulations for International Harmonization // Health Phys －2002. － 82 pp. 473-483.

5. GB 8702-88 Electromagnetic Radiation Protection Regulations // National Environmental Protection Agency / Beijing: China Standard Press.－ 1988.

6. Vecchia P. Assessment of Health Effects Associated with Electromagnetic Fields by WHO, IARC, and ICNIRP // Radio Sci Bull. －2006.－ 318－ pp.30-33.

7. Wang Na, Li Ch. Comparison and Recommendation of Power Frequency Electric Field and Magnetic Field Standards // Electric Power Science and Engineering －2007. －23(1). －Pp. 62-65.

8. Wang Qiang, Wang Jun, Cao Zhaojin. Survey of Power Frequency Electromagnetic Pollution of High Voltage Lines // Journal of Environment and Health－ 2009. －26 (11) － Pp. 956-959.

9. WHO. EMF World Wide Standards // https://www.who.int/peh-emf/standards

10. Читашвили Я.М., Макашева С.И. Исследование электромагнитной совместимости электрических сетей // Научно-техническое и экономическое сотрудничество стран АТР в XXI веке/ Хабаровск: Изд-во ДВГУПС － 2014. －Т. 1. －С. 100-104.

Zhang Xinyi,
master student, Far Eastern State Transport University (FESTU), Khabarovsk

Makasheva S.I,
Ph.D in engineering, candidate of engineering science, associate professor,
Far Eastern State Transport University (FESTU), Khabarovsk

ANALYSIS OF STANDARDS FOR ELECTROMAGNETIC INFLUENCE IN THE WORLD COUNTRIES

Annotation. Paper considers the results of compersing standards for electromagnetic influence parameters in some countries around the world – the Russian Federation, the People's Republic of China, the United States and European countries. Through the study of electromagnetic compatibility, the current normative documents in electromagnetic radiation for occupational exposure and the electromagnetic effect of the public have been analized. Information on the values of the electric entensivity and the magnetic induction is systematicallated and presented in tabular form.

Key words: electromagnetic compatibility, electromagnetic influence, electromagnetic field, exposure limits，magnetic induction

References:

1. Ahlbom A, Day N, Fenychting M. A Pooled Analysis of Magnetic Fields and Childhood Leukaemia // Br J Cancer － 2000.－ 83 － Pp.692-698.

2. IEEE Std C95.1. IEEE standard for safety levels with respect to human exposure to radio frequency electromagnetic fields, 3 kHz to 300 GHz. // Institute of Electrical and Electronics Engineers (IEEE) / USA: The Institute of Electronics Engineers. － 2005.

3. International Commission on Non-Ionizing Radiation Protection Statement on the "Guidelines for limiting exposure to time-varying electric, magnetic and electromagetic fields (up to 300 GHz)".– ICNIRP. －2009.: http://www.icnirp.org/documents/StatementEMF.pdf

4. Gajsek P, Pakhomov A.G, Klauenberg B.J. Electromagnetic Field Standards in Central and Eastern European Countries: Current State and Stipulations for International Harmonization // Health Phys －2002. － 82 pp. 473-483.

5. GB 8702-88 Electromagnetic Radiation Protection Regulations // National Environmental Protection Agency / Beijing: China Standard Press.－ 1988.

6. Vecchia P. Assessment of Health Effects Associated with Electromagnetic Fields by WHO, IARC, and ICNIRP // Radio Sci Bull. －2006.－ 318－ pp.30-33.

7. Wang Na, Li Ch. Comparison and Recommendation of Power Frequency Electric Field and Magnetic Field Standards // Electric Power Science and Engineering －2007. －23(1). －Pp. 62-65.

8. Wang Qiang, Wang Jun, Cao Zhaojin. Survey of Power Frequency Electromagnetic Pollution of High Voltage Lines // Journal of Environment and Health－ 2009. －26 (11) － Pp. 956-959.

9. WHO. EMF World Wide Standards // https://www.who.int/peh-emf/standards

10. Chitashvili Y.M., Makasheva S.I. The study of the electromagnetic compatibility of electric networks // Scientific, technical and economic cooperation of the countries of the Asia-Pacific Region in the XXI century / Khabarovsk: Publishing House of the Far Eastern State University of Railway Engineering - 2014. ─T. 1. – C. 100-104.

РАЗДЕЛ G

Экономика и управление

УДК 332.1

Грентикова И. Г.,
ФГБОУ ВО «Кемеровский государственный медицинский университет»,
г. Кемерово
к. э. н., доцент

Алабина Т. А.,
ФГБОУ ВО «Кемеровский государственный университет», г. Кемерово
к. э. н., доцент

РЕГИОН РОССИИ КАК СУБЪЕКТ ЭКОНОМИЧЕСКИХ ОТНОШЕНИЙ В УСЛОВИЯХ ГЛОБАЛИЗАЦИИ

Аннотация. В России на стыке наиболее острых внешних и внутренних проблем находятся субфедеральные аспекты глобализации. Для субъектов Федерации внешнеэкономические связи стали важным, доминирующим условием устойчивого социально-экономического развития. Для России, экономика которой основана, в первую очередь, на экспорте сырья, особое значение имеет периодизация внешнеэкономической деятельности. Предложено использование результатов региональных исследований при решении прикладных задач.

Ключевые слова: глобализация, регион России, экономические отношения, развитие экономики региона, Кемеровская область

Текущий период времени характеризуется ростом взаимозависимости субъектов мировой экономики. К росту воздействия на экономику любого государства внешних факторов приводит увеличение взаимозависимости на мировой арене. Современная мировая экономика характеризуется объективным разнообразием её субъектов, среди которых особо выступают крупные объединения и отдельные регионы национальных государств, зачастую оказывающихся значительно успешнее по сравнении со страной, частью которой они являются, обладая значимыми ресурсами и механизмом эффективного управления, а наряду с этим могут действовать самостоятельно. Поэтому достаточно обоснованным представляется определение региона в

качестве части территориального пространства страны в границах, установленных в соответствии с определённым доминантным признаком, которым как в России может выступать административно-территориальная граница, где понятие «регион» законодательно и нормативно отождествлено с термином «субъект Российской Федерации».

Ряд экспертов высказываются о преобладании в российской действительности в виду острых внешних и внутренних проблем именно субфедеральных аспектов глобализации, что обосновывается нижеследующим: (1) включение России в глобальные процессы наталкивается на серьезные препятствия, а их преодоление зависит от экономической роли крупного капитала, регионов и муниципальных образований; (2) рыночные трансформации проводятся вектором от начальной либерализации в сторону финансовой экономики с приоритетом крупного капитала и регионов как ограниченно суверенных экономических субъектов [1].

Для субъектов Российской Федерации важным, преобладающим условием устойчивого социально-экономического развития стали внешнеэкономические связи [2].

Согласно постулатам неоклассической теории роста, темпы развития региональной экономики определяются накоплением капитала, трудовых ресурсов, технологическим прогрессом и межотраслевым перемещением факторов производства. В противопоставление неоклассицизму теория экспортной базы основывается на первоочередной значимости факторов спроса в процессе экономического роста регионов, как следствие, их экспортная специализация. В такой теоретической трактовке заложен постулат о том, что базисом развития региональной экономики становится ориентация производства продукции на экспорт, посредством которого развиваются иные смежные виды экономической деятельности. Для выстраивания конкурентоспособной экспортной базы региона очевидна важность технологического прогресса и «открытости» его экономики.

Сейчас субъекты Российской Федерации неравномерно вовлечены во внешнеэкономические связи. Значительную часть экспорта в ВРП имеют лишь с десяток из них.

Американскими учёными сформулировано направление, базирующееся на эмпирических закономерностях в региональном размещении производства, которое получило название «гравитационная модель». Согласно её интенсивность экономического взаимодействия между двумя регионами в значительной мере коррелирует от численности населения (прямо пропорционально) и расстояния между ними (в обратной пропорции). Гравитационная модель международной торговли учитывает транспортные издержки, приводит к зависимости, соответствующей реальным показателям торговых потоков между регионами. В данном случае важным становится реализация географического и ресурсного потенциала.

Гуннар Мюрдаль (Gunnar Myrdal) и Альберт Отто Хиршман (Albert Otto

Hirschman) обосновали «неизбежную» несбалансированность регионального развития и рост региональной дифференциации на основании разработанной ими теории кумулятивного развития регионов. Кумулятивно увеличиваются преимущества регионов, которые изначально находятся в более благоприятном положении [3 — 4].

В своё время академик РАН Александр Григорьевич Гранберг обращал внимание на существование трансформационных тенденций в экономике России, усиление межрегиональной социально-экономической дифференциации, наличие дезинтеграционных и интеграционных процессов в субъектах Федерации [5]. В качестве одной из основных причин ослабления межрегиональных связей отмечалось возросшее влияние на экономику России мирового рынка. Российский экспорт характеризуется сырьевой направленностью, а в импорте преобладает продукция высокой степени переработки, включая потребительские товары, следовательно, увеличение объемов внешней торговли существенно не влияет на межотраслевые производственные связи.

В Институте экономики и организации промышленного производства Сибирского отделения РАН было проведено исследование влияния режимов регулирования внешней торговли на экономику России для крупных регионов с использованием межрегиональной межотраслевой модели, в котором показано, что полная либерализация внешней торговли приводит к «вымыванию» большинства обрабатывающих отраслей и существенному снижению межрегионального обмена, заменяющимся экспортно-импортными связями. Учёными высказывалось мнение, что значительная доля восточных регионов России предположительно будет развиваться по кластерному типу, ограничиваясь «очаговыми» центрами экономической активности со слабо освоенными межкластерными промежутками.

В настоящий момент наблюдается тенденция сосредоточения основных ресурсов экономики восточных регионов России в крупных и средних городах. Идёт деградация ранее сложившейся системы расселения. Если и далее большая часть территории восточных районов страны будет подвергаться естественным процессам кластеризации с очевидными последствиями обеспечения в них ограниченных, минимальных социально-экономических потребностей населения и организаций, то единственно возможной компенсацией для восточного макрорегиона может выступить формирование благоприятных зон, готовых воспроизводить в расширенных масштабах современные типы расселения и организации экономики. Так, устойчивую базу развития подобной зоны в Сибирском федеральном округе составляют два мегаполиса (Новосибирск и Омск) и крупные города (Барнаул, Кемерово, Красноярск, Новокузнецк, Томск).

Кемеровская область – это экспортно ориентированный регион. Организации области экспортируют более 20 видов продукции практически в сто стран мира. В структуре экспорта преобладают уголь, продукция

металлургической промышленности, в том числе ферросилиций и алюминий, а также азотные удобрения. Основными партнерами Кемеровской области по экспорту являются Тайвань, Республика Корея, Япония, Соединенное Королевство (Великобритания), Нидерланды. Выход региона на мировые рынки осуществляется преимущественно через морские порты Балтийского, Дальневосточного и Азово-Черноморского бассейнов. В 2017 году объем внешнеторгового оборота Кузбасса составил 14,5 млрд долл. США [6]. Учитывая сложившуюся структуру экспорта региона, динамика показателей внешнеторгового оборота в значительной степени была обусловлена ростом мировых цен на основной экспортный товар — уголь.

В качестве основных внешних факторов влияния на развитие экономики Кемеровской области на период до 2035 года выделяют такие как высокий уровень волатильности на сырьевых и финансовых рынках; замедление темпов роста мировой экономики с параллельными процессами развития распределенных независимых систем в энергетике (массовые автономные производители энергии в частных хозяйствах и отдельных хозяйствующих субъектах) и финансов (распределенные системы «умных» контрактов, криптовалюты или их альтернативы); сохранение очагов политической нестабильности и нарастание террористических угроз; отток капитала из России; рост государственных социальных обязательств перед населением, обусловленных его старением.

В международном сотрудничестве значительным является потенциал стран Востока и Юго-Востока Азии, Центральной и Восточной Европы. Эти страны представляют интерес в контексте участия в совместных исследовательских программах, производственных и технологических проектах как потенциальные технологические и инвестиционные доноры Кузбасса. Особым направлением развития международного сотрудничества выделяется импорт в Кемеровскую область передовых критических технологий. Здесь существенное значение имеет отраслевая и технологическая транспарентность в части развития инновационного и производственно-технологического сотрудничества. Новые виды экономики и промышленного производства определяют экспортный потенциал несырьевых товаров и услуг региона в части экспорта продуктов питания, сельскохозяйственного машиностроения, медицинских технологий и изделий, продуктов информационных технологий, точного приборостроения и образовательных услуг. Так, экспорт продовольственных товаров и сельскохозяйственного сырья планируется увеличить до 330 млн долл. США в 2025 году и до 520 млн долл. США в 2035 году [6].

Не вызывает сомнений, что для субъектов Российской Федерации присуща многовариантность экономического развития, так как каждый субъект Федерации имеет свои природные, исторические, социальные особенности, следовательно, каждому региону присущи свои особенности в вопросах периодизации экономического развития, их практическая направленность.

Можно предположить, что «провалы» в реализации государственных и региональных программ определённым образом связаны с невнимательным отношением к проблемам, выявленным на определенных этапах социально-экономического развития страны и её субъектов. Например, в России не наблюдалось связи либерализации внешнеэкономической деятельности с развитием воспроизводственного процесса как в стране, так и отдельных субъектах РФ. Экономически развитые страны в свою очередь в различные периоды реформирования экономики использовали механизмы протекционизма.

Для России, где экономика в первую очередь основана на экспорте сырья, особое значение имеет периодизация внешнеэкономической деятельности. Состояние и особенности функционирования внешнеэкономического комплекса во многом способствуют вектору экономических реформ и преобразований, направлениям и перспективам развития региональных хозяйственных систем, общей экономической ситуации страны и регионах. Кемеровская область — Кузбасс в качестве субъекта Российской Федерации является ярким тому подтверждением.

Базовыми проблемами экономики Кузбасса можно назвать следующие: 1) медленная диверсификация экономики области на фоне восстановления исторически сложившейся сырьевой направленности; 2) отставание уровня производительности труда организаций региона от зарубежных и отечественных аналогов; 3) ухудшение социально-экономического положения населения большинства моногородов на фоне их миграции в областной центр. Несмотря на отрицательные моменты наблюдается и положительная динамика: 1) при помощи программно-целевого метода удается решить отдельные проблемы Кузбасса; 2) на основе программно-целевого подхода спрогнозировать возможные проблемы будущего; 3) при помощи целевых программ уменьшить последствия финансового кризиса и санкционных мер, особо отмечая программы социальной поддержки населения; 4) появляются новые «точки» роста: метано-угольная и нефтеперерабатывающая отрасли, формирование энергоугольных кластеров и переработка отходов (промышленных и твёрдых бытовых), формирование сельскохозяйственных кластеров [7].

В завершении вышеизложенного следует отметить потенциальные возможности использования результатов региональных исследований для решения прикладных задач, среди которых можно назвать роль и значение методического обеспечения разработки региональной экономической политики в условиях членства России в ВТО и экономических санкций; создания системы мониторинга отраслей региона, потенциально находящихся в рисковой зоне из-за колебания объёмов импорта; определения корреляции на экономику региона внешнеэкономической деятельности в краткосрочной и среднесрочной перспективе, исходя из оптимистического и пессимистического сценария его развития; разработки мероприятий по адаптации экономики субъекта РФ к современности [8].

Литература:

1. Грентикова, И. Г. Методика оценки регионального развития в условиях вступления России в ВТО (на примере Кемеровской области) [Текст]: монография / И. Г. Грентикова; ГОУ ВПО «Кемеровский государственный университет». — Кемерово, 2010. — 120 с.

2. Грентикова, И. Г. Вопросы становления внешнеэкономической деятельности Кемеровской области и развития механизма управления ею [Электронный ресурс] / И. Г. Грентикова // Научно-методический электронный журнал «Концепт». — 2014. — Т. 20. — С. 1371 — 1375. — URL: http://e-koncept. ru/2014/54538. htm.

3. Myrdal G. Rich lands and poor: the road to world prosperity. New York: Harper & Row, 1958, 168 p.

4. Hirschman A. O. The strategy of economic development. New Haven: Yale University Press, 1958, 217 p.

5. Гранберг, А. Г. Стратегия территориального социально-экономического развития России: от идеи к реализации [Текст] / А. Г. Гранберг // Вопросы экономики. — 2001. — № 9. — С. 15 — 27.

6. Стратегия социально-экономического развития Кемеровской области до 2035 года [Электронный ресурс] / Кемеровская область. Законы. Об утверждении Стратегии социально-экономического развития Кемеровской области до 2035 года: регион. закон: [№ 122-ОЗ от 26.12.2018] // Консорциум Кодекс: электронный фонд правовой и нормативно-технической документации. — URL: http://docs. cntd. ru/document/550305101 (дата обращения: 09.04.2019).

7. Алабина, Т. А. Периодизация экономического развития субъекта РФ в целях исследования процесса становления и развития механизма управления региональной экономикой [Текст] / Т. А. Алабина, И. Г. Грентикова, К. А. Васильев // Экономика и предпринимательство. — 2017. — № 8-1 (85). — С. 357 — 364.

8. Грентикова, И. Г. Алгоритм оценки региональных демографических и экологических проблем в условиях членства России в ВТО (на примере Кемеровской области) [Текст] / И. Г. Грентикова, Т. А. Алабина // Экономика и предпринимательство. — 2016. — № 11-3 (76). — С. 618 — 623.

Grentikova I. G.,
candidate of economic sciences, associate professor, Kemerovo State Medical University, Kemerovo

Alabina T. A.,
candidate of economic sciences, associate professor, Kemerovo State University, Kemerovo

REGION RUSSIA AS A SUBJECT OF ECONOMIC RELATIONS IN CONDITIONS OF GLOBALIZATION

Annotation. In Russia, subfederal aspects of globalization are at the junction of the most acute external and internal problems. For the subjects of the Federation, foreign economic relations have become an important, dominant condition for sustainable socio-economic development. For Russia, whose economy is based primarily on the export of raw materials, the periodization of foreign economic activity is of particular importance. It is proposed to use the results of regional studies in solving applied problems.

Key words: globalization, region of Russia, economic relations, economic development of the region, Kemerovo region

References:

1. Grentikova, I. G. (2010). Metodika ocenki regional'nogo razvitiya v usloviyah vstupleniya Rossii v VTO (na primere Kemerovskoj oblasti) (Methods of assessing regional development in the context of Russia's accession to the WTO (on the example of Kemerovo region)). GOU VPO «Kemerovskij gosudarstvennyj universitet (Kemerovo State University)», Kemerovo, 120 p. (in Russian)

2. Grentikova, I. G. (2014). Voprosy stanovleniya vneshneehkonomicheskoj deyatel'nosti Kemerovskoj oblasti i razvitiya mekhanizma upravleniya eyu (Questions of formation of foreign foreign-economic activity of the Kemerovo region and its development control mechanism). Nauchno-metodicheskij ehlektronnyj zhurnal «Koncept» (Scientific and methodical electronic journal «Koncept»), Application 20, Pp. 1371 — 1375. Available at: http://e-koncept. ru/2014/54538. htm (in Russian)

3. Myrdal G. Rich lands and poor: the road to world prosperity. New York: Harper & Row, 1958, 168 p.

4. Hirschman A. O. The strategy of economic development. New Haven: Yale University Press, 1958, 217 p.

5. Granberg, A. G. (2001). Strategiya territorial'nogo social'no-ekonomicheskogo razvitiya Rossii: ot idei k realizacii (The strategy of territorial social and economic development of Russia: from idea to implementation). Voprosy Ekonomiki (Issues of Economics), Vol. 9, Pp. 15 — 27 (in Russian)

6. Strategiya social'no-ekonomicheskogo razvitiya Kemerovskoj oblasti do 2035 goda (Strategy of socio-economic development of the Kemerovo region until 2035). Kemerovskaya oblast' (Kemerovo region). Zakony (Laws). «Ob utverzhdenii Strategii social'no-ekonomicheskogo razvitiya Kemerovskoj oblasti do 2035 goda (About the approval of Strategy of social and economic development of the Kemerovo region till 2035)» as of 26 of December, 2018 # 122-OZ. Available at: http://docs. cntd. ru/document/550305101 (in Russian)

7. Alabina, T. A., Grentikova, I. G., Vasilev, K. A. (2017). Periodizaciya ekonomicheskogo razvitiya sub«ekta RF v celyah issledovaniya processa stanovleniya i razvitiya mekhanizma upravleniya regional'noj ekonomikoj (The periodization of economic development of the RF subject in order to study the process of formation and development of mechanism of management of regional economy). Ekonomika i predprinimatel'stvo (Economy and entrepreneurship), Vol. 8-1 (85), Pp. 357–364 (in Russian)

8. Grentikova, I. G., Alabina, T. A. (2016). Algoritm ocenki regional'nyh demograficheskih i ekologicheskih problem v usloviyah chlenstva Rossii v VTO (na primere Kemerovskoj oblasti (Algorithm of the assessment the regional demographic and environmental problems in the conditions of membership of Russia in the WTO (on example of the Kemerovo region)). Ekonomika i predprinimatel'stvo (Economy and entrepreneurship), Vol. 11-3 (76), Pp. 618 — 623 (in Russian)

УДК 33.334

Ковынева Л. В.,
ФГБОУ ВО «Дальневосточный государственный университет путей сообщения», г. Хабаровск
к. э. н., доцент

ОСОБЕННОСТИ ПРИВЛЕЧЕНИЯ КИТАЙСКИХ ТУРИСТОВ НА СОВРЕМЕННОМ ЭТАПЕ

Аннотация. В статье обозначена привлекательность китайского рынка для въездного туризма России; выявлены специфические черты современного китайского путешественника, въезжающего в РФ с туристскими целями; на основе комплекса маркетинга (4Р) сформулированы направления привлечения китайских туристов в нашу страну.

Ключевые слова: турпродукт, туристский поток, китайские туристы, маркетинговые инструменты привлечения, въездной туризм, электронная виза.

Увеличение доходов от въездного туризма — это одна из задач, которую поставил президент РФ Владимир Путин Федеральному собранию в марте 2018 года в рамках национального проекта по наращиванию несырьевого экспорта. Экспорт услуг в категории поездок с туристскими, медицинскими и образовательными целями в 2024 году должен достичь $15,47 млрд. Сейчас он почти в два раза меньше [1].

Основным поставщиком туристов в Россию на протяжении ряда лет является Китай. При этом количество въезжающих китайских туристов ежегодно растет, в среднем на 10-15 %. Так, в 2018 году нашу страну с туристскими целями посетили 1,3 млн китайцев, и этот показатель выше на 13,6 %, чем в 2017 году [2].

На первый взгляд это значительные цифры, нос учетом того, что в целом по миру путешествует около 120 млн китайцев, выходит что Россия принимает всего лишь 1 % всех выезжающих за рубеж китайских туристов, поэтому «потенциал китайского туристского рынка в России не только не исчерпан, но и находится на начальной стадии» [3].

Для примера, ежегодный поток в Южную Корею туристов из Китая (включая Гонконг и Тайвань), по данным Корейской туристской организации, в 2016 году составлял порядка 9,5 млн. чел. В марте 2017 г. Китай запретил своим турагентствам продавать групповые туры в Южную Корею, в ответ на размещение американской системы ПРО THAAD на южнокорейской территории [6]. Запрет на продажу групповых туристских поездок в Южную Корею, по мнению экспертов, будет способствовать увеличению турпотока из Китая в Россию в ближайшем будущем.

Поэтому актуальным является вопрос привлечения туристов из КНР в Россию. Определимся прежде, каков он, современный китайский турист, прибывающий в нашу страну.

По мнению экспертов, более 90 % въезжающих в Россию китайцев — это туристы с невысоким уровнем покупательной способности. Еще одной особенностью въездного потока из Китая является возраст участников организованных групп, который в среднем составляет 50-60 лет. При этом туроператоры отмечают, что в 2018 году стали появляться китайские группы, в которых средний возраст составляет 30-40 лет [4].

Следующая особенность — продолжительность пребывания, которая в настоящее время для туристских групп из Китая составляет 5-7 дней, с тенденцией к уменьшению. Причин этому несколько. Во-первых, всё большая часть — около 40 % это транзитные китайские группы через Россию в Европу. А транзитное пребывание не может быть длинным по определению. Во-вторых, с августа 2017 года начал действовать закон об упрощенном визовом режиме на Дальнем Востоке. Китай вошёл в число 18 стран, граждане которых имеют право на получение бесплатной электронной визы, для оформления которой за четыре дня до предполагаемой даты туристам нужно на специальном сайте заполнить анкету въезда. Виза позволяет туристу находиться в России не более восьми дней [1].

Учитывая выше обозначенные особенности качественного состава китайских туристов, необходимо совершенствовать подходы к их привлечению.

С маркетинговой точки зрения, привлекать можно посредством элементов маркетинг-микс, т. е. самого продукта, его цены, способов продвижения и сбыта. Определим особенности привлечения китайских туристов с точки зрения данных факторов.

Продукт. Для повышения конкурентоспособности турпродукта РФ на китайском рынке важно учитывать социокультурные особенности туристов из Китая, а также специфику их покупательского поведения. Опрос, проведенный среди китайских туристов, показал, что товары и услуги они оплачиваютбанковскими картами платежной системы ChinaUnionPay и не хотят от этого отказываться. Также оплата товаров и услуг происходит через WeChat (китайское мобильное приложение, которое позволяет по QR-коду моментально перевести деньги с одного банковского счета, привязанного к WeChat-аккаунту, на другой). Такжеважным для китайских туристов также является наличие бесплатного Wi-Fi, путеводителей на их родном языке и персонала, владеющего китайским. Они хотят видеть приветливость гидов, сотрудников отелей и официантов, им необходимо удобство гостиничных номеров. Они обращают внимание на комфортность кроватей, наличие чайников и тапочек в номерах и даже на скорость лифтов [11].

С 2014 года при поддержке Федерального агентства по туризмуи Государственного управления по делам туризма КНР реализуется проект «ChinaFriendly» («Дружественный Китай»), целью которого является

обеспечение комфортного пребывания китайского туриста в России. В связи с культурными различиями и языковым барьером, у китайцев существует ряд особых предпочтений и требований к месту пребывания и средствам размещения, которым до этого в России не уделялось должного внимания (см. выше). Этот проект, охватывающий предприятия туристской индустрии (гостиницы, рестораны, музеи, развлекательные центры и др.), позволяет адаптировать туристские услуги под запросы китайского туриста. Например, в номерах гостиниц размещается информация на китайском языке, профессиональный переводчик с китайского языка сопровождает туристские группы при заселении, блюда шведского стола подписаны по-китайски и адаптированы к китайской традиции, предлагается возможность оплаты услуг картами китайской платежной системы ChinaUnionPay и т. д. [10].

По мнению экспертов, сегодня необходимопредлагать продукты, отличные от тех, которые уже есть. Большинство китайских туристов посещает Москву и Санкт-Петербург, а также Приморский край. Приэтом желание посещать другие регионы России у китайских туристов тоже есть.

Например, Архангельская область ведет активное сотрудничество с китайскими туроператорами, проявляющими интерес к арктическим турам на ледоколах. Китайцы отмечают хорошо налаженные коммуникации в регионе, в том числе, возможность получить информацию в интернете на китайском языке. Также развитию сотрудничества Архангельской области с Китаем в сфере туризма способствует внедрение программы «ChinaFriendly» в гостиницах Архангельска [7].

Компании должны принимать это во внимание при формировании турпродуктов, а также учитывать разный возрасти интересы китайских туристов, приезжающих в Россию [3]. Важно это желание выявить и усилить, сформировав соответствующий продукт.

Активно в этом направлении начала работать компания «РЖД Тур», которая формирует турпродукты для китайских туристов в соответствии с этой спецификой. И результат не заставил себя ждать: уже в 2018 году здесь зафиксировали рекорд: около 160 тыс. обслуженных туристов из Китая [3].

По мнению профессионального сообщества, китайский турист, приезжающий в Россию, становится все менее единообразным. Отмечается также появление спроса на 4-х и 5-ти звездочные отели, на качественный трансфер. Новой для России тенденцией является постепенный рост числаиндивидуальных туристов, а также запросы на корпоративное обслуживание и MICE-туры.

Рекордные цифры по въезду китайских туристов накладывают на Россию и определенные обязательства. В частности, должна продолжаться активная работа над повышением качества и безопасности турпродукта на всей территории России [5].

Цена. В отношении данного фактора маркетинга также предпринимаются определенные действия. В частности, напомним, что электронная виза для

китайцев является бесплатной, что не может само по себе не привлекать. Визовый режим традиционно является одним из главных барьеров, сдерживающих развитие экспорта туристских услуг Опыт внедрения механизма электронной визы, разработанный для того, чтобы нарастить турпоток из сопредельных стран в регионы Дальнего Востока, а также стимулировать приход иностранных инвесторов, уже сейчас можно назвать успешным. Поэтому приоритетной задачей на 2019 год является масштабирование данного опыта на другие регионы России. Так, с июля 2019 года эксперимент по электронным визам стартует в Калининградской области [1].

В сентябре 2018 года регулирование туризма в России снова возложили на Министерство экономического развития. После успешно проведенного Чемпионата мира по футболу в данном ведомстве возникла идея разработки аналога паспорта болельщика, который будет привязан к туристским маршрутам. Купив пакетный тур с рекомендованными местами посещения и сертифицированными отелями, иностранцы могли бы также рассчитывать на упрощенный въезди разумную цену [1]. Согласно проведенному среди китайских туристов опросу, «психологической отметкой», в которую должна обойтись поездка в Россию, для них является сумма в 10 тыс. юаней на человека [11].

Продвижение. Для дальнейшего увеличения турпотока пришло время более активного продвижения турпотенциала России в КНР с помощью грамотного использования знаковых китайских выставочных площадок, через партнеров в сфере телекоммуникационных технологий, через соцсети и т. п.[9].

Одним из современных и наиболее эффективныхсредств повышения объема турпотока из Китая является представление туристских возможностей России в сети интернет, где по даннымисследований информацию о местах потенциального отдыха ищут до 70 % китайцев.

В Китае онлайн-рынок отличается от нашего и западного практически во всем — другие поисковые системы, другие способы продвижения, другие социальные сети, другое потребительское сознание [8]. Особенность продвижения в китайских поисковых системах заключается в том, что сайты, расположенные на иностранных серверах, практически не имеют шанса на выживание. Для того чтобы обеспечить сайту высокие позиции при поиске, а пользователям не приходилось сталкиваться с медленной скоростью загрузки, он должен располагаться на серверах китайских хостинг-провайдеров [8].

При выборе интернета как способа продвижения целесообразно также обратить внимание на китайские социальные сети. Например, самая популярная и крупнейшая в Китае социальная сеть Weibo, насчитывающая более 500 млн пользователей, предлагает широкий спектр маркетинговых возможностей, является крупнейшей платформой для обсуждения новостей, последних трендов и общественно значимых событий [9].

Сбыт. Как известно, большая часть туристов из Китая, около70 %, пребывают в Россию организованными группами по безвизовому каналу, на

основе Межправительственного соглашения о безвизовых групповых туристских поездках (2000 г.). Безвизовый канал требует обязательного наличия российской турфирмы-партнера для оформления приглашения. Упрощение же визового режима, в частности, введение бесплатных электронных виз, для получения которых достаточно заполнить онлайн-анкету, открывает другой канал сбыта — туристов-индивидуалов, которые смогут самостоятельно, а не группой, приезжать в нашу страну и выбирать наиболее интересные для себя маршруты и места и, соответственно, тратить деньги там, где им захочется, а не куда их отведет гид [11]. Что, возможно, будет способствовать решению проблемы подпольного китайского бизнеса, действующего сегодня в нашей стране.

Литература:

1. Атасунцев А., Посыпкина А., Сухорукова Е. Электронные визы для иностранцев стали частью нацпроекта / [Электронный ресурс]. — Режим доступа: https://www. rbc. ru/technology_and_media/10/01/2019/5c3627579a794726807f01f2(дата обращения 16.05.2019)

2. ТОП основных поставщиков иностранных туристов в Россию в 2018 году изменился / [Электронный ресурс]. — Режим доступа: http://www. atorus. ru/news/press-centre/new/46067. html (дата обращения 16.05.2019)

3. Китайским туристам нужен новый турпродукт / [Электронный ресурс]. — Режим доступа: http://www. visit-russia. ru/news/kitayskim-turistam-nuzhen-novyy-turprodukt-eksperty (дата обращения 19.05.2019)

4. Варакcина Я. Китайский турпоток в России прирос на 20 %, однако его качество удручает / [Электронный ресурс]. — Режим доступа: https://www. tourprom. ru/news/41347/(дата обращения 18.05.2019)

5. Рост турпотока из КНР в РФ в 2018 году достиг рекордных 21 % / [Электронный ресурс]. — Режим доступа: http://www. visit-russia. ru/news/rost-turpotoka-iz-knr-v-rf-v-2018-godu-dostig-rekordnyh-21(дата обращения 19.05.2019)

6. Иванов Ф. Китайские туристы выбирают Россию / [Электронный ресурс]. — Режим доступа: https://rns. online/articles/Kitaiskie-turisti-vibirayut-Rossiyu-2017-03-12/?
utm_source=rnsvk&utm_medium=social&utm_campaign=kitayskie-turisty-vybirayut-rossiyukolich (дата обращения 18.05.2019)

7. Арктические туры привлекают в Архангельскую область китайских туристов / [Электронный ресурс]. — Режим доступа: https://www. pomorland. travel/news/arkticheskie_tury_privlekayut_v_arkhangelskuyu_oblast_kitayskikh_turistov/(дата обращения 17.05.2019)

8. Продвижение сайтов в Китае / [Электронный ресурс]. — Режим доступа: https://enterchina. ru/services/prodvizhenie-saytov-v-kitae/ (дата обращения 19.05.2019)

9. Фризский Я. Продвижению турпродукта в китайских соцсетях обучат на форуме в Москве / [Электронный ресурс]. — Режим доступа: http://www. trn-news. ru/news/52675(дата обращения 17.05.2019)

10. Куприкова А. А. Российско-китайское сотрудничество в сфере туризма на современном этапе: анализ состояния и перспективы развития // Общественные и экономические науки: электр. сб. ст. по мат. XLV междунар. науч.-практ. конф. № 5(45). [Электронный ресурс]. — URL: https://nauchforum. ru/archive/MNF_social/5(45). pdf (дата обращения: 19.05.2019)

11. Шестакова Е. Перспективы развития китайского туризма в России [Электронный ресурс]. — Режим доступа: https://fingazeta. ru/opinion/eksperty/451591/ (дата обращения: 19.05.2019)

Kovyneva L. V.,
candidate of economic sciences, associate professor, Far Eastern State Transport University, Khabarovsk

FEATURES OF ATTRACTING CHINESE TOURISTS TODAY

Annotation. The article indicates the attractiveness of the Chinese market for inbound Russian tourism; specific features of the modern Chinese traveler, entering the Russian Federation as a tourist are identified; the directions based on marketing mix (4P) for attracting Chinese tourists to our country are formulated.

Key words: tourismproduct, tourist flow, Chinese tourists, marketing attraction tools, inbound tourism, electronic visa.

References:

1. Atasuntsev A., Posypkina A., Sukhorukova E. Electronic visas for foreigners have become part of the national project/ URL: https://www. rbc. ru/technology_and_media/10/01/2019/5c3627579a794726807f01f2 (date of the application 16.05.2019)

2. TOP of the main countries that supply foreign tourists to Russia in 2018 has changed/ URL: http://www. atorus. ru/news/press-centre/new/46067. html (date of the application 16.05.2019)

3. Chinese tourists need a new tourist product / URL: http://www. visit-russia. ru/news/kitayskim-turistam-nuzhen-novyy-turprodukt-eksperty (date of the application 19.05.2019)

4. Varaksina Y. Chinese tourist flow in Russia has grown by 20 %, but its quality is depressing / URL: https://www. tourprom. ru/news/41347/ (датаобращения 18.05.2019)

5. The growth of tourist traffic from China to Russia in 2018 reached a record 21 %/ URL: http://www. visit-russia. ru/news/rost-turpotoka-iz-knr-v-rf-v-2018-godu-dostig-rekordnyh-21 (date of the application 19.05.2019)

6. Ivanov F. Chinese tourists choose Russia / URL: https://rns. online/articles/Kitaiskie-turisti-vibirayut-Rossiyu-2017-03-12/?
utm_source=rnsvk&utm_medium=social&utm_campaign=kitayskie-turisty-vybirayut-rossiyukolich (date of the application 18.05.2019)

7. Arctic tours attract Chinese tourists to the Arkhangelsk region / URL: https://www. pomorland.

travel/news/arkticheskie_tury_privlekayut_v_arkhangelskuyu_oblast_kitayskikh_turistov/ (date of the application 17.05.2019)

8. Website promotion in China / URL: https://enterchina. ru/services/prodvizhenie-saytov-v-kitae/ (date of the application 19.05.2019)

9. Phrizskii Y. Promotion of tourism products in Chinese social networks will be taught at a forum in Moscow/ URL: http://www. trn-news. ru/news/52675 (date of the application 17.05.2019)

10. Kuprikova A. A. Russian-Chinese cooperation in the field of tourism at the present stage: analysis of the state and development prospects// Social and Economic Sciences: an electronic collection of articles. № 5 (45). /URL: https://nauchforum. ru/archive/MNF_social/5(45). pdf (date of the application: 19.05.2019)

11. Shestakova E. Prospects for the development of Chinese tourism in Russia / URL: https://fingazeta. ru/opinion/eksperty/451591/ (date of the application: 19.05.2019)

УДК 330

Красота Т. Г.,
ФГБОУ ВО «ПГУ имени Шолом-Алейхема», г. Биробиджан
к. э. н., доцент

МИРОВОЙ ОПЫТ ФУНКЦИОНИРОВАНИЯ ОЭЗ. ПРИЧИНЫ НЕЭФФЕКТИВНОСТИ ОЭЗ В РОССИИ

Аннотация. В данной статье нами были проанализированы зарубежный опыт создания и развития особых экономических зон (ОЭЗ). Дана классификация особых зон в мировой практике, специфика их формирования, предполагаемые условия для резидентов. Указываются налоговые преференции для участников ОЭЗ в Японии, США и Китае, типы зон и особенности их функционирования. Описаны рекомендации практик функционирования ОЭЗ в зарубежных странах, которые могли бы быть рассмотрены в отечественной практике. Рассмотрены причины неэффективности функционирования ОЭЗ в России и вероятные пути их решения.

Ключевые слова: Свободные экономические зоны (СЭЗ), Особые экономические зоны (ОЭЗ), налоговые преференции, эффективность функционирования, национальная экономика, инвестиционные вложения.

Свободные экономические зоны (СЭЗ) имеют весьма длинную историю. Развитие этого института началось с середины XX века и в разных странах происходило по-своему, что придает актуальность изучению и сравнительному анализу опыта зарубежных стран в целях его использования в России.

В настоящее время в России особо актуален данный вопрос, поскольку практика ОЭЗ в зарубежных странах доказала свою результативность в повышении инвестиционного уровня страны и социально-экономического развития, однако сегодня в России эффективность их функционирования не оправдывает себя в полной мере.

Вопросы, связанные с функционированием и формированием территорий с особым экономическим статусом, рассматриваются во многих работах зарубежных ученых, таких как Л. Виллмор, А. Аггарвал, А. Базил, Д. Гермидис, К. Лиухто, а также отечественных авторов Е. Ф. Авдокушин, Р. И. Зименков, М. Ю. Неучева, П. В. Павлов, Н. В. Смородинская. Несмотря на то, что существует огромное количество научных трудов, вопрос исследования опыта функционирования зарубежных ОЭЗ требует дальнейшего рассмотрения и уточнения.

Опыт создания ОЭЗ значительно дифференцирован по разным странам. Дифференциация происходила как по видам особых зон, так и по возможностям их функционирования.

Особая экономическая зона — это ограниченная территория Российской

федерации, определяемая Правительством РФ, с особым режимом осуществления предпринимательской деятельности, а также возможностью применения таможенной процедуры свободной таможенной зоны.

В России существуют ОЭЗ следующих типов:

1. Технико — внедренческие (ТВТ ОЭЗ),
2. Промышленно — производственные (ППТ ОЭЗ),
3. Портовые (П ОЭЗ),
4. Туристско — рекреационные (ТРТ ОЭЗ). [1]

ОЭЗ создаются в целях:

1. Создания высокотехнологичных отраслей экономики,
2. Развития предприятий обрабатывающей промышленности,
3. Производство новых видов продукции,
4. Повышения роли туризма и санаторно-курортной сферы,
5. Разработки новых технологий и коммерциализации их результатов.

В настоящий момент ОЭЗ созданы почти во всех развитых и активно развивающихся странах (около 120 государств). Самое большое число таких зон (около 240) функционирует в США.

Рассматривая как функционируют ОЭЗ в мире, можно сделать вывод, что высокоразвитые страны (Япония, США, страны ЕС), активно развивающиеся страны, в первую очередь восточно-азиатского региона, обеспечивают достижение эффективных и высоких результатов от функционирования ОЭЗ и оффшорных центров.

Таблица 1 — Типология и льготы ОЭЗ в разных странах

Страна	Тип ОЭЗ	Льготы и преференции
США	1. Предпринимательские зоны; 2. Зоны внешней торговли; 3. Технологические парки	1. Частная собственность предприятий и отдельных лиц освобождается от местного и федерального налогов, 2. Дополнительные скидки действуют в разных штатах: • В штате Коннектикут с налога на доходы компаний — 50 %, • В штате Луизиана с налога на продажи оборудования — 100 %, • В штате Вирджиния с налога на продажи основного капитала — 100 %, • В штате Канзас с налога на продажи строительных материалов — 100 %. 3. Товары, которые экспортируются из ОЭЗ в другие страны, таможенными пошлинами и внутренними налогами не облагаются. 4. Компании, обеспечивающие создание новых рабочих мест, получают самую большую часть налоговых льгот (70 %).
Япония	1. Зоны развития импорта,	1. Фирмы, которые выполняют обработку импортируемых грузов, получают займы по низким

	2. Технополисы.	процентам (менее 3 %) 2. Создаются информационные центры для экономических зон, позволяющих провести выставки, бизнес-конференции и т. д. 3. Система таможенного законодательства упрощена для компаний ОЭЗ.
Китай	1. Специальные экономические зоны (СЭЗ); 2. Зоны технологического и экономического развития (ЗЭТР); 3. Зоны приграничного экономического сотрудничества (ЗПЭС); 4. «бондовые зоны»	1. Льготы по подоходному налогу в 15 % (33 % по стране) предоставляются предприятиям с иностранными инвестициями, 2. НДС не взимается на импортированное оборудование и различные материалы, задействованные в производстве продукции на экспорт 3. Схема регистрации упрощена для компаний с иностранными инвестициями.

Источник: составлено авторами в соответствии с [4].

В США, Великобритании, Франции ОЭЗ часто создавались для усиления внешнеэкономических взаимосвязей, выравнивание межрегиональных различий, осуществления региональной политики, которая ориентирована на активизацию малого и среднего бизнеса в регионах с депрессивной экономикой.

Чтобы достичь вышеперечисленных целей, для бизнес-структур предоставлялись большие преференции, которых нет в других регионах страны, а именно, свобода деятельности и существенные налогово-финансовые льготы. Основными направлениями данных мероприятий является устранение социально-экономического неравенства регионов и сглаживание региональной дифференциации.

С подобной целью происходило создание особых зон и в большинстве развивающихся стран. Но главное отличие от промышленно-развитых государств состоит в том, что важнейший упор в процессе принятия решения о формировании ОЭЗ в развивающихся странах ставился на привлечение инвестиций и инновационных технологий зарубежных партнеров, повышение квалификации трудовых ресурсов, модернизацию производственной деятельности.

Государства Европейского союза также обладают широким опытом функционирования ОЭЗ: Болгария, Ирландия, Германия, Польша и другие страны. Примером может случить опыт функционирования ОЭЗ в Ирландии, которая максимально использовала рыночный механизм ОЭЗ после окончания Второй мировой войны. В итоге, данное государство смогло справиться с глубоким экономическим кризисом.

Особенность создания и развития ОЭЗ в странах Юго-Восточной Азии (Сингапура, Южной Кореи, Малайзии) заключается в административно

правовом режиме ведения бизнеса, действующем на территории ОЭЗ, который направлен на привлечение национальных и иностранных инвестиционных ресурсов. Гибкий инвестиционный режим, утвержденный государством, направлен на достижение интересов государства и владельцев капитала.

Если говорить о мировом опыте работы ОЭЗ, то нельзя не рассказать о практике китайских экономических зон, действующих уже более 20 лет. Благодаря ОЭЗ, это государство смогло добиться высоких макроэкономических показателей. Особенностью китайских зон является то, что ведение бизнеса на их территории регламентируется нормативно-законодательными актами, принятыми правительствами тех провинций, где созданы и развиваются соответствующие ОЭЗ.

Таким образом, из вышесказанного можно сделать вывод, что ОЭЗ способны стать эффективным инструментом поддержки и развития регионов и опыты зарубежных стран доказывают это.

Российские ОЭЗ стали создаваться с 2005 года, но эффективность их функционирования в настоящее время не оправдывает возложенные надежды.

В 2016 году Счетная палата РФ провела анализ деятельности ОЭЗ за 10 лет их работы. В результате чего были сделаны следующие выводы, что расходование бюджетных средств в некоторых зонах неэффективно, а предполагаемый экономический эффект от деятельности ОЭЗ не достигнут. [4].

Также выявили отсутствие необходимого контроля над деятельностью ОЭЗ, до настоящего момента. Примером может служить проверка Общероссийским Народным Фронтом, в ходе которой было выявлено, что деньги, полученные на развитие проектов (121 млрд. руб.) из бюджета, были положены на депозиты, а значит, ОЭЗ существовали в вольном и бесконтрольном режиме довольно долгое время. Таким образом, на 1 января 2016 года объем средств федерального бюджета, неиспользованных управляющими компаниями, составил 24,8 млрд. рублей. [3]

Налоговые, таможенные и прочие поступления из 33-х ОЭЗ за 10 лет из существования составили всего 40 млрд. руб., при этом направления на их работу из федерального бюджета составляли около 122 млрд. руб., как было сказано выше.

При запланированных 25 тыс. рабочих мест в особых зонах было создано лишь 18 тыс. мест.

Из данных Счетной палаты за январь 2016 г. было выявлено то, что из отведенных в пользование ОЭЗ 214 тыс. га, не освоенными остались 84,4 тыс. га. [2]

Так же примерами неэффективного использования бюджетных средств может послужить следующее:

- В 2016 г. на строительство новых объектов в ОЭЗ «Калуга» было потрачено 5,9 млрд. руб., а запланированы были расходы в сумме 2,6 млрд. руб.
- На создание ОЭЗ «Лотос» в 2016 г. направлено 500 млн. руб. Изначально привлечение гос. средств не планировалось.

• ОЭЗ «Курорты Северного Кавказа» в 2017- 2018 г. планировалось потратить 13,1 млрд. руб. При том, что неизрасходованные средства по этому проекту должны составить 6,7 млрд. руб.

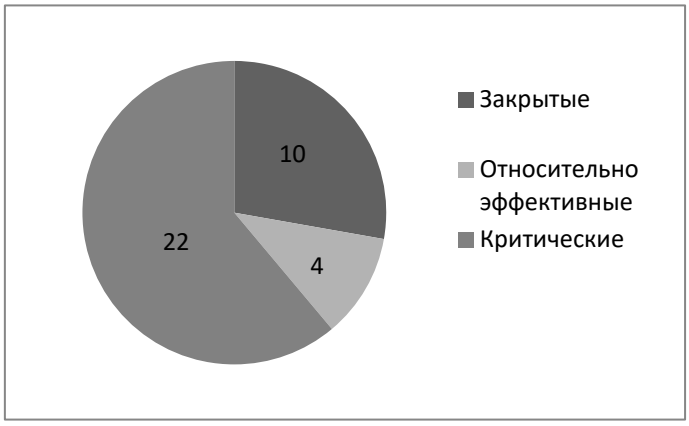

Рисунок — Оценка эффективности ОЭЗ в России

В итоге, в 2016 году 10 зон были закрыты по поручению Президента РФ, а также остановлено создание новых до тех пор, пока не будет разработана единая стратегия работы ОЭЗ. На 2018 год особых экономических зон в России насчитывается 26.

Рассматривая работы, посвященные ОЭЗ в России, мы выделить ряд проблем их функционирования и соответствующие решения этих проблем.

Таблица 2 — Проблемы функционирования ОЭЗ в России и пути из решения

Проблемы ОЭЗ		**Возможные решения**	
1	Отсутствие емкой нормативно-правовой базы	1	Разработка и совершенствование нормативно-правовой базы ОЭЗ
2	Отсутствие согласованности между разными ведомствами по вопросу работы ОЭЗ	2	Осуществление федеральным центром координации всех заинтересованных министерств и ведомств, центральных, региональных и муниципальных органов власти по вопросу работы особых зон
3	Неэффективность или малая эффективность туристско-рекреационных зон	3	Для повышения эффективности развития туристско — рекреационных особых зон следует снизить цены авиаперелетов внутри страны
4	Инфраструктура в технико-внедренческих зонах недостаточно проработана	4	Привлечь вложения федеральных и региональных средств на основе со финансирования в развитие инфраструктуры особых зон
5	Ключевой помехой для притока инвестиционного зарубежного капитала является высокий уровень коррупции	5	Проведение межведомственной работы по борьбе с коррупцией, а также усиление контроля за использованием федеральных и региональных средств, которые вложены в развитие ОЭЗ

Источник: составлено авторами в соответствии с [2].

В заключение необходимо отметить, что в настоящее время в России активно создаются территории опережающего развития (ТОР), которые могут стать более эффективной альтернативой ОЭЗ. ТОРы способны стать

результативным инструментом экономического развития региона, так как предполагают кластерный подход и учитывают недоработки в функционировании особых зон. Но сравнивать их с ОЭЗ в настоящее время некорректно, так как ТОРы созданы совсем недавно и порядка оценки их функционирования еще не имеется.

Литература:

1. Федеральный закон от 22.07.2005 № 116-ФЗ (ред. от 18.07.2017) «Об особых экономических зонах в Российской Федерации»

2. Бузмаков Р. В. Эффективность функционирования особых экономических зон в регионах России // Научный форум: Экономика и менеджмент: сб. ст. по материалам XIX междунар. науч. — практ. конф. — № 7(19). — М., Изд. «МЦНО», 2018. — С. 24-28.

3. Коновалова Т. А., Савельева М. А. Анализ эффективности деятельности особых экономических зон на территории Российской Федерации // Вопросы экономики и управления. — 2018. — № 3. — С. 28-33. — URL https://moluch. ru/th/5/archive/90/3244// 09.10.2018

4. Меджидов З. У. Зарубежный опят функционирования особых экономических зон: [Электронный ресурс]: URL: https://cyberleninka. ru/article/n/zarubezhnyy-opyt-funktsionirovaniya-osobyh-ekonomicheskih-zon-1.2016.

Krasota T. G.,
candidate of economic sciences, associate professor, Sholom-Aleichem Priamursky State University, Birobidzhan

WORLD EXPERIENCE OF FUNCTIONING OF THE SEZ. THE REASONS FOR THE INEFFECTIVENESS OF THE SEZ IN RUSSIA

Annotation. In this article, we analyzed the foreign experience of creating and developing special economic zones (SEZ). The classification of special zones in world practice, the specifics of their formation, the estimated conditions for residents are given. Tax preferences for SEZ participants in Japan, the USA and China, types of zones and features of their functioning are indicated. The recommendations of the practices of the SEZ in foreign countries, which could be considered in domestic practice, are described. The reasons for the failure of the functioning of the SEZ in Russia and the probable ways to solve them are considered.

Key words: Free Economic Zones (SEZ), Special Economic Zones (SEZ), tax preferences, operational efficiency, national economy, investments.

References:

1. Federal Law of July 22, 2005 № 116-FZ (as amended on July 18, 2017) «On Special Economic Zones in the Russian Federation»

2. Buzmakov R. V. The effectiveness of the functioning of special economic zones in the regions of Russia // Scientific Forum: Economics and Management: Sat. Art. Based on the materials of the XIX International. scientific-practical conf. — № 7 (19). — M., Ed. «MTSNO», 2018. — p. 24-28.

3. Konovalova, TA, Savelyeva, MA, Analysis of the Effectiveness of the Activities of Special Economic Zones in the Territory of the Russian Federation, Issues of Economics and Management. — 2018. — № 3. — p. 28-33. — URL https://moluch. ru/th/5/archive/90/3244// 10/09/2018

4. Majidov Z. U. Foreign experience of the functioning of special economic zones: [Electronic resource]: URL: https://cyberleninka. ru/article/n/zarubezhnyy-opyt-funktsionirovaniya-osobyh-ekonomicheskih-zon-1.2016.

УДК 338.22

Кулагина О. В.,
ФГБОУ ВО «ПГУ университет имени Шолом-Алейхема», г. Биробиджан
к. э. н., доцент

Янковская К. Г.,
ФГБОУ ВО «Горно-Алтайский государственный университет»
г. Горно-Алтайск
к. э. н., доцент

ОЦЕНКА ИНВЕСТИЦИОННОЙ АКТИВНОСТИ ПРИГРАНИЧНЫХ РЕГИОНОВ

Аннотация. В данной статье дана комплексная оценка инвестиционной активности приграничных регионов по методике И. И. Ройзмана. Определены основные драйверы инвестиционной активности Республики Алтай и ЕАО. Предложены тренды формирования инвестиционной привлекательности приграничных регионов.

Ключевые слова: приграничные регионы, инвестиционная активность региона, драйверы инвестиционной активности.

Инвестиционная активность в регионе как структурный элемент инвестиционного климата отражает динамику инвестиционной деятельности в регионе [1]. Профессором И. И. Ройзманом было установлено, что количественная оценка инвестиционной активности основываться на объеме реальных инвестиций и темпах изменения абсолютного объема этих инвестиции, и мы разделяем данную точку зрения, однако, для комплексной оценки инвестиционной активности региона следует рассмотреть расширенно показатели [2].

Республика Алтай является субъектом Российской Федерации, входит в состав Сибирского федерального округа, граничит с Китаем, Монголией и Казахстаном. Численность населения на 01.01.2018 года составляла 218,063 тыс. человек[1].

Республика Алтай это регион, четверть территории которого занимают заповедники и природные парки. На территории республика расположено пять объектов Всемирного природного наследия ЮНЕСКО, множество археологических и культурных памятников древности. Республика Алтай стала первопроходцем в плане развития «зеленой экономики», разумного природопользования, позволяющего сохранить высокие экологические

[1] http://akstat.gks.ru/Управление Федеральной службы государственной статистики по Алтайскому краю и Республике Алтай

стандарты и сберечь нетронутые человеком уголки природы.

Республика Алтай располагает богатейшими водными, минеральными, растительными, лесными и энергетическими ресурсами.

Республика Алтай обладает уникальными рекреационными ресурсами для создания бальнеологических центров-курортов и санаториев, организации путешествий и экскурсий экзотического характера (охота, рыбная ловля, приключенческий туризм).

Еврейская автономная область расположена в южной части российского Дальнего Востока, является регионом с благоприятными климатическими условиями и удобным географическим положением, развитой транспортно-логистической системой и богатой минерально-сырьевой базой. При небольшой и компактной площади в 36,3 тыс. кв. км общая граница с Китаем по реке Амур составляет более 500 км, где установлены 3 пункта пропуска. Численность населения на 01.01.2018 года составляла 162,0 тыс. человек тыс. человек[1].

Еврейская автономная область по совокупности природно-климатических, географических условий и прочим факторам является инвестиционно-привлекательным регионом. К таким факторам относятся:

– выгодное географическое и геополитическое положение (наличие границы с КНР, близость к странам Азиатско-Тихоокеанского региона);

– наличие развитой транспортной инфраструктуры;

– богатейшие природные ресурсы;

– благоприятные природные условия.

Богатая минерально-сырьевая база, включающая месторождения железа, графита, марганца, олова, создает условия для реализации проектов в области добычи и переработки горно-рудного сырья до уровня более глубокого передела.

Анализ инвестиционной активности в приграничных регионах основан на сведении среднероссийских и региональных показателей (таблица).

Остановимся более подробно на показателях, характеризующих инвестиционную активность в приграничных регионах [3].

Сделать базовое заключение о состоянии возможно с помощью макроэкономических показателей и показателей развития инвестиционной сферы регионов. Одним из основных показателей для анализа является инвестиции в основной капитал, которые относятся к реальным инвестициям.

Расчет интегрального уровня инвестиционной активности ЕАО по формуле многомерной средней показал следующие результаты: в 2013 г. он был равен 0,494, в 2014 г. — 0,454, в 2015 г. — 0,674, в 2016 г. — 0,6, в 2017 г. — 0,457 и в 2018 году — 0,7. Данные значения говорят о низкой инвестиционной активности в ЕАО и нисходящего тренда до 2018 года.

[1] http://habstat.gks.ru/ — Управление Федеральной службы государственной статистики по Хабаровскому краю, Магаданской области, Еврейской автономной области и Чукотскому автономному округу.

Таблица — Состав показателей для определения уровня инвестиционной активности Республики Алтай и ЕАО1

Наименование показателя	**Единица измерения и источник данных**		**2013**	**2014**	**2015**	**2016**	**2017**	**2018**
Объем инвестиций в основной капитал	млн. руб., ГКС	РФ	13450238,2	13527683,7	13897187,7	14748846,9	16027302	17595028
		СФО	1377696	1484414,4	1383131,1	1445319,5	1551538,3	1574244,4
		РА	11749	13790,32	12184,8	12561,3	12450,2	14469,5
		Доля	0,09	0,1	0,08	0,08	0,07	0,08
		ДВФО	842440	810554	905087	1000776	1149635	1249935
		ЕАО	14327	10288	12012	12929	11042	15458,8
		Коэф.	0,0011	0,00074	0,00086	0,00088	0,00069	0,0088
Объем инвестиций в основной капитал на душу населения	На душу населения, руб., ГКС	РФ	92369	94138,4	94922	100555	109146	119832
		СФО	71437	76903	71598	74790	80362	91517
		РА	55682	65327	56824	58132	57233	66233
		Коэф.	0,60	0,68	0,69	0,58	0,52	0,55
		ДВФО	135027	130339	145911	161707	186206	193206
		ЕАО	83526	60742	71826	78280	67694	96617
		Коэф.	0,89	0,64	0,76	0,78	0,62	0,81
Темп роста инвестиций в основной капитал	%, ГКС	РФ	105,3	100,5	102,7	106,1	108,6	109,8
		СФО	94,4	107,7	93,1	104,5	107,3	101,4
		РА	109,4	117,2	88,3	103,0	99,1	116,2
		Коэф.	1,04	1,16	0,85	0,97	0,91	1,05
		ДВФО	83,2	93,4	98,9	98,8	110,8	111,5
		ЕАО	59,8	70,5	112,9	101,3	78,4	140
		Коэф.	0,59	0,72	1,26	0,92	0,75	1,28

Объем инвестиций ЕАО в основной капитал в 2018 году составил 140 % от 2017 года, что объясняется положительной динамикой в транспортном и горнодобывающем комплексах, где сосредоточены крупные инвестиционные проекты.

Прирост инвестиций в транспортный комплекс был обеспечен за счет продолжения реализации проектов по строительству железнодорожного мостового перехода через реку Амур в районе с. Нижнеленинское (ООО «Рубикон») с сопутствующей инфраструктурой, инвестиционной программы ОАО «РЖД», предполагающей в том числе реконструкцию железнодорожной ветки Биробиджан-Ленинск. В дальнейшем строительство мостового перехода будет способствовать созданию логистических центров, ООО «Гарант» начата реализация проекта по строительству логистического перегрузочного комплекса, способного обрабатывать до 1000 контейнеров объемом 40 тонн.

В горнодобывающем комплексе прирост инвестиций обеспечен за счет начала строительства второй очереди комплекса Кимкано-Сутарского ГОКа —

[1] Федеральная служба государственной статистики. URL: http://www.gks.ru (дата обращения 02.05.2019); Регионы России. Социально-экономические показатели. 2018: Р32 Стат. сб. / Росстат. – М., 2018. – С. 838-860.

освоение Сутарского месторождения железистых кварцитов (ООО «Петропавловск — Черная металлургия»), ООО «Кульдурский бруситовый рудник» в 2019 году планирует полностью модернизировать производство с целью увеличения мощностей до 400 тыс. тонн, а также планирует начать разработку Савкинского бруситового месторождения в Октябрьском районе области. Инвестор ООО «Ресурсы Малого Хингана» завершает разработку Хвостохранилища Хинганского месторождения и планирует инвестиции в освоение лицензионных площадей Центрального и Березовского месторождений олова. Возобновлена реализация проекта по строительству рудника «Поперечный» на Южно-Хинганском месторождении марганцевых руд (ООО «Хэмэн-Дальний Восток»)[1].

Положительная динамика инвестиций сохранится и на период до 2025 года. За счет реализации крупных инвестиционных проектов, проектов в рамках планов социального развития центров экономического роста[2].

Если сравнивать ЕАО с регионами Дальневосточного федерального округа, то по данному показателю среди 9 регионов область занимает 9 место в 2017 году[3].

Основными инвестиционными объектами в период с 2018 года стали функционирующие инвестиционные проекты резидентов «Амуро-Хинганской» ТОР находящиеся в муниципальных образованиях г. Биробиджан, Ленинский и Октябрьский муниципальные районы [4]:

1. ООО «Дальграфит» — добыча полезных ископаемых (графита). Проект: Разработка Тополихинского участка Союзного месторождения графита с балансовыми запасами 13 млн. тонн графита и строительство горно-обогатительного комбината с мощностью производства до 40 000 тонн концентрата графита в год.
2. ООО «БирЗМ» — новый современный высокотехнологичный завод по производству металлоконструкций и сэндвич-панелей.
3. ООО «Амурпром» с двумя инвестиционными проектами — завод по глубокой переработки сои; заготовка и переработка древесины.
4. ООО «Логистика» транспортно-логистический комплекс с двумя инвестиционными проектами — проект 1: Строительство торгово-выставочного центра для сельскохозяйственной техники; проект 2: Строительство гостиницы.
5. Строительство объектов социальной и дорожно-транспортной инфраструктуры за счет бюджетных средств.

Согласно Постановлению Правительства РФ № 847 от 27.08.2016 года основными источниками финансирования ТОР являются внебюджетные

[1] http://www.eao.ru/ — Официальный портал органов государственной власти еврейской автономной области
[2] Госпрограмма "Формирование благоприятного инвестиционного климата на территории Еврейской автономной области" на 2019 - 2025 годы.
[3] Официальный сайт Федеральной службы государственной статистики [Электронный ресурс] — URL: http://www.gks.ru/, (дата обращения: 02.05.2019 г.).

источники[1]. В течение всего периода реализации проекта ООО «Дальграфит» планирует инвестировать: 4 434 млн. руб., ООО «Амурпром» планирует инвестировать: 7 868 млн. руб. (инвестор «Хэйлунцзянская инвестиционная корпорация» — государственная корпорация), ООО «Логистика» планирует инвестировать: 2 132 млн. руб. (инвестор «Хэйлунцзянская инвестиционная корпорация» — государственная корпорация), ООО «Биробиджанский Завод Металлоконструкций» (ООО «БирЗМ») планирует инвестировать: 1 106 млн. руб.

Общая сумма инвестиций 15 539,7 млн. руб., из них с участием китайских компаний 3 соглашения на сумму 11 105,7 млн. руб. Доля иностранных инвестиций в общих составляет 71,5 %. Осуществлено: 844,68 млн. руб. (на 3 кв. 2018), это 5,4 % от всех запланированных инвестиций. Вся инфраструктура организуется за счёт средств резидентов. Из 15 539,7 млн. руб. на создание инфраструктуры планируется затратить 5,469 млрд рублей.

Индикатором инвестиционной привлекательности региона является объем и темпы роста объема инвестиций в основной капитал (таблица 1).

Согласно данным таблицы 1 с 2013 по 2018 год тренд объемов инвестиций в основной капитал в Республики Алтай является восходящим, имея скачкообразный вид. Объем инвестиций Республики Алтай в основной капитал в 2018 году составил 14469,5 млн. рублей, что по сравнению с 2013 годом увеличилось на 123,15 %. Наибольший объем инвестиций наблюдается в Майминском районе (3020 млн. руб.), муниципальном образовании «Город Горно-Алтайск» (2871 млн. руб.), муниципальном образовании «Онгудайский район» (2053 млн. руб). Самый пик приходится на 2014 год, где объем инвестиций составил 13790,32 млн. рублей, темп роста составил 16 %. В 2015 году начался спад, так по итогам года сокращение по отношению к 2014 году произошло на 15 %. И спад продолжался вплоть до 2018 года, связано это с сокращением объема инвестиций по строительству всесезонного горно-лыжного комплекса «Манжерок».

Если сравнивать Республику с регионами Сибирского федерального округа, то по данному показателю среди 12 регионов республика занимает 11 место, опережая только республику Тыва[2]. Доля инвестиций в основной капитал среди регионов Российской Федерации в 2018 году составила 0,08 %. Что является достаточно низким показателем.

Уменьшение показателя, в основном, связано с резким спадом в 2015 году в сравнении с 2014 годом объема частных инвестиций: в связи с завершением строительства гостиничного комплекса «Алтайское подворье» в Онгудайском районе, завершением строительства торгового центра «Пятый элемент» в г. Горно-Алтайске; сокращением объёма инвестиций в проект по созданию горнолыжного комплекса «Манжерок» в Майминском районе, снижением

[1] О создании территории опережающего социально-экономического развития "Амуро-Хинганская" ПП РФ от 27.08.2016 г. № 847-ппРФ (в ред. от 27.08.2016 г. № 847-ппРФ). [Электронный ресурс] — Режим доступа: http://www.consultant.ru

[2] Федеральная служба государственной статистики. URL: http://www.gks.ru (дата обращения 02.05.2019)

объема инвестиций в создание каскада малых ГЭС на реке Чуя Улаганского района, завершением строительства жилого комплекса «Алгаир-2» в с. Майма

Одним из важнейших показателей, характеризующих инвестиционную деятельность, является уровень инвестиций в основной капитал на душу населения. Инвестиции на душу населения в 2018 году в Республике Алтай составили 66233 рублей. По сравнению с 2017 годом сокращение составило 15 %.

Необходимо также проанализировать инвестиции в основной капитал по видам экономической деятельности. По видам экономической деятельности наибольшую долю занимают инвестиции в гостиницы и рестораны, транспорт и связь, производство и распределение электроэнергии, газа и воды, государственное управление и обеспечение военной безопасности, и здравоохранение. В последние годы наиболее высокие темпы роста были характерны для инвестиций в гостиницы и рестораны (по сравнению с 2017 годом, темп роста составил 166,2 %), государственное управление и обеспечение военной безопасности (по сравнению с 2017 годом темп роста составил 114,7 %), здравоохранение (темп роста по сравнению с 2017 годом составил 111,1 %,), обрабатывающие производства (темп роста по сравнению с 2017 годом составил 134,6 %).

Основными инвестиционными объектами в рассматриваемом периоде стали: строительство завода по производству белкового концентрата в Майминском районе (средства ООО «БиоТехнологии»); строительство жилых домов на территории города Горно-Алтайска (средства федерального бюджета); строительство обеспечивающей инфраструктуры ОЭЗ ТРТ «Долина Алтая» (средства федерального и регионального бюджетов); строительство объектов социальной и дорожно-транспортной инфраструктуры за счет бюджетных средств[1].

В 2014-2017гг. в Республике Алтай построено пять солнечных электростанции общей мощностью 40 МВт: в 2014 году была введена в эксплуатацию первая в России сетевая солнечная электростанция — Кош-Агачская СЭС, в 2015 году — ее вторая очередь, осенью 2016 года — Усть-Канская СЭС, осенью 2017 года — Онгудайская и Майминская СЭС. В соответствии с заключенным соглашением между Правительством Республики Алтай и группой компанией «Хевел» до 2020 года предполагается построить в республике солнечные электростанции общей мощностью до 140 МВт с применением новейших энергосберегающих и экологически ориентированных технологий.

Также выделяются сельское хозяйство и строительство. Инвестиции в фонды сельского хозяйства, формирующие аграрную специализацию производственного комплекса Республики Алтай, растут довольно медленно и в существенно меньших объемах, чем в среднем по Сибирскому федеральному округу.

[1] Мониторинг социально-экономического развития муниципальных образований в Республике Алтай за 2018 год (материалы) / Министерство экономического развития и имущественных отношений Республики Алтай. URL: http://mineco04.ru

Фонды обрабатывающих производств, не смотря на высокий темп роста, занимают незначительную долю в структуре производственного потенциала как в Республики Алтай, так и в ЕАО, развиваясь медленно и нестабильно.

Таким образом, по проведенному анализу можно сделать следующие выводы:

– основные показатели инвестиционной активности Республики Алтай, ЕАО за период 2013-2018 годов имеют нестабильную динамику, характеризующуюся нестабильностью инвестиционных процессов, низкой инвестиционной привлекательностью приграничных регионов;

– инвестиционная активность приграничных регионов формируется за счет иностранных инвестиций в добывающую промышленность по средствам освоения богатых природных российских ресурсов;

– основным драйвером инвестиционной активности в ЕАО с 2017 года является ТОР «Амуро-Хинганская» вследствие чего произошли структурные изменения источников финансирования инвестиций в основной капитал ЕАО: 64,3 % — собственные средства предприятий, 35,7 % — привлеченные средства (при том 7,4 % это заемные средства других организаций, а 18,1 % средства консолидированного бюджета). Тогда как, в Республике Алтай основной упор сделан на развитие «зеленых» технологий, в частности использование солнечной энергетики, основным инвестором является ГК «Хевел», объем частных инвестиций 6,5 млрд. руб.;

– приграничные регионы отличаются низким уровнем производственного потенциала, который растет достаточно низкими темпами; за счет бюджетных инвестиций финансируются социально значимые объекты и транспортная инфраструктура;

– природно-климатические условия приграничных регионов создают благоприятные условия для развития сельского хозяйства. А наличие достаточного количества естественных кормовых угодий является основанием для развития животноводства;

– специфика геополитического расположения приграничных регионов открывает возможности по привлечению инвестиций в такие динамично развивающиеся сферы как туризм и гостиничный бизнес.

Литература:

1. Ерохива Е. В., Камочкин А. А Факторы, влияющие на инвестиционный климат и инвестиционную активность региона // Евразийское научное объединение. — 2018. — № 5 (39). — С. 98-100.

2. Веретенников Н. П., Янковская К. Г., Бочкарева Н. Д. Сравнительный анализ методик оценки инвестиционного климата территории / Н. П. Веретенников, К. Г. Янковская, Н. Д. Бочкарева // Экономика и предпринимательство. 2017. № 4-1. С. 306-311.

3. Похилюк Е. А., Никольчинкин А. Н. Совершенствование путей привлечения инвестиций для развития экономики приграничного региона

//Регионы стран ЕАЭС в условиях современных трансформаций. — 2017. — № 1. — С. 70-79.

4. Кулагина О. В. Территория опережающего развития Еврейской автономной области: итоги первого этапа реализации // Власть и управление на востоке России. — 2019. — № 1(86). — С. 68-77.

Kulagina O. V.,
candidate economy sciences, associate professor of the Department «Economics, management and financial law», Sholom-Aleichem Priamursky State University, Birobidzhan

Yankovskaya K. G.,
candidate economy sciences, associate professor of the Department economics, tourism and applied Informatics, Gorno-Altay state University, Gorno-Altaysk

EVALUATION OF THE INVESTMENT ACTIVITY BORDER REGIONS

Annotation. In the article provides a comprehensive assessment of the investment activity of the border regions by the method of I. I. Roizman. Identifies the main drivers of investment activity of the Republic of Altai and the Jewish Autonomous region. Trends in the formation of investment attractiveness of border regions are proposed.

Key words: border regions, investment activity of the region, drivers of investment activity.

References:

1. Erokhina E. V., Kamochkin A. A. The factors that affect the investment climate and investment activity of the region // Eurasian scientific Association. — 2018. — № 5 (39). — P. 98-100.

2. Veretennikov N. P. Yankovskaya G. K., Bochkarev N. D. Comparative analysis of methods of evaluation of investment climate of the territory / N. P. Veretennikov, K. G. Yankovskaya, N. D. Bochkareva // Economics and entrepreneurship. 2017. No. 4-1. P. 306-311.

3. Pokhilyuk E. A., Nikolchenko A. N. Improving ways of attracting investment for economic development of the border region // the Regions of EEU countries in the conditions of modern transformations. — 2017. — № 1. — P. 70-79.

4. Kulagina O. V. the Territory of advanced development of the Jewish Autonomous region: results of the first stage of implementation // Power and management in the East of Russia. — 2019. — № 1(86). — P. 68-77.

УДК 349.2:004

Луценко Е. Л.,
ФГБОУ ВО «ПГУ имени Шолом-Алейхема», г. Биробиджан
к. соц. н., доцент

Ганькова Д. И.,
ФГБОУ ВО «ПГУ имени Шолом-Алейхема», г. Биробиджан
магистрант

ИНФОРМАЦИОННОЕ ОБЕСПЕЧЕНИЕ УПРАВЛЕНИЯ КОНТРОЛЬНО-НАДЗОРНОЙ ДЕЯТЕЛЬНОСТЬЮ В СФЕРЕ ТРУДОВЫХ ОТНОШЕНИЙ

Аннотация. В статье рассмотрено информационное обеспечение управления контрольно-надзорной деятельностью в сфере трудовых отношений. Дается характеристика автоматизированной системе управления контрольно-надзорной деятельности Федеральной инспекции труда. Также описаны возможности Интернет-ресурса Онлайнинспекция. рф.

Ключевые слова: информационные технологии**,** автоматизированная система управления (АСУ), контрольно-надзорная деятельность, трудовое законодательство, электронно-цифровая подпись (ЭЦП).

Государственное управление контрольно-надзорной деятельностью в сфере соблюдения трудового законодательства и иных нормативных правовых актов, содержащих нормы трудового права, является деятельностью компетентных органов, направленной на защиту трудовых прав и свобод и обеспечение соблюдения на территории РФ всеми работодателями трудового законодательства и иных актов путем предупреждения и пресечения их нарушений, а также принятием мер по восстановлению нарушенных трудовых прав работников и привлечению к ответственности должностных лиц, допустивших такие правонарушения.

Согласно Постановлению Правительства РФ от 01.09.2012 № 875 «Об утверждении положения о федеральном государственном надзоре за соблюдением трудового законодательства и иных нормативных правовых актов, содержащих нормы трудового права», установлено, что полномочия, указанные в данном постановлении, осуществляются Федеральной службой по труду и занятости (далее — Роструд) [2].

В целях повышения эффективности деятельности центрального аппарата Федеральной службы по труду и занятости и её территориальных органов — государственных инспекций труда в субъектах Российской Федерации при осуществлении государственного надзора и контроля за соблюдением

трудового законодательства и иных нормативных правовых актов, содержащих нормы трудового права, была разработана, эксплуатируется, развивается и дорабатывается Автоматизированная информационная система управления контрольно-надзорной деятельностью (АСУ КНД).

АСУ КНД предназначена для решения следующих задач:

– обеспечение соблюдения установленных правил и норм в сфере регулирования трудовых отношений, основанное на автоматизации процессов контрольно–надзорной деятельности;

– обеспечение определенности, открытости и прозрачности федерального надзора в сфере труда;

– повышение эффективности государственного контроля и надзора за соблюдением трудового законодательства и иных нормативных правовых актов, содержащих нормы трудового права, основанное на автоматизации процессов контрольно–надзорной деятельности;

– обеспечение соответствия информационных и технологических средств Роструда действующей нормативно-правовой базе;

– оптимизация процессов взаимодействия государственных инспекций труда в субъектах РФ с работниками и работодателями;

– отслеживание рейтингов и ключевых показателей эффективности (КПЭ) инспекций, инспекторов и работодателей;

– создание эффективной и отлаженной регистрационно-учетной технологии на основе единства информационных ресурсов и внедрения системы электронного документооборота, а также межведомственного электронного документооборота;

– оптимизирование статистической отчетности [3].

Функционирование АСУ КНД обеспечивается при помощи подсистем и модулей (рис.1).

Принципиальной особенностью АСУ КНД является реализация в ее составе подсистем процессного сопровождения проверочных мероприятий и интеллектуального риск-ориентированного планирования контрольно-надзорной деятельности. Основу последней составляют механизмы категорирования и классификации рисков, базирующиеся на постоянно обновляемой и расширяемой базе знаний о структуре нарушений трудового законодательства в различных субъектах Российской Федерации, отраслях и видах экономической деятельности.

Отдельно стоит сказать о подсистеме КПЭ (планирование целевых показателей, достижение показателей, контроль отклонений для инспекции в целом и для инспекторов). Назначение данной подсистемы состоит в повышении эффективности работы государственных инспекторов труда и инспекции в целом. Каждый инспектор в личном кабинете в разделе «Моя статистика» может видеть рейтинг своей работы (рис.2). Рейтинг можно просматривать за любой период, заданный по запросу пользователя.

Рисунок 1 — Структура АСУ КНД

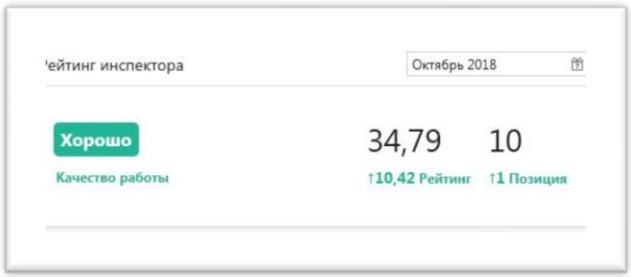

Рисунок 2 — Рейтинг работы инспектора

Руководителю инспекции в личном кабинете представлена информация о рейтинге работы инспекции в целом (рис.3).

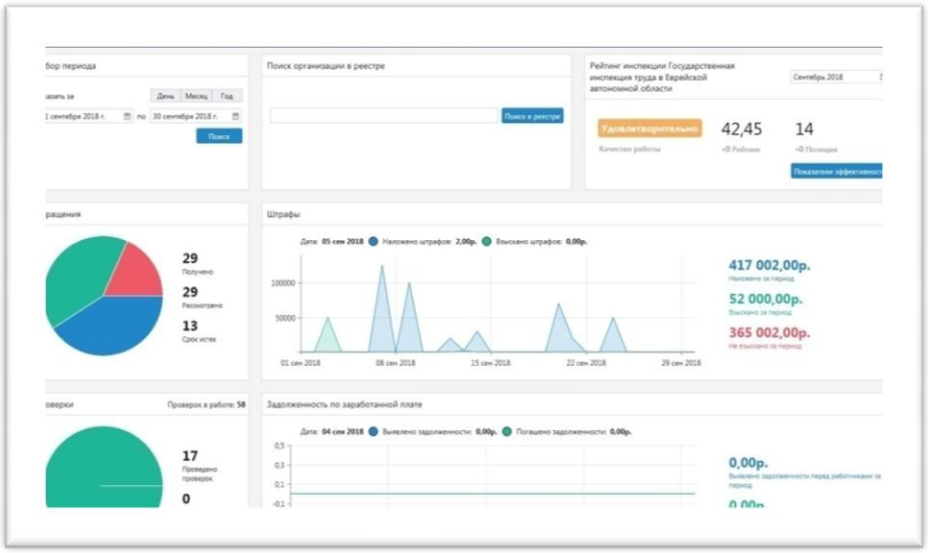

Рисунок 3 — Личный кабинет руководителя инспекции

Работа инспектора оценивается по четырех балльной шкале: «плохо», «удовлетворительно», «хорошо» и «отлично». Данная система всем известна и понятна еще со школьной скамьи. А вот рейтинг инспектора и инспекции рассчитается по специальным показателям эффективности. В личном кабинете также отображается движение рейтинга относительно предыдущего периода оценки эффективности работы.

Планируется внедрение системы премий и поощрений государственных инспекторов труда на основе рейтинга инспекторов, который формируется в АСУ КНД.

Разработчики позаботились о безопасности АСУ КНД. Безопасность информационной системы представляет собой комплекс мер, направленных против несанкционированного доступа, использования, раскрытия, искажения, изменения, исследования, записи или уничтожения информации. АСУ КНД работает только через виртуальную защищенную сеть на базе технологии VipNet. Данная сеть объединяет все государственные инспекции труда в субъектах РФ и центральный аппарат Роструда. Для доступа к сети VipNet каждый пользователь системы имеет личный сертификат электронной цифровой подписи (ЭЦП).

Также в АСУ КНД реализована возможность подписи документов с помощью ЭЦП и загрузки их в систему. Документы, подписанные с помощью ЭЦП, надежно защищены от подделки.

Следует отметить, что на данный момент развития информационных технологий нет возможности создать такую систему, которая бы напрямую целиком и полностью могла бы противостоять коррупции. Но информационные системы и технологии имеют ряд механизмов для предупреждения и минимизирования условий возникновения коррупционных действий [1].

В работе АСУ КНД используется несколько инструментов, обеспечивающих безопасность государственного управления и противодействия коррупции в сфере защиты трудовых прав граждан.

Например, в системе функционирует четкий и отлаженный механизм отслеживания сроков исполнения документов. Сотрудники инспекции не имеют возможности самостоятельно редактировать даты создания и подписания распоряжений, предписаний, протоколов и постановлений. Все документы в АСУ КНД формируются автоматически, а инспекторы имеют минимальные права на редактирование нормативно-правовой документации. Инспекторы и работодатели не смогут обойти нормативно-правовые требования осуществления контроля и надзора в сфере трудовых отношений.

Еще одним инструментом противодействия коррупции средствами информационных технологий является проведение плановых проверок средствами АСУ КНД. В системе действует единая база проверочных листов, на основе которых проводится проверка. В зависимости от направления проведения проверки и проверяемой организации из единой базы проверочных листов выбирается и применяется ряд необходимых так называемых «чек-

листов». Во избежание коррупционных действий в систему загружаются заполненные проверочные листы, а далее уже формируются результаты проверки: акт, предписание, протокол, постановление.

АСУ КНД является современным и эффективном инструментом деятельности Роструда и государственных инспекций труда в субъектах РФ [4].

В рамках реализации Концепции повышения эффективности обеспечения соблюдения трудового законодательства и реформы контрольно-надзорной деятельности на 2015 — 2020 годы (Распоряжение Правительства РФ от 05.06.2015 № 1028-р) Роструд ведет активную работу по созданию и развитию удобных и доступных электронных сервисов для работодателей. Для этого Роструд разработал и запустил информационный портал «Онлайнинспекция.рф». Данный ресурс является средством взаимодействия Роструда с заявителями и работодателями (рис.4).

Рисунок 4 — Сервисы системы «Онлайнинспекция.рф»

Это удобный помощник для руководителей организаций и индивидуальных предпринимателей, который доступен в сети Интернет и готов ответить на любой вопрос, связанный с трудовыми отношениями и охраной труда [5]. На сегодняшний день система содержит 13 бесплатных сервисов. Например, с помощью сервиса «Сообщить о проблеме» гражданин может напрямую обратиться в государственную инспекцию труда по вопросам нарушения его трудовых прав. А работодатель сможет самостоятельно пройти предварительную проверку соблюдения требований трудового законодательства в своей организации, воспользовавшись сервисом «Электронный инспектор».

Об эффективности функционирования портала может говорить его статистика. Она опубликована на сайте «Онлайнинспекция. рф» в специальном разделе и содержит полную информацию о количестве пользователей, обращений, ответах заявителям и т. д. Так, например, за прошедший 2018 год услугами сервиса «Электронный инспектор» воспользовались 461622 раза. Именно такое количество самопроверок было проведено на портале. Из них успешно пройденных 31 %, пройденных с критическими нарушениями 35 %, а с замечаниями 34 %.

Согласно статистике портала, было получено 258704 обращений граждан. Из них были рассмотрены и даны ответы на 249 957 обращений, что составляет 96,62 % от общего числа, что говорит о высоком уровне эффективности работы портала. Остальные обращения находятся в режиме ожидания ответа. Самые популярные темы обращений: о заработной плате (30 %), о невыплате расчета при увольнении (22 %), а также иные вопросы, среди которых незаконные увольнения, удержания выплат из заработной платы (около 48 %).

Кроме этого, сайт предоставляет пользователям возможность просмотреть статистику обращений и вопросов по разделам ТК РФ по регионам. С помощью выпадающего списка выбирается регион, а с помощью календаря задается период рассмотрения статистики. Проведенный анализ статистики по Еврейской автономной области за прошедший 2018 год (рис.5) показывает, что сервисом «Онлайнинспекция. рф» в нашем регионе пользуются не столь активно (всего 13 обращений). Больше всего граждан интересуют вопросы увольнения и заработной платы (по 38 %).

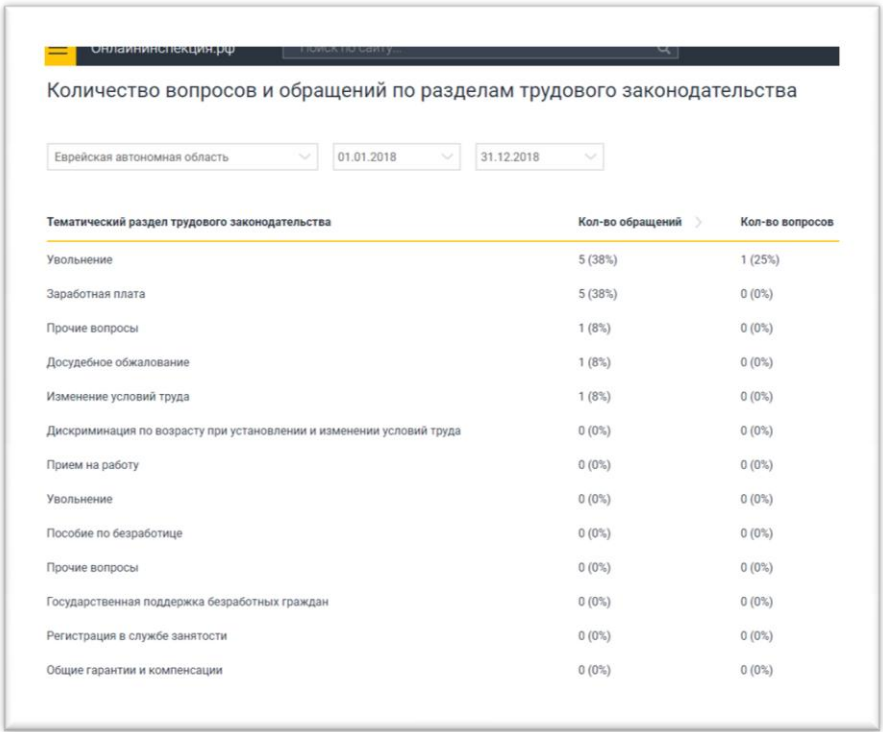
Онлайнинспекция.рф

Количество вопросов и обращений по разделам трудового законодательства

Еврейская автономная область | 01.01.2018 | 31.12.2018

Тематический раздел трудового законодательства	Кол-во обращений	Кол-во вопросов
Увольнение	5 (38%)	1 (25%)
Заработная плата	5 (38%)	0 (0%)
Прочие вопросы	1 (8%)	0 (0%)
Досудебное обжалование	1 (8%)	0 (0%)
Изменение условий труда	1 (8%)	0 (0%)
Дискриминация по возрасту при установлении и изменении условий труда	0 (0%)	0 (0%)
Прием на работу	0 (0%)	0 (0%)
Увольнение	0 (0%)	0 (0%)
Пособие по безработице	0 (0%)	0 (0%)
Прочие вопросы	0 (0%)	0 (0%)
Государственная поддержка безработных граждан	0 (0%)	0 (0%)
Регистрация в службе занятости	0 (0%)	0 (0%)
Общие гарантии и компенсации	0 (0%)	0 (0%)

Рисунок 5 — Статистика обращений на портал «Онлайнинспекция.рф»

Следует отметить, что обращения, поданные через портал «Онлайинспекция. рф», напрямую попадают на электронный почтовый адрес инспекции труда. Также, планируется интеграция сервиса с АСУ КНД.

Информационные технологии, активно развиваясь в последнее время, играют важную роль в государственном управлении. Позволяют вывести управление на новый более продуктивный и оперативный уровень, повышают качество жизни населения [1].

Информатизация процессов деятельности Федеральной службы по труду и занятости и ее территориальных органов находится на достаточно высоком уровне. Существующие информационные системы и технологии активно используются и развиваются. Кроме этого, ведутся активные работы по внедрению новых, более прогрессивных способ управления с использованием информационного обеспечения.

Таким образом, в статье был рассмотрено и проанализировано действующее информационное обеспечение управления контрольно-надзорной деятельности по соблюдению трудового законодательства, показаны основные направления развития информационных технологий в данной сфере.

Литература:

1. Бурда А. Г. Современные информационные технологии в управлении [Электронный ресурс]: учебно-методическое пособие для практических занятий и самостоятельной работы магистрантов/ Бурда А. Г.— Электрон. текстовые данные.— Краснодар: Южный институт менеджмента, 2013.— 35 с.— Режим доступа: http://www. iprbookshop. ru/25983. html.— ЭБС «IPRbooks»

2. http://www. consultant. ru/ — информационно-правовой справочник

3. http://контроль-надзор. рф — портал о реформе контрольно-надзорной деятельности

4. https://www. rostrud. ru/ — портал Федеральной службы по труду и занятости

5. https://онлайнинспекция. рф/ — электронные сервисы Федеральной службы по труду и занятости

Lutsenko E. L.,
candidate of sociological sciences, associate professor Sholom-Aleichem Priamursky State University**,** Birobidzhan

Gankova D. I.,
master's student, Sholom-Aleichem Priamursky State University, Birobidzhan

INFORMATION SUPPORT FOR THE MANAGEMENT OF CONTROL AND SUPERVISION OF LABOR RELATIONS

Annotation. The article discusses the information support for the management of control

and supervision of labor relations. The information system for the supervisory activities of the Federal Labor Inspectorate is described in the article. Also services of the site Онлайнинспекция. рф are represented.

Key words: information technologies, information system, control and supervisory activities, labor legislation, digital signature.

References:

1. Burda A. G. Modern information technologies in management [Electronic resource]: a teaching aid for practical exercises and independent work of undergraduates / Burda, AG — Electron. text data.— Krasnodar: Southern Institute of Management, 2013. — 35 p — Access Mode: http://www. iprbookshop. ru/25983. html — EBS «IPRbooks»
2. http://www. consultant. ru/ — legal information directory
3. http://контроль-надзор. рф — portal on the reform of control and supervisory activities
4. https://www. rostrud. ru/ — portal of the Federal Service for Labor and Employment
5. https://онлайнинспекция. рф/ — electronic services of the Federal Service for Labor and Employment

УДК 351

Луценко Е. Л.,
ФГБОУ ВО «ПГУ имени Шолом-Алейхема», г. Биробиджан
к. соц. н., доцент

Ница А. А.,
ФГБОУ ВО «ПГУ имени Шолом-Алейхема», г. Биробиджан
студент

СТИМУЛИРОВАНИЕ ПРОЯВЛЕНИЯ СОЦИАЛЬНОЙ АКТИВНОСТИ НАСЕЛЕНИЯ, МАЛЫХ ГОРОДОВ РОССИИ

Аннотация. Данная статья посвящена исследованию методов активизации социальной активности населения, как один из факторов развития местного самоуправления. Участие граждан в принятии управленческих решений на всех уровнях управления, является неотъемлемой частью развитие России как правового демократического государства.

Ключевые слова: социальная активность, стимулирование населения, активное население

Если рассматривать личность как субъект социального действия В. Л. Хайкин следует отметить связь активности с личным ростом индивида и его социализацией [7]. На основании этого социальная активность рассматривается как синтетическое качество личности, характеризующее активное отношение к общественно значимой деятельности и как форма проявления потребности в социальном участии.

Здоровое демократическое развитие страны предполагает активное участие населения в социально-экономическом преобразований, как на государственном, так и на местном уровнях. Вместе с тем в современной России общество и представители властных структур психологически не готовы к развитию МСУ, а население не стремится принимать активное участие. Огромная ценность демократии и местного самоуправления (далее — МСУ) еще не стали частью массового сознания граждан, и большинство из них не понятна политическая культура демократического вида, которая именуется как «культурное участие». Причиной этого мог послужить длительный период господства тоталитарных установок и патернализма в истории российского государства и незначительный опыт демократического развития государства.

Существенной причиной снижения активного участия населения в МСУ является отсутствие стимулирования социально активных граждан, формальное взаимодействие представителей органов МСУ и населения, отсутствие

психологической подготовки для осуществления коллективного управления и работы с населением [4].

Также стоит отметить, что пассивность в проявлении своей социальной активности во многом является следствие тотальной не информированности населения о собственных возможностях и правах в решении вопросов на местном уровне.

Факторами, способствующими развитию социальной активности населения являются, организация моральной, финансовой помощи активным гражданам со стороны властей всех уровней, в первую очередь — органов МСУ. Наличие структур, направленных на обучение и организацию общественности, осуществление между ней информационного обмена, создание «переговорных площадок» для переговоров общественности и власти, постоянно действующих механизмов имущественной, финансовойи организационной поддержки общественности, осуществляемой местными органами власти, повышают общественную активность на территории. Однако и здесь не все однозначно. Чрезмерная помощь властей, примитивная раздача денег, может привести к формированию у общественности однозначной иждивенческой позиции.

Социальную активность населения повышают такие социальные и психологические факторы как информирование населения оимеющихся проблемах муниципального образования, о путях решения, возможных формах участия в решении вопросов МСУ.

Ответственная гражданская позиция, которая последовательно воспитывается в учебных заведениях, через средства массовой информации (далее — СМИ) и акции, местный патриотизм. Наличие вдохновляющих и объединяющих идей и проектов. Наличие у граждан свободного времени. Знание о позитивных результатах социально-полезных проектах, вдохновляющие примеры, высокая общественная оценка общественной работы (по средствам СМИ)[5].

Критериями высокого уровня социальной активности служат:

– познавательная активность (знание и навыки, их приобретение выступает основной целью, ярко выраженная потребность в знаниях);

– трудовая активность (важен сам процесс труда и интересной творческой работы, постоянное проявление инициативы в трудовой деятельности);

– общественно-политическая активность (собственные политическиеубеждения, активное участие в деятельности общественных организаций и объединений, осведомленность и заинтересованность в решении социальных проблемах общества).

Проблемы в формировании социальной активности личности имеют продолжительную историю, осознание и разработка общественной, культурной и педагогической значимости. Одним из решающих условий формированиясоциальной активности личности выступает целенаправленная

структурно-расширяющаяся общественно полезная деятельность человека, его готовность кподобного рода поведению, умение и желание действовать, проявляя инициативу и ответственность, самостоятельность.

Можно смело предположить, что необходимыми мероприятиями в разработке программ стимулирования общественной активности буду являться:

1. Совершенствование законодательства всех уровней, в первую очередь — совершенствование системы МСУ в стране, обеспечение муниципальных органов власти возможностями и ресурсами, что будет являться основной поддержкой общественной активности.

2. Повышение уровня образования граждан. Введение в стране, регионах, муниципалитетах системы правового просвещения граждан. Информирование граждан о возможности участия в вопросах управления на местном уровне, предоставление гражданам методических рекомендаций и консультаций.

3. Воспитание граждан. Через СМИ, учебные заведения, акции на уровне муниципалитетов, регионов страны; пропаганда ценностей гражданской и социальной ответственности, информирование население об эффективных примерах социальной активности, культивирование образов героев-общественников, создание системы оценки эффективноой работы общественников и поощрения лучших (в том числе — учреждение национальных премий, наград и т. п.). На местном уровне необходима разработка программ, которые будут направлены на воспитание патриотизма, чувства ответственности и сопричастности к жизни деревни, села, города.

4. Создание на федеральном уровне и в целом, в каждом регионе и муниципалитете системы по воспитанию новых лидеров МСУ. Система может включать в себя специальные программы обучения, политическую, финансовую, консультационную, организационную поддержку работы «новых лидеров» в процессе реализации социальных проектов.

5. Разработка и внедрение рекомендаций по созданию системы поддержки общественных инициатив. Развитиеданной системы в рамках национальной, показатели эффективности работы МСУ. Развитие системы поощрений для МСУ, эффективно работающих с населением.

Литература:

1. Конституция Российской Федерации (принята всенародным голосованием 12.12.1993) (с учетом поправок, внесенных Законами РФ о поправках к Конституции РФ от 30.12.2008 № 6-ФКЗ, от 30.12.2008 № 7-ФКЗ, от 05.02.2014 № 2-ФКЗ, от 21.07.2014 № 11-ФКЗ).

2. Федеральный закон от 06.10.2003 № 131-ФЗ (ред. от 29.12.2017) «Об общих принципах организации местного самоуправления в Российской Федерации».

3. Федеральный закон от 02.03.2007 № 25-ФЗ (ред. от 26.07.2017) «О муниципальной службе в Российской Федерации» (с изм. и доп., вступ. в силу с 01.01.2018).

4. Абульханова-Славская К. А. О субъекте психической деятельности. Методологические проблемы психологии. М.: Наука, 1973. — 288 с

5. Афанасьева О. В. О нормативно-правовом регулировании реализации приоритетных национальных проектов по результатам экспертного опроса участников конференции // Приоритетные национальные проекты и задачи совершенствования российского законодательства. Материалы Международной научно-практической конференции (г. Москва, 30 марта 2007 г.) / Под. ред. С. В. Кабышева, Г. В. Минха, О. В. Афанасьевой. — М.: Формула права.

6. Бондарь Н. С. Конституционализация социально-экономического развитияроссийской государственности в контексте решений Конституционного Суда РФ. –М., 2006.

7. Хайкин В. Л. Феномен активности в развитии личности. Автореф. дис. д-ра психол. наук. М.:2001. 68 с.

Lutsenko E. L.,
candidate of sociological sciences, associate professor Sholom-Aleichem Priamursky State University**,** Birobidzhan

Nitsa A. A.,
student, Sholom-Aleichem Priamursky State University**,** Birobidzhan

STIMULATION OF MANIFESTATIONS OF SOCIAL ACTIVITY OF THE POPULATION, SMALL CITIES OF RUSSIA

Annotation. This article is devoted to the study of methods of enhancing social activity of the population, as one of the factors for the development of local government. Citizen participation in management decision-making at all levels of government is an integral part of the development of Russia as a legal democratic state.

Key words: social activity, stimulation of the population, active population

References:

1. Constitution of the Russian Federation (adopted by popular vote of 12/12/1993) (with amendments introduced by the RF legislation on amending the Constitution of the Russian Federation of 12/30/2008 № 6-FKZ, of 30/12/2008 № 7-FKZ, of 05.02. 2014 № 2-FKZ, dated 07/21/2014 № 11-FKZ).

2. Federal Law of 06.10.2003 № 131-FZ (as amended on December 29, 2017) «On General Principles of the Organization of Local Self-Government in the Russian Federation».

3. Federal Law of March 2, 2007 No. 25-ФЗ (as amended on July 26, 2017) «On Municipal Service in the Russian Federation» (as amended. And add., Effective. January 1, 2017).

4. Abulkhanova-Slavskaya K. A. On the subject of mental activity. Methodological problems of psychology. M.: Science, 1973. — 288.

5. Afanaseva O. Regulatory implementation priority national projects according to the results of the expert survey of conference participants // Priority national projects and tasks improvement of the Russian legislation. Materials of the International Scientific and Practical Conference (Moscow, March 30, 2007) Under. ed. S. V. Kabysheva, G. V. Minha, O. V. Afanasyev. — M.: Right formula. Bondar N. S. The constitutionalization of the socio-

economic development of Russian statehood in the context of the decisions of the Constitutional Court of the Russian Federation. –M., 2006.

6. Khaykin V. L. The phenomenon of activity in the development of personality. Author. dis. Dr. Psychol. sciences. M.: 2001. 68 sec.

УДК 37.06

刘文旭,
黑龙江东方学院 黑龙江哈尔滨150066
副教授

中国民办高校教改中的«翻转课堂»建设

摘要:民办高校在当下高等教育竞争环境下，只有利用自身管理机制灵活的优势，率先开展教学改革，推行«翻转课堂»的教学模式，才有可能谈生，谋发展。

关键词: 民办高校; 翻转课堂；教学模式

«翻转课堂»进入中国以来倍受热议。各地各学校，各类级别的教育工作者纷纷进行各种«翻转课堂»的教学尝试。其中以重庆江津聚奎中学和南京行知试验中学最为突出，现如今，«翻转课堂»在高校教学过程中的研究与实践。在«翻转课堂»的探索活动中，凭借自身管理机制灵活独特的优势，民办高校异军突起，走到实践与应用的前台，加上对«翻转课堂»进行«本土化»改造，局部已透露成功的端倪。

一、«翻转课堂»概述

«翻转课堂»译自英文的 «Flipped Classroom» 或 «Inverted Classroom»，指重新调整课堂内外的时间，将学习的决定权从教师转移给学生。

2000年美国学者在论文中介绍他们在大学里教授采用了«翻转教学»模式，这是«翻转课堂»的类似概念首次公开出现。2007年，美国科罗拉多州的两位化学老师开始使用视频软件录制PPT，再附上讲解内容，发布到相关网站，以此为缺席的学生补课。这便是后来的«翻转课堂»的雏形。在我国，也曾经有类似的教学方法，一度被统称为«高效课堂»。典型的案例包括1998年山东的杜郎口中学所尝试的杜朗口教学模式，这与«翻转课堂»异曲同工。

在«翻转课堂»教学模式下，学生能够利用课堂内的宝贵时间，专注于所学知识的讨论、应用与实践，从而获得更深层次的理解。教师不再占用课堂的时间来传授信息和知识，学生可以收看在线视频讲座、收听播客、阅读电子书，还能在网络上与别的同学互动讨论，能随时查阅所需的材料、文献。教师也能有更多的时间与每个人交流，用细碎的时间和零星的指导工作拼凑成教学工作向课外的无限延伸。在课下，学生自主规划学习内容、学习节奏，教师则采用讲授法和协作法来满足学生的差别化个性需要，促成他们的个性化学习，使学生通过实践获取自主获得真知的能力。

«翻转课堂»模式彻底颠覆了传统基于纸质印刷的教学结构、流程、方式，

一经出现就风靡全世界。随着互联网尤其是移动互联网突飞猛进的发展，催生«翻转课堂»式教学模式不断推陈出新。

二、民办高校更适合实施«翻转课堂»教学模式

改革开放以来，中国民办高校已经走过三十多年的历程，截至2015年底，在校学生数量已经超过五百多万人。随着国际化合作的开展，在2012年研究生招生的院校中首次出现民办高校的身影。北京城市学院等5所民办高校通过教育部审批，正式获得研究生招生资格。民办高校在中国的教育舞台正逐渐«登堂入室，走向前台»。

1.民办高校的生源特点

民办高校的大学生大都有一个普遍的特点，就是不适应中、小学填鸭式教育模式。而«翻转课堂»式教学模式刚好能满足这类学生对‘自由式’学习形式的要求，充分激发他们«散漫»的学习风格，贴合他们坐不住板凳的习性，使其能«化零为整»随性地完成学习过程。民办高校大学生的第二个特点：铆足干劲儿，大都准备一雪高考前耻。推行«翻转课堂»能使他们找到自我存在感，满足其归属感和成就感。

2.社会对人才的需求结构

高校传统的人才培养模式造成严重的毕业生同质化，高校扩招更让人才市场«高级人才»严重过剩，形成本科生、研究生就业举步维艰的局面。而另一方面，一线有实际操作能力又受过高等教育的«蓝领»人才却一将难求。传统意义上的«高分低能»型不再受欢迎，技术类操作工种变得炙手可热。

3.民办高校发展战略

实施教育改革以来，全国各地民办高校进入发展的增速期，这使本就激烈的高校间竞争更趋白热化，竞争中本就不具优势的民办高校更是雪上加霜。«翻转课堂»教学模式的优长恰巧在于使学生自主学习，发挥其所长，从而实现教育多元。

4.民办高校的人才培养目标

民办高校自诞生之日起就不得不面对与传统的公立大学的直接竞争。这种竞争主要体现在资金、生源、师资、就业等方面。设立不同于公立高校的人才培养目标：打造人才市场奇缺的高级«蓝领»。这种人才培养目标更强调人才的动手能力、实际操作能力、应用能力、解决实际问题的实践能力。要实现不同的教育目标就要有相应不同的教育手段，«翻转课堂»的特点恰恰在于，让学生自己动手学习、内化、获取新知，分析、研究、解决新问题。这种教育模式能最大限度满足民办高校培养应用型人才的要求，理应成为民办高校的首选教学模式。

三、«翻转课堂»教学模式必须«本土化»

«翻转课堂»的实质在于：把传统的从‘教→学’的教学过程改为从‘学→教’；把传统的填鸭讲授式改为自主研讨式；把传统的教师主导角色改为导师指导身份。只要前述核心要义没有改变，其它诸如：教学手段、教学科目、教学课程等，都可根据硬件设施及客观实际需求作调整，使«翻转课堂»教学模式能够更

好地实现其初衷。不同性质的学校，不同学科，不同课程都应该进行相应的«本土化»。 形成«自主学习→翻转课堂→翻转教育→自主学习»这样的良性循环。

四、民办高校如何实施«翻转课堂»教学模式

1.«翻转课堂»的原则：师生协作原则——
实施«翻转课堂»前，对教师和学生同时进行必要的培训，使双方充分了解该教学模式的核心及双方在教学过程中的角色； 大胆假设小心尝试原则——对学生能力深入调查，做到学习任务的«适量»分配，同时，根据实际反馈情况及时调整；循序渐进原则——
先从毕业班的某些选修课程开始，再推向骨干课程，推向基础年级，先从文科类课程开始，再推广到理、工科类课程；稳健的原则——
成熟一个推广一个，切不可为了«翻转而翻转»，搞成一哄而上的运动。

2.«翻转课堂»的流程：第一阶段，科学、客观、合理地分配自主学习任务。教师应熟悉人才培养方案，研读教学大纲，量化学期单元的教学内容。均衡分配到整个学期单元、学习小组或每一个学生。学习任务下达的形式可以是各种音、视频，PPT材料，也可以是论题、问题等形式。任务下达时，要同时给学生提供参考书目，参考网站及其它学习参考资源，让全体学员明确完成任务的要求、方法、最终成果呈现形式以及成绩评价体系。第二阶段，学生课外、课前自主学习，即完成教师分配的学习任务。这个阶段，学生的学习完全是自主的，学习内容、方法、时间、节奏、地点等，都是自由的。学生可以在任何时间与在线的同学研讨、交流、互动，解决学习中遇到的问题，当然也可以随时向教师求助。第三阶段，课堂研讨。可以采取学生讲授（演讲）、提问，其他学生回答、反问，同学评价（占50 %）加上教师评价（50 %），或采取学生（或分组讨论）辩论，同学评价（占50 %）加上教师评价（50 %）教师查缺补漏、纠偏、纠错、拓展的模式。还可以采取学生分组出题循环对抗的形式，成绩评价同上。

第四阶段，教师对学习单元进行总结、评估，做出有针对性的调整后，布置下一个学习单元的学习任务。

3.«翻转课堂»模式下的成绩评估

«翻转课堂»模式下，学生的学习成绩应该更公开透明，应该合理分布到每一个学习过程的时间单元节点上，使学生时刻掌握自己的成绩情况，随时有计划、有目的地调整自己的学习态度和状态。平时成绩在学期总成绩中的占比可设定在50-80 %或更高些，相应地，期末考试成绩占比20-
50 %或更低些。强调过程成绩，培养过程能力。避免了学习过程中«学与考»的本末倒置现象。

五、结束语

«翻转课堂»式教学模式目前还不成熟，不够完善。如何完善该模式，如何将该模式针对中国教育环境进行有针对性的系统化改造，如何调整现有的教育理念、方法，使培养出的人才更符合社会对人才的需求，这些问题都有待于我国教育工作者们通力协作，不断探索、尝试、实践，一切都充满未知。然而，有一点

可以肯定，作为我国教育领域中的一员，民办高校如何抓住以互联网为代表的通讯技术飞速发展的契机，占领高等教育的制高点，却是个十分现实的问题。

参考文献:

1. 李晓霞.«翻转课堂»在中国的应用语言研究[J].疯狂英语教师版,2014年（11/4）

Liu Wen Xu,
associate professor, Heilongjiang Oriental College, Harbin 150066, China

LOCALIZATION OF «FLIPPING CLASSROOM» IN COLLEGES AND UNIVERSITIES

Annotation. Under the current competitive environment of higher education, private colleges and universities can only talk about survival and development if they take advantage of their flexible management mechanism, take the lead in teaching reform and implement the teaching mode of «flipping classroom».

Key words: private colleges and universities; flipped classroom; teaching mode

References:

1. Li Xiaoxia. Research on Applied Language in «Flip Classroom» in China [J]. Crazy English Teacher Edition, 2014 (11/4)

УДК 331.108

Николаева П. С.,
ФГБОУ ВО «ПГУ имени Шолом-Алейхема», г. Биробиджан
старший преподаватель

СОЦИАЛЬНОЕ БЛАГОПОЛУЧИЕ СОТРУДНИКА КАК КОМПОНЕНТ МОТИВАЦИОННОЙ СТРУКТУРЫ

Аннотация. Статья посвящена вопросам социального благополучия человека и ответственности руководителя (работодателя) в этом процессе. Взгляд на показатели благополучия субъекта организации позволяет изучить данную категорию в контексте кадровой политики фирмы. В статье представлена структура социального благополучия, рассмотрено влияние уровня социального благополучия на корпоративные результаты с помощью модели А. Баккера и В. Улеменса. В результате проведённого анализа предложена модель «требование-ресурс», позволяющая выстроить концепцию мотивации персонала, ориентированную на повышение благополучия и жизнеспособности сотрудника.

Ключевые слова: благополучие, жизнеспособность, мотивация, мотивационная структура, удовлетворенность трудом.

При построении системы управления персоналом актуально сегодня уделять внимание системе мотивации сотрудников организации. Для руководителя имеет ключевое значение работоспособность сотрудника, способность к профессиональному росту, как реакции на вызовы времени. Профессионалы для руководителя являются фактором конкурентоспособности организации: они позволяют своевременно системе адаптироваться к изменениям окружающей среды, обеспечивают развитие организации и позволяют ей долгое время удерживаться в фазе подъема жизненного цикла предприятия. Удерживать интерес сотрудников к труду, привлекать их к обучению, развивать в сотрудниках самостоятельность, ответственность и инициативность позволяет грамотно сформулированная система мотивации персонала.

Теории мотивации и практические рекомендации сводятся к одной идее: система мотивации должна быть обращена на мотивационную структуру работника. Мотивационная структура личности — это система мотивов, элементы которой связаны между собой, находятся в определённом соотношении и являются основой осуществления действий личности [2]. К чему устремлены мотивы личности? К удовлетворению материальных и нематериальных потребностей. В свою очередь субъективная оценка индивидом степени удовлетворения личных потребностей и определяет социальное благополучие [7]. Актуальность изучения социального благополучия работников обусловлена необходимостью в рамках

управленческого направления определить организационные факторы, влияющие на социальное благополучие, критерии его достижения.

Социальное благополучие – есть высшая ценность человека, идеал, с которым связаны жизненно необходимые интересы человека (физиологические потребности, безопасность, социальная причастность) [4] и интересы личности (социальная справедливость, гарантия прав и свобод, стабильность, качество жизни и т. д.) [5].

Социальное благополучие является многоаспектным понятием, которое рассматривается в ряде работ социологов (П. Сорокин, Т. Парсонс, Я. Морено, П. Блау), философов (И. Бентам, Д. Локк, Ж. Ж. Руссо), экономистов (А. Бергсон, П. Самуэльсон, А. Смит, В. Парето), психологов (Э. Берн, К. Стейнер, А. Эллис) и т. д. [7]. Комплексная оценка категории социального благополучия позволяет сформулировать её компоненты:

– Физический компонент — благоприятное физическое ощущение, физический комфорт, удовлетворительное состояние.

– Материальный компонент — удовлетворённость жильем, питанием, материальными элементами, необходимыми для жизни, стабильность дохода и удовлетворенность его объемом.

– Социальный компонент — удовлетворенность своим статусом, окружением, качеством межличностных связей, чувство причастности к обществу и удовлетворенность положения своего микрообщества в общей системе общественных отношений.

– Духовный компонент — наличие веры, ощущение причастности к духовной сфере, доступность духовных благ, возможность приобщения к духовной культуре.

– Психологический компонент — ощущение комфорта, слаженности, гармонии личности, ощущение равновесия и целостности.

В целом при разработке системы мотивации сотрудников важно опираться на концепцию социального благополучия, позволяющую сохранить работоспособность сотрудника и поддержать его интерес к профессии и работе, мотивировать сотрудника на творческий подход к результату (а не механическое исполнение обязанностей). Модель А. Баккера и В. Улеменса наглядно демонстрирует связь между ощущением благополучия сотрудником и характером его труда [1]. Авторы рассматривают два полюса отношения человека к работе — степень удовольствия (удовольствие — отсутствие удовольствия) и активности в профессиональной деятельности (высокая активность — низкая активность). В результате авторы предлагают четыре типа благополучия сотрудника — увлеченность работой (высокая активность — удовольствие), удовлетворенность работой (низкая активность — удовольствие), выгорание (низкая активность — отсутствие удовольствия), трудоголизм (высокая активность — отсутствие довольствия). В зависимости от доминирующего типа благополучия сотрудник определенным образом реагирует на задачи и на качество их исполнения, поэтому, согласно данной

модели, руководитель заинтересован в увлеченности и удовлетворенности работой подчиненными.

Таким образом, социальное благополучие работника является сложным многоаспектным понятием, оказывающим влияние на результаты труда сотрудника, соответственно, на результаты труда организации в целом. С этой точки зрения, важно определить способы сохранения и укрепления социального благополучия коллектива, которые могут найти отражение в мотивационной концепции организации.

Сегодня интерес к социальному благополучию сотрудников в организации широко описан в работах зарубежных ученых, в отечественной практике можно увидеть адаптивные модели, выстроенные с учетом специфики корпоративной и кадровой деятельности предприятия. В целом концепция сохранения и укрепления благополучия сотрудников сводится к разработке программ вмешательства, ориентированных на повышение производительности и улучшение здоровья сотрудников для обеспечения более эффективного достижения организационных целей [3].

М. Саланова сформулировала концепцию здоровой и устойчивой организации (Healthy and ResilientOrganizations) [6]. Согласно данной концепции организация должна стремиться к здоровью трех компонентов, при этом эти компоненты взаимозависимы, каждый компонент позволяет улучшить прочие.

Первый компонент — здоровье сотрудника. Соблюдается за счет ориентации на позитивную работу, благоприятные эмоции, эмоциональную устойчивость, выстраивание политики охраны здоровья и труда.

Второй компонент – здоровье коллектива. Он предполагает ориентацию кадровой политики на координацию, групповую работу, взаимодействие с корпоративными лидерами, формирование корпоративной культуры взаимодействия, а также борьба с эмоциональным групповым насилием в коллективах.

Третий компонент — здоровье организации. Заключается в ориентации на конкурентные преимущества за счет выстраивания позитивного взаимодействия с окружающей средой, модель корпоративно-социальной ответственности, ориентация на принципы экологического менеджмента.

В результате анализа практик вмешательства организации, направленных на рост благополучия, Р. А. Березовская выделяет перспективные практики, которые позволят повысить уровень социального благополучия сотрудников. Во-первых, это системы коучинга. Коучинг сейчас активно используется как технология обучения. В данном контексте коучинг будет эффективен, так как недирективный стиль взаимодействия между коучем и клиентом снижает сопротивление изменениям (в том числе реактивное сопротивление, связанное с желанием человека быть независимым и сопротивляться принуждению извне) и повышает эффективность программ мотивации. Во-вторых, использование информационных технологий в системе мотивирования персонала.

Информационные технологии в настоящее время широко используются при исследованиях, удаленных консультациях, обучении. И в последнее время все актуальнее становится использование мобильных приложений, которые позволяют сотруднику эффективнее, быстрее, качественнее работать, поддерживать мотивацию [3].

Таким образом, нельзя исключать влияния социального благополучия сотрудника на его мотивацию к труду, описанные модели это наглядно демонстрируют. Желая использовать потенциал сотрудника для организационного развития, работодателю необходимо ориентироваться не только на минимальные требования к условиям труда, которые регулируются российским трудовым законодательством и средними показателями по региону. Организация труда «по минимуму» не способствует повышению благополучия жизни сотрудника. С этой точки зрения минимум благ человеку необходим для выживания, а объем доступных благ среднего уровня и выше среднего позволяют человеку жить. А значит, целевые ориентации стратегии организации должны быть направлены не только на рынок и рост экономических результатов, но и на рост благополучия членов организации.

В данном случае необходимо связывать два элемента: требования к работнику и доступность ресурса. Рабочими требованиями являются представления работодателя о профессиональных, социальных и прочих качествах сотрудника. В свою очередь соответствие данным требованиям стоит работнику моральных и материальных затрат. Под организационными ресурсами мы понимаем материальные, эмоциональные, психологические, физиологические аспекты, необходимые для исполнения задач. Эти показатели в организации должны соответствовать друг другу – чем выше требования к сотруднику, тем в большей степени он должен быть обеспечен ресурсами. Если ресурсов недостаточно, в результате мы получаем профессиональное выгорание, повышение стресса на работе, текучесть кадров, повышение уровня абсентеизма. А при соответствии требований и ресурсов можно отметить рост социального благополучия сотрудника. В свою очередь, прямая зависимость и осознание сотрудником роли организации в личном благополучии позволяет повысить интерес к достижению организационных целей, стимулирует рост и развитие, в чем заинтересован каждый руководитель.

Литература:

1. Баккер А. Социальноеблагополучиеворганизации / А. Баккер, В. Улеменс // Hand-book of Positive Organizational Scholarship. — Оксфорд: Oxford University Press, 2011 — С. 178-189.

2. Виханский О. С. Менеджмент: учебник / О. С. Виханский, А. И. Наумов. — 5-е изд. стереотипн.—М.: Магистр: ИНФРА-М, 2014.— С. 147.

3. Жизнеспособность человека: индивидуальные, профессиональные и социальные аспекты: коллективная монография / отв. ред. А. В. Махнач, Л. Г. Дикая. — М.: Институт психологии РАН, 2016. — С. 538-555.

4. Мотивация, стимулирование и оплата труда: учебник / под общ. ред. Е. В. Михалкиной. — Ростов н/Д.: Издательство Южного федерального университета, 2017. — С. 54-58.

5. Николаева П. С. Генезис научных идей о качестве жизни населения / П. С, Николаева // Вестник НГИЭИ. — 2016. — № 1(56). — С. 83-87.

6. Саланова М. Вклад позитивной организационной психологии в развитие здоровых и устойчивых организаций / М. Саланова, С. Ллоренс, И. // PapelesdelPsicólogo / PsychologistPapers, 2016. — № 37(3). — С. 177-184.

7. Чигаева, В. Ю. Современные теории социального благополучия: учебное пособие / В. Ю. Чигаева. — Кемерово: Кемеровский государственный университет, 2014. — С. 10.

Nikolaeva P. S.,
senior lecturer, Sholom-Aleichem Priamursky State University, Birobidzhan

SOCIAL WELL-BEING OF AN EMPLOYEE AS A COMPONENT OF THE MOTIVATIONAL STRUCTURE

Annotation. The article is devoted to the issues of social well-being of a person and the responsibility of the manager (employer) in this process. A look at the indicators of the well-being of an organization's subject allows studying this category in the context of a company's personnel policy. The article presents the structure of social well-being, considers the impact of the level of social well-being on corporate results using the model of A. Bakker and W. Oerlemans. As a result of the analysis, a «demand-resource» model has been proposed, which makes it possible to build a staff motivation concept focused on improving employee well-being and vitality.

Key words: well-being, vitality, motivation, motivational structure, job satisfaction.

References:

1. Bakker A. B. Oerlemans W. G. M. Subjective well-beind in organizational // Hand-book of Positive Organizational Scholarship. Oxford: Oxford University Press, 2011. P. 178-189.

2. Vihanskij O. S. Menedzhment (Management): uchebnik. M., Magistr. 2014. V. 5. P. 147.

3. Zhiznesposobnost' cheloveka: individual'nye, professional'nye i social'nye aspekty (Human vitality: individual, professional and social aspects): kollektivnaya monografiya. otv. red. A. V. Mahnach, L. G. Dikaya. M. Institut psihologii RAN. 2016. P. 538-555.

4. Motivaciya, stimulirovanie i oplata truda (Motivation, incentives and remuneration): uchebnik. pod obshch. red. E. V. Mihalkinoj. Rostov n/D. Izdatel'stvo Yuzhnogo federal'nogo universiteta. 2017. P. 54-58.

5. Nikolaeva P. S. Genezis nauchnyh idej o kachestve zhizni naseleniya (The genesis of scientific ideas about the quality of life of the population) // Vestnik NGIEI. 2016. V. 1(56). P. 83-87.

6. Salanova M., Llorens S., Martínez I. M. Contributions from positive organizational psychology to develop healthy and resilient organizations // Papeles del Psicólogo / Psychologist Papers. 2016. V. 37(3). P. 177-184.

7. Chigaeva, V. YU. Sovremennye teorii social'nogo blagopoluchiya (Modern theories of social well-being): uchebnoe posobie. Kemerovo. Kemerovskij gosudarstvennyj universitet. 2014. P. 10.

УДК 334

Смирнова А. С.,
ФГБОУ ВО «ПГУ имени Шолом-Алейхема», г. Биробиджан
к. п. н., доцент

ИНФОРМАЦИОННЫЕ ТЕХНОЛОГИИ В РЕСТОРАННОМ БИЗНЕСЕ

Аннотация. В статье рассмотрено применение современных информационных технологий в ресторанном бизнесе, которые позволяют значительно упростить, оптимизировать и ускорить целый ряд рутинных, специфических для этого бизнеса операций, привлечь большее число посетителей, повысив уровень обслуживания клиентов и украсить дизайн предприятия.

Ключевые слова: информационные технологии, ресторан, интернет, электронное меню, QR-код, online бронирование столиков системы автоматизации ресторана.

Ускоренный темп современной жизни, когда каждая секунда на счету, многие люди остаются недовольны качеством оказываемых им в ресторане услуг, а порой и не оказываемых, если в ресторане нет свободных мест. В решении этой проблемы могут помочь информационные технологии.

В современной ресторанной индустрии появляются новые приложения и сервисы, направленные на улучшение качества обслуживания. Рестораны постоянно предлагают альтернативные решения для заказа, оплаты и бронирования.

Целью статьи является рассмотрение основных аспектов использования информационных технологий в управлении производством ресторана.

Информационные технологии, применяемые в ресторанном бизнесе.

1. Наличие собственного сайта в Интернете, где можно просмотреть информацию о ресторане, произвести заказ блюда и оплатить его с помощью электронных платежных систем. Ясно, что многие пользователи выходят в Интернет с мобильного телефона, поэтому используются мобильные версии сайта. Лидером в области разработки бизнес-приложений для ресторанного бизнеса в России является московская компания UCS, которая занимается созданием приложений для iOS (AppleiPod и iPad) и для Android.

Для привлечения клиентов в ресторанах устанавливают бесплатный доступк передачи данных через Wi-Fi, чтобыпосетитель мог не тольковкусно поесть, но и отдохнуть, оставаясьв режимеon-line: проверить почту и пообщаться с друзьями в социальной сети.

2. Автоматизация заказов. Система **eMenu** (электронное меню) — это интерактивная система заказов, позволяющая гостю легко и быстро

ознакомиться с многообразием предлагаемых блюд и напитков, без помощи официанта сделать заказ или попросить счет. Система eMenu может быть развёрнута на любой из наиболее распространённых операционных систем: iOS, Android и Windows.

Рисунок 1 — Электронное меню на планшете

Технология заключается в том, что вместо традиционного меню, на каждом столе установлено электронное меню на основе планшетного компьютера (рис. 1). Клиент сам выбирает необходимые ему блюда, перетаскивая их из меню в поле заказа. Если что-то не устраивает, можно легко удалить и выбрать что-то другое до подачи заказа. После подтверждения своего выбора, информация о заказе передается к местам приготовления [5].

Киоск самообслуживания (eMenuKiosk) — новое решение для ресторанов быстрого питания, предназначенное для приёма и самостоятельной оплаты гостями заказов [2]. Подойдя к киоску самообслуживания, клиент при помощи электронного меню выбирает блюда, добавляет их в заказ, а затем оплачивает его с помощью банковской карты (рис. 2).

Рисунок 2 — Киоск самообслуживания

Еще одно интересное решение автоматизации заказа — это интерактивные столы (**eMenuTable)** со встроенными сенсорными дисплеями,

на которых отображается меню заведения. Экран дисплея защищен 4 мм каленым стеклом и устойчив к механическим и температурным воздействиям. Столы выполнены из искусственного камня и имеют большой выбор оттенков и цветов под любой интерьер заведения (рис. 3) [2].

Рисунок 3 — Интерактивный стол

Цифровые меню борды (Digitalmenuboard) представляют системутрансляции динамического меню на мониторах для ресторанов, фастфудов и кафе, оснащенная специализированной системой управления (рис. 4). Систему можно интегрировать с кассовыми системами для автоматической выгрузки данных [4].

Меню борды дают возможность для: дифференцирования предложений в зависимости от времени суток, сезона, праздничных дней; проведение промоакций; трансляций партнерской рекламы, спортивных матчей и т. д.

Рисунок 4 — Цифровые меню борды

3. On-line бронирование столиков. Для владельца ресторана данная функция удобна тем, что он расширяет область деятельности, ограниченную площадью заведения, привлекает новых посетителей, снижает вероятность возникновения ситуации, когда свободных мест в заведении нет [5].

Для оформления заявки клиенту необходимо на сайте ресторана заполнить бланк со следующими полями: имя и фамилия; номер телефона; количество персон, чтобы подобрать подходящий столик (рис. 5).

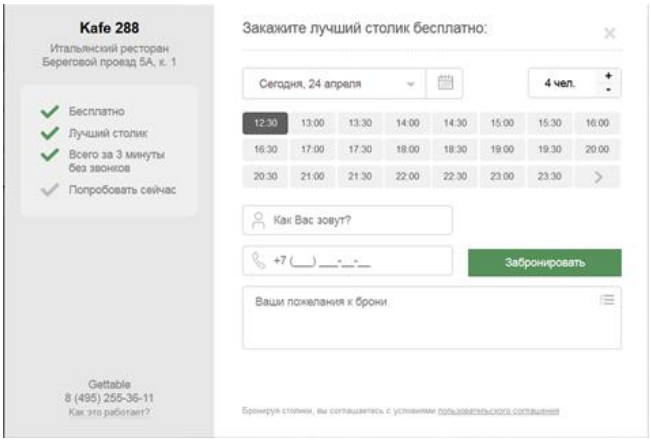

Рисунок 5 — Online бронирование столиков

4. Изобретение QR-кода — двухмерного штрих-кода, который способен удержать огромный объем информации в виде текста, цифр, URL-адресов, календарей, схем, изображений. Скорость распознавания QR-кода очень высока. Сканировать его можно мобильным телефоном или видеокамерой ноутбука. Посетитель, отсканировав QR-код ресторана и внеся в календарь своего телефона информацию о заинтересовавшем событии или назначенной встрече, уже никогда о них не забудет.

Рисунок 6 — QR-код

5. Системы автоматизации ресторана позволяют владельцам заведений решать целый ряд проблем: контролировать сотрудников, снижая вероятность обмана с их стороны, облегчать бухгалтерский учет и повышать скорость обслуживания клиентов.

В настоящий момент существует два типа систем автоматизации ресторана: автономные и облачные. Каждый из них имеет свои минусы — автономные системы не защищают от обмана владельца сотрудниками, а облачные зависят от наличия доступа к интернету и не дают большой гибкости в работе. Электронное меню интегрируется со следующими системами автоматизации ресторана: iiko, rKeeper, Frontol, Tillypad, Micros, Ресторатор, Решения на базе 1С [3].

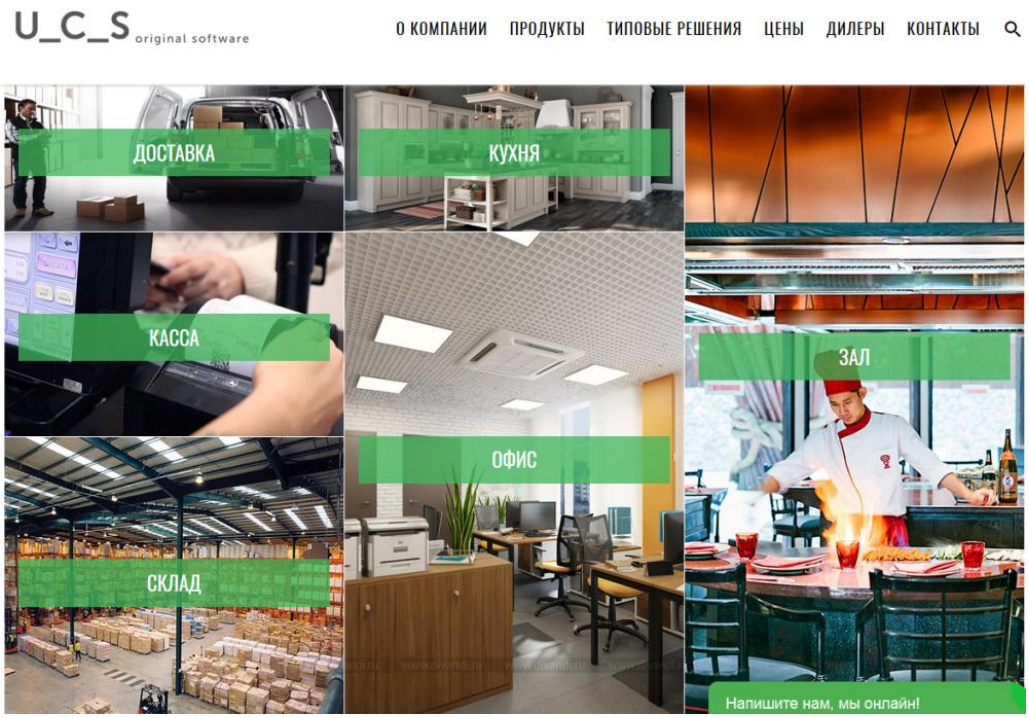

Рисунок 7 — Программа r-Keeper автоматизация ресторанов

Рестораны успешно применяют информационные системы для решения задач управления. К задачам, которые должна решать система в ресторане гостиничного предприятия, следует отнести следующие:

- учет продаж;
- повышение качества и скорости обслуживания гостей;
- контроль действий персонала;
- снижение ошибок при работе с гостями (человеческий фактор);
- централизованное управление меню и прейскурантом;
- повышение лояльности посетителей;
- получение аналитической отчетности [4].

Итак, внедрения достижений информационных технологий в работу предприятий ресторанногобизнеса позволяет:

- использовать информационные системы для автоматизирования всех основных бизнес-процессов предприятия;
- применять удаленные, «облачные» сервисы дляуменьшения расходов и повышения уровня автоматизации управления предприятием;
- внедрять новые технологии в обслуживании клиентов на основе современных компьютерных и сетевых средств [1].

Литература:

1. Войтюшенко Н. Н. Особенности использования информационно-коммуникационных технологий в ресторанном бизнесе − URL: http://ucom. ru/doc/na.2015.09.114. pdf (дата обращения: 29.04.2019).

2. Интерактивное меню ресторана на планшете − URL: http://emenu. su/(дата обращения: 29.04.2019).

3. ИТ в ресторанном бизнесе: онлайн-заказы, бронирование столиков и автоматизация процессов − URL: https://habr. com/ru/company/jowi/blog/366649/ (дата обращения: 29.04.2019).

4. Константинова Е. Управление ресторанами: новые технологии и тренды − URL: http://www. datakrat. ru/corporation/publications/14857. html (дата обращения: 29.04.2019).

5. Чапаев Н. М., Шихмагомедова А. М. Применение новых технологий в ресторанном бизнесе − URL: https://scienceforum. ru/2014/article/2014006295 (дата обращения: 29.04.2019).

Smirnova A. S.,
candidate of pedagogic sciences, associate professor, Sholom-Aleichem Priamursky State University, Birobidzhan

INFORMATION TECHNOLOGIES IN RESTAURANT BUSINESS

Annotation. The article discusses the use of modern information technologies in the restaurant business, which can significantly simplify, optimize and accelerate a number of routine, business-specific operations, attract more visitors, improve customer service and decorate the design of the enterprise.

Key words: information technologies, restaurant, internet, electronic menu, QR-code, on-line booking tables, the restaurant automation system.

References:

1. Voityushenko N. N. Features of the use of information and communication technologies in the restaurant business — URL: http://ucom. ru/doc/na.2015.09.114. pdf (accessed: 04/29/2019).

2. The restaurant's interactive menu on the tablet is URL: http: //emenu. su/ (accessed: 04/29/2019).

3. IT in the restaurant business: online orders, table reservations and process automation – URL: https://habr. com/en/company/jowi/blog/366649/ (accessed: 04/29/2019).

4. Konstantinova E. Restaurant Management: New Technologies and Trends – URL: http://www. datakrat. ru/corporation/publications/14857. html (accessed: 04.29.2019).

5. Chapaev N. M., Shikhmagomedova A. M. Application of new technologies in the restaurant business – URL: https://scienceforum. ru/2014/article/2014006295 (accessed: 04/29/2019)

УДК 338.242

Стародубов С. В.,
ФГБОУ ВО «Владивостокский государственный университет экономики и сервиса», г. Владивосток
аспирант

К ВОПРОСУ ЭФФЕКТИВНОСТИ УПРАВЛЕНЧЕСКИХ РЕШЕНИЙ В ПРЕДПРИНИМАТЕЛЬСКИХ ЗОЛОТОДОБЫВАЮЩИХ СТРУКТУРАХ

Аннотация. Основные атрибуты предпринимательства в золотодобывающей отрасли — это самостоятельность, риск, неопределенность и ежедневное принятие решений. Максимизация конечных результатов с единицы затрат и ресурсов или минимизация затрат и ресурсов на единицу конечного результата — такова первичная цель повышения экономической эффективности, поэтому системе управления предпринимательских структур высокого риска необходимо изыскивать методы ее достижения, пути и резервы повышения экономической эффективности и, в данном случае, проблемы оценки и повышения эффективности принятых управленческих решений выступают содержанием не только экономической науки, но и экономических дисциплин золотодобывающей отрасли. Основным критерием, который позволяет оценить степень эффективности управленческих решений в предпринимательских структурах высокого риска, является успешная и устойчивая коммерческая деятельность золотодобытчиков, которая представляет собой совокупность организационно-хозяйственных операций, обслуживающих производство драгоценного металла и совершение акта купли-продажи с целью получения прибыли.

Ключевые слова: производство, организация, предпринимательская деятельность, эффективность управленческих решений.

Проблемы оценки и повышения эффективности управленческих решений, необходимо исследовать как комплексную категорию, которая отражая степень достижения системой управления золотодобывающего предприятия намеченных целей, одновременно оценивает и реализацию/внедрение управленческого решения путем проведения расчётов соотношения полученного эффекта ко всей совокупности расходов, материальных, финансовых, трудовых ресурсов, потраченных на достижение установленных целей, с учетом фактора временного интервала и с учетом особенностей золотодобывающей отрасли, функционирующей в условиях риска и неопределенности [1].

Основным критерием, который позволяет оценить степень эффективности управленческих решений в предпринимательских структурах высокого рискаявляется успешная и устойчивая коммерческая деятельность золотодобытчиков, которая представляет собой совокупность организационно-

хозяйственных операций, обслуживающих производство драгоценного металла и совершение акта купли-продажи с целью получения прибыли.

Показатель результативности является основным показателем эффективности работы системы управления золотодобывающей организации в рыночной экономике [2]. Понятие «результативность» состоит из нескольких существенных элементов финансово-хозяйственной деятельности предприятия: рентабельность; изменение стоимости компании; рост дивидендов на акции и т. д. и интересует собственников, кредиторов, инвесторов, внешних пользователей, третьих лиц, менеджеров, работников золотодобывающих предприятий и налоговые органы.

Степень эффективности управленческих решений в предпринимательских структурах высокого риска в аспекте достижения финансовых результатов хозяйственной деятельности организации, исследовали многие экономисты, но их подходы к определению экономического содержания данных понятий различны.

Таким образом, обобщающим результатом хозяйственной деятельности золотодобывающего предприятия и источником его финансовых накоплений и формирования резервных фондов является прибыль. В различной научной и учебной литературе приводится множество различных доводов, характеризующих роль прибыли как показателя, который выражает достигнутый эффект работы предприятия, позволяет сформировать долгосрочные цели развития хозяйственной деятельности организации, выступает стимулом к повышению результативности работы, основой расширения производства и заслугой системы управления организацией.

В условиях рыночных отношений прибыль выступает синонимом категории «финансовый результат», где наличие убытка в процессе освоения золотодобытчиком месторождения при жесткой конкуренции являетсянедопустимым. Общая рентабельность производства — один из важных качественных показателей экономической эффективности производства. В нем обобщается деятельность золотодобывающего предприятия, которая выражается в соотношении используемых ресурсов производства (средств производства) и полученного результата (осуществления успешной золотодобычи). В данном значении для предпринимательских структур высокого риска рентабельность представляет собой модификацию коэффициента экономической эффективности.

Изучив точки зрения различных авторов, можно рентабельность в сфере золотодобычи можно назвать инструментом управления эффективностью предприятия. Чем выше коэффициенты рентабельности, тем результативнее используются ресурсы золотодобывающего предприятия. Повышение рентабельности обеспечивается путем увеличения массы прибыли за счет повышения эффективности использования производственных ресурсов или снижения издержек. Рентабельность находится в прямой зависимости от величины прибыли, полученной в процессе освоения золоторудного

месторождения. Механизмы повышения эффективности работы предприятия представлены на рисунке.

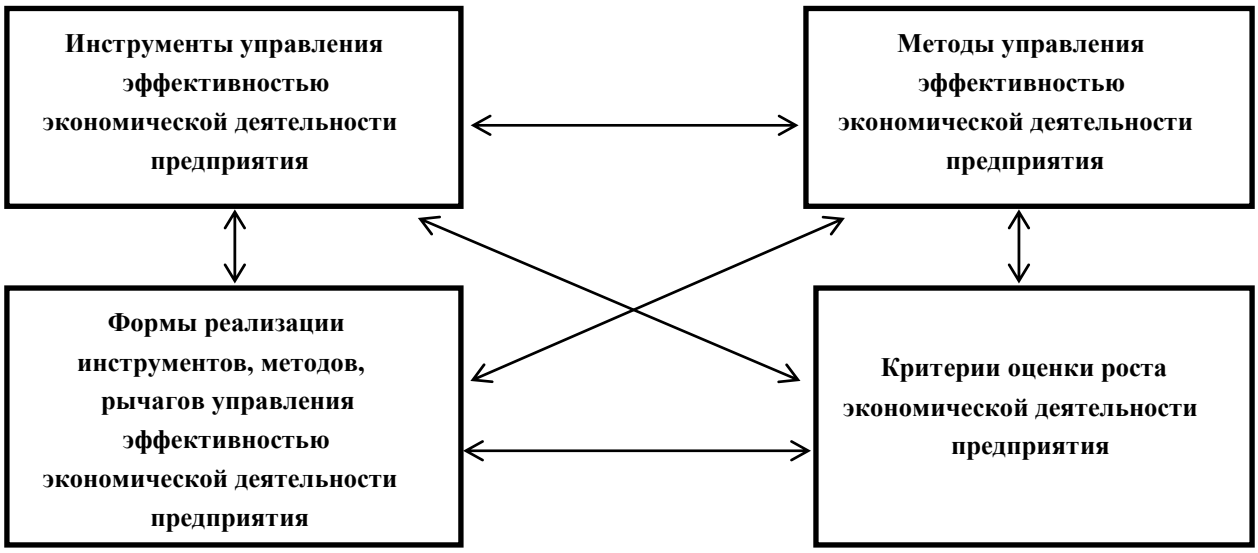

Рисунок — Механизмы повышения эффективности работы предприятия
(источник: составлено автором)

Все механизмы повышения эффективности работы предприятия взаимосвязаны и влияют друг на друга. Без эффективного использования одного из них нельзя эффективно использовать остальные. Основными задачами анализа эффективности являются: оценка хозяйственной ситуации; выявление факторов, оснований и причин полученного состояния; подготовка и обоснование принимаемых управленческих решений; выявление и мобилизация резервов повышения эффективности хозяйственной деятельности.

Российская Федерация, страна с огромным потенциалом природных ресурсов, стабильно наращивает производство драгоценного металла в течение всего последнего десятилетия. В современных экономических реалиях ведения бизнеса происходит постоянное ужесточение конкуренции не только между организациями, но и между странами. Основываясь на анализе данных золотодобычи, можем сделать вывод, что совершенно очевидно существование жесткой конкуренции между субъектами экономики, представленными различными государствами мирового сообщества в условиях стремительно меняющейся парадигмы о лидерах мирового рынка золотодобычи.

Рассматривая специфику подхода китайских ученых в области управления, можно отметить отличие от западных коллег — при оценке эффективности управления исходят не из специфики субъекта (правительство, отраслевые структуры, гражданское общество, отдельные граждане), а из проблем и вызовов, стоящих перед сетевым обществом, не отрицая при этом множественности субъектов. В современной науке еще не сформирована единая модель управления сетевым обществом, при этом предпринимаются попытки классифицировать существующие сегодня в мировой практике модели виртуального социального управления. Так, китайский социолог Сунь Ли

выделяет три типа моделей по характеру субъекта и роли правительства: Первая модель — ведущая роль правительства в приятии управленческих решений; Вторая модель — самоорганизация при направляющей функции правительства в области управления; Третья модель — объединение управляющей функции правительства и самоорганизации. Другой китайский исследователь Чжан Сяньлун предлагает классификацию, в основе которой лежит проблема обеспечения информационной безопасности в области управления: — Модель «снизу-вверх», суть которой заключается в том, что обеспечение информационной безопасности осуществляется посредством достижения консенсуса между частными лицами и интернет-операторами. — Модель «снизу-вверх плюс третья сторона», согласно которой информационная безопасность обеспечивается совместно частными лицами, интернет-операторами и третьей стороной, роль последней заключается в принятии решения в случае конфликта между первыми двумя субъектами управленческой деятельности. Кроме этого, существуют и другие модели: — «сверху вниз» — управление процессом обеспечения информационной безопасности полностью осуществляется правительством и судебными органами; — «сверху вниз плюс третья сторона» — в этом случае содержание управленческой деятельности определяется правительством, а реализуется она совместно судебными органами и сторонними неправительственными организациями [3].

Таким образом, эффективность управления как ключевое условие устойчивого развития рискового предпринимательства определяется влиянием органа управления на результат выполнения, полученных системой управления стратегических задач в условиях риска и неопределенности, которые поступают как с внешней, так и внутренней среды.

Литература:

1. Стародубов, С. В., Евдокимов В. Г. Выявление компромиссных решений в эффективности управления предпринимательскими золотодобывающими организациями [Текст] / С. В. Стародубов // Экономика: вчера, сегодня, завтра. 2019. № 9

2. Скляренко, В. К. Экономика предприятия: Учебное пособие [Текст] / В. К. Скляренко. Москва: ИНФРА-М, 2015. — 420 с.

3. Кастельс М. Информационная эпоха: экономика, общество, культура / пер. с англ. под 2014 г. науч. ред. О. И. Шкаратана. — М.: ГУ ВШЭ, 2014. — 608 с.

Starodubov S. V.,
postgraduate, Vladivostok State University of Economics and Service Service, Vladivostok

ON THE ISSUE OF EFFICIENCY OF MANAGEMENT DECISIONS IN ENTREPRENEURIAL GOLD MINING STRUCTURES

Annotation. It can be noted that the main attributes of entrepreneurship in the gold mining industry are: independence, risk, uncertainty and daily decision-making. Maximizing outcomes per unit of cost and resources or minimizing costs and resources per unit of outcome is the primary goal of improving economic efficiency. The management system of high-risk business structures needs to find methods to achieve ways and reserves to improve economic efficiency and the problem of assessing and improving the effectiveness of management decisions. The main criterion that allows you to assess the degree of efficiency of management decisions in high-risk business structures is the successful and sustainable commercial activity of gold miners, which is a set of organizational and economic operations that serve the production of precious metal and the commission of the act of purchase and sale for profit.

Key words: production, organization, entrepreneurial activity, efficiency of management decisions.

References:

1. Starodubov, S. V., Evdokimov V. G. Identification of compromise decisions in the management efficiency of entrepreneurial gold mining organizations [Text] / S. V. Starodubov // Economics: yesterday, today, tomorrow. 2019. № 9

2. Sklyarenko, V. K. Business Economics: Textbook [Text] / V. K. Sklyarenko. Moscow: INFRA-M, 2015. — 420 p.

3. Castells M. The Information Age: Economics, Society, Culture / trans. from English under 2014 scientific ed. O. I. Shkaratana. — M.: HSE, 2014. — 608 p.

УДК 334.012.63

Стельмах Е.В.,
ФГБОУ ВО «ПГУ имени Шолом-Алейхема», г.Биробиджан
к.г.н., доцент

ПРОБЛЕМЫ УСТАНОВЛЕНИЯ ОТВЕТСТВЕННОСТИ ЗА НАРУШЕНИЕ ВАЛЮТНОГО ЗАКОНОДАТЕЛЬСТВА И ПУТИ ИХ РЕШЕНИЯ

Аннотация. В статье рассматривается доктринальное понимание сущности финансово-правовой ответственности. В целом это понятие не вызывает существенных разногласий. Научные определения отличаются категориями, на основе которых осуществляется обобщение ее юридических признаков. Отмечается, что валютное законодательство, несмотря на качественные усилия со стороны законодателя по заполнению имеющихся пробелов, имеет существенные проблемы, как в части правоприменительной практики, так и с точки зрения нормативного закрепления, где необходима корректировка формулировок и уточнение некоторых положений.

Ключевые слова: валютное законодательство, валютный контроль, финансово-правовая ответственность, валютное правонарушение.

Говоря о некоторых проблемах применения ответственности за нарушения валютного законодательства, следует обратить внимание, прежде всего, на главную особенность современной финансово-правовой ответственности в целом. Данная особенность состоит в наличии большого количества отсылочного регулирования финансово-правовой ответственности и широкого использования в качестве финансово-правовых санкций штрафов, закрепленных в положениях КоАП РФ об ответственности за административные правонарушения, а также и уголовные преступления [1].

Серьезный пробел всего финансового законодательства заключается в том, что в нем не закреплено понятие финансово-правовой ответственности, крайне нечетко регламентированы вопросы о ее основаниях и формах. Утрачено и такое важнейшее понятие, как «финансовая дисциплина», чем в значительной мере вызваны причины многих финансовых правонарушений в экономике. В целом проблема финансовой ответственности в теоретическом плане остается дискуссионной. Однако, как верно указывает А.Л. Яковлев, «указанная проблема пока не нашла исчерпывающего исследования» [3]. В настоящее время многие ученые полагают, что теоретические наработки позволяют утверждать, что финансово-правовая ответственность – самостоятельный вид правовой ответственности. Доктринальное понимание сущности финансово-правовой ответственности не вызывает существенных

разногласий. Научные определения отличаются категориями, на основе которых осуществляется обобщение ее юридических признаков.

Так, Н.Н.Ливенцев считает, что финансово-правовая ответственность – это правоотношение, возникающее из нарушения установленных законодательством финансовых обязательств, выражающееся в применении к правонарушителю мер финансово-правового характера, влекущих за собой наступление невыгодных имущественных последствий вследствие отрицательной оценки государством его противоправного виновного деяния, наступление которых обеспечивается возможностью государственного принуждения [4].

Что касается применения валютной ответственности (разновидности финансовой) к правонарушителям, то в практике ее применения возникают проблемы, обусловленные несовершенством существующего валютного законодательства. Одна из нерешенных проблем – отсутствие в законодательстве определения валютного правонарушения. На основе имеющихся теоретических разработок и, исходя из правоприменительной практики, можно предложить следующую редакцию данного понятия и включить его в п.2 ст. 25 ФЗ «О валютном регулировании и валютном контроле» [2].

Валютное правонарушение – противоправное, общественно опасное, виновное деяние (действие или бездействие), совершенное резидентами и нерезидентами (умышленно или по неосторожности), за которое валютным законодательством установлена юридическая ответственность.

Вторая проблема заключается в следующем. В силу Закона РФ «О валютном регулировании и валютном контроле» предусмотрена ответственность по недействительным сделкам, но в нем не определено, что понимается под «сделкой». Данный пробел привел к тому, что органы валютного контроля, а в ряде случаев и арбитражные суды, полагали, что в данной норме под сделкой понимается гражданско-правовая сделка, то есть внешнеэкономический контракт. Поэтому при исполнении контракта с нарушением валютного законодательства эти контракты признавались недействительными, и в доход государства взыскивалось все по ним полученное. В судебной практике неоднократно возникал спор относительно ответственности по недействительной сделке, при разрешении которого приходилось определить, что являлось валютной операций: договор в целом или платеж в иностранной валюте.

Исходя из анализа судебной практики можно заключить, что объектом валютного контроля является валютная операция, т.е. сделка по осуществлению платежа в иностранной валюте, а не внешнеторговый контракт. Посему признание недействительной валютной сделки, не влечет недействительности гражданско-правовой сделки в целом, так как отношения по контролю за исполнением валютного законодательства являются публично-правовыми.

На практике достаточно много проблем возникает при применении ответственности за нарушения валютного законодательства. Поэтому,

представляется целесообразным зафиксировать в комплексном законодательном акте определение валютного правонарушения, конкретные составы валютных правонарушений и меры юридической ответственности за их совершение, а также дифференцировать ответственность за нарушения валютного законодательства в зависимости от степени общественной опасности совершенного правонарушения и виновности правонарушителя, наличия смягчающих или отягчающих обстоятельств.

В свою очередь, эти меры обеспечат реализацию ответственности за нарушения валютного законодательства на основании принципов законности, однократности привлечения к ответственности и презумпции невиновности. С учетом повышения роли валютного регулирования в России и возможности выделения валютного права, как самостоятельной отрасли права, можно предположить, что в дальнейшем возникнет потребность в принятии Валютного кодекса России, который позволит не только эффективно регламентировать валютные отношения, как в сфере внешней торговли, так и в обороте валютных ценностей в целом.

Кодексом Российской Федерации об административных правонарушениях от 30.12.2001 г. № 195-ФЗ ст. 15.25 предусматривается административная ответственность за нарушение валютного законодательства Российской Федерации и актов органов валютного регулирования. Ч. 1. ст. 15.25 устанавливается ответственность за «осуществление незаконных валютных операций, то есть валютных операций, запрещенных валютным законодательством Российской Федерации или осуществленных с нарушением валютного законодательства Российской Федерации, включая куплю-продажу иностранной валюты и чеков…».

Субъектами административной ответственности выступают граждане, должностные лица и юридические лица. Нормы валютного законодательства в РФ регулирует Федеральный закон от 10.12.2003 N 173-ФЗ «О валютном регулировании и валютном контроле», неисполнение предписаний которого либо уклонение от их надлежащего исполнения посягает на финансовый суверенитет государства, нарушает его интересы, влечет неблагоприятные имущественные последствия. Исходя из положений, закрепленных в статье 25 Закона «О валютном регулировании и валютном контроле», под нарушением валютного законодательства РФ следует понимать нарушение резидентами и нерезидентами положений актов валютного законодательства РФ и актов органов валютного регулирования.

Ст. 15.25 КоАП РФ устанавливает также ответственность за «представление резидентом в налоговый орган с нарушением установленного срока…» (п.2),«невыполнение резидентом в установленный срок обязанности по возврату в Российскую Федерацию денежных средств, уплаченных нерезидентам за не ввезенные в Российскую Федерацию (не полученные в Российской Федерации) товары, невыполненные работы, не оказанные услуги…» (п. 5).

Исследователями валютного законодательства отмечается, что в настоящее время существует несколько подходов к проблеме определения ответственности за нарушения валютного законодательства. Представители первого подхода считают, что валютная ответственность является частью административной ответственности.

Представители второго придерживаются позиции, что валютное законодательство является подвидом финансовой ответственности. Стоит отметить, что к настоящему моменту теоретические аспекты данного вопроса остаются дискуссионными. Однако можно с уверенностью указать на тот факт, что тенденция рассмотрения валютной отрасли права и валютного законодательства соответственно как самостоятельного обширного института права укореняется, и имеются предпосылки для выделения валютной ответственности как отдельного института ответственности. Тем не менее, пока данный вопрос имеет, скорее, теоретическую природу, обоснование которой не поспевает за практической (правоприменительной) стороной привлечения к ответственности и к реально существующему положению дел.

Поэтому необходимо непосредственно перейти к рассмотрению практических сторон исследуемого вопроса. Действительно, исследователей в области валютного законодательства становится все больше вследствие актуализации данной темы.

Исследователи отмечают некоторую сложность правоприменительной практики ст. 15.25 КоАП РФ. Отмечается сложность в установлении даты совершения административного правонарушения, поскольку часто резиденты, заключая внешнеторговый договор с нерезидентом, не указывают в договоре срок возврата резидентом денежных средств, уплаченных нерезиденту за не ввезенные в Российскую Федерацию (не полученные в Российской Федерации) товары, невыполненные работы, не оказанные услуги и т.д.. Это может привести к пропуску срока давности, т.е. к невозможности привлечь субъекта к административной ответственности.

Именно правоприменительная практика законодательства о валютном регулировании порождает административные споры и приводит к решениям, иногда противоположным. Существует необходимость создания регламентных правил, в которых будут обозначены единые механизмы применения законодательства о валютном регулировании и валютном контроле для всех субъектов, имеющих полномочия в данной юрисдикции, «ведь столь частое обжалование постановлений по делу обусловлено бланкетным характером диспозиций статьи 15.25 КоАП РФ и, как следствие, неспособностью арбитражных судов выработать единую политику по применению норм Федерального закона "О валютном регулировании и валютном контроле"» [2].

Н.И. Пауковой отмечается проблема коннотации термина «сделка» в ходе правоприменительной практики [8]. В Федеральном законе «О валютном регулировании и валютном контроле» отсутствует определение данного понятия; это приводит к разнородной трактовке объекта валютного контроля.

Автор заключает, что, согласно проведенному анализу судебной практики, внешнеторговый контракт не является объектом валютного контроля, следовательно, признание его недействительным не влечет за собой недействительности гражданско-правовой сделки в целом. Н.И. Паукова отмечает, что данные аспекты необходимо закрепить в комплексном законодательном акте для исключения неверного трактования Закона.

Помимо практических аспектов применения ст. 15.25 КоАП РФ, исследователи отмечают неясность, двойственность формулировки, выбранного способа обозначить санкцию п. 5 указанной статьи. За неисполнением резидентом обязанностей по возврату в Российскую Федерацию денежных средств устанавливается штраф одной сто пятидесятой ставки рефинансирования ЦБ РФ и (или) от 75 до 100 процентов размера суммы невозвращенных денежных средств. Данная законодательная конструкции дает необусловленный простор для вынесения меры административной ответственности. Исследователь полагает, что данную неоднозначную формулировку следует понимать исходя из того положения, что необходимо послаблять ответственность тех, кто участвует во внешнеэкономической деятельности, поскольку именно подобная коннотация приведет к практической эффективности деятельности участников.

Таким образом, валютное законодательство, несмотря на качественные усилия со стороны законодателя по заполнению имеющихся пробелов, имеет существенные проблемы, как в части правоприменительной практики, так и с точки зрения нормативного закрепления, где необходима корректировка формулировок и уточнение некоторых положений. Теоретическая природа данного юридического конструкта неоднозначна и спорна; все больше лиц склонны считать, что валютная ответственность обрастает самостоятельными свойствами, необходимость ее нормативного разграничения возрастает ввиду расширения ее правоприменительной практики и на основании существующих объективных мировых тенденций.

Представляется целесообразным устранить двоякие формулировки в нормативно-правовых актах, а также достичь консенсуса в области определения теоретических положений валютного законодательства. Как можно заметить, в последние годы роль самого валютного законодательства повышается, всё большее число теоретиков склоняется к подходу по определению валютного законодательства как отдельной и самостоятельной отрасли права (или как подвида финансового права).

Данные обстоятельства диктуют потребность принятия Валютного кодекса РФ, где наиболее точно были бы регламентированы и закреплены валютные отношения.

Литература:

1. Федеральный закон от 30.12.2001 г. № 195-ФЗ «Кодекс Российской Федерации об административных правонарушениях». СПС «Консультант Плюс»

2. Федеральный закон от 10.12.2003 г. № 173 «О валютном регулировании и валютном контроле». СПС «Консультант Плюс»

3. Яковлев А.Л. Валютное регулирование и валютный контроль: учебник – СПб.: Альба, 2018. – 45 с.

4. Ливенцев Н.Н. Международные экономические отношения / учеб. пособие – М.: Проспект, 2017. - 648 с.

5. Рик Т.А. Валютный контроль и административная реформа // Финансы. – 2015. — № 4. – С. 54-56.

6. Официальный сайт Федеральной службы государственной статистики. [Электронный ресурс]. - Режим доступа: http: //www. gks. ru. – 24.08.2019.

Stelmah E.V.,
Sholom-Aleichem Priamursky State University, Birobidzhan
candidate of geographic sciences, associate professor

PROBLEMS OF ESTABLISHING RESPONSIBILITY FOR VIOLATION OF CURRENCY LEGISLATION AND WAYS OF THEIR RESOLUTION

Annotation. The article discusses the doctrinal understanding of the essence of financial and legal responsibility. In general, this concept does not cause significant disagreement. Scientific definitions differ in categories, on the basis of which a generalization of its legal features is carried out. It is noted that the currency legislation, despite the quality efforts of the legislator to fill in the gaps, has significant problems, both in terms of law enforcement practice and from the point of view of regulatory consolidation, where it is necessary to adjust the wording and clarify certain provisions.

Key words: currency legislation, currency control, financial and legal liability, currency violation.

References:

1. Federal Law dated December 30, 2001 No. 195-ФЗ «Code of the Russian Federation on Administrative Offenses». ATP «Consultant Plus»

2. Federal Law of December 10, 2003 No. 173 «On Currency Regulation and Currency Control». ATP «Consultant Plus»

3. Yakovlev A.L. Currency Regulation and Currency Control: Textbook – St. Petersburg: Alba, 2018. – 45 p.

4. Liventsev N.N. International economic relations / textbook. allowance - M .: Prospect, 2017. – 648 p.

5. Rick T.A. Currency control and administrative reform // Finance. 2015. No. 4. p. 54-56.

6. The official website of the Federal State Statistics Service. [Electronic resource]. – Access mode: http: // www. gks. ru. – 10.08.2019.

УДК 332.1

Трапезникова И. С.,
ФГБОУ ВО «Кемеровский государственный университет», г. Кемерово
к. э. н., доцент

АНАЛИЗ МОДЕЛЕЙ ВЗАИМООТНОШЕНИЙ УГЛЕДОБЫВАЮЩИХ ПРЕДПРИЯТИЙ СО СТЕЙКХОЛДЕРАМИ

Аннотация. Число современных исследований, посвященных анализу взаимоотношений промышленного бизнеса со стейкхолдеров, в России невелико, и в основном ограничено рассмотрением вопросов выделения интересов акционеров, клиентов, поставщиков, и персонала. Большинство публикаций содержит достаточно общие подходы к анализу стейкхолдеров, часть из них содержит отрывочные выдержки из соответствующих англоязычных публикаций. Отсутствует систематизация теоретических и практических подходов к формированию системы и реализации процессов детального выделения заинтересованных групп и анализу их интересов. Разрешение данной проблемы нам видится в необходимости последовательной разработки современного подхода, основанного на критическом осмыслении понятийного аппарата, выделении специфических групп стейкхолдеров, изучении их реальных потребностей и формировании на этой основе моделей взаимодействия со стейкхолдерами с учетом исторических, экономических и социальных особенностей территории присутствия. Для пилотного исследования предлагается взять промышленные территории с развитой угледобывающей промышленностью и провести анализ взаимоотношений угледобывающих предприятий со всеми заинтересованными сторонами.

Ключевые слова: социальная ответственность бизнеса, интересы стейкхолдеров, территории присутствия

Социальная ответственность бизнеса, исходя из интерпретации ее в российских реалиях представляет собой добровольное участие организации в разнообразных мероприятиях, направленных на предотвращение и сведение к минимуму отрицательных воздействий на окружающую природную среду, рациональное использование природных ресурсов, экономию сырьевых и энергетических запасов в процессе хозяйственной деятельности, вторичное использование отходов в производственном цикле, предупреждение аварийных и чрезвычайных ситуаций, стабилизацию и развитие систем здравоохранения, образования на территориях присутствия, инфраструктурную организацию региона, реализацию социальных программ значимых для местного населения, а также постоянную поддержку собственного персонала, реализацию внутрикорпоративных программ, соблюдение трудового законодательства.

На формирование общей стратегии социальной ответственности бизнеса в регионах, приоритетность применения тех или иных ее инструментов влияет

достаточно обширное количество внешних факторов: ресурсная база региона, позиция власти в регионе, финансовое положение заинтересованных сторон, эффективность взаимодействия предпринимательских и властных структур, готовность власти и бизнеса к взаимным компромиссам, наличие протестных настроений местного населения.

Добывающим предприятиям приходится формировать благоприятную социальную среду в ответ на лояльность власти и местного населения. Те компании, которые не разрабатывают и не воплощают активную политику поддержки и развития территорий присутствия, не работают с населением, натыкаются на активное социальное недовольство граждан, проживающих в районе деятельности добывающих и перерабатывающих производств.

Основной задачей для определения направлений социальной ответственности бизнеса является точное определение интересов стейкхолдеров.

Существуют некое обобщенное понятие в каких направлениях должна реализовываться социальная ответственность предприятий. В каждом конкретно взятом регионе могут быть любые субъективные отклонения.

В таблице 1 приведен общий перечень заинтересованных сторон и обобщённая классификация их ожиданий. Однако, специфика каждой территории, а также взаимоотношение с населением и позиция бизнеса налагает определённый отпечаток на формирующиеся требования, особенно со стороны той части населения которая не работает на предприятиях и не имеет отношения к государственным структурам. Этот сегмент стейкхолдеров, во-первых, не имеет доступа к информации, за исключением той что публикуется в общедоступных СМИ или передается по каналам устных коммуникаций, что приводит к значительному искажению данных. Во-вторых, в основном испытывает влияние отрицательных экстерналий: шумовые и звуковые эффекты от работы предприятия, воздействие на здоровье, ландшафтный ущерб, возможные финансовые потери от программ переселения и т. д.

В таблице 2 перечисляются интересы населения, проживающего на территориях регионов с развитой угольной промышленность, причем фокус направлен именно на жителей тех территорий, которые непосредственно соприкасаются с результатами ее работы.

Разработка системы социальной ответственности угледобывающих предприятий адаптированной под конкретные запросы населения территорий присутствия терпит фиаско из-за полного несовпадения интересов стейкхолдеров. Организация и территория присутствия это разные стейкхолдеры, у них разные интересы. Предприятию интересен экономический, а территории — социальный эффект. Поэтому необходимо искать баланс, между противоречивыми интересами.

Интересы населения, региональных властей и природопользователя могут не совпадать практически полностью.

Таблица 1 — Классификация стейкхолдеров и их интересов

Стейкхолдеры	Интересы
Государственные органы региона	1. Своевременное получение налогов, сборов и других обязательных платежей 2. Вовлечение бизнеса в реализацию экономической, инновационной и социальной политики региона
Инвесторы	1. Целесообразность и эффективность инвестирования в компанию. 2. Баланс текущей и будущей прибыльности с учетом возможного повышения курса акций, доходность планируемых вложений.
Финансово-кредитные организации	1. Привлечение представителей крупного регионального бизнеса к финансовому сотрудничеству. 2. Максимально возможная минимизация риска невозврата кредитных средств.
Партнеры (потребители)	1. Стабильное качество представляемой продукции и услуг. 2. Ожидаемое ценовое поведение компании.
Партнеры (поставщики и подрядчики)	1. Стабильность заказов в долгосрочном периоде. 2. Своевременность оплаты. 3. Соблюдение прочих условий контрактов.
Общественность (СМИ, общественные организации)	1. Информация о значимости компании для общества. 2. Привлечение средств и возможностей крупного и среднего бизнеса для проведения социальных и благотворительных мероприятий. 3. Использование возможностей бизнеса для повышения качества и уровня жизни населения территории присутствия.
Жители территорий присутствия	1. Качественные и эффективные социальные и экологические мероприятия. 2. Конструктивный постоянный диалог
Акционеры (отечественные)	1. Конкурентоспособность и стоимость бизнеса. 2. Финансовые показатели деятельности.
Акционеры (иностранные)	1. Те же, что и у отечественного акционера плюс соответствие компаний социальным и экологическим требованиям современной международной рыночной среды.
Персонал	1. Уровень оплаты труда, включая текущее увеличение заработной платы и дополнительные выплаты (премии, надбавки и т. п.) 2. Социальная защищенность. 3. Гарантии занятости. 4. Условия работы, возможность карьерного роста. 5. Общее отношение компании и административного руководства к своим работникам.

Жители подработанных территорий и территорий подверженных масштабному воздействию угледобывающих предприятий считают, что основная масса средств в рамках социальной ответственности угольного бизнеса должна быть направлена на создание для них системы преференций, причем первым пунктом в их требования значится переселение с полной компенсацией затрат и «премиальных» выплат, заметим, что объемы желаемых выплат часто не совпадают с реальностью. Пункт же строительство и содержание социальной инфраструктуры занимает непочетное последнее место. Пункта же реализации государственных программ в области

образования, здравоохранения, культуры и спорта нет совсем.

Таблица 2 — Соотношение общепринятых направлений социальной ответственности угольного бизнеса и интересы населения территорий присутствия по отношению к местным сообществам

Общепринятые направления КСО	**Реальные интересы населения территорий, прилегающих к предприятиям угольной промышленности**
Создание рабочих мест	Переселение с подработанных территорий
Уплата налогов, формирующих местные и региональные бюджеты	Полная минимизация экологических проблем, до начала работ, а не во время отработки месторождения.
Организация обучения и трудоустройства молодежи	Гарантия проведения рекреационных мероприятий
Организация и проведения различных мероприятий (семинары, конкурсы, выставки)	Перевод угледобычи в режим закрытой (шахтной) добычи
Строительство спортивных сооружений	Дополнительные выплаты населению не работающему, но проживающему на территориях подверженных воздействию угледобывающих предприятий в целях компенсации ущерба здоровью, развитие сети учреждений здравоохранения
Строительство инфраструктурных сооружений	Обеспечение рабочих мест, с условием выплаты достойной заработной платы
Благотворительная и спонсорская деятельность	Строительство и содержание социальной инфраструктуры в населенных пунктах подверженных воздействию угледобывающих предприятий

Бизнес в своих социальных программах занимаются выделением средств именно на значимые в региональном смысле слова программы и конечно основные цели — это спорт, здравоохранение, социальные программы (социальные в смысле работы с лицами групп повышенного социального риска), работа с детьми и молодежью. В данном случае возможна проблема того, что программы эти реализуются в основном на территориях областного центра и крупных городов, в то время как в поле действия разрезов, например, попадают небольшие населенные пункты.

Бизнес оказывается под двойным воздействием, с одной стороны есть приоритеты общепринятой концепции социальной ответственности, обоснованные требования региональной власти, а с другой стороны понятное негодование населения объектов, непосредственно попадающих в поле его деятельности и в полной мере испытывающее на себе его отрицательное воздействие.

Промышленник пытается купировать негативную реакцию понятными и доступными ему способами — строительство образовательных, спортивных и культурных объектов, строительство автодорог, зон отдыха, проведение газа, установка уличного освещения и т. д., но натыкается на продолжающееся недовольство и требования полного исключения отрицательных эффектов, что

в объективной реальности возможно иногда только при полном прекращении производственной деятельности.

Таким образом, приоритетным направлением реализации социальной ответственности бизнеса будем считать выделение всех заинтересованных сторон и проработку их запросов, определить механизмы, с помощью которых возможно вовлечь производство в обеспечение региона, нивелировать максимально негативное влияние и обеспечить позитивное взаимодействие с заинтересованными сторонами.

Литература:

1. Батаева Б. С., Айрапетян Л. Н. Взаимодействие властных и предпринимательских структур в ходе разработки и реализации целевых программ// Управление экономическим системами: электронный журнал. № 3. /2015. http://www. uecs. ru/uecs-75-752015/item/3390-2015-03-04-12-48-17.

2. Инструментарий оценки конкурентоспособности промышленного предприятия с учетом корпоративной социальной ответственности: препринт / Я. А. Матвеева; отв. ред. О. А. Романова. – Екатеринбург: Институт экономики УрО РАН; Издательство УМЦ УПИ, 2017. – 78 с.

3. Корпоративное управление в интегрированных структурах и социальная ответственность бизнеса: Научная монография / Под общ. редакцией Л. И. Проняевой. – Орел: Издательство Среднерусского института управления — филиала РАНХиГС, 2017. – 216 с.

4. Пьяных М. Н. Ценностно-экономическая модель управления и социальная ответственность бизнеса, государства и некоммерческого сектора // Вестник Московской международной высшей школы бизнеса МИРБИС – 2016. – № 2 (6). – С. 133-141.

5. Современные корпоративные стратегии и технологии в России: монография / коллектив авторов; под науч. ред. И. Ю. Беляевой, О. В. Даниловой. — М.: Финансовый университет, 2018. — 458 с.

Trapeznikova I. S.,
candidate of economic sciences, associate professor, Kemerovo state university, Kemerovo

ANALYSIS OF MODELS OF THE COAL-MINING ENTERPRISES RELATIONSHIPS WITH STAKEHOLDERS

Annotation. The number of the modern researches devoted to the analysis of relationship of industrial business from stakeholders in Russia is small, and is generally limited to consideration of questions of allocation of interests of shareholders, clients, suppliers, and personnel. The majority of publications contains rather general approaches to the analysis of stakeholders, part of them contains sketchy excerpts from the corresponding English-language publications. There is no systematization of theoretical and practical approaches to formation of a system and realization of processes of detailed allocation of the interested groups and to the analysis of their interests.

Permission of this problem to us seems in need of consecutive development of the modern approach based on critical judgment of a conceptual framework, allocation of specific groups of stakeholders, studying of their real requirements and formation on this basis of models of interaction with stakeholders taking into account historical, economic and social features of the territory of presence. For a pilot research it is offered to take industrial territories with the developed coal-mining industry and to carry out the analysis of relationship of the coal-mining enterprises with all interested parties.

Key words: social responsibility of business, interests of stakeholders, territories of presence

References:

1. Batayeva B. S., Hayrapetyan L. N. Interaction of power and enterprise structures during development and implementation of target programs//Management economic systems: online magazine. No. 3./2015. http://www. uecs. ru/uecs-75-752015/item/3390-2015-03-04-12-48-17.

2. Tools of assessment of competitiveness of the industrial enterprise taking into account corporate social responsibility: pre-print / Ya. A. Matveeva; отв. edition of O. A. Romanov. — Yekaterinburg: Institute of economy OURO RAHN; UMTs UPI Publishing house, 2017. — 78 pages.

3. Corporate management in the integrated structures and social responsibility of business: The scientific monograph / Under general edition of L. I. Pronyaeva. — Eagle: Publishing house of the Central Russian institute of management — RANEPA branch, 2017. — 216 pages.

4. Drunk M. N. Valuable and economic model of management and social responsibility of business, the state and noncommercial sector//Messenger of the Moscow international higher school of business of MIRBIS — 2016. — No. 2 (6). — Page 133-141.

5. Modern corporate strategy and technologies in Russia: monograph / group of authors; under scientific edition of I. Yu. Belyaeva, O. V. Danilova. — M.: Financial university, 2018. — 458 pages.

УДК 332.1

Целихина И. В.,
ФГБОУ ВО «Кемеровский государственный университет», г. Кемерово
аспирант

Научный руководитель: Трапезникова И. С., к. э. н., доцент

ЗДОРОВЬЕ НАСЕЛЕНИЯ КАК ОЦЕНОЧНЫЙ КРИТЕРИЙ СОЦИАЛЬНО-ЭКОНОМИЧЕСКОГО РАЗВИТИЯ РЕГИОНА С РАЗВИТОЙ ДОБЫВАЮЩЕЙ ПРОМЫШЛЕННОСТЬЮ (НА ПРИМЕРЕ КЕМЕРОВСКОЙ ОБЛАСТИ)

Аннотация. Высокий уровень промышленной нагрузки на окружающую природную среду и последовательная ее деградация в результате — один из основных факторов, ведущих к ухудшению здоровья населения и снижению качества жизни. Устойчивое развитие региона невозможно без обеспечения стабильного качества жизни, поэтому в систему оценочных критериев социально-экономического развития территорий вводится показатель уровня здоровья населения. Распространенное мнение, что развитая сеть медицинских учреждений может стабилизовать негативное влияние загрязнения окружающей среды на здоровье человека не всегда соответствует действительности и является значимым только в совокупности с факторами общего оздоровления экономической ситуации.

Ключевые слова: антропогенный фактор, демографические процессы, социально-экономическое развитие регионов.

Оценка социально-экономического развития территорий это многофакторный комплексный анализ включающий измерение определенного количества факторов и критериев. Критерий экологической безопасности один из ключевых и это единственный критерий, который включается в оценку не допуская вариативности. Ожидаемый продолжительность жизни населения региона, уровень его здоровья, соотношение показателей смертности и рождаемости, это в свою очередь составляющие критерия экологической безопасности.

Мировая научная общественность считает, что загрязнение окружающей среды оказывает на здоровье человека почти такое же влияние (19,9 %), как и его биология, в том числе наследственность (20,4 %). По мнению российских ученых, экология занимает второе место среди факторов риска (вслед за уровнем и качеством жизни). В том числе в России сложившийся уровень экологической опасности определяет почти 30 % случаев разного рода заболеваний.

Кемеровская область регион достаточно специфический, его особенностьэто высокая концентрация промышленности и населения, на

достаточно ограниченной территории. Плотность населения в области 33,2 человека на км.^{2}, в то время как в Омской области 15,3 чел., в Новосибирской — 15,6; в Алтайском крае 10,8 чел. на км.^{2} Уровень урбанизации Кемеровской области равен 86 %. Кроме того Кемеровская область фокусирует на своей территории 80 % угледобычи России, что ведет к формированию высокого уровня антропогенной нагрузки на окружающую природную среду в области. Основными последствиями этой нагрузки является снижение качества жизни, ущерб здоровью работающих на промышленных предприятиях области и населения в целом. По-общему количеству выявленных неблагополучных значений показателей здоровья населения Кемеровская область, одна из неблагополучных.

Тенденции основных демографических процессов в Кемеровской области нельзя охарактеризовать как благоприятные. Численность населения ежегодно снижется, причем миграционная убыль также снижается, то есть основным фактором, влияющим на сокращение численности населения в области остается её смертность.

Расчетная численность населения Кемеровской области на 01.01.2016 составила 2717,6 тыс. человек. За 2015 год население области сократилось на 7,4 тыс. человек (в 2014 году – на 9,1 тыс. человек).

В 2016 году коэффициент рождаемости снизился до уровня 12,2. Однако естественный прирост населения в Кемеровской области пока не предвидится. В целом по области в 2015 году число умерших превысило число родившихся на 15,9 процента (в 2014 году – на 10,5 процента). Показатель естественной убыли в регионе остается самым высоким в Сибирском Федеральном округе (в 2016 году в Кемеровской области – (–2,2), в среднем по округу – (0,1)). Число умерших в Кемеровской области превышает число родившихся в 1,23 раза. [7]

Одна из наиболее острых проблем — смертность населения в трудоспособном возрасте. С 2005 года началось постепенное снижение численности населения трудоспособного возраста, связанное с сокращением численности поколений, вступающих в трудовой возраст и выходящих из него, и ежегодными потерями трудоспособного населения из-за смертности.

Ежегодные потери населения трудоспособного возраста составляют около трети общего числа умерших. При этом подавляющее большинство умерших в трудоспособном возрасте – мужчины. Их смертность в три с лишним раза превышает смертность женщин. [3]

В области отмечается высокий уровень заболеваемости населения, высок уровень травматизма, особенно производственного. Ожидаемая продолжительность жизни при рождении в Кузбассе остается ниже, чем в среднем по России.

Показатели здоровья работников угольной отрасли значительно хуже сложившихся среднеобластных показателей. Так, смертность в трудоспособном возрасте в угольных городах на 15-20 % выше.

Таблица — Ожидаемая продолжительность жизни населения Кемеровской области и России, 2010—2017 гг.

Годы	Кемеровская область			Россия		
	Оба пола	Мужчины	Женщины	Оба пола	Мужчины	Женщины
2010	65,4	59	72,2	68.94	63,09	74,88
2011	66,2	59,9	72,8	69,83	64,04	75,61
2012	66,8	60,5	73,2	70,24	64,56	75,86
2013	67,7	61,5	74,04	70,8	65,1	76,3
2014	67,8	61,6	74,06	70,9	65,3	76,5
2015	68,31	62,32	74,32	71,34	65,9	76,7
2016	67,79	61,64	74	70,93	65,29	76,47
2017	67,7	61,5	74	70,94	65,1	73

Временная нетрудоспособность в днях на 100 работающих выше в 2 раза, травматизм в 2-2,5 раза. Ежегодно на предприятиях угольной отрасли регистрируется более 1000-1500 новых профессиональных больных. Уровень профессиональной заболеваемости работников угольной отрасли самый высокий в области. [3]

По данным департамента охраны здоровья населения общая заболеваемость населения на 1000 человек в 2017 г. составила 796,9 случаев. В целом первичная обращаемость за медицинской помощью в 2017 г. по сравнению с 2005 г. увеличилась на 18,1 %.

Отмечается значительный рост заболеваемости злокачественными новообразованиями. За период 2010–2016 гг. уровень впервые выявленной заболеваемости злокачественными новообразованиями у всего населения вырос на 16,9 % [4].

Существует распространенное мнение, что уровень заболеваемости и смертности населения напрямую коррелирует с состоянием и развитием здравоохранения территории проживания. Предполагается, что высокий уровень развития и обеспеченность медицинскими учреждениями, могут нивелировать отрицательные эффекты, накладываемые на здоровье антропогенными факторами.

Кемеровская область находится на первом месте в Сибирском федеральном округе по числу учреждений, оказывающих первую медицинскую помощь, на третьем месте по аппаратному оснащению медицинских учреждений, на третьем месте по количеству зданий медицинских организаций, не требующих капитального ремонта, на первом месте по охвату населения профилактическими осмотрами (99,2 %) от подлежащих осмотру.

Наибольшее число дневных стационаров при амбулаторно-поликлинических учреждениях в 2014 году находилось в Алтайском крае — 217; Кемеровской области 197 (количество мест 4956) и в Омской области 117.

Максимальное количество мест в дневных стационарах всех типов при лечебно-профилактических учреждениях на 10000 населения зарегистрировано в Кемеровской области — 24,8 и Красноярском крае 23,3 на 10000 населения при средней по СФО — 20,7 на 10000 населения. [5]

Ученые Сибирского медицинского университета Министерства здравоохранения РФ рассчитали значение корреляции коэффициента Пирсона для Кемеровской области. Согласно расчетам, к отличительным особенностям Кемеровской области можно отнести сильную прямую зависимость коэффициентов смертности от уровня безработицы, выбросов загрязняющих веществ в атмосферу (коэф. 0,926), что и объясняется большей долей промышленности в экономике региона.

В сфере здравоохранения наблюдается обратная корреляция смертности — не от численности медицинского персонала, а от мощности амбулаторно-поликлинических учреждений (-0,927) [2].

Результаты корреляционного анализа позволяют сделать вывод, что уровень социально-экономического развития той или иной территории оказывает более значимое влияние на показатели смертности, чем непосредственно сама система здравоохранения, на которую, тем не менее, при планировании демографического развития, государство в основном возлагает ответственность за улучшение общественного здоровья. Таким образом, даже самые радикальные изменения ресурсного обеспечения системы оказания медицинской помощи не приведут к снижению уровня смертности без общего оздоровления экономической ситуации в регионах и повышения уровня жизни населения.

Литература:

1. Галанина, Т. В. Экологические последствия техногенного воздействия при проведении открытых горных работ /Т. В. Галанина, М. И. Баумгартэн // Горный информационно-аналитический бюллетень. — 2013. – № 7. — С. 288-292

2. Голубева А. А, Шибалков И. П. Анализ структуры смертности и социально-экономических факторов смертности в некоторых регионах Сибирского федерального округа//Молодой ученый. 2016. Т. 3, № 5. С. 397–400

3. Демографические вызовы России. Экспертно-аналитический доклад. /[Текст]// М.: 2017.

4. Коллегия Администрации Кемеровской области постановление от 29.06.2016 г № 262 Об утверждении комплексной региональной программы «Об улучшении демографической ситуации в Кемеровской области на 2016-2018 г. г.» — Доступ из справ. — правовой системы «КонсультантПлюс».

5. Ларин С. А., Мун С. А., Браиловский В. В., Магарил Ю. А., Попов А. Н., Еремина Н. А. Заболеваемость населения Кемеровской области раком легкого и раком желудка с 1996 по 2015 гг.//Медицина в Кузбассе. – 2017– Т.16 № 2. – С.14-19

6. Основные показатели здоровья населения и здравоохранения Сибирского Федерального округа в 2014 году. Сборник статистических и аналитических материалов. /Выпуск 14// Новосибирск, – 2015.

7. Суммарный коэффициент рождаемости, ожидаемая продолжительность

жизни при рождении, возрастные коэффициенты рождаемости и смертности по муниципальным образованиям Кемеровской области (2012-2016 гг.) // Статистический сборник// Кемерово, – 2017.

Tshelihina I. V.,
postgraduate, Kemerovo state University, Kemerovo

Scientific director – Trapeznikova I. S., candidate of economic sciences, associate professor Kemerovo state University, Kemerovo

POPULATION HEALTH AS AN EVALUATION CRITERION OF SOCIO-ECONOMIC DEVELOPMENT OF THE REGION WITH A DEVELOPED EXTRACTIVE INDUSTRY ON THE EXAMPLE OF THE KEMEROVO REGION)

Annotation. The high level of industrial load on the environment and its consistent degradation as a result is one of the main factors leading to the deterioration of public health and quality of life. Sustainable development of the region is impossible without ensuring a stable quality of life, so the system of evaluation criteria of socio-economic development of the territories introduced indicator of the level of health. It is widely believed that the developed network of medical institutions can stabilize the negative impact of environmental pollution on human health is not always true and is significant only in conjunction with the factors of the overall recovery of the economic situation.

Key word: anthropogenic factor, demographic processes, socio-economic development of regions.

References:

1. Galanina, T. V. Ecological consequences of technogenic impact during open-pit mining / T. V. Galanina, M. I. Baumgarten // Mining information and analytical Bulletin. — 2013. — № 7. — P. 288-292.

2. Golubeva A. A., Shibalkov I. P. Analysis of the structure of mortality and socio-economic factors of mortality in some regions of the Siberian Federal district//Young scientist. 2016. Vol. 3, № 5. P. 397-400

3. Demographic challenges of Russia. Expert-analytical report. / [Text] // M.: 2017.

4. The Collegium of the Kemerovo region Administration decree dated 29.06.2016 g No. 262 On the approval of an integrated regional program «On the improvement of the demographic situation in Kemerovo region in 2016-2018 G. G.» – Access from sprav. — legal system «ConsultantPlus».

5. Larin S. A., Moon S. A., Brailovsky V. V., Magaril Yu. A., Popov A. N., Eremina N. Ah. Morbidity of the population of the Kemerovo region with lung cancer and stomach cancer from 1996 to 2015. // Medicine in Kuzbass. -2017. – Vol. 16 № 2. — P. 14-19

6. The main indicators of public health and health of the Siberian Federal district in 2014. Collection of statistic a land Analytical materials. /Issue 14// Novosibirsk, – 2015.

7. Total fertility rate, life expectancy at birth, age fertility and mortality rates for municipalities of the Kemerovo region (2012-2016) // Statistical collection// Kemerovo, – 2017.

УДК 33.330

姜虹宇,
黑龙江大学俄罗斯研究中心硕士生

«一带一路»框架下东北亚区域经济合作面临的机遇与挑战

摘要：东北亚区域开展经济合作，不论从经济总量、产业结构还是地缘优势等方面来讲都具有得天独厚的优势，经济发展具有巨大潜力。但是政治、历史等因素严重制约了区域内经济合作的开展。然而，中国«一带一路»倡议的提出又为东北亚地区的经济合作带来了新的机遇。站在新的历史时期，面临新的历史机遇，我们有必要重新审视东北亚区域的经济合作。

关键词：«一带一路»倡议； 东北亚经济合作； 地缘政治

从经济总量和人口总数来看，东北亚六国（中、俄、韩、朝、日、蒙）中有四个国家GDP的排名位于世界前15位，资源丰富，土地广博，人口总数占世界总人口的20 %以上。但是东北亚区域的国家间经济合作的始终未能形成超越国界的全面合作，经济合作始终停留在相邻地区间的贸易往来上，这严重制约了东北亚地区的经济发展。东北亚区域的经济合作，对区域内各个国家都是重要的发展机遇。

一、东北亚区域经济合作的重要性

（一）拉动中国东北的经济发展，缓解国内能源压力

中国东北地区面积达124万平方公里，人口有1.24亿，自然资源（如煤炭、石油、林业等）较为丰富，土壤肥沃，农业发达。在20世纪50年代的新中国经济建设时期，发挥着国家建设引擎的作用。然而，随着中国特色社会主义市场经济的不断深化发展，中国东北地区经济发展的弊端开始显现，主要是经济结构不合理：中国东北是传统的老工业基地，有坚实的工业基础，但是经济结构过重，阻碍了其它产业的发展，导致东北地区的经济发展水平逐渐落后于其它地区。2003年，中国政府正式提出了«振兴东北经济计划»，旨在加速该地区的社会经济发展。东北地区的先天条件优越，与蒙古、俄罗斯接壤，与日韩朝隔海相望，得天独厚的地理优势使其成为东北亚区域合作的重要一环。若东北亚区域合作进一步深化，经贸往来进一步加深，交通运输线路进一步完善，形成国际联运，深入欧亚大陆腹地，将有助于振兴东北老工业基地，实现由低端产业向中高端产业的转变。[1]

[1]程勇：振兴东北经济再思考[J].超星期刊，52-53

中国是能源消费大国，煤炭、石油、天然气的消费量位居世界前列，而俄罗斯石油、天然气储量相当丰富，是为数不多的可以达到能源供应自给自足的国家。中国石油进口贸易中有46 %是从中东进口，中国目前的石油进口格局对中东过度依赖，中国原油运输的4\5左右通过马六甲海峡，石油运输通道单一，加大了中国石油安全的风险系数[1]。除此之外蒙古的矿产资源蕴藏量也位居世界的前20位，且未经过大规模的开发。因此中国与俄、蒙两国的能源合作前景广阔，有利于缓解能源压力，降低能源成本、维护能源安全。

（二）助推俄罗斯经济增长，应对西方制裁

与东北亚地区展开合作对于俄罗斯而言具有重要的经济和战略意义。随着未来十年美国以及欧洲地区对能源消费需求的不断减少，能源需求的中心正在发生转移—
由大西洋地区转移到太平洋地区，亚洲将成为能源消费的中心，而俄罗斯依靠能源出口拉动经济增长的基本格局并不会发生太大的变化，因此亚洲地区将成为俄罗斯能源产业最重要的市场。俄罗斯在其2016年的《俄罗斯外交政策构想》中提出：将继续与日本建立睦邻关系;将争取减少朝鲜半岛冲突，缓和紧张局势，通过对话使冲突各方和解;将加强本国在亚太地区的地位视为具有战略意义的外交政策方向;解决关键问题的立场与中国一致，继续发展与中国的合作。在西方国家不断加强对俄罗斯制裁的大环境下，东北亚地区对于俄罗斯仍然具有极强的政治战略意义。俄罗斯«向东看»的方针政策在可预见的时间范围内不会改变。

（三）拉动蒙古国的经济增长

据世界银行的统计数据显示，2016年蒙古的GDP总量大约为110亿美元，而内蒙古当年的GDP总量大约为18632亿美元，约为蒙古的26倍。蒙古是一个自然资源丰富的国家，本可以利用地理优势直接将自然资源出口给俄罗斯和中国，但是苏联解体后，蒙古的外交政策开始倒向西方，提出«第三邻国»的外交概念。但是，蒙古并没有可以帮助其将自然资源运输到西方的出海口，因此近年来蒙古的专家学者也越发的认识到，要想在经济上有所突破与中国、俄罗斯等邻国合作才是最好的选择，«中蒙俄经济走廊»的建设就是最好的例证。

（四）增强各国的政治互信

具体而言，首先有必要把六方会谈的框架发展成东北亚多边安全体制，有必要在六方会谈的框架内加强沟通与合作，早日实现朝鲜半岛的无核化，促进相关国家间关系的正常化。东北亚的不稳定性源于冷战的阴影及缺乏相互信赖，所以有必要在初期阶段集中讨论怎样构建和增进相互信赖，以及讨论对维持六方会谈的框架有所帮助的所有议题。

[1]汪巍.中俄油气合作发展特点及趋势分析[J].经济师,2015,(第1期).

[1]区域内国家经济联系的加强有助于倒推合作国家之间的政治互信。

二、东北亚经济合作的机遇

从地理的角度来看，东北亚区域合作的地缘优势极为明显。首先，中、俄、朝、蒙四国陆上边境线极为广阔，中俄日三国与朝鲜半岛隔海相望，因此，无论是陆运、海运还是空运六国合作的空间都极为广阔。如果六国能够开展海陆联运，则能大大提高运输效率，降低运输成本，从而减少贸易成本，这将极大地促进东北亚地区的经济发展；从经济发展要素的角度看，东北亚六国虽然经济发展程度参差不齐，但是各国的要素禀赋却也大相径庭。

中国的轻工业发达，日用品、食品、农作物、纺织业、等方面优势明显，劳动力资源相较于俄日韩三国也相对丰富，但是中国的经济发展仍然面临着人均资源量低，缺少先进设备、先进技术、专业人才的局面。朝鲜有储量丰富的各类矿产资源，占朝鲜半岛矿产储量的百分之八十以上，但是技术水平较低，基础设施建设不完善。蒙古矿产储量丰富，畜牧业历史悠久。韩国和日本都拥有先进的技术以及庞大的人才储备，高新技术产业已经形成了较为成熟的发展模式，但是两国都面临着自然资源匮乏以及劳动力短缺的问题。综上所述六国应该展开经济合作，进行产业转移与升级，充分发挥各自的比较优势，实现共赢。

（一）«一带一路»倡议提供发展机遇

2008年金融危机重创全球经济，在经济复苏乏力，经济走势低迷的大背景下，中国政府提出了«一带一路»的倡议，并且在2015年国家发展改革委、外交部、商务部联合发布了《推动共建丝绸之路经济带和21世纪海上丝绸之路的愿景与行动》。倡议秉承着共商、共享、共建原则。目的是在通路、通航的基础上通商，形成和平与发展新常态。值得注意的是，«一带一路»倡议并不是中国谋求世界霸权的工具，而是为了实现沿线国家经济共同发展，实现共赢。中国与丝路沿途国家分享优质产能，共商项目投资、共建基础设施、共享合作成果，内容包括道路联通、贸易畅通、货币流通、政策沟通、人心相通等«五通»。以探寻经济增长之道、实现全球化再平衡、开创地区新型合作模式为目的。[2]

经过数年的探索，一带一路倡议已经惠及沿线国家，有力的拉动了沿线国家的经济增长。五年来，高效畅通的国际大通道的建设如火如荼，中缅原油管道已经投入使用，中俄原油、天然气运输户管道也在高效建设，中欧班列累计开行数量已经超过9000列，班列到达了欧洲14个国家42个城市。经贸投资合作成效显著。中国与沿线国家的贸易和投资合作不断扩大，形成了互利共赢的良好局面。2017年，中国对«一带一路»国家的进出口总额达到14403.2亿美元，同比增长13.4 %，高于中国整体外贸增速5.9个百分点，占中国进出口贸易总额的36.2 %。其中，中国对«一带一路»国家出口7742.6亿美元，同比增长8.5 %，占中国总出口额的34.1 %；自«一带一路»国家进口6660.5亿美元，同比增长19.8 %，占中国总进口额的39.0 %，近五年来进口额增速首次超过出口。2017年，中国对«一带一

1李熙玉.韩朝关系、韩中关系以及东北亚合作[J].当代韩国,2008,(第4期).
[2]施锦芳,刘娟.“一带一路”倡议下的东北亚经济合作分析[J].日本研究,2016,(第4期).

路»沿线国家投资143.6亿美元，占同期中国对外投资总额的12 %。尤其是，在中企海外并购项目整体锐减五成、交易总额整体下降逾10 %的情况下，对«一带一路»沿线国家并购投资额逆势增长32.5 %。

目前，中国与沿线国家已建设80多个境外经贸合作区，为当地创造了24.4万个就业岗位[1]。而东北亚地区处在丝绸之路经济带和海上丝绸之路的对接地带，«一带一路»中所包含的政策项目势必大范围的适用于东北亚地区。因此东北亚地区应该牢牢抓住机遇，改变经济合作发展迟缓的现象，加快发展脚步。首个由中国倡议的多边金融机构亚投行以及«丝路基金»都可以为东北亚地区的发展提供巨大的资金支持。

（二）朝核问题进入和平谈判期

朝鲜三面环海，海岸线长达8690多公里，约占其国土周长的87 %，海岸线绵长，水产品丰富，海运便利。朝鲜的铁矿资源十分丰富，高达数百亿吨，韩国«北韩资源研究所»2013年发行的《北韩地下资源潜在价值和生产量推测》报告书称，朝鲜的铁矿石储量接近世界前十位，潜在价值为6207亿美元，相当于韩国的133倍。煤炭的探明储量为147.4吨，其他的非金属矿物资源也十分丰富。由此可见朝鲜的经济发展潜力巨大。尤其是在金正恩表现出要开放朝鲜的表态之后，国际社会对朝鲜经济发展潜力更是有了更多的期待。朝鲜在去年十月份开设的贸易投资官方网站一口气介绍了14个投资项目，从交通互联、旅游开发，到产业合作、工业园开放，朝鲜经济建设项目的出炉，勾勒出了半岛经济的全新蓝图。

但是朝核问题始终是阻碍着东北亚区域进行经济合作的重要因素，政治上的巨大分歧为各国进行商贸往来带来了困难。国际社会对于朝核问题的和平解决一直在进行不懈的努力，从中国主导的«六方会谈»，到朝美领导人在新加坡和河内的两次会晤，再到最近普京与金正恩在远东联邦大学的会面都表现出来朝核问题和平解决的积极态势。区域内国家要抓住这难得的机遇，在推动朝核问题和平解决的同时积极开展经济合作。

（三）韩朝关系改善

随着2018年韩朝《板门店宣言》的签署，韩朝之间军事对峙、经济隔绝的冷战状态终于有了历史性的突破，双方都表示出了缓和半岛紧张局势、实现共同和平的希望与诚意。在朝核问题上，韩国方面也积极在朝美之间进行调解、斡旋，积极推动半岛无核化，而朝鲜方面更是多次提出了«韩朝同属一个民族»的口号，试图拉拢韩国。朝韩双方都有向彼此靠近的意图，而且双方均确立了朝鲜半岛和平实现无核化的共同目标。2

三、东北亚区域合作面临的挑战

[1]新华社：“一带一路”五年成就辉煌, https://www.sohu.com/a/248203772_267106,2018-08-17

[2]李光辉.东北亚区域经济与一体化战略研究：基于东北亚区域经济合作框架下的思[M].北京：中国商务出版社，2011

（一）历史遗留问题仍未得到解决

东北亚地区仍然有许多历史遗留问题没有得到解决。第一，日本与中国、俄罗斯、韩国都有领土纠纷：日本与韩国关于竹岛（韩国称其为«独岛»）的归属权问题争论不休，双方的争论大有愈演愈烈之势，甚至去年由于日本向韩方进入其海域船只发射警告性导弹，两国的矛盾彻底激化。第二，日本与俄罗斯关于北方四岛（日本称«南千岛群岛»）的领土争议虽然表面上俄罗斯由作出妥协与让步的姿态，但普京称北方四岛的色丹岛和齿舞群岛归还日本，但是日本就要承认其他的两个岛屿属于俄罗斯所有，这一提议被日本拒绝。很明显日本不可能接受普京的提议，而且北方四岛是俄罗斯防御美国偷袭的天然屏障，战略地位十分重要。而且，岛上及其周边海域蕴藏着丰富的矿产和海洋资源，两国谁都不想放弃这块肥肉。

第三，中日关于钓鱼岛争端仍有摩擦。钓鱼岛是我国固有领土，日本罔顾历史，意图把钓鱼岛占为己有，这是中方决不能容忍的事情。钓鱼岛位于我国第一岛链，对我国的国家安全有着极为重要的影响，中国虽然对钓鱼岛及其附近海域拥有实际控制权，但是日本仍然不时通过外交战、舆论战、法律战各种形式炒作钓鱼岛问题。领土问题对于任何一个国家来讲都是最敏感的神经，日本的举动严重影响了两国的政府关系的发展对经济领域的合作带来负面影响。第四，朝鲜和韩国的关系最近一段时间内虽然有走向对话合作的动作和回暖的趋势但是仍然充斥着许多不确定性。朝鲜是东北亚经济合作的重要一环，东北亚地区想要开展全方位、多层次、宽领域的合作无论如何都无法绕过朝鲜。[1]

（二）各国经济发展水平差异巨大

东北亚六国在不同经济制度的引领下，经济发展水平也不尽相同。东亚六国中，中国目前是世界第二大经济体，仅次于美国。中国经历了改革开放以后，坚定的走中国特色社会主义市场经济的道路，经济的发展水平有了质的飞越。但是我们要清醒的认识到中国的GDP总量虽然位于世界前列，人均GDP却还赶不上许多发展中国家。中国的经济发展地区间差异仍然较大，尤其是位于战略对接地带的中国东北地区，近些年由于产业结构不合理导致的发展落后也会影响我国与东北亚国家进行深度合作的战略布局。由此国家提出了«振兴东北老工业基地»的计划，2016年出台的《中共中央国务院关于全面振兴东北地区等老工业基地的若干意见》指明了方向，提出：«主动融入、积极参与«一带一路»建设战略。协同推进战略互信、经贸合作、人文交流，加强与周边国家基础设施互联互通，努力将东北地区打造成为我国向北开放的重要窗口和东北亚地区合作的中心枢纽。»具体而言，就是要«推动丝绸之路经济带建设与欧亚经济联盟、蒙古国草原之路倡议的对接，推进中蒙俄经济走廊建设，加强东北振兴与俄远东开发战略衔接，深化毗邻地区合作，以推进中韩自贸区建设为契机，选择适宜地区建设中韩国际合作示范区，推进共建中日经济和产业合作平台。»

[1]李文，王语懿：政治因素对东北亚地区合作的影响[J].东北亚论坛，2015，（1）：52-29

日本目前是世界第三大经济体，也是东亚六国中第一个完成工业化的国家，成为东北亚国家经济改革时期效仿的对象，经济发展在很长的一段时间内在东北亚地区«一枝独秀»。而韩国虽然经历了日本的殖民统治和朝鲜战争，但是由于其善于借鉴日本的经济发展经验，发展技术密集型产业，大力发展附加值较高的外向型经济，使得韩国在短时间内也在快速崛起，创造了«汉江奇迹»。但是对比之下，朝鲜地区的经济发展状况令人担忧。朝鲜半岛的大部分资源其实都集中在朝鲜但是由于长时间的计划经济影响，导致朝鲜的经济迟迟没有突破反而与韩国的差距越来越大。下图是各个国家在2017年的GDP总量以及人均GDP总量及排名，可以看出，蒙古、朝鲜与中国、俄罗斯、日本、韩国不论在总量还是在人均上都有较大的差距；而中国虽然已经成为了世界第二大经济体但是人均GDP水平仍然比较低。[1]

国家	GDP总量（2017） 单位：亿美元	世界排名
中国	131735.8	2
日本	43421.6	3
韩国	15458.1	11
俄罗斯	13092.6	14
蒙古	136.99	118

国家	人均GDP（2017） 单位：美元	世界排名
中国	9481.881	70
日本	34486.474	25
韩国	30285.161	28
俄罗斯	8949.197	73
蒙古	4478.099	102

（数据来源：国家统计局网站）

（三）各国政府积极性不高

东北亚地区的合作目前还是地区性质的，比如中国东北与俄罗斯远东地区的合作，中俄朝图们江经济圈、中日韩环渤海经济圈等。这些经济合作还不具有有超越国界的全面性。东北亚的国家深知加强区域合作所带来的利好，但是由于每个国家都有自己的战略规划，比如俄罗斯的«大欧亚»。除此之外，东北亚六国中并没有具有全面影响力的国家。中国虽然近些年经济实力上升迅速，但是还没有形成可以领导东北亚六国的影响力和实力。而且，始终谋求大国地位的俄罗斯以及对中国芥蒂颇深的日韩两国都不可能甘于追随中国的领导，这也就是为什么从人口和经济实力上来说东北亚地区并不亚于欧盟和北美自贸区但是却迟迟无法

[1]林硕：东北亚区域合作的前景与阻力[A].中国国家博物馆，2017

形成自己的合作机制的原因。[1]

（四）美国在不断试图加大在东北亚的影响

东北亚地区始终存在着一个看不见的国家，但是对于东北亚的影响举足轻重的国家—美国。

中国的快速发展已经到了美国所不能容忍的地步，在美国看来中国的快速发展就是对美国最大的威胁，尽管我们一再强调中国无异于挑战美国霸权，改变现有国际秩序但是美国依然对中国进行军事、政治、外交等方面的全面打压，今年的美国国家安全战略报告更是直接将中国定义为«修正主义»国家，并将中国定位为美国«战略上的竞争对手»，而东北亚地区更是美国不会放弃的斗争舞台，况且在这个舞台上美国并不是一个人，美日同盟依然相对牢固，日本对于美国的军事依附、外交跟从短时间内不会发生重大转变。[2]

四、关于东北亚区域合作未来发展方向的建议

（一）和平稳定、开放互信的政治环境是经济合作的基础

一个稳定向好的政治环境是地区合作的基础和前提。目前东北亚局势主要面临着中日关系、日美同盟、中俄关系、朝核问题几大重要政治线索。中俄关系已经处于历史最好阶段，朝核问题上朝鲜已经作出一定的让步，韩朝关系的破冰之旅已经开始，其中不确定性较大的便是中美日三国的关系走向。美国对中国的发动贸易战虽然进入休战期，但是其后果与影响是巨大的，更重要的是美国这一以为捍卫自身利益而不顾他人死活的做法正在让他失去在世界舞台上的盟友，比如日本。尽管与美国的同盟关系仍然是日本对外政策选取的首要出发点，但是显然美国的做法也不得不让日本暗自为自己准备后路，因为日本已经清晰地意识到，美国并不是可以完全信赖的伙伴。《华尔街日报》专栏作家费里曼日前发文称，特朗普亲口表示虽然«与日本领导人关系好，但只要告诉他们需要付多少钱，这一关系就会结束。»外媒甚至做出美国下一步也许会将贸易战的枪口对准日本。巧的是，安倍针对日美关系以及贸易纠纷发表观点时也讲到«虽然与特朗普有很好的友谊，但是不会将个人友谊置于国家利益之上»由此可见，日美关系虽然表面亲密但是实际上并不是牢不可破。安倍于今年十月份访问中国，这次时隔七年之久的访问中安倍频频释放改善中日关系的信号，日本经济的发展需要广阔的海外市场，中国需要向日本学习先进的技术和经验，双方开展合作达到共赢是两国人民共同的期待。美国的贸易保护主义行为对于中国来讲及时严峻的挑战也是乘势而上的机遇，在东北亚区域合作方兴未艾之时，可以借此机会争取日本，使其积极参与到东北亚的区域合作之中。

（二）中国要端正自身态度，不可骄傲

中国虽然已经成为世界第二大经济体，我们无意于谋求世界霸权，习主席也多次强调要避免«修昔底德陷阱»。但是过快的经济增长难免给其他国家带来压

[1]张龙强：丝路经济带与东北亚合作[J].区域经济，2017

[2] 白永秀，王颂吉:丝绸之路经济带的纵深背景与地缘战略[J].改革，2014(3):64-73

力和错觉，尤其是在«一带一路»倡议的提出后。中国要清楚认识到自己的使命与任务，不忘初心，在实现中华民族伟大复兴的同时惠及其它发展中国家；坚持多极化，始终站在新兴经济体的立场上。中国虽然经济总量已经达到了世界第二的水平，但是综合国力的衡量指标是复杂的，不能单纯依靠GDP计算，中国不能自大，要理性地看待自身的发展。[1]

（三）东北亚区域合作要与一带一路完成战略对接

东北亚区域合作与«一带一路»倡议的区域重合度极高，因此东北亚地区应该抓住发展机遇，立足于地缘政治优势以及禀赋优势互补实现共赢。中国东北作为东北亚区域合作的中枢地带，更应该充分利用地理优势，完成经济振兴。

参考文献：

1.汪巍.中俄油气合作发展特点及趋势分析[J].经济师,2015,(第1期).

2.李熙玉.韩朝关系、韩中关系以及东北亚合作[J].当代韩国,2008,(第4期).

3.程勇：振兴东北经济再思考[J].超星期刊，52-53

4.施锦芳,刘娟.«一带一路»倡议下的东北亚经济合作分析[J].日本研究,2016,(第4期).

5.新华社：«一带一路»五年成就辉煌,https://www.sohu.com/a/248203772_267106,2018-08-17

6.李光辉.东北亚区域经济与一体化战略研究：基于东北亚区域经济合作框架下的思考[M].北京：中国商务出版社，2011

7.李文，王语懿：政治因素对东北亚地区合作的影响[J].东北亚论坛，2015，（1）：52-29

8.林硕：东北亚区域合作的前景与阻力[A].中国国家博物馆，2017

9.张龙强：丝路经济带与东北亚合作[J].区域经济，2017

10.白永秀，王颂吉:丝绸之路经济带的纵深背景与地缘战略[J].改革，2014(3):64-73.

11.王志民:东亚区域经济合作的政治因素及中国的对策[M].北京：世界知识出版社，2009:179.

Jiang Hongyu,
master of Russian Research Center, Heilongjiang University, Harbin, China

OPPORTUNITIES AND CHALLENGES FACED BY NORTHEAST ASIA REGIONAL ECONOMIC COOPERATION UNDER THE FRAMEWORK OF THE BELT AND ROAD INITIATIVE

[1] 王志民:东亚区域经济合作的政治因素及中国的对策[M].北京：世界知识出版社，2009:179.

Annotation. Economic cooperation in Northeast Asia has great advantages in terms of economic aggregate, industrial structure and geographical advantages. Economic development has great potential. However, political and historical factors have seriously restricted the development of economic cooperation within the region. However, the proposal of China's «Belt and Road Initiative» has brought new opportunities for economic cooperation in Northeast Asia. Standing in a new historical period and facing new historical opportunities, it is necessary for us to re-examine the economic cooperation in the Northeast Asia region.

Key words: «Belt and Road Initiative»; Northeast Asia Economic Cooperation; Geopolitics

References:

1. Wang Wei. Analysis of the characteristics and trends of Sino-Russian oil and gas cooperation development [J]. Economist, 2015, (Phase 1).

2. Li Xiyu. Korea-DPRK Relations, Korea-China Relations, and Northeast Asia Cooperation [J]. Contemporary Korea, 2008, (4th issue).

3. Cheng Yong: Rethinking the Northeast Economy [J].超周刊,52-53

4. Shi Jinfang, Liu Juan. Analysis of Northeast Asia Economic Cooperation under the «Belt and Road Initiative»[J]. Japan Studies,2016,(4).

5. Xinhua News Agency: «One Belt, One Road» has achieved brilliant achievements in five years, https://www. sohu. com/a/248203772_267106, 2018-08-17

6. Li Guanghui. A Study on the Strategy of Regional Economic and Integration in Northeast Asia: Based on the Thinking of Regional Economic Cooperation in Northeast Asia [M]. Beijing: China Business Press, 2011

7. Li Wen, Wang Yuzhen: The Influence of Political Factors on Cooperation in Northeast Asia [J]. Northeast Asia Forum, 2015, (1): 52-29

8. Lin Shuo: Prospects and Resistances of Regional Cooperation in Northeast Asia [A]. National Museum of China, 2017

9. Zhang Longqiang: Silk Road Economic Belt and Northeast Asia Cooperation [J]. Regional Economy, 2017

10. Bai Yongxiu, Wang Yiji: The Deep Background and Geostrategy of the Silk Road Economic Belt [J]. Reform, 2014(3): 64-73.

11. Wang Zhimin: Political Factors of Regional Economic Cooperation in East Asia and China's Countermeasures [M]. Beijing: World Knowledge Press, 2009: 179.

УДК 33.330

姜振军,
教育部人文社会科学重点研究基地黑龙
江大学俄罗斯语言文学与文化研究中心
教授 博士生导师

中俄全面合作的现实基础、优先领域及合作模式

27年来，中俄关系阶梯式地层层推进，不断提升，达到前所未有的新高度，双边全面合作稳步快速发展，取得了丰硕的成果，主要得益于拥有各种因素构成的良好基础。同时，这种良好基础又为双方开展优先合作领域创造了客观条件。

一、中俄全面合作的现实基础

中俄全面合作拥有«民心相通»构成的永恒基础、政策契合带来的当下基础、互利共赢铸就的根本基础、生产要素互补形成的要素基础、他国竞争造成的外部基础等，这意味着双边全面合作基础扎实，潜力巨大，前景可期。

（一）中俄全面合作的根本基础

以互利互惠、合作共赢为基本原则的中俄全面战略协作伙伴关系是中俄全面合作的根本基础。双边或多边合作最终目标都是为了达到不同的目的、获取不同的利益，结成利益共同体、命运共同体，合作才能可持续。

中俄全面合作是建立在互利互惠、合作共赢这一基础之上，因而双方各领域的合作正在有序稳步推进，并将获得更大发展。

（二）中俄全面合作的坚实基础

«民心相通»是中俄全面合作的坚实基础，只有国与国的民众之间不断增进了解，对彼此的文化和生活习俗加深认知，«民心相通»日益增强，国与国的全面合作才能顺利开展和不断扩大，并保持可持续发展。

党中央、国务院高度重视中外人文合作与交流，将其确定为党和国家对外交往的重要战略。人文合作与政治互信、经贸合作共同成为中国对外关系发展的三大支柱，是推动双边及多边关系健康发展的重要力量。而中俄人文合作是我国对外交往战略的重要组成部分，中俄高层都广泛关注。两国总理指出，中俄人文领域的合作是中俄全面战略协作伙伴关系的重要组成部分，取得了丰硕成果。

中俄不断加强教育、文化、旅游、青年、媒体、体育、卫生、法律、档案等人文领域的合作，以促进两国人民之间的相互了解和沟通，增进对彼此文化习俗的认知和认同，不断增进彼此间的好感和友谊。«民心相通»消除国与国之间的隔阂与障碍，有助于推动相互之间各领域合作的顺利开展。

（三）中俄全面合作的当下基础

政策契合是中俄全面合作的当下基础。丝绸之路经济带与欧亚经济联盟建设对接合作（简称«一带一盟»合作）稳步推进。在第二届«一带一路»国际合作高峰论坛上俄罗斯总统普京讲话时指出：«俄方多次强调，由中国国家主席习近平提出的‘一带一路’倡议与俄罗斯创建的‘大欧亚伙伴关系’的理念不谋而合。这种‘复合一体化’是欧亚大陆上双边及多边一体化进程的紧密融合。»、我国东北老工业基地振兴与俄罗斯«东向»战略开发远东相呼应，这种政策的契合是两国开展全面合作的当下重要基础。

在«一带一盟»合作框架下，中俄基础设施连通推进成效显著，经过俄罗斯的中欧班列实现常态化运行，两国跨境基础设施的合作建设稳步实施。中蒙俄经济走廊建设逐步开展，沿边口岸节点对接不断落实，通往欧洲的班列实现常态化运行。

商品贸易规模不断扩大、结构不断优化，资金融通不断顺畅快捷，投资合作层次不断提高。

（四）中俄全面合作的要素基础

生产要素互补是中俄全面合作的要素基础。在中俄经济合作中，市场、劳动力、自然资源、资金、技术、信息和管理等生产要素互补性强依然发挥着重要作用。

中国人口众多，劳动力较为充足，消费能力很强，市场容量巨大，拥有较为丰裕的资金、较为先进的技术工艺和管理经验、较为强大的信息搜集和处理能力。俄罗斯人口少，劳动力短缺，需要引进大量国外劳动力，比较缺乏资金和加工制造技术工艺，某些行业和领域的管理经验有待改进和完善，信息化建设水平需要不断提高。

中俄生产要素互补是双方当前和今后全面合作的重要前提和保障。

（五）中俄全面合作的外部基础

来自其他国家的竞争是中俄全面合作的外部基础。在俄罗斯市场，美国、日本、韩国、英国、德国、印度等国家不断加大合作力度，其投资领域不断广泛、规模日益扩大、层次不断提高、影响力渐趋增强，对中国与俄罗斯开展各领域合作造成了较大的冲击和影响。

应该说，竞争是正常的事情，存在激烈的竞争，才能激发起发展的活力。面对来自欧美等其他国家的强有力的竞争，中俄合作一直在持续稳步推进，其根本原因在于双方毗邻的地缘区位优势、中国市场的强大容量和持续的消费能力等客观条件的存在，这是外部因素无法干扰和影响的。

二、中俄优先合作领域

（一）人文合作

人文合作是夯实国与国之间关系的社会民意基础的重要合作领域，正所谓«国之交在于民相亲»。中俄人文合作是中俄全面战略协作伙伴关系的重要组成部分，不断加强两国教育、文化、卫生、体育、媒体、旅游、电影、青年、法律

等领域合作研究，创新人文合作模式、探寻新的人文合作路径，有助于不断增进两国人民之间的相互了解和友好感情，有助于不断夯实两国关系的社会民意基础，不断巩固和提升中俄全面战略协作伙伴关系。

积极开展人文交流有助于加强相互了解和信任，为中俄睦邻友好和进一步扩大各领域合作创造良好氛围。中俄人文合作研究涉及两国教育、文化、卫生、体育、媒体、旅游、电影、青年、法律等9个领域，探究双边人文合作的绩效，揭示其本质和规律，从而找到解决中俄人文合作战略层面的对策，对巩固和深化中俄全面战略协作伙伴关系具有重要的政治价值。

在全面熟悉、深刻理解中俄人文合作历史与现状基础上，进行全方位、多角度评估，总结中俄人文交流的经验。研判中俄可持续发展前景，提出中俄人文合作发展战略，从而促进中俄人文合作在新的历史时期更快、更好地发展。

根据国内外各类评估的研究成果和应用情况，结合中俄人文合作的实际情况和特点，制定可行且有效的中俄人文合作绩效评估原则和方法，确定评估的各项指标，有利于进一步推动中俄人文合作及其可持续发展。中俄人文合作绩效评估指标包括«4度»：支持度、参与度、丰富度和效度，按照绩效评估的明确性、衡量性、可实现性、相关性和时限性5个原则，运用目标考评法、重要事件法和综合考察法对教育、文化、卫生、体育、媒体、旅游、电影、青年、法律等中俄人文合作的9个领域进行规划设计、组织实施、支持参与、项目活动开展、社会反响等绩效评估，是否实完成了支持度、参与度、丰富度和效度等指标。中俄人文合作绩效评估研究应综合使用政治学、经济学、社会学、文化学、历史学、生态学和信息学等多学科的理论和方法。这种跨学科、多领域的综合研究的探索性及实证研究的经验，对相关领域的研究在工作的组织和研究方法上具有较为重要的借鉴意义和现实指导意义。

（二）农业合作

中国的劳动力资源、资本和技术等要素禀赋优势与俄罗斯丰富的耕地资源优势，是两国开展农业合作的坚实基础。中俄应将双方共同保障粮食安全问题提升到战略高度，通过加强农业产业化合作来实现共同保障粮食安全的目标。因此，中俄应增强双边战略互信，树立合作共赢的理念，加强双边农业产业化合作。中俄两国应建立起长期、稳定的中俄农业产业化合作渠道和机制，为稳定两国粮食市场、维护粮食安全作出应有的贡献。

中国的劳动力资源、资本和技术等要素禀赋优势与俄罗斯丰富的耕地资源优势是中俄两国开展农业产业化合作的坚实基础。中俄两国应充分发挥上述优势，制定国家和地区层面的长期合作战略，建立起长期的农业产业化合作机制，形成合作产业链，从而确保双边农业产业化合作的可持续性，共同保障粮食安全的持久性。

中俄两国同为世界贸易组织成员，可以通过«绿箱»等倾斜政策和有关法律法规对双方的农业产业化合作给予相应的支持与保护，使之得以顺利开展，从而实现共同保障各自国家粮食安全的目标。

中国东北地区与俄罗斯远东和西伯利亚地区山水相连，地缘区位优势明显，往来便捷，成本低。在加强农业产品贸易、合作生产和劳务合作的同时，今后两国毗邻地区应着力加强农业基础设施建设和农业高新技术等方面的合作，促进两国东部毗邻地区区域间的农业产业化合作，以更大规模和更高水平保障双方和地区的粮食安全。

中俄农业产业化合作受自然、政策及社会文化等因素的影响较大，因而双方应增强农业产业化合作的风险意识，购买相关保险，将合作的风险降至最低。

农业产业化是以市场为导向，以经济效益为中心，以主导产业、产品为重点，优化组合各种生产要素，实行区域化布局、专业化生产、规模化建设、系列化加工、社会化服务、企业化管理，形成种养加、产供销、贸工农、农工商、农科教一体化经营体系，使农业走上自我发展、自我积累、自我约束、自我调节的良性发展轨道的现代化经营方式和产业组织形式。农业产业化是提高劳动生产率、土地生产率、资源利用率和农产品商品率等的基本途径。为了共同保障粮食安全，中俄应加强农业产业化合作。

中俄企业首先需要对两国总体农产品市场和两国毗邻地区的农产品市场行情进行前期市场调研，较为准确地把握市场变化和农产品市场的供求行情，然后再确定农业生产合作种植和养殖的品种和规模。实现农业产业化的农副产品生产，一般需要在一定区域范围内相对集中，从而形成较为稳定的区域化生产基地，便于管理。中俄农业产业化合作应着力进行区域化布局，努力推行科技含量高、资源综合利用率高和效益高的集约化生产模式，实现农副产品生产、加工、销售、服务专业化、经营一体化，把农业的产前、产中、产后各个环节有机地结合起来，形成农业产业链，使各环节的参与主体真正形成风险共担、利益均沾的利益共同体。中俄农业产业化合作应主要集中在俄罗斯的阿穆尔州、哈巴罗夫斯克边疆区和滨海边疆区3个联邦主体，通过两国政府有关部门的协调，以区域化原则为指导，以形成区域积聚效应为目标，科学安排农业生产布局，形成中俄农业产业化合作的区域生产规模，达到产业化的标准，增强辐射力和带动力。

中俄农业产业化合作应实行生产经营企业化管理，服务体系社会化。中俄农业产业化合作企业应采取规范的企业化运作，农副产品生产应符合规范性和标准化的要求。同时，中俄农业合作产业化经营应建立起社会化的服务体系，从而促进各生产经营要素直接、紧密、有效地结合和运行。

中俄应发挥两国地缘区位优势、基本生产要素禀赋和高级生产要素禀赋等方面的诸多优势，抓住当前的有利机会，积极行动起来，尽快沟通协调，建立起长期、稳定的中俄农业产业化合作渠道和机制，为稳定两国粮食市场、维护各自的国家粮食安全作出应有的贡献。

近年来，中俄农业合作取得了显著成绩。俄罗斯远东地区与中国东北地区同处世界三大黑土带之一，土壤肥沃，适宜种植玉米、大豆等粮食作物。黑龙江省企业和农民目前参与的农业合作项目遍及俄远东阿穆尔州、滨海边疆区、犹太自治州、哈巴罗夫斯克边疆区等10个州区，建成境外农产品生产基地总面积约48

万公顷。2016年，黑龙江省对俄农业产业协会会员企业境外种植面积由2015年的800多万亩增加到870多万亩；粮食回运数量呈上升趋势，由2015年的35.8万吨增加到2016年的40多万吨，价值1.2亿美元；会员企业由2015年的122家增加到2016年的近130家。2017年以来，中俄农业合作稳步发展，成为双边贸易最大的新增长点。两国农产品相互准入清单不断扩大，中国全年从俄罗斯进口的农产品已超过30亿美元，成为俄第一大食品进口国。此外，中国企业还积极参与俄远东地区农业开发，开展种养加一体化农业合作项目，取得了良好的社会经济效益。

（三）木材贸易合作

作为全球第二大木材消耗国和第一大木材进口国，近10年来中国木材消费总量增长了173 %，目前全国年木材消耗量6亿多立方米，对外依赖度超过55 %。到2020年，我国的木材需求量将超过8亿立方米。

俄罗斯的森林资源总蓄积量达到807亿立方米，中国约为125亿立方米。伴随经济建设快速发展，中国木材市场的需求量在逐年增加。根据2006年公布的全国森林资源清查结果，中国木材供需缺口基本为2亿到3亿立方米左右，缺口主要靠进口来补充。俄罗斯是我国第一大原木进口来源国。2006年中国从俄罗斯进口原木2183万立方米，占进口原木总量的70 %。2007年进口2539万立方米，占进口原木总量的68.45%[①]。2008年从俄罗斯进口木材1964万立方米，2009年为2000万立方米。

满洲里口岸、绥芬河口岸居我国进口俄罗斯木材的前三位。据统计，满洲里口岸进口俄罗斯木材由2001年的299.72万立方米增至为2007年的1148.71万立方米，增幅283.26%。2008年有所减少，下降至700万立方米左右，2012年满洲里口岸进口俄罗斯木材890.1万立方米，2014年为927.44万立方米，2015年为919.8万立方米，2016年为1124.4万立方米，2017年为11184.1万立方米，同比增长5.3 %，创满洲里口岸进口木材历史最高纪录；绥芬河作为东北亚的交通枢纽，木材进口量稳占全国进口俄罗斯木材总量的三分之一以上，成为我国最大的进口俄罗斯木材集散地之一。绥芬河进口数量由2001年的320.72万立方米增至为2007年的769.09万立方米，增幅139.8%。近10年，绥芬河口岸进口木材5400万立方米。其中，2017年进口800万立方米，是中国最大的俄罗斯木材进口集散地，可以长期、充分满足原料供应和加工需要。

俄罗斯政府对原木出口采取限制政策。自2006年1月1日开始连续上调原木出口关税税率。2008年4月1日，俄将原木出口关税税率提高至25 %，且每立方米不低于15欧元，从2009年1月起，将原木出口关税税率提高到80 %，且不低于每立方米50欧元。俄罗斯不断提高原木出口关税，以此来刺激和拉动国内的木材深加工和精加工行业，吸引本国和外国投资者投资俄罗斯木材加工业。但是受到国内劳动力资源、技术设备和生产工艺等条件的限制，俄罗斯形成完整的木材产业链条尚需时日[②]。但是，由于受到国际金融危机的影响，俄罗斯暂时推迟了原木

①《中俄木材贸易发生结构性变化 板材进口前景看好》，http://www.jiajuzhijia.com/news/show.php=1425。
②《木材企业“走出去”开展中俄木材加工合作》，《经济参考报》2008年9月24日。

出口关税的执行。但是，目前俄罗斯已经执行上述限制政策，而且对特种和稀有树种木材的查验非常严格，甚至按根进行检查。

为了落实俄联邦有关限制原木出口、增加加工木材的出口量，俄罗斯各地区正在采取相应措施，促进林业资源的合理利用。例如，哈巴罗夫斯克边疆区政府2008年12月颁布了«哈巴罗夫斯克边疆区2009—2018年林业计划»。该计划的宗旨在于通过对哈巴罗夫斯克边疆区林业综合体现状进行分析的基础上，制订并论证该边疆区林业综合体的区域发展战略，以保障提高利润和全面合理地利用林业资源，保证森林采伐和木材加工工业的集约化发展、保护生态环境以及保证在俄罗斯联邦林业法典的框架内有效地管理森林资源[③]。

针对俄罗斯出口木材政策的调整，我国企业应«走出去»，在俄罗斯开办木材加工企业，或与俄罗斯企业合资开办木材加工厂，一方面解决我国进口俄罗斯木材的货源问题，继续保持稳步增长的态势；另一方面，可以解决俄罗斯森工企业的就业问题。

2008年之前，俄罗斯原木在我国进口木材总量中的份额平均保持在50 %以上，中俄发展成为最重要的木材贸易合作伙伴。2009年上半年，在政策调整和经济趋缓等多种因素的影响下，我国进口俄罗斯木材总量明显减少[①]。

俄罗斯提高原木出口关税之后，很多中国企业将有希望到俄罗斯投资建厂或者与俄罗斯的企业合作。但是，对于目前的中国木材商来说，把自己国内的工厂«搬«到俄罗斯去存在着许多困难和问题。一是目前国内大多数从事深加工业的木材商经营规模较小，抵抗风险的能力差，资金实力不足；二是相对别的行业而言，国内多数木材商受视野局限，国际投资与国际产业运营的能力较低；三是俄罗斯的劳动用工管制制度造成了有效劳动力供应不足；四是中俄两国的文化差异与生活环境也是国内木材商的考虑要素[②]。

俄罗斯是我国重要的木材供应国，面对俄罗斯出口木材政策的调整，我们应采取积极的应对措施，缓解企业的进口压力。如鼓励国内企业进驻俄罗斯与其合作开办木材加工厂，为我国进口俄木材提供源源不断的货源。相关部门为我国木材进口企业适当降低进口费用，给予更多的优惠政策，促使我国进口俄罗斯木材继续保持稳步提升；调整木材进出口政策，扩大原木进口加工后出口的优惠政策，提高企业的利润，鼓励进口；在中俄东部毗邻地区建立木材加工园区，形成我国木材加工的规模效应；政府有关方面应密切跟踪、认真研究俄政策导向，因势利导，趋利避害，从战略角度做出对与饿俄罗斯开展木材合作进行长远规划和具体安排。

（四）跨境物流通道建设合作

[③]Хабаровский край опубликовал план лесной промышленности в период 2009-2018 гг. http://www.regions.ru/26/12/2008.

[①]Соглашение между Амурской областью и провинцией Хэйлунцзян о сотрудничестве в области деревообработки было достигнуто. http：//www.regions.ru/news/location01794/2281368/.

[②]《中俄木材贸易状况：进口总量有所减》，http://news.dichan.sina.com.cn/2009/10/15/73401_all.html。

早在2008年11月，胡锦涛主席与俄总统梅德韦杰夫在秘鲁会晤时达成共识：«我们可以在促进地区经济合作中做些事情，如共同推动建立中俄东北亚铁路运输网，首先是打通经符拉迪沃斯托克等港口的跨国陆海联运大通道。»

中俄地区合作规划纲要规划了开辟中俄国际铁路联运通道、借江出海、开设跨境公路线路、加快边境区域航空运输网络建设等14个中俄地区运输合作项目。

在习近平总书记提出«一带一路»倡议后，中俄跨境物流通道建设稳步快速推进。目前在黑龙江省启动的重要项目有：一是«同江—
下列宁斯阔耶黑龙江铁路大桥»项目。2014年2月，同江—
下列宁斯阔耶黑龙江铁路大桥开工建设。该桥建成后，不仅将加快两国经济一体化，而且将加快亚太地区各国经济一体化进程的实际举措。这座跨国大桥将使俄罗斯的西伯利亚大铁路与中国铁路接轨，开辟一条交通运输通道。二是租建纳霍德卡港物流码头。牡丹江与韩国釜山港湾会社、俄罗斯远东运输公司共同出资一亿元注册公司租建纳霍德卡港物流码头，正在形成面向东北亚、连接欧美、通达世界的跨国物流体系[①]。三是黑河—
布拉戈维申斯克黑龙江公路大桥项目。2016年12月，黑河—
布拉戈维申斯克黑龙江公路大桥开工建设。该座大桥的建设，必将进一步促进黑龙江省与俄远东地区基础设施互联互通，促进双方大运量、立体化的公路、铁路、航空运输体系更加完善，必将对黑龙江省深化与俄远东地区合作产生重要影响。希望中俄双方施工企业密切合作，高标准、高质量、按工期完成大桥建设任务，使这座谋划多年的大桥成为友谊之桥、合作之桥、共同发展之桥。四是东宁—波尔塔夫卡跨瑚布图河界河桥规划项目。拟建的东宁——
波尔塔夫卡口岸界河公路大桥位于旧桥上游36米处，距俄联邦波尔塔夫卡村5.6公里，距中国东宁市11公里，桥长144.84米，宽12米。

2009年3月，吉林省与俄滨海边疆区签署了《关于推进图们江运输走廊建设的会议纪要》，双方企业通过股权合作，开发利用扎鲁比诺港达成协议。吉林省正在与中俄有关方面和企业通力合作，就恢复珲春—
马哈林诺铁路国际联运进行运作。吉林省希望俄滨海边疆区政府和国铁公司，尽快完善卡梅绍娃亚站的联检设施，争取2010年内恢复铁路运营。同时，在政府层面推动中俄企业合作开发利用扎鲁比诺港，共同培育陆海联运人流、物流[①]。

（五）跨境电商合作

电子商务超越时空的交易方式完全颠覆了传统的商业营销模式，不仅极大地拉动国内商品零售贸易的发展，而且跨越国界推动了不同国家间的跨境贸易活动的飞速发展。跨境电商合作是中俄经贸合作发展的一个重要新领域、新途径及新引擎,在«一带一路»框架下中俄跨境电商合作发展迅猛，其通关、支付、物流

[①]朱乃振：《全力打造中俄沿边开放先导区》，《西伯利亚研究》2009年第4期。
[①]竺延风：《立足图们江区域开发开放，扎实推进中俄地区合作—
在中俄地区合作座谈会上的发言》，http://dbzxs.ndrc.gov.cn/zehzdt/ghzc/zywj/t20100220_331067.htm。

、监管、结汇等问题有待逐步完善。

2013年从中国发往俄罗斯的跨境网购包裹约3000万个，2014年高达7000万个，2015年1亿个左右。2014年阿里巴巴«双十一»国际大促销活动中，俄罗斯占据了全球交易量第一的位置。由此可见，俄罗斯已经成为中国跨境电商最具吸引力、最具价值和最具发展潜力的海外市场。2015年«双十一»购物狂欢节，黑龙江俄速通国际物流有限公司承担哈尔滨至俄罗斯叶卡捷琳堡航空通道的运营，完成了100多万件航空小件包裹订单，占俄语国家境外买家30 %的市场份额。黑龙江省商务厅公布的数据显示，2015年黑龙江省对俄跨境电子商务零售出口货值突破了4亿美元。俄罗斯电子商务企业协会主席阿列克谢•费奥多罗夫2016年3月9日在联邦委员会上表示，2015年俄罗斯电商市场总额达7600亿卢布，其中跨境电子商务市场总额同比增长5 %，达到2200亿卢布。中国电商平台成为俄罗斯人最爱逛的网店，阿里巴巴旗下的全球速卖通（Aliexpress）成为俄罗斯2015年最受欢迎的网络商店，每月独立访问者数量达到2380万人。

由此可见，我国对俄电子商务合作迎来了«黄金机遇期»、«黄金发展期»’和«黄金跨越期»。中俄政府出台相关优惠政策支持并扶持电商开展合作，两国生产要素禀赋互补效应持续释放，产业结构存在差异，俄罗斯与西方国家相互制裁且延长制裁期限，为中俄加大合作力度创造了条件。两国网购用户众多，市场潜力巨大。这些因素使中俄电商合作迎来了«黄金机遇期»。

俄罗斯市场已成为中国跨境电商出口的第一大目的国，中俄电商合作潜力巨大。俄罗斯6000多万名网民之中有相当一部分乐于网购，尤其热衷于购买中国制造的服装、鞋、帽、电子产品和箱包等商品。俄罗斯每天接收的邮包中有10万件来自中国。俄罗斯人在中国最大的电子商务交易平台淘宝网的购物量正在迅速增长，该购物网站每天发往俄罗斯的网购商品价值达400万美元。俄罗斯每年互联网实物商品销售额达4400亿卢布，每个网购者年支出大约1.5万卢布。

2012年俄罗斯网购用户在国外网站网购商品约20亿欧元，平均每单约合67欧元。邮政入境数量快递邮件、包裹和小包数量达3000万件，占俄罗斯邮政邮件投递总量的20 %，其中来自中国的入境邮件量占俄罗斯邮政国际邮件的比例达17 %。2008—2012年，俄罗斯电子商务市场营业额增长30 %—40 %。俄罗斯电商营业总额：2010年80亿美元、2011年105亿美元、2012年120亿美元，2013年170亿美元，2014年150亿美元，2016年178亿美元，2017年180亿美元。据预测，俄罗斯电子商务市场将以每年25-35 %的速度持续增长，

中俄电商合作结算方式多样化、安全高效快捷。全球速卖通开通了面向俄罗斯消费者的电子支付平台，如 Webmoney，俄罗斯网购用户可以先对自己的webmoney账户进行充值，再到全球速卖通平台购买商品，确认支付成功后，电商启动发货程序。另外，我国有的电商帮助俄罗斯一些地区发展电子支付业务，对当地的网购用户消费进行网络支付安全方面的宣讲，使其对网络支付充满信心。

黑龙江省不断加快第三方平台支付体系的建设步伐。例如哈尔滨银行建成«中俄跨境电商在线支付平台»，面向对俄跨境电商企业提供境外国际卡线上支付收单和俄罗斯境内电子钱包、支付终端机、移动支付业务。2015年9月，绥芬河市引进第三方跨境支付企业建设的对俄跨境电商平台«绥易通»上线运行。

中国对俄跨境电商主体不断壮大。俄优选、达俄通、绥芬河购物网、中机网、Come365商城等黑龙江本省对俄跨境电商平台主营商品品类、客户群体和网络零售额不断丰富、增加和扩大，企业竞争力稳步增强。国内知名跨境电商企业纷纷入驻黑龙江省，敦煌网«哈尔滨对俄电子商务运营中心»稳定运营，与阿里巴巴、京东、腾讯等电商加强合作，推动传统外贸企业转型升级。

对俄跨境电商产业园区建设大力推进。黑龙江省加快对俄跨境电商产业园区的建设。绥芬河中俄跨境电商产业园电商大厦已经建成投入使用，航天丝路供应链管理有限公司等6户企业入驻；黑河对俄跨境电商产业园区设立电商创业综合功能区、电商应用和物流仓储功能区；哈尔滨临空经济区专项规划建设30万平方米的跨境电商物流基地。

在诸多有利因素叠加集聚的背景下，中国对俄电子商务合作进入«黄金发展期»，近而实现«黄金跨越期»的美好愿景值得期待。今后需要扩大两国海关互认监管结果口岸和商品范围，加快跨境网购商品通关速度。开设对俄电子商务外贸平台，或独立赴俄建立«海外仓»，或取长补短，合力拓展对俄电子商务合作。2015年5月15日，中国京东商城与俄SPSR
Express快递公司签署了合作协议。京东计划成为俄罗斯最大电商平台之一，使在俄罗斯的本地业务所占份额达90 %。未来5年，京东商城准备将营业额做到几千万美元，将对于促进中俄跨境电子商务合作发挥重要的引领和示范作用。2015年7月15日，俄速通与莫斯科格林伍德国际贸易中心在莫斯科签署合作共建«俄速通——
格林伍德»海外仓协议，通过海外仓提前在俄罗斯本土备货，产生交易后将交易信息传递给海外仓，由海外仓迅速完成订单接收、订单分拣、本土物流派送等一系列的业务，从而使俄罗斯网购用户体验到最快速的购物乐趣。该海外仓的建立可以将中俄跨境电商物流时间从原来的20——30天缩短到2——
7天，同时也能实现其他以前俄罗斯网购用户享受不到的服务。

在我国与俄罗斯毗邻地区建立现代化的物流仓储中心，对发往俄罗斯的商品进行库存、分拣、包装、配送、结关及其信息处理等。例如在哈尔滨市、牡丹江市、绥芬河市、黑河等对俄口岸建立现代化的大型物流仓储中心。可以发挥地缘优势，优化组合各种相关优质资源，大大降低对俄电商的物流成本，缩短商品送达俄罗斯网购用户的时间。

建立对俄电商合作联盟，制订行业规范，整合集聚业内优质资源，互通市场及相关信息，避免恶性竞争，共同促进对俄电商合作的稳步快速发展。同时，加大对俄电商所需相关人才的培养力度。我国对俄电商合作快速发展，急需大量既熟悉业务，又精通俄语的专门人才。目前，有些高等院校（如黑龙江大学）已

经与对俄电商企业（如俄速通）联合培养这方面的人才，实行定单式人才培养。但无论是规模，还是涵盖的业务范围，均比较有限，难以满足实际需求。

三、中俄全面合作模式

中俄双边经济合作主要形成了政府主导模式、«伞»型模式、价值链合作模式、中小企业市场合作模式等。依据实际情况，我们提出构建中国东北地区与俄罗斯远东地区的两种区域经济合作模式：«点轴合作开发模式»、«网状经济合作模式»。

（一）«点轴合作开发模式»

1.点轴合作开发模式的理论基础

点轴开发理论(点轴理论)最早由波兰经济家萨伦巴和马利士提出。点轴开发模式是增长极理论的延伸，从区域经济发展的过程看，经济中心总是首先集中在少数条件较好的区位，成斑点状分布。这种经济中心既可称为区域增长极，也是点轴开发模式的点。随着经济的发展，经济中心逐渐增加，点与点之间，由于生产要素交换需要交通线路以及动力供应线、水源供应线等，相互连接起来这就是轴线。这种轴线首先是为区域增长极服务的，
但轴线一经形成，对人口、产业也具有吸引力，吸引人口、产业向轴线两侧集聚，并产生新的增长点。点轴贯通，就形成点轴系统。因此，点轴开发可以理解为从发达区域大大小小的经济中心（点）沿交通线路向不发达区域纵深地发展推移。

点轴模式是从增长极模式发展起来的一种区域开发模式。法国经济学家佩鲁把产业部门集中而优先增长的先发地区称为增长极。在一个广大的地域内，增长极只能是区域内各种条件优越，具有区位优势的少数地点。一个增长极一经形成，它就要吸纳周围的生产要素，使本身日益壮大，并使周围的区域成为极化区域。当这种极化作用达到一定程度，并且增长极已扩张到足够强大时，会产生向周围地区的扩散作用，将生产要素扩散到周围的区域，从而带动周围区域的增长。增长极的形成关键取决于推动型产业的形成。推动型产业一般现在又称为主导产业，是一个区域内起方向性、支配性作用的产业。一旦地区的主导产业形成，源于产业之间的自然联系，必然会形成在主导产业周围的前向联系产业，后向联系产业和旁侧联系产业，从而形成乘数效应。

点轴模式是增长极模式的扩展。由于增长极数量的增多，增长极之间也出现了相互联结的交通线，这样，两个增长极及其中间的交通线就具有了样高于增长极的功能，理论上称为发展轴。发展轴应当具有增长极的所有特点，而且比增长极的作用范围更大。

点轴开发理论是在经济发展过程中采取空间线性推进方式，它是增长极理论聚点突破与梯度转移理论线性推进的完美结合。

2.形成和实施«点轴合作开发模式»

在中俄东部毗邻地区区域经济合作区，应着力实施点轴合作开发模式，以中俄东部沿边对应的口岸城市形成的线状基础设施为轴线，重点发展轴线地带的

若干个点，即口岸城市。在中俄东部沿边地带形成«双点轴合作开发»格局，并加以实施。

随着开发活动的逐步推进和经济发展水平的提高，经济开发会由高等级点轴向低等级点轴延伸，通过政策引导促使产业实现梯度转移，产生辐射和拉动效应，使区域经济进入新的发展阶段，继续保持较快增长，实现区域的共同协调发展。

（二）«网状经济合作模式»

1.«网状经济合作模式»的内涵

随着中俄东部毗邻地区经济合作的不断发展，迫切需要«打破多年来中俄区域经济合作一直以货物贸易为主的局限，促进双方的合作向技术贸易和产业合作的更高层次的发展，从而带来生产资源的有效配置和生产效率的提高。»①全方位、多层次、宽领域的网状经济合作模式是极具潜力的一种选择。所谓网状经济合作模式，主要是指中国东北与俄罗斯东部地区在继续扩大货物贸易的基础上，积极开展木材、能源、机电、农副产品加工等生产领域的纵向合作。同时，通过开展金融、技术、交通、物流、劳务和文化等活动，横向地各生产领域联系起来。纵向与横向合作纵横交错，形成覆盖两个地区各个行业的网络，从而使生产要素加快流动，达到资源的最佳优化配置，最终实现双方利益的最大化。②

2.«网状经济合作模式»的可行性

中俄东部毗邻地区振兴战略与开发政策的实施为区域网状经济合作模式的构建提供了难得的机遇和政策保障。双方的经济互补性为其奠定了良好的基础，巨大的经济技术合作潜力为其提供了经济支撑。因而，该模式具有现实可行性。

在网状经济合作模式下，双方的资金往来、国际结算、交通运输将十分便捷，有利于双方货物贸易的顺利进行。该模式能够促进双方的经济合作向更深层次发展，推进双方的经济向规模化、集团化方向发展，从而提高企业的竞争力和抗风险能力。

Jiang Zhenjun,
professor, doctoral supervisor, Black Dragon, the key research base of the Humanities and Social Sciences of the Ministry of Education, Center for Russian Language, Literature and Culture, Jiang University, China

THE REALISTIC BASIS, PRIORITY AREAS AND COOPERATION MODELS OF CHINA-RUSSIA COMPREHENSIVE COOPERATION

УДК 33.330

Cui Lei,
Heilongjiang East University, Harbin 150086, China
female, associate professor

Chi Yuchao,
Heilongjiang East University, Harbin 150086, China
male, lecturer

STUDY ON CULTIVATING ECONOMIC AND TRADE TALENTS TO RUSSIA DOCKING WITH THE STRATEGY OF «LONGJIANG SILK ROAD BELT»

Annotation. At present, Sino-Russian economic and trade relations are entering a new stage of rapid development. Heilongjiang Province has geographical advantages and resource advantages for conducting trade with Russia, and it is the bridgehead for China's economic and trade development with Russia. Cultivating economic and trade talents to Russia is the key to developing trade with Russia. It is extremely urgent and important. In view of the strong demand and the lacking supply for economic and trade talents to Russia in the construction of «Longjiang Silk Road Belt», there are still problems such as low overall quality, outdated talent cultivating mode, lack of local characteristics and so on. This article proposes countermeasures and suggestions for cultivating economic and trade talents to Russia docking with the «Longjiang Silk Road Belt» strategy as enhancing students' political quality, actively exploring teaching reform, strengthening the construction of the teaching staff and the college-enterprise cooperation and some other aspects.

Key words: Longjiang Silk Road Belt; Trade with Russia; Talent Demand

With the strategic concept of the «Silk Road Economic Belt» and the «21st Century Maritime Silk Road» proposed by President Xi Jinping in 2013, Heilongjiang Province relies on its own unique advantages to build the «China-Mongolia-Russian Economic Corridor» and «Longjiang Silk Road Economic Belt», and has become an important part of China's global economic strategy. As the core region of the China-Mongolia-Russia Economic Corridor and the frontier province of trade with Russia, Heilongjiang Province has a broad space for great achievements in the implementation of this strategy. At present, following the implementation of the «One Belt, One Road» national strategy, Heilongjiang proposed the «Longjiang Silk Road Belt» construction plan, and showing a good trade prospect. While China has increased trade with Russia, the demand for economic and trade talents to Russia has also reached a new peak. Under the background of such economic development, from the perspective of serving economic development of Heilongjiang Province, it is urgent to reposition the standards and requirements for trade talents under the new economic situation in order to realize the talent cultivation of universities and the effective docking of «Longjiang Silk Road Belt» Strategy.

1. The current situation of the demand for Sino-Russian economic and trade talents in Heilongjiang Province

Since Russia's accession to the WTO, Russia has played a positive role in promoting economic and trade cooperation between China and Russia. In 2018, the total value of imports and exports of Heilongjiang Province to the Russian Federation exceeded 122 billion yuan, accounting for17.3 % of the total value of imports and exports to Russia during the same period. Therefore, the demand for foreign trade talents in Heilongjiang Province is still mainly based on the demand for trade talents to Russia. According to the cultivation of economic and trade talents in the province, although many majors of international economics and trade have been set up in colleges and universities, majors of trade with Russia have generally started lately, many of them have only been a trade direction in recent years and have not yet matured. Compared with the gap in market demand, it can be said with certainty that in Heilongjiang province the supply of trade talents to Russia is extremely in short.

2. The problems of cultivating economic and trade talents to Russia under the background of «Longjiang Silk Road Belt»

2.1 The overall quality of traders to Russia is not high, the quantity is short, and the market demand cannot be met.

Heilongjiang Province had an absolute advantage in the trade and border trade between Russia and the CIS in the 1990s, but the traditional geographical advantages were gradually lost and did not turn into sustainable regional economic competition. Heilongjiang's trade with Russia has been stagnant for many years at the level of border trade and civilian trade. In addition to historical reasons and the country's priority development of coastal policies and regional industry types, the results are also related to the overall quality of the traders and the lower level of actual business. How to regulate trade with Russia and improve the quality and business level of economic and trade personnel has been a headache for trade management departments at all levels. The Chinese embassies and consulates in Russia have been plagued by the issue of gray customs clearance. It is true that this is also related to the complex political and economic situation within Russia and the CIS countries, but it also proves the low level and depth of our research on economic and trade issues in this region and the lack of professional talents. At the same time, due to the comprehensive popularization of English teaching in foreign language learning in middle schools in Heilongjiang Province, the shortage of university students who learn Russian language is also one of the reasons for the shortage of trade talents in Heilongjiang Province.

2.2 The talent cultivation model is outdated and cannot adapt to the development and changes of the new economic situation.

Although Heilongjiang is an advanced province for Russian teaching and Russian studies in the country, the combination of Russian language, literature teaching and international trade expertise, application ability is not ideal. Therefore, it has also been criticized for «Studies on Russian language and literature and culture are not ideal for China's globalization strategy». At present, the undergraduates of

business Russian majors in our province still do not get rid of the shackles of the language-specific teaching mode in the curriculum setting and teaching methods, while the teaching of international trade majors mainly focuses on the trade patterns and business practices of English-speaking countries. Social, geographic and humanities teaching materials about Russia are seriously lacking. Teaching methods are also relatively old. The «profession + foreign language» talent cultivating model has been poorly connected in the direction of trade with Russia.

2.3 Talent cultivation has not been based on local economic development, without highlighting local characteristics

Heilongjiang Province is located in a remote area, and the level of economic development and the level of higher education are quite different from those of developed coastal provinces. If colleges and universities in the process of talent cultivation cannot stand on the local economic development and do not highlight their own advantages and characteristics, then the talents cultivated must be uncompetitive. At present, many universities in Heilongjiang Province have established international economic and trade majors. However, most of them have the same or similar teaching plans, curriculum and training objectives with other universities in different regions, and they are not based on the geographical endowment of Heilongjiang Province's trade with Russia. The comparative advantage is not tailored and it is difficult to adapt to the needs of the Russian market and the economic integration of Northeast Asia.

3. Countermeasures and suggestions for cultivating economic and trade talents to Russia docking with «Longjiang Silk Road Belt» strategy

3.1 Promoting the political quality of students based on the core values of socialism

At present, China is in the period of great development, great changes and great adjustments. In the current unprecedented process of reform, development and opening up, various values and social trends have become complicated. Only by cultivating and practicing the core values of socialism can we expand the influence of mainstream values and guide us to unswervingly follow the Chinese path and realize the Chinese dream. In the process of cultivating economic and trade talents to Russia, we must take this as the leading direction, strive to improve the political quality of students, strengthen the political stance of students, and cultivate socialist builders and successors of all-round development.

3.2 Actively exploring teaching reforms with the goal of cultivating applied, professional and open talents

The undergraduate training objective is based on social needs, using a combination of production, study and research to cultivate specialized talents who have a certain theoretical foundation and can immediately enter the role of job after graduation. It is different from the general undergraduate training mode of ordinary universities, and also different from the professional talents-based training mode. Therefore, how to mobilize the enthusiasm and arouse interest in learning, so that the students can have the expertise to adapt to the economic and trade needs of Russia is

the most important task before us. We believe that teaching reform should start from the following three aspects:

Firstly, strengthen the foundation. That is, strengthen Russian language ability and basic professional theory. Without this foundation, we cannot distinguish ourselves from professional specialties. This kind of foundation is the need to expand the horizon of the students of the Russian trade profession, and it is the cornerstone for further improvement and development of the job. The teaching reform in Russia language is hard for aural comprehension, and it is a breakthrough to change the state of «dumb Russian». The teaching of basic theory should focus on the connection with reality, using theoretical analysis and solving practical problems to improve students' ability to understand and solve problems as a breakthrough.

Secondly, emphasis on skills. The cultivation of vocational skills is the main content of applied college education, focusing on cultivating students' practical ability to work. We must solve the problem of students' tired of learning as a breakthrough. In view of the characteristics of the post-90s students, we need to find out how to mobilize students' enthusiasm and interest in learning. Nowadays, many students are keen on online-games. We can explain the competitive environment of building an online-game, that is, using the action-oriented teaching method under the advanced project teaching. Some vocational colleges use the competition mechanism of the simulated company project under the bidding system. We can also boldly try out the actual corporate project competition mechanism under the competition system. For example, the university provides funds for students to register and operate online stores of Russian specialty goods or food, allowing students to freely combine in teamwork with reasonable division of labor, keeping sales as the assessment criteria, and provides students full trust, so that the students can become principal part of teaching reform, and change the state of passive learning to active learning.

Thirdly, highlight the characteristics of application, occupation and openness. Emphasizing the application is to combine modern teaching methods with teaching practice, not only to improve students' enthusiasm for learning, but also to transfer theoretical knowledge and practical skills to students. Emphasizing professionalism is to closely link classroom teaching with future careers and to combine teaching with social needs. To highlight the open style is to combine Russian teaching with international trade, and combine professional and social communication skills with their own quality improvement.

On the one hand, we must constantly improve the teaching level of practical courses, train foreign trade talents with the standards of foreign trade clerk, use associated foreign trade software to enable students to master the foreign trade business process; use case teaching and self-evaluation to improve students' professional ability; increase the time of bilingual professional courses and Russian listening and speaking classes; hold more competitions such as speeches and debates to improve students' comprehensive quality and communication skills. On the other hand, we should write textbooks according to the characteristics of trade with Russia and the requirements of relevant technical posts, and dock with the companies or

enterprises in Heilongjiang.

4. Cultivating excellent teachers' team, enhancing the overall quality of teachers.

An excellent team of teachers is the premise and foundation for cultivating outstanding talents. To cultivate graduates who are marketable, the comprehensive quality of teachers must be demand-oriented, with the combination of theory and practice, and the combination of dual divisions and bilingualism. The new era and the new situation give teachers new features and tasks. Because our profession is to trade with Russia, professional teachers must have the ability to teach in both Chinese and Russian. At the same time, they should also have professional experience in related industries in enterprises or factories or have the corresponding skills certificates.

5. Taking college-enterprise cooperation as a breakthrough to improve the employment quality and employment rate of students

We have achieved some achievements in college-enterprise cooperation, for the next step, we will apply successful experience to the direction of trade with Russia. For example, to promote the replacement of the «Russian trade class» curriculum, to replace the traditional Chinese professional course teaching with all-Russian professional courses; to sign cooperation agreements with companies or enterprises engaged in economic and trade with Russia; to try the possibility of order-based talent training; to assign teachers to study in enterprises, hire business personnel to teach in universities and let the both parties jointly explore improvement measures and methods; timely adjust the training program for Russian trade talents according to market demand and business needs; and takes training students' comprehensive quality and comprehensive ability to improve students' employment competitiveness as the primary task.

References:

1. Cui Lei. Research on the Innovation of the Application Ability Training Mode of International Trade Majors in Local Universities [J]. Foreign Trade, 2016(7)

2. Liu Yang. Status Quo and Countermeasures of Economic and Trade Talents Training in Heilongjiang Province to Russia [J]. Academic Exchange, 2013(2)

基金项目：2016年黑龙江省教育科学规划课题（GJC1316004）

УДК 33.330

成榕,
黑河学院 黑龙江省黑河市学院路1号
副教授

徐海,
黑河学院 黑龙江省黑河市学院路1号
讲师

黑龙江省对俄边境口岸贸易结算的问题与改进途径—以黑河市为例

中文摘要. 黑龙江省是我国对俄贸易大省，黑龙江省边境城市黑河市与俄罗斯布拉戈维申斯克市是中俄«双子城»，通过对黑河市对俄贸易结算的数量、结构、规模、发展态势、结算币种及结算方式的阐释，进一步分析黑河口岸对俄边境贸易结算的现状，从贸易方式、贸易主体、进出口国别、贸易运输方式、货物通关海关、进出口商品门类、企业进出口规模等方面来对黑河口岸对俄贸易的特点进行论述，最终归纳出黑龙江省对俄边境口岸黑河市贸易结算的问题，并提出有关改进的途径。近年来在黑河市对俄贸易结算方面，受到金融危机的影响，使得对俄贸易额度和贸易结算总量都有一定的下降，同时民间的兑换、金融系统和商务部门自身的计算问题都加大了贸易结算的问题概率。除此之外，跨境人民币结算办法与现行外汇管理政策存在一定的矛盾，加上海关收费昂贵，造成跨境现钞调运困难，不得不采取一定的措施来解决这一问题，为此要加强企业间的强强联合、通过建立贸易结算的风险防控机制、建立自由贸易区等途径来解决黑河口岸对俄贸易结算中的问题，从而加强黑龙江省对俄贸易结算效度，促进中俄经贸发展。

关键词：黑龙江省；边境贸易；黑河市；对俄贸易；贸易结算；改进途径

1．引言

黑龙江省东北老工业基地与俄罗斯远东地区之间存在一种联动效应，黑河市是我国第一批沿边开放城市，靠近俄远东第三大城市、阿穆尔州首府布拉戈维申斯克市，曾经创造了两国经贸、科技、人文领域合作与交流的多项第一。例如：恢复中俄边境贸易；开通对苏（俄）边境一日游；开展边贸本币结算实验点；开办卢布兑换业务等[1]。实际上，中俄两国在商品、技术、劳动力、资源、产业结构诸方面所具有的互补性，为中俄双边贸易的快速发展提供了可能。自2002年8月以来，中俄中央银行签署的关于边贸银行间本币结算协定纪要后，开启中俄本币结算的先河，促进了两国边贸发展[2]。

2.黑河口岸对俄边境贸易状况分析

2.1黑河口岸对俄边境贸易的基本情况

黑河口岸边境贸易始于1987年9月2日，到2003-

2008年进出口额连续6年增长，2009年受金融危机影响进出口额下降，2010年至今呈恢复性增长，2011年进出口额创历史新高，实现32.8亿美元，同比增长15 %，列全省第4位，占全省贸易额的9 %。其中：出口24.04亿美元，同比增长5.2 %；进口8.76亿美元，同比增长293 %。边境小额贸易完成5.43亿美元，同比增长41.2 %；一般贸易完成26亿美元，同比增长10.9%；其他贸易完成1.04亿美元，同比增长451.4 %。对俄贸易完成13.9亿美元，同比增长179.8 %[3]。截至2013年12月，边境小额贸易完成3.28亿美元，其中对俄进口1.16亿美元，对俄出口2.12亿美元。

2.2黑河口岸对俄贸易的基本特点

在贸易方式上，以贸易和边境小额贸易为主，加工贸易、保税仓库进出境贸易为辅。在贸易主体上，黑河口岸主要是一些私人经营和国家法人经营的有限责任公司。在进出口国别上，黑河口岸主要以俄罗斯、美国、韩国、香港为主。在贸易运输方式上，黑河口岸主要以江海运输为主。在过货海关通关量上，黑河口岸对俄贸易的辐射从北至南，从东向西，形成了十字交叉过关网，从北至南为满洲里、哈尔滨、福州、汕头、广州，从西至东为乌鲁木齐、京津地区、青岛。在进出口商品分类上，黑河口岸出口商品主要是机电产品、服装、农副产品、纺织制品、汽车、高新技术等，进口商品主要为化工原料、电力、铜铁、机电产品、成品油、钢材。在企业进出口规模上，黑河口岸有业绩的边贸企业243家。其中：超亿美元8家，同比持平；超千万美元以上、亿美元以下的企业有33家，同比减少5家；超百万美元以上、千万美元以下的有64家，同比增加12家[4]。

3.黑河口岸对俄边境贸易结算的发展现状及主要问题

3.1黑河市对俄贸易结算的发展现状

3.1.1黑河市对俄贸易结算的数量及规模

黑河市对俄贸易结算的银行机构主要有中国银行、工商银行、建设银行、农业银行、交通银行、龙江银行、邮储银行。2008年-2013年黑河各金融机构的对俄贸易结算总额分别为1.66亿美元、7.36亿美元、8.73亿美元、7.94亿美元、9.76亿美元、6.32亿美元。黑河口岸在2008-2013年对俄贸易金融机构的结算收支排名顺序分别是中国银行、建设银行、农业银行、工商银行、储蓄银行、交通银行和龙江银行。对俄贸易结算业务竞争造成黑河市的各对俄贸易结算金融机构的收支总额呈下滑态势，说明金融机构贸易结算利益逐渐均沾，2008-2013年的黑河口岸的整体贸易结算收支总额呈现一年高一年低震荡波动。截止2013年黑河口岸对俄边境贸易结算收入为2.84亿美元，结算支出为2.81亿美元，净收入0.03亿美元。

3.1.2黑河市对俄贸易结算的结构及发展态势

截至2013年货物服务贸易收入2.75亿美元，货物服务贸易支出2.57亿美元，根据统计数据，可知黑河对俄货物贸易在2008年金融危机后占主要贸易收支额度的90 %左右，服务贸易占主要贸易收支额度的10 %左右，黑河口岸对俄跨境结

算收入从2008年至今有整体下滑态势，对俄跨境结算支出有上涨态势，其中货物贸易结算收入和支出占总结算收入和支出的比重较大，其中服务贸易结算支出增大的主要原因是计算了部分转口贸易加入到服务贸易的核算中。

3.1.3黑河市对俄贸易结算的结算币种及结算方式

2006年以来，黑河市对俄边境贸易结算的币种主要是美元、人民币和卢布，同时有少量的日元、港元和欧元。美元结算仍是黑河对俄边贸结算中首选的币种。2006年至2010年期间，黑河市对俄边境贸易的结算方式主要是第三国转汇，转汇中间地区多为香港和澳门。2010年至2013年期间，黑河市边境贸易结算方式主要有三种：电汇结算、信用证结算、现钞结算。对俄边境贸易结算的主要特点：一是笔数多、金额小；二是电汇结算因时间短，速度快，故而在贸易结算总量占比较大，达到88 %以上；三是贸易结算的方式国际化，趋向使用信用证，信用证结算占结算总量比重上浮8 %，其中：进口信用证结算占进口信用证结算额40 %左右。

3.2黑河口岸对俄边境贸易结算存在的主要问题

3.2.1受金融危机影响，对贸易额和贸易结算总量呈下降态势

据中国海关统计，金融危机对中俄贸易产生巨大下行压力。尽管2008年的双边贸易总值仍保持了18 %的增长，但与2007年44.3 %的增幅相比已经下降了很多。2009年中俄贸易进一步大幅下滑。1-12月中俄进出口总额为388亿美元，其中我国对俄出口175亿美元，进口213亿美元，分别比上年同期下降31.8 %、47.1 %和10.7 %。同期我国全部对外贸易总规模、对外出口和进口的变化率分别为-13.9 %、-16.0 %和-11.2 %。显然,对俄贸易的降幅大大超过了同期中国对外贸易的总体降幅[5]。

3.2.2金融系统、商务部门的重复计算，造成统计口径的失真

2013年的数据显示黑河口岸的对俄贸易结算收支基本持平，其中2013年服务贸易结算支出增大的主要原因是计算了部分转口贸易加入到服务贸易的核算中，统计口径的失真使得黑河市对俄贸易结算的数据有待客观甄别和应用。

3.2.3民间兑换异常活跃，资金安全受到威胁

黑河口岸主要兑换币种为卢布。中俄本外币现钞兑换的形式有两种，一是在外汇指定银行部分营业网点办理本外币兑换；二是民间本外币兑换。[6]。目前俄罗斯布市只有中国人经营的市场、饭店、诊所及赌场可以使用人民币结算；黑河市区内60 %以上的服务行业均接受卢布结算，民间兑换异常活跃。民间兑换与官方兑换点相比，不需任何手续，方便快捷，但是民间兑换导致假钞或携钞进出境时资金安全受到威胁等弊端，还给外汇管理工作也带来了困难。

3.2.4跨境人民币结算办法与现行外汇管理政策存在矛盾

一是银行在做跨境人民币资金收付业务时重复办理的问题。二是跨境人民币退汇业务之间存在着一定的矛盾。三是黑河口岸商业银行汇兑收益较低，跨境人民币结算积极性不高。

4.黑龙江省对俄边境口岸贸易结算改善的途径

一是把握后危机时代的贸易机遇，加强合作与监管；二是增加商行结算业务方面补贴，拓展业务避险理财；三是中国人民银行整合系统功能，完善现行退汇政策；四是加强企业多边联合，强化抵御风险的企业能力。五是建立贸易结算风险防控机制,加强国际合作和银企间交流；六是建设黑河口岸自由贸易区，实施特殊政策扶持。

参考文献：

1.朱家臣.人民币区域发展趋势研究报告—以中国黑河市和俄罗斯布拉戈维申斯克市为例[J].《黑河学刊》，2015-05-20

2.人民银行黑龙江研究小组.罗杨，杨双兴，肖明，李敏，李勤芳，周佳国，潘光杰.黑龙江中俄边境贸易本币结算情况调查分析[J].《金融时报》.2009-07-13

3.武山.加强学科培育，促进结构调整[N].《黑河日报》.2011-09-30

4.张海鹏，李宗英.启动边境开发，创造科学发展的契机[N].《黑龙江经济日报》，2011-06-14

5.曲文义.中俄贸易与全球金融危机的影响[J].《俄罗斯研究》,2010-02-23

Cheng Rong,
associate professor, Heihe University No. 1, College Road, Heihe City, Heilongjiang Province

Xu Hai,
lecturer, Heihe University No. 1, College Road, Heihe City, Heilongjiang Province

SETTLEMENT PROBLEMS OF HEILONGJIANG BORDER PORT'S TRADE WITH RUSSIA AND IMPROVEMENT WAYS–A CASE STUDY OF HEIHE CITY

Annotation. Heilongjiang Province is a big province conducting trade with Russia in China, and Heihe City, the border city of Heilongjiang Province and Blagoveshchensk City in Russia are Sino-Russian «twin cities». Through describing the amount, structure, scale, development trend, currency and ways of the settlement of Heihe city's trade with Russia, this paper further analyzes the settlement status of Heihe port's trade with Russian border, discusses the characteristics of Heihe port's trade with Russia from the aspects such as trade mode, trade subject, import and export countries, trade and transport mode, cargo clearance custom, import and export commodity category, scale of enterprise's import and export and so on, ultimately sums up the settlement problems of Heihe City, the trade border of Heilongjiang Province to Russia, and puts forward related improvement ways. In recent years, the settlement of Heihe City's trade with Russia is affected by the financial crisis, making both the limit and settlement amount of trade with Russia declined, while the civil exchange, the financial system and the computing problems of business sector all increase the probability of trade settlement problem. In addition, there is a certain contradiction between cross-border RMB settlement methods and current foreign exchange management policy, coupled with expensive customs fees, resulting in cross-border cash transfer

difficulties. Therefore, it is necessary to take some measures to solve this problem, to strengthen the association between strong enterprises, and to solve the problems in the settlement of Heihe port's trade with Russia through establishing risk prevention and control mechanism of trade settlement and free trade zones, so as to strengthen the settlement validity of Heilongjiang Province's trade with Russia, and promote Sino-Russian economic and trade development.

Key words: Heilongjiang Province; border trade; Heihe City; trade with Russia; trade settlement; improvement ways

References:

1. Zhu Jiachen. Study Report on the Regional Development Trend of RMB — A Case Study of Heihe City in China and Blagoveshchensk City in Russia. Heihe Journal, 2015-05-20

2. Heilongjiang Research Group of the Party School of People's Bank, Luo Yang, Leader of the Research Group, Yang Shuangxing, Xiao Ming, Li Min, Li Qinfang, Zhou Jianguo, Pan Guangjie, Members of the Research Group. Investigation and Analysis on the Domestic Currency Settlement Situation of Sino-Russian Border Trade in Heilongjiang. Financial Times, 2009-07-13

3. Wu Shan, Strengthening Subject Cultivation and Promoting Structural Adjustment. Heihe Daily, 2011-09-30

4. Zhang Haipeng, Li Zongying. Start the Border Development, and Create Scientific Development Success. Heilongjiang Economic Daily, 2011-06-14

5. Qu Wenyi. Sino-Russian Trade and the Impact of Global Financial Crisis. Russian Studies, 2010-02-23

УДК 33.330

赵东旭，
黑龙江省哈尔滨市南岗区学府路74号黑龙江大学 150080
黑龙江大学俄罗斯研究中心硕士研究生

滨海边疆区与东北亚国家合作状况分析

摘要. 滨海边疆区位于俄罗斯国土最东南部，地理位置重要，资源多样，拥有参与东北亚地区经济合作的天然区位优势。近年来，俄罗斯愈加重视东部地区开发，尤其是2014年乌克兰危机后，俄罗斯采取了更加积极的«向东看»政策。在这一历史机遇下，滨海边疆区与参与东北亚合作的情况如何？本文就滨海边疆区与东北亚各国的经贸合作情况进行了分析。总体来说，滨海边疆区与东北亚各国经济合作有待进一步加强，其中，与中国东北的跨境交通基础设施建设取得了一定成绩，但依然面临着一些障碍。

关键词：俄罗斯；滨海边疆区；中国东北；东北亚国家；经贸合作

20世纪90年代以来，世界经济区域化发展趋势日益加强，东北亚地区是亚洲经济最为发达的区域，人口集中，经济活跃，和欧盟，北美一起并列为当今世界最发达的三大区域。

2013年底，由于乌克兰危机俄罗斯和西方国家关系继续交恶，在西方经济制裁的压力下，俄罗斯采取了更加积极的«向东看»政策。俄罗斯远东地区由于其所处的地理位置和自然资源禀赋优势成为俄罗斯融入亚太经济圈的主要立足点，远东地区开发成为其国家战略的优先方向。

滨海边疆区位于俄罗斯远东联邦区，占据东北亚重要战略位置，资源丰富，有相对优越的社会经济条件和国家政策支持。本文就近年来滨海边疆区与东北亚国家的合作情况进行分析

一、滨海边疆区参与东北亚合作的区位条件

（一）重要的地理位置

东北亚指的是亚洲东北部地区，包括俄罗斯远东地区、蒙古国、中国东北地区、朝鲜、韩国、日本，即整个环日本海地区。其中滨海边疆区位于俄罗斯国家的最东南部，东面与日本隔海相望，西面与西南面分别与中国和朝鲜半岛接壤。区内国界线长3000公里，海上国界线约1500公里。滨海边疆区占据俄罗斯参与东北亚合作的重要战略位置，是俄罗斯面向亚太国家和地区进行经济合作的桥头堡。

（二）自然资源禀赋优势

滨海边疆区是远东地区矿产、能源、水力和森林资源最为丰富的地区。在矿产方面，边疆区内分布着全国92 %的萤石矿、64 %的钨精矿、几乎100 %的硼

酸、73.6 %的铅、18.2 %的锡以及丰富的锑、汞、锰、金刚石和石英岩。区内有近百个煤炭开采地，预测储量24亿吨，可开采量为70 %。区内还分布着30余种有色金属资源，其中金矿就有50余座。在能源储量上，滨海边疆区的陆地和沿海大陆架上都有着丰富的油气资源，据预测，区内石油储量达到10-15亿吨。除此之外，滨海边疆区还有大量未开发的水力及森林资源。

（三）相对较好的社会经济条件

1.劳动力条件

2018年滨海边疆区人口为190.3万人口，人口密度为11.56人每平方公里。其中15岁以上劳动人口102.3万。滨海边疆区面临着人口稀少，劳动力不足的问题。但边区已经占据了远东联邦区的大部分的人口，相比其他辖区来说情况相对较好。远东联邦区人口819万，仅占俄罗斯总人口的5.58 %，人口密度为1.18人每平方公里，地广人稀。人口大多集中在南部的布里亚特共和国、外贝加尔边疆区、滨海边疆区、哈巴罗夫斯克边疆区和阿穆尔州。这几个州的人口占据远东联邦区人口的74.1 %，其余广阔的北部地区，人口仅占远东联邦区的25.9 %。

2.交通运输网

滨海边疆区有着较发达的交通网，铁路总长度1652公里，970公里为电气铁路，铁路总长度占远东地区的19.2 %，其中最主要的干线是从莫斯科延伸至符拉迪沃斯托克的跨西伯利亚大铁路。滨海边疆区的港口在俄罗斯经济和贸易往来中扮演重要角色，区内坐落着远东地区最大的集装箱港口«东方港»和符拉迪沃斯托克港， 2018年东方港货物吞吐量为6370万吨，符拉迪沃斯托克港为2120万吨。

3.工业基础

滨海边疆区是俄罗斯远东重要的工业基地，主要产业包括农副业、林业、渔业、采矿业和修船业。边区内蜂蜜产量占全俄第一位，为俄罗斯总产量的10 %。渔业捕捞是滨海边疆区特色产业，区内集中了远东地区43.7 %海产品捕捞。边疆区工业生产的显要特征是原料生产为主，矿业比重几乎是俄罗斯平均值的2倍。区内主要机械制造业包含飞机和直升机生产企业、农机厂、船舶仪器厂等，在符拉迪沃斯托克、纳霍德卡、大卡缅、斯拉维杨卡均有大型修船厂。

二、滨海边疆区与中国东北地区合作状况

（一）俄罗斯远东地区与中国东北进行合作的政治基础

自新中国成立以来，中俄两国元首都高度重视两国双边关系的发展。作为毗邻的两个大国，中俄双边关系已超出地区范畴，可以对整个东北亚格局甚至世界格局产生影响。

2003年中国提出《振兴老东北工业基地战略》，战略指出：必须通过实现对内对外两个开放来实现东北地区的振兴。俄罗斯总统普京一直以来也高度重视远东地区的社会经济发展，先后出台《远东和后贝加尔地区开发战略》（2002年）、《2013年前远东及外贝加尔地区社会经济发展联邦专项规划》（2007年）等重要文件。

2013年中国提出«一带一路»倡议，其中的«丝绸之路经济带»计划着力建立

贯通欧亚两大洲的交通要道，俄罗斯是这一要道的重要中转站。对于当前俄罗斯远东地区的发展而言，正面临着投资不足，交通基础设施建设不完善的瓶颈。中国«一带一路»倡议是俄罗斯远东地区发展的重大历史机遇，俄罗斯表示将致力于«欧亚经济联盟»与«一带一路»倡议的战略对接。

远东地区与中国东北地域毗邻，在中俄两国关系密切发展的今天，两国的经贸合作还有进一步发展的可能。

（二）滨海边疆区与中国东北地区跨境交通运输合作情况概述

前远东发展部部长加鲁申科曾表示：要扩大中俄两国合作规模，交通基础设施建设应排在第一位。滨海边疆区内的国际交通运输通道建设具有重大意义。

1.«滨海1号»和«滨海2号»交通运输走廊

2016年12月俄罗斯政府批准《国际运输走廊‘滨海-1号’和‘滨海-2号’发展构想»》，至今，«滨海1号»建成部分已经投入使用了一段时间，取得了不错的成果。它服务于中国和符拉迪沃斯托克之间的货物转运，将绥芬河铁路和«东方码头公司»的集装箱码头在东方港相连，这一线路长度为500公里。另一个通过中国大连港的可选运输路线长1300公里，紧靠乌苏里斯克边界公路，最后到达纳霍德卡和符拉迪沃斯托克港，这一路线还提供了中国、日本、和韩国间的最优化跨境运输路线。预测到2025年，滨海边疆区和中国黑龙江省经«滨海1号»运输的货物周转量将将达到8000万吨，其中包括粮食、矿产等货物。«滨海1号»项目完全建成需要1.72万亿卢布。

«滨海2号»交通运输走廊连接吉林省和滨海边疆区的扎鲁比诺港和波谢耶特港。在这里加工和中国东北进口的货物，并通过集装箱车运往世界各地。预测到2025年中国吉林省和滨海边疆区沿«滨海2号»运输的货物周转量将达到年均9000万吨，«滨海2号项目»全部建成预计需要3000亿卢布。

对俄罗斯来说，这一项目将为俄方带来巨大经济收益，据俄罗斯学者们预测，国际交通运输走廊«滨海1号»和«滨海2号»的投入使用将确保俄罗斯国内生产总值增加290亿卢布，税收每年增加57亿卢布。

对中方来说，这些项目不仅会给中方带来经济利益，还具有地缘经济和地缘政治效应

它们将加强«一带一路»倡议的在东部地区的影响，中国东北地区将有机会进入日本海港口并借此打入东北亚市场。

2.扎鲁比诺大型海港

扎鲁比诺海港位于俄罗斯远东滨海边疆区的东南部，距离中国边境仅18公里，位于图们江口北侧的日本海岸，是俄远东地区的天然不冻港，有铁路、公路与俄内陆和中国吉林省珲春市相连。该刚投入使用后，中国将获得图们江出海口，东北地区得以进一步联系国际市场。

在滨海边疆区的斯拉维扬卡已有一个集装箱码头提供服务，但是那里没有停泊船进行转运作业，货物需要经公路运到停泊处。«扎鲁比诺大型海港»的项目的第一阶段于2018年启动，预计每年保证50万标准箱货物和1000万吨粮食的转运

。目前港口正在建造万能海运码头和接收大型客船的泊位，预计还要建设矾土、滚装和客运码头。码头的60 %的运量将用来保证来自中国北方地区的货物进口，30 %的运量用于面向亚洲太平洋地区的出口，10 %服务于俄罗斯公司的进出口周转。

（三）滨海边疆区与中国东北地区进行交通运输合作面临的主要问题

滨海边疆区与中国东北地区进行跨境交通运输合作面临的主要问题有：

1.«滨海1号»和«滨海2号»建设过程中手续办理过程复杂，沿线基础设施建设不足，且中俄的电力合作机制、定期会话机制不完善，在新型能源使用和进行数字化工作方面存在缺陷。

2.两国合作中，中方的主要参与者是政府。民营企业没有带动起来，这可能导致合作缺乏活力，错过一些双边贸易发展的潜在动力。

3.双边合作存在认同问题。中方希望欧亚空间（包括远东地区）的交通基础设施建设适应自己的«一带一路»倡议，而俄罗斯出于自身利益考虑对合作有所顾虑，双方在这方面需要达成一个共识，合理妥协非常重要。

4.俄方缺乏资金是项目建设中的重大阻碍。俄方企业经营不善，经常相国有银行销账。俄方在信贷和金融方面延迟和失约。屡屡导致了计划的延迟。例如，中方提前完成了沈阳-
珲春高速铁路的建设，并对边境检查站进行了现代化改造，而俄罗斯方面，这些工作才刚刚开始。

三、滨海边疆区与东北亚其他国家经贸合作情况

（一）滨海边疆区与韩国的经贸合作

就2018年前三季度来看，韩国是滨海边疆区第二大贸易伙伴，仅次于中国，对韩贸易额占滨海边疆区对外贸易周转总额的18.4 %，为9.74亿美元，较2017年增长15.2 %。俄罗斯向韩国出口初级原木、能源原材料、武器等产品，韩国向俄罗斯出口汽车、手机等产品。

在东北亚各国中，韩国向滨海边疆区投资最多，2017年为1.7亿美元，投资主要涉及渔业、林业、木材加工业、开采业、地址勘探等。

在铁路运输建设合作上，俄韩合作实施«哈桑 —
罗津»铁路项目。从滨海边疆区的哈桑出发进入朝鲜半岛，连接朝鲜的罗津港。2014年这一项目基本完工，这是历史上第一次实现经俄罗斯铁路线到达朝鲜，再通过货船海运至韩国的货物运输。时至今日，俄韩两国仍在为打通西伯利亚到朝鲜半岛的铁路线而努力，到全面建成还有很长的路要走。

就俄韩两国的合作前景来看，虽然2014年乌克兰危机后，韩总统朴槿惠拒绝了同美国一起制裁俄罗斯的提议，但半岛安全因素和国际经济形势以及两国国内的经济危机和政治动荡仍是两国未来开展合作的潜在挑战，需加以防范.

（二）滨海边疆区与日本的经贸合作

日本的滨海边疆区的第三大贸易国，2018年前三季度滨海边疆区与日本的贸易额5.3亿美元，较上年增长3.7 %，占滨海边疆区对外贸易总额的10 %。日本

向主要向俄罗斯购买原木、石油初级产品、未加工海产品等初级产品，向俄罗斯出口汽车等高科技产品。俄罗斯一直希望提高对日出口产品的产品附加值。在萨哈林半岛开设了海产品加工厂以延长产业链。

长期以来，日本是俄罗斯远东地区的最大投资国之一，主要是投资萨哈林州的石油天然气项目。近年来，日本在滨海边疆区的投资明显增加，2017年投资额仅次于韩国，达9200万美元。

俄日两国进行贸易往来的经济阻碍因素是俄罗斯远东地区人口稀少，市场规模狭小。政治因素牵制主要是北方四岛的领土争端。

（三）滨海边疆区与朝鲜的经贸合作

2018年滨海边疆区与朝鲜贸易进口额为4300美元，出口2480万美元。俄罗斯向北朝鲜出口石油、天然气、汽车等产品，进口瓷砖和玻璃等。

近年来，朝鲜政府更加重视对外贸易，采取了更为灵活的贸易方式来应对国际制裁，对外贸易额显著提升。随着2014年西方国家对俄罗斯的制裁不断加大，俄罗斯油气资源方面贸易活动的变化为朝鲜对俄贸易提供了机遇。此外，随着中国政府2017年秋冬采取对朝鲜矿产品、海产品进口以及朝鲜劳务人员严格限制措施的实施，朝鲜相关企业和个人开始将目光转向俄罗斯。

分析俄朝两国的经贸合作前景，作者认为，短期来看俄朝两国扩大经贸合作的阻碍有三，一是北朝鲜政治的封闭性；二是俄罗斯国内的经济下行现状；三是俄罗斯对朝核危机存在恐惧 —— 滨海边疆区的行政首府符拉迪沃斯托克距朝鲜核基地仅100公里。长远来看，俄朝两国地理位置毗邻，俄罗斯具有资源优势和强大的军事力量，在联合国拥有常任理事国地位，随着朝韩关系缓和，其对朝鲜的影响力会日益增强，双方经贸合作前景将更为广阔。

（四）滨海边境区与蒙古国的经贸合作

2018年滨海边疆区对蒙出口贸易额为551.1万美元，进口贸易额为3000美元。在与东北亚各国的经贸往来中，边区与蒙古国的外贸总额列居后位。这是由于蒙古国需要经过中国黑龙江省才能进入俄罗斯远东地区，运输距离较长，因此与远东地区联系较少。

随着俄罗斯陆续出台远东开发机制，蒙古与远东地区也开始了经济合作。2018年蒙总统第一次参加在符拉迪沃斯托克举办的东方经济论坛，蒙古几个财团开始投资俄罗斯的超前经济发展区和自由港，其中就有位于滨海边疆区的«纳杰日卡»畜牧联合体，蒙方还开始向远东地区出口牛、羊、马肉、奶制品等产品。

滨海边疆区位于俄罗斯国家重要战略位置，资源丰富，具有参与东北亚地区合作的天然区位优势。随着俄罗斯远东开发政策不断深入，滨海边疆区与东北亚国家的经贸往来有所加强，但是实际效果还谈不上令人满意。纠其原因，一是远东地区人口稀少，劳动力缺乏，消费市场狭小。二是投资环境未得到改善，吸引外资能力较差，融资不足，依然面临资金匮乏的困境。三是远东地区基础设施建设不足。然以上这些问题存在于俄罗斯国家整个社会经济中，因此有学者认

为，远东的症结就是整个俄罗斯的症结，要改善滨海边疆区、远东地区参与东北亚合作的问题乃至此整个俄罗斯的经济问题，需要俄罗斯国家在经济结构、金融、制度上进行变革。

参考文献:

1. 于国政. 东北亚区域合作中俄罗斯远东地区对外经济与贸易 [J]. 经济地理. 1994（9）

2. 张李昂. 俄罗斯东部发展新战略与中俄区域经济合作研究 [D]. 长春：吉林大学. 2018

3. [日]新井洋史. 俄罗斯远东与日本经贸合作的现状及展望 [J]. 俄罗斯学刊. 2012（12）

4. Д. В. 苏斯洛夫 赵欣然. 俄远东吸引外国直接投资的现状和问题 [J]. 西伯利亚研究. 2018（3）

5. П. А. 米纳基尔 О. М 普罗帕卡洛 李传勋. 俄罗斯远东地区经济的现状与前景[J]. 俄罗斯学刊2017（06）

6. Внешняя торговля Российской Федерации по основным странам и группам стран.[DB/OL]. www. customs. ru

7. Обзор внешнеэкономической деятельности Дальнего Востока за 9 месяцев 2018 года.[DB/OL]. dvtu. customs. ru

8. Обзор внешнеэкономической деятельности Приморского края за 9 месяцев 2018 года.[DB/OL]. dvtu. customs. ru

9. Экспорт и импорт по основным странам-партнерам [DB/OL]. dvtu. customs. ru

Zhao Dongxu,
Master of Russian Studies Center, Heilongjiang University, Heilongjiang University, 74 Xuefu Road, Nangang District, Harbin, Heilongjiang Province 150080

ANALYSIS OF COOPERATION BETWEEN PRIMORSKY TERRITORY AND COUNTRIES NORTHEAST ASIA

Annotation. The Primorsky Krai is located in the southeastern part of the Russian territory. It has an important geographical location and diverse resources. It has the natural location advantage of participating in economic cooperation in Northeast Asia. In recent years, Russia has paid more and more attention to the development of the eastern region. Especially after the Ukrainian crisis in 2014, Russia adopted a more active policy of «looking eastward». Under this historical opportunity, what is the situation of the Primorsky Krai and its participation in Northeast Asia? This paper analyzes the economic and trade cooperation between Primorsky Krai and Northeast Asian countries. In general, the economic cooperation between Primorsky Krai and Northeast Asian countries needs to be further strengthened. Among them, the cross-border transportation infrastructure construction in Northeast China has achieved certain results, but still faces some obstacles.

Key words: Russia; Primorsky Territory; Northeast China; Northeast Asian countries; economic and trade cooperation.

References:

1. Yu Guozheng. Foreign Economic and Trade in the Russian Far East in Regional Cooperation in Northeast Asia [J]. Economic Geography. 1994 (9)

2. Zhang Liang. A New Strategy for the Development of Eastern Russia and Sino-Russian Regional Economic Cooperation [D]. Changchun: Jilin University. 2018

3. [日] 新 井 洋 史. The status quo and prospects of economic and trade cooperation between Russian Far East and Japan [J]. Russian Academic Journal. 2012 (12)

4. D. V. Suslov Zhao Xinran. The Status Quo and Problems of Attracting Foreign Direct Investment in Russian Far East [J]. Siberian Studies. 2018 (3)

5. P. A. Minaquil O. M 普帕卡洛 普帕卡洛. The current situation and prospects of the Russian Far East economy [J]. Russian Journal 2017 (06)

6. Foreign trade of the Russian Federation by major countries and groups of countries. [DB / OL]. www. customs. ru

7. Review of foreign economic activity of the Far East for 9 months of 2018. [DB / OL]. dvtu. customs. ru

8. Review of the foreign economic activity of the Primorsky Territory for 9 months of 2018.. [DB / OL]. dvtu. customs. ru

9. Export and import by main partner countries [DB / OL]. dvtu. customs. ru

УДК 339. 378

Чимитдоржиев Ж. Ж.,
ФГБОУ ВО «Хабаровский государственный университет экономики и права», г. Хабаровск
к. м. н., доцент

Хоценко К. О.,
ФГБОУ ВО «Хабаровский государственный университет экономики и права», г. Хабаровск
магистрант

ТОРГОВЫЕ СЕТИ: ПОДХОДЫ К ОПРЕДЕЛЕНИЮ

Аннотация. В настоящее время сложилась парадоксальная ситуация с понятием «торговые сети», существует большое количество подходов к определению этой дефиниции. Можно выделить бюрократический подход с точки зрения органов власти, управленческий подход с точки зрения практиков в области развития ритейла и научный подход пытающийся понять суть наблюдаемого явления.

Ключевые слова: торговые сети, ритейл, распределительный центр, единая политика.

На сегодняшний день существующая на рынке конкуренция приводит к появлению и развитию торговых сетей и переход к ним от динамично растущих розничных предприятий. Несомненно, с точки зрения экономической теории это процесс закономерный, где реализуется стратегия снижения издержек и увеличения рыночной власти. Рост этого феномена требует своего изучения с точки зрения теоретико-методологической базы с целью понимания генезиса, роста и эволюции торговых сетей. Мы предприняли попытку систематизировать подходы к определению дефиниции «торговая сеть».

В доступной литературе нам удалось найти следующие определения характеризующие бюрократический подход. В законодательной базе содержится несколько определений понятия «торговая сеть». Так, согласно ГОСТ Р 51303-2013 «Торговля. Термины и определения», торговая сеть — совокупность двух и более торговых объектов, которые находятся под общим управлением, или совокупность двух и более торговых объектов, которые используются под единым коммерческим обозначением или иным средством индивидуализации [2]. Федеральный закон от 03.07.2016 № 273-ФЗ «Об основах государственного регулирования торговой деятельности в Российской Федерации» трактует понятие торговой сети как «…совокупности двух и более торговых объектов, которые принадлежат на законном основании

хозяйствующему субъекту или нескольким хозяйствующим субъектам, входящим в одну группу лиц в соответствии с Федеральным законом «О защите конкуренции», или совокупности двух и более торговых объектов, которые используются под единым коммерческим обозначением или иным средством» [1]. По типу торговых объектов торговая сеть может быть оптовой — представленной предприятиями оптовой торговли, и розничной — предприятиями розничной торговли.

Несмотря на то, что понятие «торговая сеть» закреплено законодательно, в научной литературе не прослеживается четкий подход к определению понятия «торговая сеть», авторы делают упор на разные аспекты. С экономической точки зрения понятие «фирма» рассматривает экономист Р. Коуз. Он называет фирму «пучком контрактов», поскольку в ней объединены владельцы определенных фактором производства для того, чтобы снизить транзакционные издержки и максимизировать прибыль. Так, часть из них считает ключевым фактором локацию предприятий сети. О. А. Зыкова дает следующее определение понятию «розничная торговая сеть»: «Розничная сеть представляет собой совокупность различных торговых предприятий и торговых единиц, осуществляющих продажу товаров населению» [3]. ГГ Иванов. трактует понятие «торговая сеть» как «совокупность функционально связанных торговых предприятий» [4]. Другой подход наряду с расположением предприятий учитывает и тот факт, что торговые объекты находятся под общим управлением. Этот подход отражен в трудах Б. Бермана и

Дж. Р Эванса: «Розничная сеть — это фирма, управляющая несколькими торговыми точками (магазинами), у которых один владелец; как правило, закупка товаров и принятие решений в сети происходят централизованно» [5]. Более широкое определение дает В. В. Радаев: «Торговая сеть образуется в случае, если управляемые одним владельцем торговые объекты используют сходные торговые форматы и работают под единой торговой маркой. С этой точки зрения понятно, что одна и та же компания может использовать разные торговые форматы и развивать одновременно несколько сетей в разных форматах» [6]. Здесь уже добавляется информация о форматах торговых объектов, а также о единой торговой марке.

Если рассматривать предприятие с управленческой точки зрения, то практики выделяют следующие основные признаки торговой сети:

1. Два и более торговых объекта
2. Наличие общего аппарата управления
3. Единое коммерческое обозначение или иные средства визуализации
4. Единая ценовая и ассортиментная политика
5. Единая маркетинговая стратегия.

В торговую сеть могут входить торговые объекты, принадлежащие одному или нескольким юридическим лицам или индивидуальным предпринимателям. Торговые сети можно классифицировать по нескольким признакам.

Первый из них — по охвату территории. Так, сети могут быть:

– глобальными — то есть функционировать одновременно на рынках нескольких стран;

– федеральными — в нескольких субъектах государства;

– локальными — расположены в рамках одного региона (города, поселка и др.)

Примером глобальной торговой сети являются такие гиганты как «Ашан» и «Метро», из Федеральных сетей нам известны «Пятерочка», «Перекресток», «Лента», а локальными сетями, на примере Хабаровска, можно назвать «Раз Два», «Пеликан», «Максим».

Другим важным признаком является формат магазинов. Согласно определению В. В Радаева, торговый формат — организационная форма розничной торговли, ориентированная на определенную целевую группу покупателей (например, элитный гастрономический бутик, супермаркет для представителей среднего класса, «мягкий» дискаунтер или социальный магазин для малообеспеченных слоев населения). В связи с этим автор подчеркивает положение, которое, на первый взгляд, может показаться неочевидным: именно торговый формат как специфическая организационная форма (а не совокупность товаров как таковая) является основным продуктом торговых предприятий, предлагаемым ими потребителю.

Торговые форматы различают по способу предоставления товара покупателю:

– торговля через прилавок — формат, при котором покупатель не имеет доступа к товарам на витрине, а посредником в реализации является продавец. Данный формат еще существует, но этот сегмент постепенно уходит, отдавая долю рынка формату самообслуживание;

– самообслуживание — формат, при котором покупатель имеет свободные доступ к товарам на витрине, далее оплачивает их на кассе.

Прилавочную торговлю условно называют «традиционной», а торговлю через самообслуживание «современной торговлей». Часто магазины самообслуживания объединены в торговые сети. Их можно квалифицировать на несколько форматов.

К примеру, набирающий популярность в последнее время формат — дискаунтер, где представлены товары низкоценового сегмента по ценам ниже рыночных. Здесь решающим фактором для покупателей является цена, в связи, с чем ассортиментная матрица ограничена, а в магазинах, как правило, достаточно простой и недорогой ремонт, присутствует паллетная выкладка. В зависимости от количества наименований в матрице дискаунтеры могут быть жесткие (700-900 позиций) и мягкие (1100 позиций). Примерами дискаунтеров служат «Магнит», «Светофор», «Амбар», «Бридер» и т. д.

Другой формат магазинов сети — гипермаркет. Здесь ключевая особенность в том, что появляется возможность сделать все покупки в одном месте. С этим связано большое количество ассортиментных групп. Площадь

торгового зала 24 000 кв. м. Гипермаркетами в РФ являются «Лента», «О'Кей». В Хабаровске гипермаркетом позиционирует себя сеть магазинов «Самбери», при этом в большинстве магазинов площадь торгового зала ниже 24 тыс. кв. м., но есть упор на широкое разнообразие групп товаров. Максимально приближен к формату гипермаркета магазин сети в ТЦ «Южный парк».

Следующий формат — супермаркет. Это магазин самообслуживания, в котором присутствуют категории food и non-food, но на последнюю приходится только 10 %, а упор делается на продовольственные товары. Площадь 1000-3000 кв. м. Примером супермаркета является сеть «Перекресток», на Дальнем Востоке — «РЕМИ».

Далее идет формат минимаркет — магазины «у дома», ориентированные на ходовой товар, который быстро оборачивается. Такие магазины располагаются в спальных районах либо вблизи офисов. Основная категория — food, non-food может присутствовать по решению сети для роста продаж за счет сопутствующей категории. Площадь 150-500 кв. м. Примеры минимаркетов: «Пеликан», «Максим», «РазДва» и т. д.

Формат, представленный исключительно категорией non-food — дроггери. В ассортименте товары бытовой химии, косметики, парфюмерии, бижутерии. В магазинах делается упор на бьютификацию (украшение) категорий, применяются различное оборудование с подсветкой, музыкой, зеркалами, рекламно-обучающими материалами, демонстраторами и т. д. Площадь 150-300 кв. м. Торговыми сетями формата дроггери являются «Подружка», «Санвей», «Любимый» и т. д.

Также, на рынке существует формат «One-price-shop» — все товары по одной цене. Основной ассортимент — непродовольственные товары невысокого качества, представленные по единой цене, либо в нескольких вариантах единой цены (например, по 99 р. и 199 р.). Площадь торгового зала 200-500 кв. м. Пример — федеральная сеть магазинов «FixPrice». Таким образом, компания может использовать стратегию мультиформатного развития, с целью полного охвата рынка и полной эксплуатации ресурсов целевых сегментов.

Торговая сеть — экономически более эффективная форма организации торговли, чем традиционная розница, поскольку она обладают рядом конкурентных преимуществ:

1. Большие объемы закупа позволяют сетям получать от поставщиков более глубокие скидки, а также выгодные условия поставки
2. Фокус внимания поставщиков на сети, персональный менеджер, помощь в развитии продаж
3. Развитая материально-техническая база, дорогостоящее оборудование
4. Высокий уровень развития человеческого ресурса, менеджерских компетенций
5. Бюджеты на трейд-маркетинговые активности, рекламу

Доля розничных торговых сетей в обороте розничной торговли в РФ растет с каждым годом.

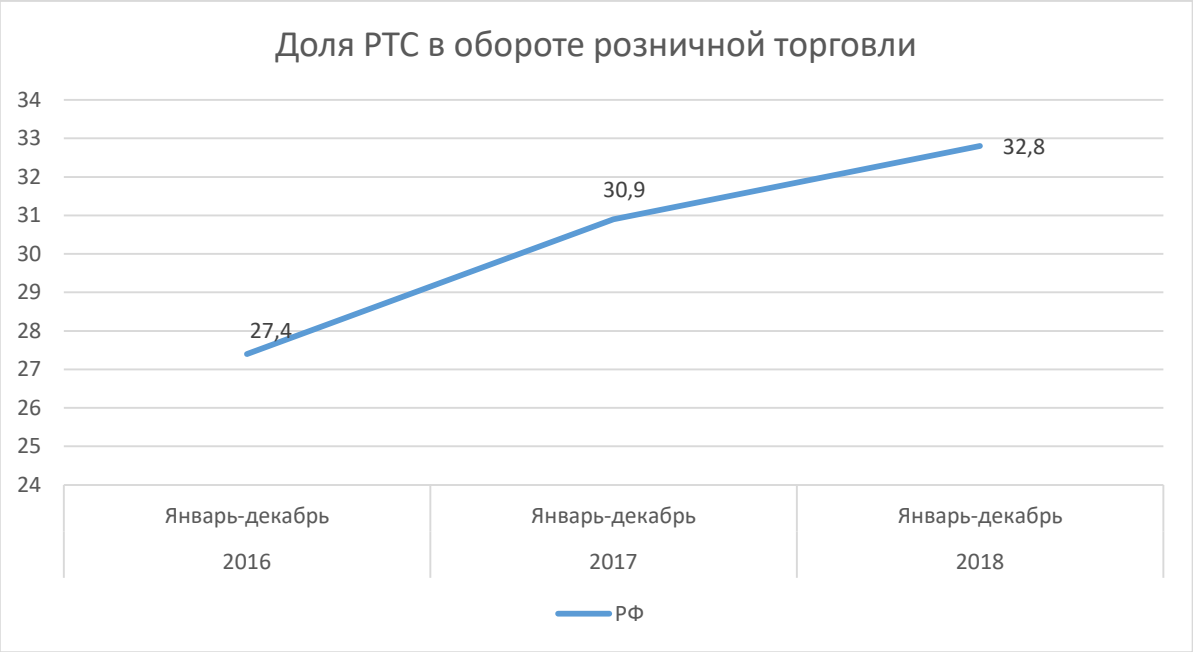

Рисунок — Доля торговых сетей в Российской Федерации

Так в 2018 году она составила 32,8 % с индексом 106 % к прошлому году, а в сравнении с 2016 годом выросла на 20 %.

Таким образом, хотя в научной литературе и нет четкого понятия торговых сетей, мы видим, что торговые сети — конкурентная и экономически выгодная форма организации бизнеса на сегодняшний день. По данным исследовательского агентства M. A. Research, возможны два сценария развития рынка сетевого FMCG-ритейла, которые подготовлены методом математического моделирования на базе прогнозов МЭР РФ, итогов и оценок на 2016-2017 г. по операционным показателям торговых сетей, планам по открытию новых торговых и складских объектов, мониторинга ситуации на рынке, экспертных оценок, расчетов аналитиков M. A. Research.

Первый сценарий, базовый, предполагает замедление динамики рынка до 14 % в 2018 г. с последующим увеличением до 16-17 % по итогам 2020 года вследствие роста экономики и оживления потребительского спроса, внедрения новых технологий, повышающих производительность труда, укрупнения рынка и экспансии FMCG-сетей в отдаленные регионы РФ. Объем инвестиций в отрасль будет расти, что позволит ритейлерам ускорить темпы развития и улучшить динамику операционных и финансовых показателей.

Второй сценарий, консервативный, предполагает 12-процентный рост оборота сетевой продовольственной розницы в 2018 г., что соответствует уровню 2017 года. В 2019-2020 годах темпы прироста не превысят 13,5 %. Консервативный вариант рассматривает развитие экономики в условиях более низкой динамики цен на нефть и природный газ. Потребительский спрос останется на низком уровне, сдерживаемый слабым ростом доходов на фоне роста задолженности по кредитам и слабого роста реальных доходов населения. Данные факторы, в свою очередь, будут сдерживать развитие рынка FMCG-

ритейла. Объемы инвестиций будут меньше, чем планировалось, внедрение новых технологий замедлится, что будет сдерживать экспансию ритейлеров [9].

Литература:

1. Федеральный закон от 03.07.2016 № 273-ФЗ «Об основах государственного регулирования торговой деятельности в Российской Федерации»

2. ГОСТ Р 51303-2013 «Торговля. Термины и определения»

3. Зыкова О. Розничная торговая сеть и ее значение для развития потребительского рынка Хабаровского края//Вестник ХГАЭП. – 2005. – № 3–4.

4. Иванов Г. Г. Развитие торговых организаций: монография. – М.: Компания Спутник +, 2005. – 159 с.

5. Берман Б., Эванс Дж. Р. Розничная торговля: стратегический подход, 8-е изд./ пер. с англ. — М.: Издательский дом «Вильямс», 2003. — 1184 с.

6. Радаев В. В. Классификация современных форм розничной торговли// Экономическая политика. – 2006. – № 4. – С. 123-138.

7. Радаев В. В. Организационные формы и конкурентные стратегии в российской розничной торговле/В. В. Радаев, З. В. Котельниковой – М.: Вершина, 2013. – 456с.

8. http://www. retailmagazine. ru/article. php? numn=1149, Профессиональный журнал и интернет-портал для ритейлеров и поставщиков торгового оборудования, товаров и услуг «Практика торговли»

9. https://ma-research. ru/stati/item/173-v-2018-g-oborot-setevoj-prodovolstvennoj-roznitsy-vyrastet-na-12-14-maksimum. html, Исследовательское агентство М. А. RESEARCH

10. https://fedstat. ru, ЕМИСС Государственная статистика

11. Коуз Р. Природа фирмы // Природа фирмы. – М.: Дело, 2001 – 360 с.

12. Радаев В. В. Захват Российских территорий. Новая конкурентная ситуация в рыночной торговле. М.: Издат. Дом ГУ ВПГЭ, 207

Chimitdorzhiev J. Ch.,
associate professor, Khabarovsk State University of Economics and Law

Khotsenko K. O.,
master student, Khabarovsk State University of Economics and Law

TRADING NETWORKS: APPROACHES TO DEFINITION

Annotation. At present there is a paradoxical situation with the concept of «trading networks», there are a large number of approaches to the definition of this definition. We can distinguish a bureaucratic approach from the point of view of the authorities, a management approach from the point of view of practitioners in the field of retail development and a scientific approach trying to understand the essence of the observed phenomenon.

Key words: retail chains, retail, distribution center, unified policy.

References:

1. Federal Law of 03.07.2016 № 273-FZ «On the basis of state regulation of trading activity in the Russian Federation»
2. GOST R 51303-2013 «Trade. Terms and Definitions»
3. Zykova O. Retail trade network and its importance for the development of the consumer market in the Khabarovsk Territory // Vestnik KhSAEP. – 2005. – № 3-4.
4. Ivanov G. G. Development of trade organizations: monograph. – M.: Sputnik +, 2005. – 159 p.
5. Berman B., Evans J. R. Retail: a strategic approach, 8th ed. / Per. from English — M.: Publishing house «Williams», 2003. – 1184 p.
6. Radaev V. V. Classification of modern forms of retail trade // Economic policy. — 2006. — № 4. — P. 123–138.
7. Radaev V. V. Organizational forms and competitive strategies in Russian retail / V. V. Radaev, Z. V. Kotelnikova – M.: Vershina, 2013. – 456s.
8. http://www. retailmagazine. ru/article. php? numn=1149, Professional magazine and internet portal for retailers and suppliers of commercial equipment, goods and services «Trading Practice»
9. https://ma-research. ru/stati/item/173-v-2018-g-oborot-setevoj-prodovolstvennoj-roznitsy-vyrastet-na-12-14-maksimum. html, Research Agency M. A. RESEARCH
10. https://fedstat. ru, EMISS State Statistics
11. Coase R. Nature of the company // Nature of the company. – M.: Delo, 2001 – 360 p.
12. Radaev V. V. Capture of Russian territories. New competitive situation in market trading. M.: Izdat. House GU VPPE, 207

УДК 314

Шкуркин А. М.,
ФГБОУ ВО «Дальневосточный государственный университет путей сообщения», г. Хабаровск
д. филос. н., профессор

Луценко Е. Л.,
ФГБОУ ВО «ПГУ имени Шолом-Алейхема», г. Биробиджан
к. соц. н.. доцент

Мацак Т. В.,
ФГБОУ ВО «ПГУ имени Шолом-Алейхема», г. Биробиджан
магистрант

ДЕМОГРАФИЧЕСКИЙ ФАКТОР В ПОТЕНЦИАЛЕ ТРУДА ТЕРРИТОРИИ

Аннотация. В данной статьей представлен анализ демографического фактора в потенциале труда территории. Авторы рассмотрели основные теоретически обосновываемые концепции рынка труда. что алгоритм последующего анализа результатов воздействия демографической системы на конъюнктуру рынка труда территории процедурно направлен на то чтобы, с одной стороны упорядочить различные системные диспропорции, а с другой, выявить те из них, в которых эффект влияния демографической системы проявляется в наибольшей степени.

Ключевые слова: рынок труда, потенциал, территория, демография, исследование.

Интерес к исследованию взаимозависимости между демографическими процессами и экономическим развитием всегда был значительным и особенно возрос во второй половине XX столетия в связи с качественными трансформациями развитых государств, что предопределило необходимость переосмысления многих традиционных экономических моделей. В контексте этих преобразований, в том числе и в отечественных исследованиях демографическая система все в большей степени стала рассматриваться как важная составная часть целостной системы жизнедеятельности населения. Стало почти азбучным утверждение о наличии тесной взаимосвязи социально-экономическими демографическими процессами.

С точки зрения влияния демографического фактора на рынок труда, формирование структурных особенностей его конъюнктуры существует несколько основных теоретически обосновываемых концепций.

Демографические модели рынка труда. В большинстве моделей (в

системе определенных допущений и ограничений на различные параметры) устанавливается взаимосвязь между переменными трех крупных систем: демографической, экономической и ее составной частью рынком труда или его элементами.

В качестве элементов демографической системы чаще всего в различных концепциях и экономико-математических моделях использовались следующие переменные: естественное воспроизводство (показатели «рождаемости-смертности и соотношение между ними); миграция; возрастно-половая структура; здоровье, образование; семья.

Дадим краткую характеристику исследований в контексте выделенных нами взаимодействий.

Воздействие естественного воспроизводства на рынок труда. Подходы, развиваемые в работах Э. Гувера, А. Коула, Х. Лейбенштейна, Р. Нельсона, Х. Майнтома и других исследователей [3], состояли в постулировании положительной или отрицательной корреляционной зависимости между интенсивностью процессов «рождаемости-смертности» и ростом доходов на душу населения. В различных экономико-демографических моделях данного типа выявлялись условия и характер взаимозависимости между отмеченными переменными, которые детерминировали различные уровни равновесия между численностью населения и уровнем доходов.

Концептуальные подходы вышеназванных авторов нашли свое дальнейшее развитие в исследованиях Р. Солоу, Э. Фелпса, Дж. Форрестера.

В этих и других моделях с различных сторон была предпринята попытка исследовать взаимозависимости между процессами воспроизводства населения и экономикой. В отмеченных моделях влияние процессов рождаемости-смертности на рынок труда носит не прямой, а скорее опосредованный характер.

Влияние возрастно-половой структуры на рынок труда. В современном экономико-демографическом моделировании применяются статические и динамические модели. В них население, наряду с капиталом и технологией, формирует как реальные, так и потенциальные объемы и структуру производительных сил на различных территориях. В качестве объекта специального рассмотрения выделяется только трудоактивная часть населения. Ключевой момент, который определяет структуру трудоактивного населения, качество рабочей силы связан возрастно-половой структурой.

Понятно, что в регионах, для которых характерны расширенный режим воспроизводства населения и сравнительно «молодая» возрастная структура, доля трудоспособной части населения больше, чем в странах, где постарения населения происходит «сверху». Абсолютный размер предложения труда и его динамика прямо пропорциональны численности населения и темпам его роста. В то же время различные колебания в уровнях повозрастной рождаемости отражается на значениях коэффициентов включения в сферу труда, которые зависят от средней величины детности в семье, ибо в этом случае стимулирует

большую занятость женщин в сфере домашнего и более активный труд мужской части населения.

Таким образом, коэффициенты повозрастного участия в каждом регионе зависят от показателя повозрастной занятости и численности возрастных групп населения в трудоспособном возрасте. Уровень и динамика этих величин обусловлены влиянием множества экономических причин, среди которых главными являются экономическая конъюнктура, изменение ориентации экономики на развитие сферы услуг и улучшение возможностей получения образования для женщин. Коэффициент участия изменяется под воздействием таких демографических показателей, как колебания числа иждивенцев в семье или переход в новое брачное состояние. Наиболее высока доля занятых в возрастной группе 25-44 года, особенно мужчин, что объясняется объективными особенностями женского труда, связанного с рождением и воспитанием детей, и такими социокультурными факторами, как преимущества мужчин при получении образования и найма на работу.

Гендерные, равно как и молодежные проблемы рынка труда, в настоящее время занимают достаточно высокий исследовательский рейтинг, как в отечественных, так и зарубежных публикациях.

Влияние образования и здоровья на формирования рынка труда. Для исследования рынка труда большое значение имеет учет таких социальных факторов, как образование и здоровье населения. Возможность получения образования, с одной стороны, временно сокращает темпы роста рабочей силы, а с другой – улучшает ее качество. Рост уровня образования женского населения увеличивает возможности занятости вне дома и одновременно влияет на понижение уровня рождаемости. Здоровье населения оказывает непосредственное влияние на производительность труда в стране и эффективное участие в производстве.

Влияние миграции на рынок труда территории. Миграция населения в самой простой своей трактовке представляет собой перемещение людей через границы определенных территорий в связи со сменой постоянного места жительства либо с возвращением к нему. Все перемещения населения относительно каждой территории слагаются из эмиграционных и иммиграционных потоков. В отличие от эмиграции, предполагающей выбытия за пределы территории, иммиграция связана с прибытием из других территорий в данную.

При анализе миграции населения среди ее наиболее общих функций Т. И. Заславская выделила ускорительную, селективную и перераспределительную. В работах конца XX века суть первой из них она сводила к обеспечению того или иного уровня пространственной подвижности населения [2]. Суть селективной функции состоит в том, что неравномерное участие в миграции различных социально-демографических групп ведет к изменению качественного состава населения разных территорий. Опыт показывает, что мужчины и лица трудоспособных возрастов участвуют в

миграции более активно, чем нетрудоспособные и женщины. Велики различия в миграционной подвижности лиц различных национальностей, а также коренных жителей того или иного района и недавно вселившихся туда из других местностей.

Миграционные перемещения из все времена были свойственны людям и играли значимую роль в формировании не только различных моделей этногенеза, но и развития социально-экономического и культурологического своеобразия на территориях ее входа. Несмотря на то, что среди побудительных факторов миграции называют религиозные, этнические и другие причины, все же движущей силой миграции, если исследовать ее глубинные корни, являются материальные потребности. Поэтому иммиграционное движение всегда в той или иной степени было связано с поиском более эффективных форм и методов обеспечения уровня и качества жизни.

Поэтому независимо от того, с помощью какого социально-экономического механизма происходит территориальное распределение вещественных факторов производства, экономическая функция миграции населения в самом общем виде сводится к соединению со средствами производства рабочей силы и ее носителя — трудоспособного населения [2].

Понятно, что миграция не всегда с формальной стороны является трудовой миграцией. Но, тем не менее, на выбор территории «входа» мигранта выбор места приложения труда играет чаще всего определяющую роль. Вместе с тем на основе реализации общих функций миграции: ускорительной, перераспределительной и селективной — производится влияние на формирование количественного и качественного соответствия между вещественными и личностными факторами производства. В работах В. И. Переведенцева, Ж. А. Зайончковской, Т. И. Заславской обосновывается, что ведущая экономическая функция миграции состоит в обеспечении количественного и качественного соответствия между спросом и предложением рабочей силы в разных районах страны. Иными словами миграция населения в зависимости от особенностей территорий «выхода» и «входа» снижает либо повышает асимметрию в конъюнктуре рынка труда.

Таковы в целом существующие взгляды на соотношение между параметрами демографической и экономической системой, позволяющие сформировать вполне определенные концептуальные предпосылки для выявления взаимозависимости между демографическими параметрами и переменными рынка труда.

Положительное значение высокоагрегированных моделей состоит в том, что они указывают важнейшие стратегические варианты планирования, из которых можно выбрать наиболее подходящий. Но они не в состоянии дать адекватное представление о существенных связях между социально-экономическими и демографическими переменными. Чаще всего это упрощенные модели, выдвигающие на первый план какой-то один фактор развития, что приводит к неверным результатам.

Еще одна сложность построения моделей данного типа состоит в том, что последствия от влияния демографической системы очень часто проявляются через значительные временные интервалы, что затрудняет выявление в ситуационном анализе истинных взаимодействий. Кроме того, демографическая система постоянно испытывает на себе влияние экономической системы, в том числе и рынка труда, что не всегда позволяет выявить причинно-следственную взаимообусловленность «прямых» и «обратных» воздействий

Необходим системный подход к исследованию оценки влияния демографических показателей на конъюнктуру рынка труда территории.

В связи с этим наиболее существенное значение имеют такие взаимодействия демографической системы, которые формируют системные диспропорции рынка труда территории [1]. Уточним понятие «системные диспропорции» рынка труда.

Системные диспропорции рынка труда региона. Существенное значение для решения этой задачи имеют складывающаяся особенность в формировании конъюнктуры рынка труда, которая состоит в том, что качественные диспропорции в тех или иных подсистемах (элементах) внешней среды могут быть такими, что их наличие становится основополагающей причиной формирования относительно устойчивого соотношении между спросом на рабочую силу и ее и предложением. Причем, относительная сбалансированность между спросом на труд и его предложением в выделенных рыночных сегментах будет складываться по тем же параметрам, которые обусловливали качественную диспропорцию в выделенных подсистемах внешней среды (совокупном рынке).

Поясним сказанное на примере. Предположим, что в демографической структуре территории возникает некоторое превышение когорт в возрастных интервалах (20-25) и (40-50) лет. Значит ли это, что имеющаяся демографическая структурная диспропорция непременно отразится на сбалансированности между спросом и предложением труда? Очевидно, что такая асимметрия под воздействием имеющейся демографической деструкции может возникнуть только в том случае, если хозяйственная структура территории формирует спрос на труд независимо от возрастных особенностей его предложения. Практика формирования отечественных рынков труда демонстрирует как раз обратную зависимость. Чаще всего на рынке труда оказывается невостребованным труд работников старших возрастных групп, а также выпускников вузов.

Таким образом, под системными диспропорциями рынка труда будем понимать такие качественные характеристики разбалансированности между спросом на труд и его предложением, которые обуславливаются структурными несоответствиями подсистем внешней среды и формируют относительно устойчивые сегменты рынка труда. Причем, если при классическом сегментировании, применяемом в маркетинге, предполагается, что критерии

сегментирования определяются исходя из эффективности позиционирования товара, то в контексте сформулированных задач в исследовании, нами принята иная методологическая предпосылка. Мы исходим из того, что сегментация рынка труда является уже сложившейся, а критериями такой сегментации являются системные диспропорции внешней среды.

Процедура покомпонентного анализа потенциала труда как процесс измерения представляет собой непустое множество преобразований (гомоморфизм), поэтому и результаты измерения потенциала труда могут быть принципиально различными как с точки зрения количественной оценки, так и возможностей интерпретации произведенного измерения. Принятая нами версия покомпонентного анализа потенциала труда приведена в предыдущем подразделе.

Здесь же отметим, что алгоритм последующего анализа результатов воздействия демографической системы на конъюнктуру рынка труда территории процедурно направлен на то чтобы, с одной стороны упорядочить различные системные диспропорции, а с другой, выявить те из них, в которых эффект влияния демографической системы проявляется в наибольшей степени.

Понятно, что из всех диспропорций, представленных в приведенной классификации, на формирование асимметрии между «спросом-предложением» на реальном территориальном рынке труда может оказывать воздействие только какая-то часть из них.

Поэтому в представленной в алгоритмической форме методике исследования предусмотрены специальные процедурные блоки, фиксирующие: необходимость вычленения тех диспропорций на рынке труда, которые отражают его региональную специфику.

Литература:

1. Ганич, Я. В. Системные диспропорции в конъюнктуре рынка труда территории с экономикой ресурсного типа (на примере Камчатской области Р. Ф.: автореф. дис. … канд. экон. наук: 08.00.05 /Я. В. Ганич: ДВГУПС. — Хабаровск: ДВГУПС, 2004. – 23 с.

2. Рыбаковский, Л. Л. Миграция населения. Три стадии миграционного процесса / Л. Л. Рыбаковский. – М., 2001.

3. Саградов, А. А. Экономическая демография: Учебное пособие / А. А. Саградов. – М.: ИНФРА-М, 2005. – 256 с.

Shkurkin A. M.,
candidate of philosophical sciences, professor, Far Eastern State Transport University, Khabarovsk

Lutsenko E. L.,
candidate of sociological sciences, associate professor Sholom-Aleichem Priamursky State University**,** Birobidzhan

Matsak T. V.,
master student, Sholom-Aleichem Priamursky State University**,** Birobidzhan

DEMOGRAPHIC FACTOR IN THE LABOR POTENTIAL OF A TERRITORY

Annotation. This article presents an analysis of the demographic factor in the labor potential of a territory. The authors reviewed the main theoretically substantiated concepts of the labor market. that the algorithm for the subsequent analysis of the results of the demographic system's impact on the labor market environment of the territory is procedurally aimed at, on the one hand, streamlining the various systemic imbalances, and on the other, identifying those with the greatest effect of the demographic system.

Key words: labor market, potential, territory, demography, research.

References:

1. Ganich, Ya. V. Systemic imbalances in the labor market conditions of a territory with a resource-based economy (on the example of the Kamchatka region R. F.: abstract of thesis… candidate of economic sciences: 08.00.05 / Ya. V. Ganich: DVGUPS. – Khabarovsk: DVGUPS, 2004. – 23 s.

2. Rybakovsky, L. L. Population migration. Three stages of the migration process / L. L. Rybakovsky. – M., 2001.

3. Sagradov, A. A. Economic demography: Textbook / A. A. Sagradov. – M.: INFRA-M, 2005. – 256 s.

УДК 338.43

Шыгаева Т. К.,
Иссык-Кульский Государственный Университет имени Касыма Тыныстанова
Каракол, Кыргызстан
преподаватель кафедры Экономики, финансов и налогообложения

ОСНОВНЫЕ РЕЗЕРВЫ ПОВЫШЕНИЯ ЭКОНОМИЧЕСКОЙ ЭФФЕКТИВНОСТИ СЕЛЬСКОХОЗЯЙСТВЕННОГО ПРОИЗВОДСТВА В УСЛОВИЯХ ЦИФРОВОЙ ТРАНСФОРМАЦИИ

Аннотация. Сельскохозяйственная продукция, сельхозкооперативы, процентные ставки, сельхозпроизводители, маркетинговая служба, ЕАЭС, СНГ, торгово-закупочная база. Выявление основных резервов повышения экономической эффективности производства сельскохозяйственной продукции в условиях цифровой трансформации должно осуществляться по следующим направлениям: расширение посевных площадей, улучшение их структуры и повышение урожайности сельскохозяйственных культур. В системе сбыта сельскохозяйственной продукции потребует поддержки со стороны государства в части финансирования, подготовки законодательной базы для их формирования.

Ключевые слова: резервы, цифровая трансформация, производство, продукция, кредит, государство, кооператив, ресурс.

Основной проблемой для более эффективного ведения сельскохозяйственного производства является рациональное использование резервов снижения затрат и, как следствие, себестоимости производимой продукции. Основные резервы эффективного ведения сельскохозяйственного производства сконцентрированы на стадии производства. Экономический рост аграрного сектора экономики может носить как экстенсивный, так и интенсивный характер. За счет более эффективного использования ресурсов обеспечивается такое развитие сельского хозяйства, когда прирост продукции достигается за счет эффективного использования основных факторов производства.

Производство сельскохозяйственной продукции — основная функция сельского хозяйства и его первичных звеньев — крестьянских и фермерских хозяйств. В процессе производства используются производственные ресурсы – земля, труд, основные и оборотные фонды, а результатом является продукция с ее потребительскими свойствами.

Выявление основных резервов увеличения производства сельскохозяйственной продукции должно осуществляться по следующим направлениям: расширение посевных площадей, улучшение их структуры и повышение урожайности сельскохозяйственных культур. Одним из основных

резервов повышения качества продукции растениеводства является увеличение ее товарных свойств, что позволяет продавать продукцию по более высокой цене и получать дополнительную прибыль. Применение интенсивных технологий производства в отрасли растениеводства также благоприятно сказывается на повышении урожайности сельскохозяйственных культур и на увеличении валовых сборов. Основным резервом увеличения производства продукции растениеводства является сокращение потерь, имеющих место на всех стадиях его производства и переработки. Такие потери могут составлять от 8 до 25 %, особенно при дождливой погоде во время уборочных работ. Возможные неиспользованные резервы расширения посевных площадей определяются при анализе использования земельных ресурсов. Основным источником увеличения выхода валовой продукции, в значительной степени зависящим от организации производства в самом хозяйстве (в то время как цены на продукцию, за исключением надбавок за качество и использование наиболее эффективных каналов реализации, и себестоимость подвержены влиянию внешних факторов: соответственно изменению рыночной конъюнктуры и стоимости материально-технических ресурсов для сельского хозяйства) является рост урожайности зерновых культур и расширение посевных площадей. Повышение урожайности сельскохозяйственных культур – основной путь к увеличению производства продукции растениеводства. В системе обеспечения повышения урожайности большое значение отводится севооборотам и предшественникам. Существенным фактором, влияющим на урожайность сельскохозяйственных культур, является внедрение высокоурожайных районированных сортов и качественного семенного материала. Применение высокоурожайных сортов позволяет при прочих равных условиях получать прибавку урожая до 15 %. Для определения основных резервов увеличения производства продукции растениеводства, за счет использования семян более урожайных сортов культур, необходимо разность урожайности более и менее продуктивного сорта умножить на возможный прирост площади под более урожайный сорт.

Кыргызстан – крупный сельскохозяйственный производитель. Кыргызстан важный регион массового отдыха, горнолыжного спорта, туризма и альпинизма. Поэтому в обеспечении населения области и отдыхающих качественными продуктами питания решающая роль отводится крестьянским и фермерским хозяйствам, сельхозкооперативам. Однако за время работы в новых экономических условиях в аграрной сфере накопилось немало проблем.

В Кыргызстане на сегодняшний день развито мелкотоварное производство, по статистике действуют более 300 тысяч крестьянских и фермерских хозяйств. На юге страны, на одного фермера приходится от 20 соток до одного гектара земельного надела. И таких очень много по всей стране, это создает трудности для экспорта продукции. Так как раздробленные, небольшие индивидуальные хозяйства не могут рассчитывать на большие доходы, ориентируются на самообеспечение и ведут примитивное,

нерентабельное производство. Страны ЕАЭС готовы закупать у нас продукцию, но им нужны большие объемы, которые из-за мелкотоварного производства мы не можем их сегодня обеспечить. Очень большая проблема разносортности сельскохозяйственной продукции и отсутствие проверки стандартов качества. В Республике не удается экспортировать сельскохозяйственную продукцию в больших объемах из-за мелкотоварности и отсутствия стимула у производителей.

Добровольные объединения выращивают прибыльные сельскохозяйственные культуры на основе применения современной агротехнологии, завоевывают рынки сбыта, расширяют объемы производства продукции.

Значительная их часть имеет пашни в пределах от одного-двух до пяти гектаров. В лучшем случае – 10-15 га, но их меньшинство. Мелкие наделы не позволяют сельчанам осваивать севообороты, отсутствие достаточных средств не даёт возможность приобретать технику, качественный посевной материал, удобрения, гербициды. Поэтому низка и культура земледелия и урожайность. По-моему мнению одним выходом, который возможен в сложившейся обстановке, объединиться в сельхозкооперативы.

Однако на сегодняшний день существуют определенные барьеры на пути к объединению в сельхозкооперативы. Почему же некоторые кооперативы не встали прочно на ноги, а их количество увеличивается незначительно? В проблеме укрепления разрозненных, частных, небольших хозяйств вырисовываются несколько причин.

Раньше главная проблема заключалась в том, что кооперативы платили налоги в размере 50 % от прибыли и НДС. Это препятствовало развитию новых кооперативов и стало причиной разрушения прежних.

С принятием нового Налогового кодекса сельхозкооперативы и переработчики сырья были освобождены от уплаты налогов на прибыль и НДС. И тем не менее многие кооператоры заверяют, что не чувствуют должной поддержки государства, например, подоходный налог, перечисляемый кооперативом в районный отдел казначейства из заработной платы установлен в размере 10 %. По мнению специалистов, это очень накладно для кооператоров, так как сохраняются выплаты земельного налога и в социальный фонд.

Не способствует развитию кооперативного движения отсутствие сервисных служб, доступ к дешевым кредитам, дороговизна техники. Обзавестись техникой кооперативам среднего звена, не говоря уже о вновь созданных, частным хозяйством, затруднительно, так как условия продажи ужесточились. Услуги финансовой аренды по лизингу предоставляют фермерам филиалы банков.

Вот простой расчёт. Цена трактора «УТО-90» 20-22 тыс. долл. США. При покупке вначале необходимо внести предоплату — 10-20 % его стоимости. Это около 7 тыс. долл. США. Затем ежегодно только процент оплаты приобретенного трактора должен составлять около 2250 долл. США. В счёт

основной суммы его стоимости кооператив, фермер обязан перечислять ежегодно 3500 долл. США. И это в течение 5-7 лет при 12-15 %. Для сравнения, например, в Италии, где более успешные фермерские хозяйства, срок возврата кредита установлен на период в 15 лет. А стоимость техники, если её приобретает кооператив, снижается на 20 %.

Дорогие кредиты МФО, процентные ставки которых от 29 до 52 %, осуществляющих свою деятельность за счёт международных финансовых организаций и доноров, выдаются на короткие сроки с высоким залоговым обеспечением. Такие кредиты позволяют только отдельным успешным кооперативам, фермерам пополнить оборотные средства. Остальные же предпочитают жить без задолженности по принципу «пусть хозяйство остаётся на прежнем уровне, простаивает, зато без долгов». Конечно, это не на пользу аграрному сектору.

Переработка фруктов и овощей – реальный фактор подъема экономики области. Однако объемы производства действующих предприятий не могут покрыть потребность населения в их переработке. Сегодня в области по официальным данным из всего объема произведенной продукции перерабатывается всего 10-12 % фруктов, 5-6 % овощей. Поэтому свежая витаминная продукция вывозится в страны ближнего зарубежья, а затем возвращается в наш регион законсервированная в банках, которые приобретаются потребителями втридорога.

Вместе с тем есть и резервный потенциал. Реанимация простаивающих предприятий. Основная причина этой проблемы – отсутствие оборотных средств, изношенность оборудования. Кредитные ресурсы из-за установленных банками высоких процентных ставок не дают возможности приобрести современное оборудование, обновить технологии, расширить производство.

Ставится задача на областном уровне – привлечение инвестиций для реанимации, строительства предприятий по переработке даров садов и огородов. Выход видится и в объединении хозяйств с перерабатывающими предприятиями, создании аграрно-промышленных кооперативов, приобретении пайщиками в складчину современного оборудования. Весомые инвестиции, кредиты, гранты можно получить лишь объединившись. Добровольному сообществу не составит труда окупить затем приобретенное на заимствованные деньги оборудование. Фермерские хозяйства, имеющие КРС, создав кооператив с перерабатывающим предприятием, организовали эффективную маркетинговую службу по изучению рынка, выгодному сбыту сыров, молочной продукций и так далее. Такая интеграция широко осуществляется в экономически развитых странах. Например, в Ирландии производители сырья, фермеры, являются пайщиками заводов по производству овощных консервов, соков, маринадов, мясомолочной продукции. Переработчики не обирают фермера, а довольствуются 10 % рентабельности. Предел – 40 %, выше запрещено законом. Поэтому там и не занижают закупочные цены на плодоовощное сырье фермеров, искусственно не уменьшают процент жира в

молоке или упитанность сдаваемого фермерами скота при забое на мясо для консервирования. В итоге в выигрыше остаются все пайщики после реализации заводами качественной продукции.

Положительный опыт по устойчивому продвижению местной сельхозпродукции на рынки стран ближнего зарубежья накоплен ОО «Иссык-Кульский центр маркетинговых услуг», созданный в свое время в рамках проекта «Активизация местных сообществ» Японского Агентства международного сотрудничества.

Специалисты центра проводили маркетинговые исследования при реализации экологически чистой продукции, которую поставляли без посредников на внутренний рынок сельхозпроизводители движения «Одно село – один продукт». Устанавливали взаимовыгодные и реально работающие прямые связи с рынками Казахстана и России. В перспективе, по убеждению японских специалистов группы JICA, варенье или джем из экологически чистых плодов могут стать экспортным товаром в экономическом развитие страны, где ценится такая продукция. Но она должна отличаться высоким качеством, производиться на современном гигиеническом оборудовании.

Также и свежий картофель, по-нашему мнению, при условии соответствующей обработки и фасовки мог бы стать конкурентоспособным товаром на российском рынке. Это вполне реально. Способствуют этому и недавние благоприятные изменения в экспортно-импортной сфере. Но нашим фермерам следует приобрести, возможно, в складчину современное оборудование для очистки, мойки, упаковки клубней, обзавестись надёжными хранилищами. По расчетам специалистов затраты вполне окупятся. И в этом варианте, однозначно, без создания кооперативов не обойтись.

Для дальнейшего развития сельскохозяйственного производства большое значение имеет целенаправленное осуществление и скорейшее завершение административно — территориальной реформы в республике. По-моему убеждению, необходимо объединить, укрупнить как аильные округа, так и районы, значительно сократить штаты руководящих работников и специалистов. А сэкономленные при этом средства направить в агросферу области с целью финансовой поддержки.

По предварительным расчётам, при объединении двух округов общая сумма экономии средств только от сокращения штатных единиц составит более одного миллиона сомов. Целесообразно присоединить к ним и третий округ, что даст экономию денежных средств в сумме более 1,5 млн. сом. Кроме этого необходимо укрупнить и районы, как это практиковали в 60-70 гг. прошлого столетия.

Необходимо, считаем целесообразным создать отдельную маркетинговую службу, как по району, так и в аильных округах по закупке сельхозпродукции без всяких посредников. Ниша экологически чистой агропродукции сегодня в ЕАЭС практически свободна, и наша республика может с полным правом претендовать на нее. Тем более, как член ЕАЭС, Кыргызстан имеет

преференции, что ставит его в более выгонное положение в отношении остальных поставщиков на тот же российский рынок.

Основная проблема наших производителей и поставщиков заключается в отсутствии сертификатов на продукцию, которые бы признавались в странах ТС. Сейчас наши сертификаты на продукцию, выданные в Кыргызстане на территории стран СНГ не признаются. Услуги же зарубежных лабораторий стоят очень дорого. Наши сельхозпроизводители, которые готовы поставлять продукцию на экспорт, просто не могут оплатить эти исследования. Необходимо, чтобы в Кыргызстане появилась сертифицированная лаборатория, сертификаты которой признавались бы в странах ТС. Наличие единой границы еще совсем не означает свободного передвижения товаров, поскольку наши производители все равно не смогут вывозить свою продукцию из-за мер нетарифного регулирования.

Казахские производители на себе ощутили все сложности выхода на российский рынок. Это можно проследить на примере молочной продукции. В России очень жесткий контроль молочной продукции, и даже Казахстан не может завести свою продукцию на российский рынок. Сейчас возникает много проблем и вопросов, которые мы вынуждены решать на ходу. Наиболее интересными для нашей республики из соглашений, скрепляющих ЕАЭС, является нормативная база о государственной поддержке сельского хозяйства. И вовсе не потому, что Кыргызстан — аграрная страна, а потому что именно эта отрасль обладает уникальными возможностями для продвижения прогресса. Правда, общественные выгоды зависят от того, насколько правительство сумеет инвестировать в продуцирование общественных благ. На фоне более развитых, индустриальных стран ЕАЭС, для нас выигрышным полем становится сельское хозяйство.

Оптовый продовольственный рынок – это государственное коммерческое предприятие, осуществляющее операции по купле-продаже сельскохозяйственной продукции и продовольствия в определенных местах по установленным правилам. Поэтому создание оптовых продовольственных рынков потребует поддержки со стороны государства в части финансирования, подготовки законодательной базы для их формирования.

Литература:

1. Закон Кыргызской Республики «О банках и банковской деятельности в Кыргызской Республике». Национальный банк Кыргызской Республики. 2013г.

2. Мусакожоев Ш. М., Нарматова Н. Б. Евразийская интеграция и императивы развития Кыргызстана, Экономический вестник. — 2015г.

3. Международная конференция «Кыргызстан на пути к Евразийской интеграции» г. Бишкек,2018 г.

4. Экономические перспективы вступления Кыргызстана в ЕАЭС 2018 г.

5. Элеманова А. Ч. Аграрный сектор Кыргызстана в условиях вступления в Евразийский экономический союз (ЕАЭС) Известия ВУЗов Кыргызстана. — 2015г.

Shygaeva T. K.,
lecturer of the Department of Economics, Finance and Taxation, Issyk-Kul State University named after Kasym Tynystanov, Arakol, Kyrgyzstan

THE MAIN RESERVES OF INCREASING THE ECONOMIC EFFICIENCY OF AGRICULTURAL PRODUCTION IN THE CONDITIONS OF DIGITAL TRANSFORMATION

Annotation. Agricultural products, agricultural cooperative, interest rates, agricultural producers, marketing service, EAEU, Union of independent states, trade purchasing base. The identification of reserves to increase the economic efficiency of agricultural production should be carried out in the following areas: expansion of crop areas, improvement of their structure and increase of crop yields. In the marketing system of agricultural products will require support from the state in terms of financing, the preparation of the legislative framework for their formation.

Key words: reserves, digital transformation, production, products, credit, state, cooperative, resource.

References:

1. Law of the Kyrgyz Republic «On Banks and Banking Activities in the Kyrgyz Republic». National Bank of the Kyrgyz Republic. 2013
2. Musakozhoev Sh. M., Narmatova N. B. Eurasian integration and development imperatives of Kyrgyzstan, Economic Journal. — 2015.
3. International Conference «Kyrgyzstan on the Way to Eurasian Integration», Bishkek, 2018
4. Economic prospects for Kyrgyzstan’s accession to the EEU in 2018
5. Elemanova A. Ch. The agricultural sector of Kyrgyzstan in terms of joining the Eurasian Economic Union (EAEU) News of the Universities of Kyrgyzstan. – 2015

РАЗДЕЛ К

Культура и искусство

УДК 398.54

Абдуразакова Е. Р.,
ФГБОУ ВО «ПГУ имени Шолом-Алейхема», г. Биробиджан
к. филол. н., доцент

Сергеева А. В.,
ФГБОУ ВО «ПГУ имени Шолом-Алейхема», г. Биробиджан
магистрант

СПЕЦИФИКА МИФОТВОРЧЕСТВА КОРЕННЫХ МАЛОЧИСЛЕННЫХ ЭТНОСОВ ДАЛЬНЕГО ВОСТОКА

Аннотация. В статье раскрываются особенности мифологии дальневосточных народов России.

Ключевые слова: мифология, этнос, дальневосточный народ, легенда, быль.

Мифология — это неотъемлемая часть истории и культуры народов мира. Легенды и мифы помогали людям объяснить неподвластные их уму вещи. С развитием науки мифология потеряла свою значимость с точки зрения достоверности информации, тем не менее, мифология оказывает огромное влияние на культуру и искусство, и по сей день привлекает внимание исследователей. Изучение мифотворчества позволяет выявить истоки национальной культуры, особенности коллективного мышления того или иного народа.

В современном мире мифология служит творческим вдохновением для деятелей искусства и дизайна, но в отношении коренных племенных народов миф по-прежнему остается былью. Для народов Дальнего Востока и других аборигенов, у которых присутствует шаманизм, поклонение божествам является неотъемлемой частью повседневной жизни.

Мифология (от греч. mythos — повествование, сказание и logos — учение, слово) — фантастическое отражение действительности в первобытном сознании, воплощенное в характерном для древности устном народном

творчестве. Миф — возникающее на ранних этапах истории повествование, фантастические образы которого (боги, легендарные герои, события и т. п.) были попыткой обобщить и объяснить различные явления природы и общества. Миф — это своеобразная форма проявления мировоззрения древнего общества [8, 335].

Исследователь С. Н. Скоринов в своей диссертации «Мифотворчество как феномен культуры тунгусо-манжчжуров и нивхов юга Дальнего Востока России 19-20 вв.» выделяет две стадии развития мифологии этносов Дальнего Востока:

1. 19 в. — 20-е годы 20 в., стадия патриархального родоплеменного функционирования форм мифотворчества.

2. 30 — 90-е годы 20 в., стадия современного мифотворения.

Изучение мифотворчества коренных малочисленных народов Дальнего Востока можно разделить на четыре этапа:

1. Начальный период историографии (XVII первая половина XIX в.). Описания российских мореплавателей и землепроходцев М. Перфильева, И. Ю. Москвитина, В. Д. Пояркова, Е. П. Хабарова, содержащие информацию о расселении, хозяйственно-промысловой деятельности, орудиях охоты и лова, жилищах верованиях.

2. Период этнографического историописания (первая половина XIX — 20-е годы XX в.). Появление первых научных публикаций этнографического направления (В. К. Арсеньев, И. А. Лопатин, Р. К. Маак, А. Ф. Пилсудский, П. П. Шимкевич, Л. И. Шренк, Л. Я. Штернберг), содержащие материал по исследованию мифологии, обрядовой и культурной практике.

3. Период исторического и филологического исследования аборигенного мифотрворчества (30-80 годы XX в.). В эти годы был сделан прорыв в изучении истории, культуры и языка дальневосточных аборигенных народов (С. А. Арутюнов, Б. А. Васильев, Т. А. Васильева, А. М. Золотарев, А. В. Смоляк).

4. Современный философско-культурологический период (90-е годы XX — начало XXI в.). Создание на основе различных теоретических и методологических подходов обобщающих монографических трудов (Е. Д. Бляхер, С. В. Березницкий, П. Я. Гонтмахер, Е. В. Шаньшина, А. Б. Островский) [6, 19-20].

Наиболее ценным в своем содержании является период патриархального родоплеменного периода, поскольку именно этот период несет аутентичные, нетронутые сторонними вмешательствами черты. Аккультурация это неизбежный процесс, влияние на малочисленные народы со стороны более крупных велико, и как следствие уникальность аборигенных народов теряется. Поэтому, становится так важно сохранить в народной памяти мифологические традиции для целостности этнокультурного организма в условиях возрастающего разрушительного воздействия иных культурных влияний.

В целом классифицировать мифотворчество приамурских этносов можно следующим образом:

1. Мифы космогонического содержания о происхождении Вселенной, земли, людей.

2. Этимологические мифы о происхождении отдельных гор, камней, озер, заводей и прочих объектов локального значения.

3. Мифы о хозяевах стихий: огня, воды, лесов, о хозяевах отдельных мест и видов животных.

4. Тотемические мифы о брачном сожительстве людей с животными, о выкармливании животными брошенных детей, а людьми — зверей, о могуществе животных, в первую очередь лисы, о происхождении нанайских родов от представителей животного и растительного мира (тигра, медведя, ястреба, березы).

5. Мифы магического содержания о влиянии некоторых действий на изменение погоды, погодных явлений, на поведение людей и животных.

6. Шаманские мифы о духах — помощниках шаманов, о борьбе между шаманами разных родов, о похищении шаманами людских душ и др.

7. Мифы о загробном мире [2].

Вся фольклорная проза делится на сказочную и несказочную. Отличие сказок в том, что они несут развлекательную цель, они обладают завершенным сюжетом. К несказочной прозе относятся предания, легенды, былички. Для несказочной прозы характерна незавершенность, небольшой объем, а также они претендуют на достоверность информации. Поэтому несут информационную функцию, подтверждают реальность события, несмотря на фантазийный характер.

В преданиях рассказывается о далеком прошлом, потому повествование ведется от третьего лица. Предания утверждают или отрицают что-либо без колебаний. Действительность здесь изображается в основном реальная, и рассказывается обычно об отдельном случае. Конкретность преданий усиливается их привязкой к определенной местности. Назначение — сохранить память о значимых событиях и деятелях истории. Предания не обходятся без вымысла, подчас самого фантастического. Иногда реальным бывает лишь имя основного персонажа. Наряду с историческими существуют топонимические предания. Это рассказы о географических объектах: реках, озерах, горах, определенной местности, населенных пунктах. Из предания в предание могут переходить устойчивые сюжеты. К примеру, об обращении людей в камни, о курганах, связанных с именами народных заступников, или о чудесных кладах [4].

Примером преданий может служить легенда об открытии целебного источника Кульдур, в которой рассказывается о том, как во врем охоты был обнаружен целебный источник, и был назван Кульдур (от эвенк. «Хль-джи ури» — горячая вода).

Легендами называются устные рассказы, основанные на вере, будь то христианские представления или древние верования. Если в преданиях обычно реальная основа, то в легендах основой повествования служит фантастическое явление, чудо, вмешательство божественной силы. Для носителя веры легенда

является повествованием о достоверном. Легенды можно подразделить на тематические группы: о сотворении мира, происхождении земли и неба, солнца, луны, звезды, о животных и птицах и др. [4].

Легенда об уснувшем драконе гласит, что однажды уставший дракон прилег отдохнуть возле речки Девятки у села Кондон, и так долго спал, что корни деревьев опутали его, и он не смог взлететь, в итоге он так и превратился в сопку.

У народов Приамурья и Приморья существуют различные легенды о происхождении людей. В одной из таких легенд говорится следующее: «Вначале на земле жило двое людей: брат Ходай и сестра Мяменди. Откуда они появились — неизвестно. Однажды сестра Мяменди укусила палец. Побежала кровь. Но как только капля крови упала на землю, из неё сейчас же образовалось три человека: один мужчина и две женщины. У женщин стали рождаться дети и таким образом произошли все люди, которые до сих пор живут на земле» [5, 237].

Другая легенда объясняет происхождение конкретно нанайцев следующим образом: заболел как-то китайский император и дошел до него слух о целебной воде, которая лечит все болезни. Стал отправлять слуг, чтобы те нашли этот источник, но не могли они его отыскать. Много слуг он отправлял на поиски живой воды. А тех, кто не справлялся — казнил. Однажды несколькомолодых парней, зная, что и доних вскоре дойдет очередь, сговорились и решили сбежать от злобного правителя. Нотак, чтобы он не догадался. Вызвались они сами отправиться на поиски воды. Собрались в дорогу сто юношейи сто девушек. Отправились они в текрая, которыеназываются Дальним Востоком. Рассыпались пары юношейи девушек по огромному и необжитому краю. Одни обосновались в лесах, тундрах, другие — на морях, реках и озерах. Строили жилища, охотились, рыбачили. Потом и дети пошли, а у тех — свои дети. Так и появились разные народы Дальнего Востока — ульчи, нанайцы, ороки, удэгейцы, нивхи, эвенки.

Духовная культура удэгейцев, нанайцев, орочей, ульчей, негидальцев, нивхов и др. завязана на глубоком уважении и единстве с природой и почитании зверей. Такое мировоззрение объясняло убежденность в том, что древними предками приамурских народов были медведь, тигр и другие животные.

Так, эвенкийская легенда повествует о том, как заблудившаяся в лесу девушка набрела на медвежью берлогу и вскоре родила двойню: медведя и человека. Повзрослев, человек стал преследовать медведя и убил его. Умирающий медведь завещал человеку: «После того как меня похоронишь, устрой праздник «уракаган» (медвежий праздник). Собери много людей, чтобы они ели мои внутренности. Всех пригласи, никого не обходи и не забывай. Моя мать — человек. Поэтому голову, глаза, сердце не давай есть женщине: она не захочет есть своего ребенка. А мою голову похорони. На глаза сделай очки из бересты или из чего-нибудь другого. Их красиво вырежь. Сними с головы

шкуру, а на глазные отверстия надень очки. Тогда медведи никогда не будут трогать человека зубами» [3, 92].

Такое бережное отношение к телу медведя объясняется тем, что медведь является тотемом. Капнуть жиром животного на землю считается оскорблением для кровного предка своего рода. Запрещаетсяесть мясо с солью. Женщина также не может есть мясо убитого медведя, так как она происходит из другого рода, а значит, не может прикасаться к телу не своего тотемного животного.

В культуре малочисленных этносов значительную роль играли шаманы, которые являлись посредниками между добрыми и злыми духами. Шаман как никто другой соприкасался с миром мифическим, отсюда как следствие шаманская одежда воссоздавала образ таежных или морских зверей. Таким образом, шаман большей степени сливался с природой, и в то же время имел защиту от злых сил, в том числе и от духов почитаемых животных. Тотемные животные могли быть как мудрыми и добрыми, но в то же время и кованымии злыми. В целом, шаманские костюмы различались в зависимости от категории шамана и вида камлания. Одни шаманские костюмы символизировали собой птиц, другие — таежных животных.

«Мифы и легенды больше всего рассказываются шаманами и шаманками… Они составляют, хранят и передают из поколения в поколение рассказы о божествах. Но вследствие того, что шаманство у гольдов доступно почти всякому интересующемуся этим делом, а также благодаря простоте этого рода народных произведений, творение мифов и передача их часто исходят вовсе не от шаманов, а от обыкновенных людей»[5, 345].

Больше медведя нанайцы почитают только тигра. В него не рискнет выстрелить ни один охотник. А если случайно убьет охотник тигра, то печали и страху не будет предела.

Нанайская легенда «О происхождении рода Актенка» гласит: «Давно, давно это было, когда русские не выжигали ещё леса, а в лесу всякого зверя было много. Пошли однажды гольды на охоту в высокую сопку Мэкэ и взяли с собой одну девушку, чтобы она варила еду на стоянках. Долго охотились гольды и упромыслили много зверя. Приходят однажды гольды на свой табор и видят у дверей юрты тигра. Гольды испугались, но тигр тихонько ушёл в лес. После этого часто охотники заставали у дверей тигра, но ничего худого он не делал. Стали охотники спрашивать девушку, не беспокоит ли её тигр. Но девушка не жаловалась на него и сказала, что вовсе его не боится и что тигр ходит к ней каждый день. Возвратились как-то охотники ранее обыкновенного и когда вошли в юрту, то застали тигра в постели с девушкой. Девушка притворилась спящей, а тигр выскочил и убежал в лес. Поняли охотники, что тигр жил с девушкой. Стали они расспрашивать девушку, как к ней стал ходить тигр. Она рассказала, что однажды утром, когда никого кроме неё не было дома, к ней пришёл тигр. Она сильно испугалась, но он человеческим голосом стал успокаивать её, а потом объявил ей, что она будет его женой. Девушка забеременела и родила мальчика. Имя ему дали Актенка, что значит

«рождённый от тигра». Мальчик быстро вырос и стал ловким охотником. Он женился, и у его жены родилось много детей. От них произошли все гольды, принадлежащие теперь к роду Актенка» [5, 208].

Мифологема Мирового древа распространена у многих народов мира. Этот комплекс запечатлел в себе представления о космических процессах и ритмах, многообразных формах жизни и человеке как таковом. Играя важнейшую роль в космологических представлениях, образ мирового древа служил, средством организации мифологического пространства. Священное дерево присутствует во всех культурах мира, является уменьшенной копией мироздания и одновременно стержнем и опорой Вселенной, без которой мир рухнет.

В Буддизме эту роль играло дерево Бодхи из семейства фикусов. В Греции и Риме священным деревом Зевса считался дуб, у персов — «дерево Гаома». У скандинавов — это космический Ясень Иггдрасиль — источник жизни и мудрости. В древнем Египте древо Тамариск проросло через гробницу Осириса, оплетая его своими корнями и ветвями. Мировое древо у славян — это и символ плодородия, и священная ось Земли, и пастырский посох, и книга судеб, где на листьях записаны все людские жизни [7, 92].

В древнекитайской мифологии образ Мирового Древа воплощало древо Цзянь, растущее на равнине Дугуан. Эта равнина отличается необыкновенным плодородием. Дерево Цзянь единственное достигало небес, его ствол уходит в облака, ветвей там нет, только девять сучьев на макушке, а корни переплетены между собой девятью отростками. По этому дереву сходили на землю и поднимались обратно в небеса небесные владыки [9].

Мировое Древо — непременный атрибут шаманского культа. Шаманам приписывались многие сверхъестественные способности, одна из важнейших заключалась в том, что они могли путешествовать в иные миры к богам и духам. Делалось это с различными целями, но чаще всего для того, чтобы вернуть назад душу заболевшего, которую, как считалось, похищают духи, или вызнать у духов, за что они наслали на людей то или иное бедствие. Готовясь к такому путешествию, шаман приводил себя в состояние священного экстаза. Для достижения этого состояния он бил в бубен и танцевал, кружа на одном месте. В результате, к нему являются его духи-помощники. С ними он и трогался в дорогу. И здесь на первый план выступало мировое дерево, ибо именно по нему лежал путь на небо или в преисподнюю. С помощью дружественных ему духов шаман карабкался вверх или, наоборот, спускался вниз до самых корней и, наконец, попадал в иные миры [10].

Мировое древо имеет также семантический подтекст в контексте украшения обрядовой одежды. Особый интерес вызывает женский нанайский свадебный халат — сикэ. В нижней части спинки халата вышиты симметричные изображения деревьев с птицами, сидящими на ветках, и животных, охраняющих подножие. Корнями дерево впивается в землю, обозначенную прямой чертой. Животные, охраняющие подножие — чаще всего

олени. Птицы представляли будущих детей, выходившей замуж девушки. Каждый род имел свое особое дерево. Еще не родившиеся человеческие души представлялись в образе птичек чока, которые спускаясь на землю вселялись в тело женщины своего рода. На каждом дерево чока-самок и чока-самцов было одинаковое количество [3, 110].

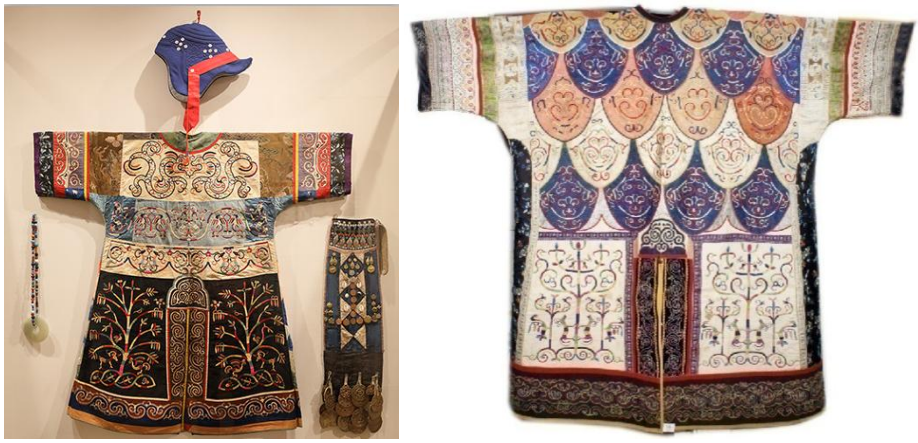

Рисунок — Спинка нанайского женского свадебного халата «сикэ»

Что же касается пантеона божеств народов Дальнего Востока, то здесь детально разобрать их не представляется возможным, поскольку сами носители культуры не знают многих духов. Вот, что об этом пишет исследователь Лопатин: «Я очень часто замечал, что многие гольды не только не знают классификации, но и не знают многих духов. Далее следует отметить, что почитание духов носит чисто местный характер. Так, например, сеон (земное божество) Пучику пользуется поклонением на реке Тунгуске, но у амурских гольдов он редко когда упоминается. Следует еще отметить то обстоятельство, что развитие мифологии у гольдов еще не закончилось и поэтому создание новых духов происходит на каждом шагу. Часто можно слышать, как какой-нибудь шаман по какому-нибудь случаю вдруг начинает рассказывать мне о неслыханном сеоне. Если при обращении к этому новоявленному сеону последуют исцеления и удовлетворение желаний, выраженных в молитвах к нему, то он сразу приобретает много поклонников. Можно утверждать, что при каждом камлании бывает открытие какого-нибудь нового сеона или воскрешение в памяти старого уже забытого сеона» [5, 212].

Культура мифотворчества — это удивительная, не всегда понятная сторона любого народа. По средствам мифов и легенд люди выражают свое отношение к миру, жизни, природе, своим сородичам. Найти объяснение происхождения тех или иных верований подчас достаточно сложно, в особенности это касается таких специфических народов как нанайцы, ульчи, удегейцы и др. Несмотря на культурные влияния других народов, они сохраняют свою аутентичность и обособленность, тем самым вызывая еще больший интерес и побуждая исследователей изучать культурные особенности малочисленных этносов.

Литература:

1. Березницкий С. В «Типология духовной культуры дальневосточных этносов»: Учебное пособие. — Биробиджан: Изд-во БГПИ, 2004. — 204 с.

2. Гонтмахер П. Уроки мифологии в стране трех солнц/ П. Гонтмахер// Словесница искусств. — 2006. — № 17. — с. 50-51

3. Каплан Н. И. «»Народное декоративно-прикладное искусство народов Крайнего Севера и Дальнего Востока»: кн. для учащихся ст. классов. М:. Просвещение, 1980 — 125 с., ил.

4. Красноштанов С. И. Лабиринты несказочной прозы/ С. И. Красноштанов// Словесница искусств. — 2006. — № 17. — с.7-8

5. Лопатин И. А. «Гольды Амурские, Уссурийские и Сунгарийские» — Владивосток: Тип. Упр. вн. Дел., 1922. — 370 с., 35 л. ил., карт

6. Скоринов С. Н. Мифотворчество как феномен культуры тунгусо-маньчжуров и нивхов юга Дальнего Востока России 19-20 вв.: автореф. дис. на соиск. уч. степ. канд. культур. (24.00.01)/ Скоринов Сергей Назарович; Хабаровский государственный педагогический университет. — Москва, 2005 — 44 с.

7. Таланцева О. Ф. Электронный учебно-методический комплекс по учебной дисциплине «Семиотика материально-художественной культуры»/ О. Ф. Таланцева — Минск, 2015. — 345 с.

8. Философский словарь/ Под ред. И. Т. Фролова. — 7-е издание., перераб. и доп. — М.: Республика, 2001. — 719 с.

9. Королев К. Китайская мифология [Электронный ресурс] — Режим доступа: https://www. e-reading. club/bookreader. php/1003180/Korolev_Kirill_-_Kitayskaya_mifologiya._Enciklopediya. html

10. Мировое древо в легендах и мифах народов мира [Электронный ресурс] — Режим доступа: https://rgdn. info/mirovoe_derevo

Abdurazakova E.,
candidate of philological aciences, associate professor Sholom-Aleichem Priamursky State University**,** Birobidzhan

Sergeeva A. V.,
master's student, Sholom-Aleichem Priamursky State University, Birobidzhan

SPECIFICITY OF MYTHMARKING OF INDIGENOUS SMALL ETHNOSES OF THE FAR EAST

Annotation. In article features of mythology of the Far East ethnic group of Russia are revealed.

Key words: mythology, ethnos, Far Eastern people, legend, past.

References:

1. Bereznitsky S. V. «Typology of the spiritual culture of the Far Eastern ethnic groups»: Textbook. — Birobidzhan: Publishing House of the Belarusian State Pedagogical Institute, 2004. — 204 p.

2. Gontmakher P. Lessons of mythology in the country of three suns / P. Gontmakher // Slovozznitsa iskusstv. — 2006. — No. 17. — with. 50-51

3. Kaplan N. I. « Folk arts and crafts of the peoples of the Far North and the Far East»: Prince. for students of art. classes. M:. Education, 1980 — 125 p., Ill.

4. Krasnoshtanov S. I. Labyrinths of fabulous prose / S. I. Krasnoshtanov // Art Dictionary. — 2006. — No. 17. — p. 7-8

5. Lopatin I. A. «Amur, Ussuri and Sungarii Golds» — Vladivostok: Type. Control ext. Del., 1922. — 370 p., 35 l. ill., cards

6. Skorinov S. N. Myth-making as a cultural phenomenon of the Tungus-Manchu and Nivkhs of the south of the Far East of Russia of the 19-20 centuries: author. dis. for a job. student step. kand. cultures. (24.00.01) / Skorinov Sergey Nazarovich; Khabarovsk State Pedagogical University. — Moscow, 2005 — 44 p.

7. Talantseva O. F. Electronic educational-methodical complex for the academic discipline «Semiotics of material and artistic culture» / O. F. Talantseva — Minsk, 2015. — 345 p.

8. Philosophical Dictionary / Ed. I. T. Frolova. — 7th edition., Revised. and add. — M.: Republic, 2001. — 719 p.

9. Korolev K. Chinese mythology [Electronic resource] — Access mode: https://www. e-reading. club/bookreader. php/1003180/Korolev_Kirill_-_Kitayskaya_mifologiya._Enciklopediya. html

10. World tree in the legends and myths of the peoples of the world [Electronic resource] – Access mode: https://rgdn. info/mirovoe_derevo

УДК 745/749

Абдуразакова Е. Р.,
ФГБОУ ВО «ПГУ имени Шолом-Алейхема», г. Биробиджан
к. филол. н., доцент

Удова М. А.,
ФГБОУ ВО «ПГУ имени Шолом-Алейхема», г. Биробиджан
магистрант

СПЕЦИФИКА РАЗРАБОТКИ ЭЛЕМЕНТОВ ХУДОЖЕСТВЕННОГО АЛЬБОМА «ЦЕРКОВНАЯ АРХИТЕКТУРА ЕАО»

Аннотация. В статье описаны вопросы разработки элементов художественного альбома «Церковная архитектура ЕАО». Подробно описаны принципы разработки дизайн-концепции иллюстраций для художественного альбома, представлен анализ аналогичных дизайн-проектов. Рассматриваются проблемы разработки дизайна художественного альбома в контексте актуальных аспектов типографики.

Ключевые слова: графический дизайн, художественный альбом, церковная архитектура, дизайн-концепция, типографика.

Содержание книг и их читатель — вот главное на чём строится работа художественного конструирования книги. Содержание книги и её целевая аудитория определяют ключевые параметры конструкции и композиции макета, оформления и иллюстраций, задают логику строения и язык будущей книги. Дизайн художественного альбома особая сфера книжного дела, которая осуществляет процесс популяризации искусства, что имеет высокую социальную значимость. Художественные альбомы могут успешно развиваться в качестве подарочных и сувенирных изданий, учитывая при этом современную тенденцию усиления роли изображения как способа коммуникации.

При рассмотрении вопросов историографии печатных изданий теоретической основой выступили труды А. А. Сидорова «История оформления русской книги» [8], А. Э. Мильчина «Культура издания» и др.

Вопросы рассмотрения книги как объекта художественного конструирования поднимаются в следующих публикациях: В. И. Васильев, М. А. Ермолаева, Н. В. Вдовина «Книжная культура и современное развитие науки о книге», Е. В. Ромашова, Т. А. Антонова «Художественное конструирование книги. Книжный дизайн», Я. Чихольд «Облик книги» [11], Э. Рудер «Типографика», С. И. Галкин «Оформление книги: от искусства до художественного конструирования» и др.

Изучение указанных выше теоретических трудов позволяет выделить специфические особенности проектирования дизайна художественного альбома. Принципы художественного оформления и вёрстки художественных альбомов имеют свою специфику как на этапе предпроектного изучения материалов автора (заказчика), так и в процессах графического оформления и конструирования (дизайна и вёрстки). Эта специфика обусловлена тем, что основным в содержании альбома является ряд изображений, а не текст. Репродукции произведений искусства являются в альбоме фундаментом, основной ценностью издания.

Рассматривая вопросы книжного оформления, встает проблема разнообразия терминов. Это и графическое оформление [Кисин, 1946], и типографское искусство (типографика) [Брингхерст, 2006; Рудер, 1982; Феличи, 2005; Tschichold, 1928], искусство книги [Ляхов, 1978; Чихольд, 1980], художественное конструирование книги [Ляхов, 1975; Рывчин, 1980]. Понятие «оформление» синонимично с понятиями «формообразование», «дизайн». Оформление является одним из этапов формообразования. Понятие дизайна отражает приоритет функционального начала [2,6,8,11].

Искусство книги представляет собой единство видов художественной, творческой деятельности по проектированию, воплощению и воспроизведению (полиграфическому тиражированию) книжного издания [3;216]. Из этого определения можно выделить три основных аспекта печатных изданий: функциональный, эстетический и технологический. Наличие полиграфического производства заставляет относить книгу к объектам дизайна. Объектом нашего исследования выступает художественный альбом.

Согласно ГОСТ 7.60 Художественный альбом — это альбом, содержанием которого являются репродукции произведений искусства или оригинальные (авторские) графические работы.

Универсальный дополнительный практический толковый словарь И. Мостицкого [7;21] даёт следующее определение:

Альбом: 1. Книжное изоиздание, то есть издание, где основой выступают изображения: художественные картины (художественный альбом), фотографии (фотоальбом), схемы и чертежи (например, альбом выкроек), а текст выполняет вспомогательную роль — справочно-ориентирующую (предисловие, вступительная статья, комментарии, вспомогательные указатели), пояснительную, комментирующую. 2. Книжное издание с незапечатанными листами, предназначенное для коллекционирования марок, фотографий и др.

Теперь проиллюстрируем представленные определения на примерах отечественных и зарубежных печатных изданий разных лет.

Художественный альбом «Открывая новые горизонты» к 75-летию Пермского отделения Союза художников России. Основное сожержание альбома — репродукции и фото экспонатов выставки «Открывая новые горизонты», прошедшей в Чайковской художественной галерее в 2014 г. Пермское отделение Союза художников России представляет собой растущий и

развивающийся организм, который тесно связан с культурой и искусством Прикамья. Альбом демонстрирует наиболее значимые произведения пермских членов СХР.

Рисунок 1

Следует заметить, что это издание обладает функциональным форматом (190х240 мм), демонстрируют классический шрифтовой вид внешнего оформления, разбитый на две колонки. На развороте элегантно сочетаются тонкие линии и насыщенные иллюстрации, объединенные теплой, даже огненной, цветовой гаммой.

Подарочный художественный альбом «Шанхай». Этот уникальный альбом, изданный в середине XX Века в Шанхае, представлен коллекцией акварельных рисунков с пейзажами Шанхая в отличной сохранности. Оформлен он в издательской папке. Акварели созданы в 1952-1956 годах. К тому же альбом обладает большим форматом 39х28 см. В оформлении этого коллекционного издания речь идет о духовном – об искусстве. Одно из первых, на что обращаешь внимание, листая – это бумага, на которой уютно разместились лёгкие и изящные, полупрозрачные акварели. Бумага плотная – примерно 140 г/м2. И шероховатая, пористая. Бумага сразу уводит нас в атмосферу мастерской художника.

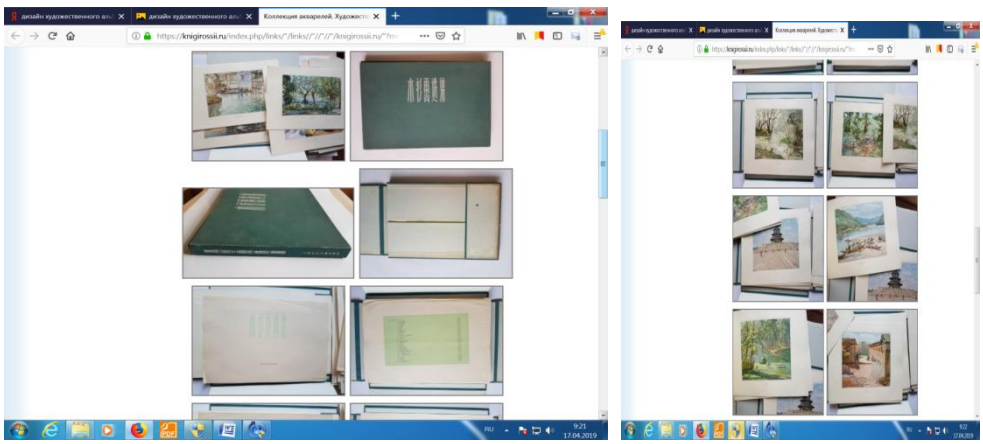

Рисунок 2

Японское издательство Panoramania выпустило художественный **фотоальбом «Panobook 2012»,** то есть книга-панорама.

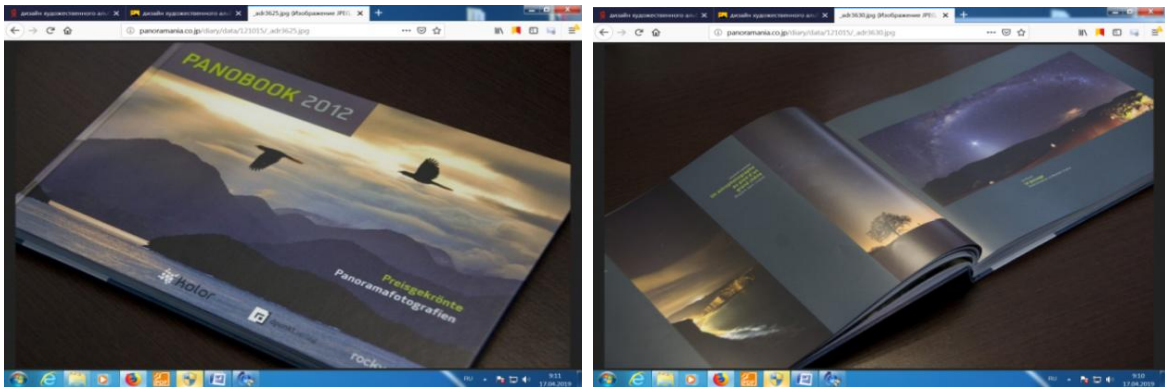

Рисунок 3

Художественное оформление этого издания отличается от предшественников насыщенно тонированным решением фона (сложный тёмный оттенок серо-сине-зеленого), то есть «воздуха» на страницах. К тому же иллюстрации собираются в единое целое, создавая настроение, благодаря ограниченной цветовой гамме закатных и сумеречных природных состояний.

Панорамы в данном альбоме представлены как горизонталями, так и вертикалями. Подписи к фотоиллюстациям как будто парят в темном пространстве книжного оформления.

Равновесие и логика композиции издания, постоянство применения выразительных графических средств, то есть единство стиля, цельность издания — это фундаментальные требования прогрессивного дизайна [5;116]. Для обозначения системы оформления книжного издания А. П. Киселевым в 1971 году был предложен термин «композиционно-графическая модель» — КГМ Таким образом, КГМ может включать:

– «формулу» издания, сжато определяющую цели и задачи издания;

– «типологическую концепцию» (целевая аудитория, содержание и тематические разделы, стиль, объем, периодичность и т. п.);

– «графическую концепцию», отражающую структуру издания — принципы размещения материалов и рубрик, композицию разворотов и отношения постоянных графических элементов (размерные константы; макеты; стандартные операции дизайна) [9;78].

Дизайн-концепция художественного альбома «Церковная архитектура ЕАО» основана на такой КГМ:

– «формула» издания: познакомить зрителей с уникальной церковной архитектурой ЕАО, стать прекрасным подарком и сувениром, тесная связь «архитектура — изобразительное искусство».

– «типологическая концепция» (читательская аудитория — жители и гости ЕАО; содержание — творческие иллюстрации, выполненные средствами компьютерной графики);

– «графическая концепция» (характеристика структуры издания — 1-2-колонки на полосе, выключка по ширине, доминирование иллюстраций, структура — устойчивая, симметричная, цветовая палитра — преобладание холодных оттенков).

Серия иллюстраций, выполненных для художественного альбома «Церковная архитектура ЕАО», объединена общим стилем, холодной контрастной цветовой гаммой, темой ночного архитектурного пейзажа.

После анализа аналогичных проектов была разработана дизайн-концепция [9] художественного альбома «Церковная архитектура ЕАО». Исходя из представленной концепции, переходим к этапу поиска цветовой гаммы и эскизирования иллюстраций для художественного альбома.

Цвет — это важнейший элемент дизайн-продукции, так как он является носителем огромного количества информации: семиотической, эмоциональной, семантической [10] и др. Цвет — древнейшая реальность человеческого бытия. Многообразие реальности цвета осваивалось веками, и превращало тайны мира цвета в знания о нём: психология восприятия цвета, теория цвета, семиотика цвета.

Первоначально эскизирование осуществлялось в классических чёрно-белых тонах. Велись поиски стилистического решения: направления и характера штриха, тональное или линейное графическое решение.

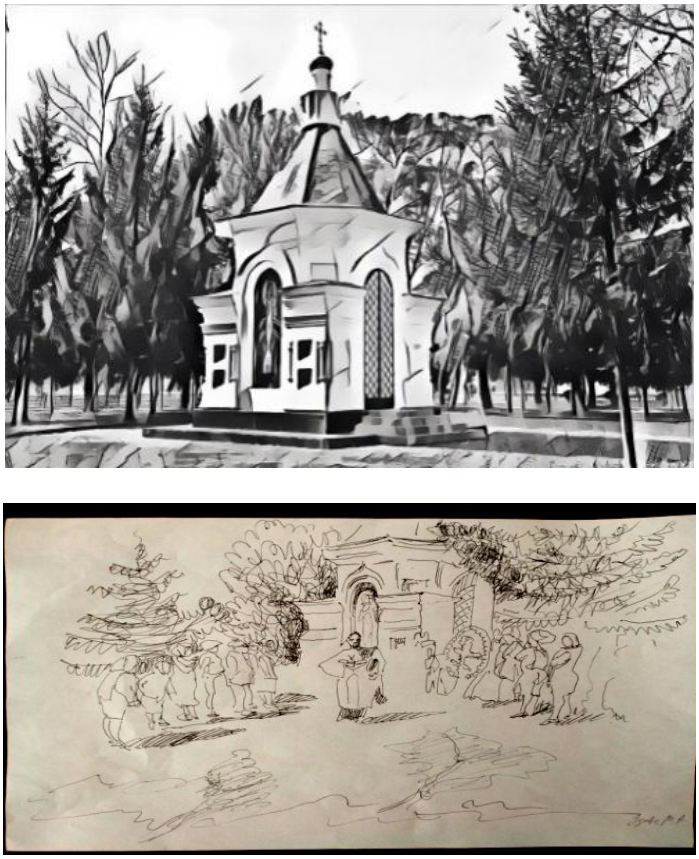

Рисунок 4 — Часовня во имя Державной иконы Божией Матери, г. Биробиджан, Сквер Победы. Тональное и линейное черно-белое решение

Далее проводились поиски полноцветного решения иллюстраций в различных цветовых гаммах.

В итоге, при разработке дизайна художественного альбома «Церковная архитектура ЕАО» был сделан акцент на контрасте холодных тёмных оттенков с небольшим количеством сияющих разбелённых оттенков розового, оранжевого, голубого. Выбранные преимущественно глубокие синие цвета, в соответствии с психологией, погружают зрителя в раздумья, помогают заглянуть в себя, и окунуться в атмосферу ночного таинства. Также в работе были активно использованы дополнительные цвета для создания гармонии, что должно способствовать заметности и неповторимой выразительности данного печатного издания.

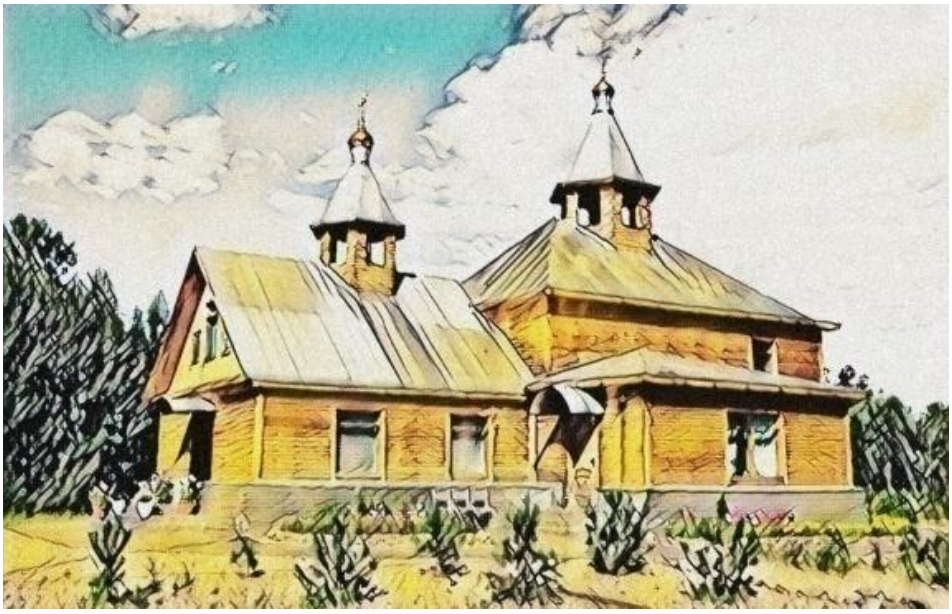

Рисунок 5 — Епархиальный женский монастырь во имя Святителя Иннокентия, митрополита Московского, с. Раздольное, ЕАО. Поиски ракурса. Тёплая цветовая гамма

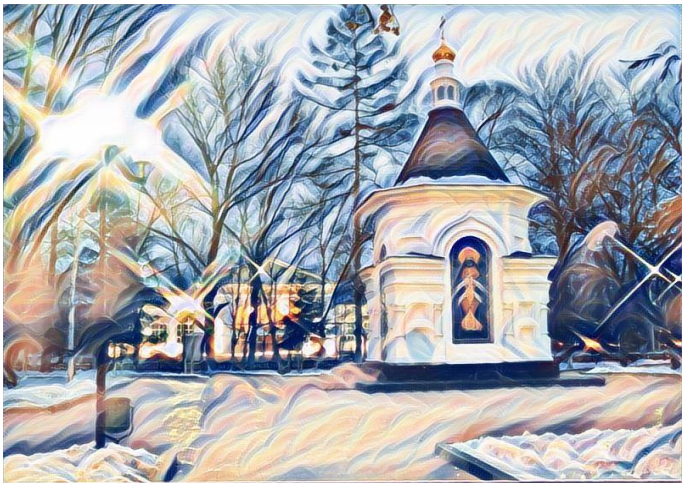

Рисунок 6 — Часовня во имя Державной иконы Божией Матери, г. Биробиджан, Сквер Победы. Пастельные отношения дополнительных цветов — оттенки синего и оранжевого

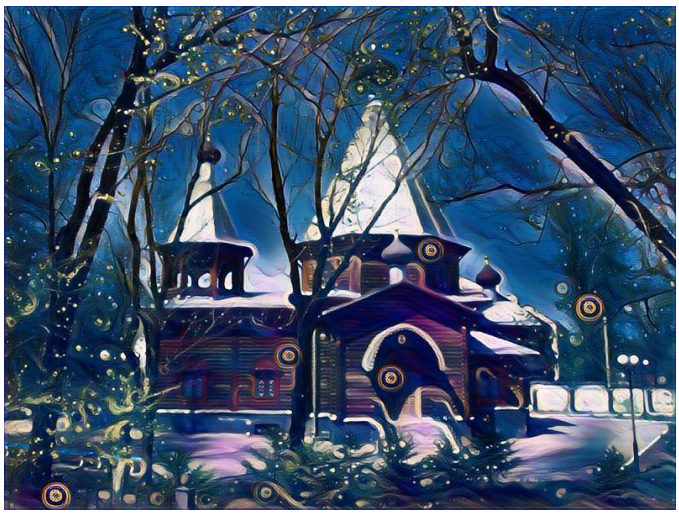

Рисунок 7 — Храм Святителя Николая г. Биробиджана и храм во имя св. мучениц Веры, Надежды, Любови и матери их Софии, с. Валдгейм Биробиджанского района ЕАО. Ночной пейзаж с контрастными тональными отношениями и преобладанием тёмной холодной цветовой гаммы

Определившись с набором иллюстраций для печатного издания, переходим к следующему этапу — этапу художественного конструирования.

Композиция книги обычно определяется форматом полосы и расположением полосы на странице [2;69]. Формат издания, а значит, формат полосы определяются содержанием книги, ее целевым назначением и читательским адресом книги.

Большие форматы предполагают пользование книгой, лежащей на столе; наоборот, необходимость часто брать книгу с собой или держать в руках требует уменьшенного формата. Формат художественного альбома «Церковная архитектура ЕАО» приближен к формату альбомного листа А4 — 210×297 мм, диагональ – 364 мм, ориентация листа — горизонтальная, ведь в нём будут размещены иллюстрации преимущественно горизонтальных пропорций [4;165]. Проектируемый художественный альбом не предполагает карманного использования, а, наоборот, носит сувенирный или подарочный характер, поэтому неприемлем меньший формат издания.

Таким образом, при выборе приемов и способов верстки важно остановиться на тех, которые были бы наиболее удобны для конкретных материалов и соответствовали концепции издания, формируя структурную простоту и ясность издания.

Литература:

1.Абдуразакова Е. Р., Губанова Г. В. «Специфика разработки образовательного дизайн-проекта по направлению магистерской подготовки «Графический дизайн» // Сборник научных трудов Международной междисциплинарной конференции «Инновации в области науки, техники, бизнес-инженерии, образовании» — Екатеринбург, 30 апреля 2018 г. — С. 5-24.

2.Брингхерст Р. Основы стиля в типографике / Роберт Брингхерст [пер. с англ. Г. Северской].–М.: изд //Д. Аронов, 2006. — 434 с.

3.Васильев В. И. Книжная культура и современное развитие науки о книге/ В. И. Васильев, М. А. Ермолаева, Н. В. Вдовина //Известия высших учебных заведений. Проблемы полиграфии и издательского дела. — 2010. — № . 6. — С. 052-057.

4.Вильберг Г. П. Азбука книжного дизайна/ Г. П. Вильберг, Ф. Форсман. — СПб.: СПбГПУ, 2003. — 110 с.

5.Добкин С. Ф. Оформление книги. Редактору и автору / С. Ф. Добкин. — 2-е изд., перераб. и доп. — Минск: Книга, 1985. — 208 с.: ил.

6.Ляхов В. Н. О художественном конструировании книги/ В. Н. Ляхов. — М.: Советский художник, 1978. — 367 с.

7.Мостицкий И. Универсальный дополнительный практический толковый словарь [Электронный ресурс] //URL: http://mostitsky_universal. academic. ru/5288 (дата обращения–25.03. 14). — 2005.

8.Сидоров А. А. Искусство книги / А. А. Сидоров. — М.: Дом печати, 1922. — 102 с.

9.Удова М. А. Создание студенческих дизайн-проектов в контексте семиотики и графики городского пространства через проектирование идентификации городских мероприятий/ М. А. Удова, М. С. Демихова // Педагогика городского пространства: теория, методология, практика: сборник трудов по материалам Всероссийской научно-практической конференции (Самара, 25 — 26 марта 2015 года). / ред. кол.: Т. А. Чичканова (отв. ред.), Н. С. Искрин, О. Ю. Козырь; СИПКРО; ПГСГА. — Самара: ООО «Издательство АС-ГАРД», 2015. — С. 505 — 511.

10.Удова М. А. Типографика как основа системы айдентики сети книжных магазинов / М. А. Удова, В. А. Бурденко //Роль искусства в современном мире: сборник научных статей по материалам международной научно-практической конференции. Биробиджан, 25 декабря 2015 г. / Приамур. гос. ун-т им. Шолом-Алейхема. – Биробиджан: ИЦ ПГУ им. Шолом-Алейхема, 2016. – С. 116 — 133.

11.Чихольд Я. Облик книги: Избранные статьи о книжном оформлении/ Я. Чихольд. — М.: Изд-во студии А. Лебедева, 2009. — 346 с.

Abdurazakova E.,
candidate of philological aciences, associate professor Sholom-Aleichem Priamursky State University**,** Birobidzhan

Udova M. A.,
master's student, Sholom-Aleichem Priamursky State University, Birobidzhan

SPECIFICS OF DEVELOPMENT OF ELEMENTS OF THE ART ALBUM «CHURCH ARCHITECTURE OF JAR»

Annotation. In article questions of development of elements of an art album «Church Architecture of JAO» are described. The principles of development of the design concept of illustrations for an art album are in detail described, the analysis of similar design projects is submitted. Problems of development of design of an art album in the context of relevant aspects of typographics are considered.

Keywords: graphic design, art album, church architecture, design-concept, typographics.

References:

1. Abdurazakova E. R., Gubanova G. V. «Specificity of the development of an educational design project in the direction of the master's degree in Graphic Design» // Collection of scientific papers of the International Interdisciplinary Conference «Innovations in the Field of Science, Technology, Business Engineering, Education» — Ekaterinburg, April 30, 2018 — P. 5- 24.

2. Bringhurst R. Fundamentals of style in typography / Robert Bringhurst [trans. from English G. Severskaya].– M.: Publishing House // D. Aronov, 2006.— 434 p.

3. Vasiliev V. I. Book culture and modern development of the science of the book / V. I. Vasiliev, M. A. Ermolaeva, N. V. Vdovina // News of higher educational institutions. Problems of printing and publishing. — 2010. — No. 6. — S. 052-057.

4. Wilberg G. P. ABC of book design / G. P. Wilberg, F. Forsman. — SPb.: SPbSPU, 2003. — 110 p.

5. Dobkin S. F. Book design. To the editor and author / S. F. Dobkin. — 2nd ed., Revised. and add. — Minsk: Book, 1985.— 208 p.: Ill.

6. Lyakhov V. N. On the artistic design of the book / V. N. Lyakhov. — M.: Soviet artist, 1978. — 367 p.

7. Mostitsky I. Universal additional practical explanatory dictionary [Electronic resource] // URL: http: // mostitsky_universal. academic. ru / 5288 (date of treatment –25.03. 14). — 2005.

8. Sidorov A. A. Book Art / A. A. Sidorov. — M.: Press House, 1922. — 102 p.

9. Udova M. A. Creation of student design projects in the context of semiotics and graphics of urban space through the design of identification of urban events / M. A. The widow M. S. Demikhova // Pedagogy of urban space: theory, methodology, practice: collection of works based on the materials of the All-Russian Scientific and Practical Conference (Samara, March 25 — 26, 2015). / ed. col.: T. A. Chichkanova (ed.), N. S. Iskrin, O. Yu. Trump; SIPKRO; PSGGA. — Samara: LLC Publishing House AS-GARD, 2015. — S. 505 — 511.

10. Udova M. A. Typography as the basis of an identity system for a chain of bookstores / M. A. Udova, V. A. Burdenko // The role of art in the modern world: a collection of scientific articles based on materials of an international scientific and practical conference. Birobidzhan, December 25, 2015 / Priamur. state un-t Birobidzhan: IC PSU named after Sholem Aleichem, 2016. — them. Sholem Aleichem. S. 116 — 133. —

11. Chikhold I. The appearance of the book: Selected articles on book design / Y. Chikhold. — M.: Publishing House of A. Lebedev Studio, 2009.— 346 p.

УДК 7.011.3

Атоян Л. М.,
ФГБОУ ВО «Педагогический институт
Тихоокеанского государственного университета»
аспирант

Мартынова Н. В.,
ФГБОУ ВО «Педагогический институт
Тихоокеанского государственного университета»
к. п. н., доцент

ФОРМИРОВАНИЕ ПАТРИОТИЧЕСКИХ ЧУВСТВ ШКОЛЬНИКОВ ПОСРЕДСТВОМ ТВОРЧЕСКОЙ И КОНКУРСНО-ВЫСТАВОЧНОЙ ДЕЯТЕЛЬНОСТИ В УСЛОВИЯХ ДОПОЛНИТЕЛЬНОГО ОБРАЗОВАНИЯ

Аннотация. В статье поднимается вопрос значения патриотического воспитания детей, как одного из основных задач образовательного учреждения. Чувство патриотизма многогранно по содержанию и одним из способов его развития является участие детей в творческой и конкурсно-выставочной деятельности.

Ключевые слова: творческая, конкурсная, выставочная деятельность, школьник, патриотическое воспитание, дополнительное образование.

Патриотизм — это любовь к родной земле, ее природным ресурсам, культуре, людям и дому. В настоящее время тема патриотизма понимается как одна из важнейших ценностей, которую воспитывают в человеке с рождения. Многими учеными, педагогами и психологами, такими как Н. В. Алешина, Н. Ф. Виноградова, А. Д. Жариков, Н. Г. Комратова, Н. К. Крупская, С. А. Козлова, В. А. Сухомлинский, Л. Е. Никонова, К. Д. Ушинский были изучены различные вопросы патриотического воспитания. С. А. Козлова в собственных трудах гласит о патриотическом воспитании как о целенаправленном процессе педагогического воздействия, цель которого — обогащение знаний детей дошкольников о Родине, привитие стандартов морального поведения, формирование патриотических чувств, становление чувства долга, развитие необходимости приносить пользу народу и Отчизне [4, с.134-135]. Л. Е. Никонова описывает патриотическое воспитание как процесс усвоения наследия традиционной отечественной культуры, формирование отношения к стране и государству, где живёт человек [5, с. 53].

Сегодня, как никогда, остро встает вопрос о государственно-патриотическом воспитании молодежи. Быть патриотом Отечества, послужить

ему достойно верой и правдой, а если потребуется, и самой жизнью — считалось великой честью для гражданина России во все времена. Патриотизм — развернутое понятие, которое связывает человека с местом, где он рождается и растет. Его родной край, его люди, природа, пройдя через сознание, становятся частью человеческой судьбы. Произнесение слов и создание образов, характеризующих Родину. Формирование положительных эмоций, связанных с родиной, формирование положительной мотиваций желания действовать во имя родины. В собственных известных педагогических трудах еще

В. А. Сухомлинский говорил про то, что в детском возрасте ребенок ежедневно открывает мир с новой стороны и потому воспитание должно быть выстроено так, чтоб в данном было знание человека и Родины, величия, красоты и глубины окружающего. Одним из основных шагов при этой работе нужно считать накопление общественного опыта дошкольниками о жизни в своем крае, норм поведения и правил, знакомство с культурой. Прежде всего, любовь к Родине начинается с любви к малой родине [6, с. 11-12]. Чувство патриотизма не возникает просто так, оно формируется в человеке под влиянием окружающих факторов. Начинается в семье, где мама читает ребенку книги и рассказывает истории, в детском саду, где посредством игр, рассказов, постановок продолжается влияние и в дальнейшем уже в школе, коллективе.

Народы мира отличаются своими традициями и праздниками, культурой в целом, поэтому важной особенностью в воспитании патриотизма детей является их приобщение к народным ценностям. В рисунках детей, в их творчестве мы видим отражение сильной и чистой любви к своему родному городу, к тому, что их окружает. Образы получаются очень выразительными, воплощают личные наблюдения и эмоции, и в следствии заставляют задуматься над отношением к окружающему миру.

Повысить эффективность творческой деятельности ребенка можно через знакомство с книгами познавательного и художественного характера, иллюстративно — дидактическим материалом, так же можно сопровождать процесс творчества музыкальными произведениями, знакомыми мелодиями родных мест. Такие методы создают ненавязчивую обстановку, веселую игровую форму, знакомят детей с обычаями и бытом русского народа, трудом, бережным отношение к природе, жизнелюбием, чувством юмора.

Сегодня запросы общества также играют большую роль в развитии интереса в области патриотического воспитания. Чем обширнее, богаче и глубже познания подрастающего поколения о малой родине, о ее истории, культуре, природе, тем больше вероятность, что они вырастут успешным в воспитании любви к краю и Родине. Эта проблема остается актуальной на современном этапе общественного развития. Обучение детей в детских художественных школах и детских школах искусств через участия в выставочной деятельности могут выступать как средство формирования патриотизма как важной ценности для развития личности.

Целенаправленное взаимодействие педагога и ученика, их сотворчество в области культуры и искусства очень важно в воспитании чувства любви к Родине, в формировании патриотического сознания личности. В целом все это характеризует практическую деятельность личности, которая реализует ведущие ценности общества: гражданственности и патриотизма, коллективизма и ответственности, гуманизма и нравственности, национального самосознания и социальной активности.

Вследствие такой деятельности совершается становление гражданина, который с ответственность подходит к вопросу судьбы Отечества и соотечественников, с уважением и знанием относится к отечественной истории и культуре, и делает все возможное во благо обществ.

Однако зачастую у подростков нарушено целостное восприятие и знание отечественной истории и культуры. И это может привести к деформации системы ценностей, что, следовательно, может привести к росту тенденции анти гуманизма и безнравственности в различных формах их проявления: межличностных, социальных, экологических. Чтобы принимать правильные программы действий и поведения, которые в свою очередь ведут к социально значимым результатам, люди, а в особенности молодое поколение, нуждаются в постоянном соотнесении своих внутренних ценностей с ценностями, принятыми в обществе.

Ранняя подготовка учащихся ДХШ и ДШИ к участию в конкурсно-выставочной деятельности, является очень важным и ключевым условием патриотического воспитания. С учетом вышеизложенного, было разработано Положение о проведении Всероссийской (с международным участием) выставки детского рисунка «МАЛАЯ РОДИНА В РИСУНКАХ ДЕТЕЙ» в рамках международного фестиваля «Территория межнационального творчества» и недели мероприятий «Этнокультурная интеграция интернациональной молодежи в принимающее сообщество региона: опыт и взгляд в будущее». Программа конкурса реализовывалась при поддержке Министерства образования и науки Хабаровского края, администрации ФГБОУ ВО «ТОГУ», Муниципального автономного учреждения дополнительного образования г. Хабаровска «Центр детского творчества «Народные ремесла», ассамблеи народов Хабаровского края, и др.

Подобные мероприятия способствуют всестороннему осмыслению детьми и подростками истории, места и роли личности человека в ней, красоты природы и животного мира, понятия «малая Родина», развивает этнокультурную компетентность обучающегося.

Цель Выставки-конкурса: создание условий для реализации таланта у детей и подростков, развивая духовно-нравственные ценности в полиэтническом и многокультурном пространстве.

Задачи Выставки-конкурса были направлены:

– на формирование любви к родному краю, гордости к культурному наследию Дальнего Востока, Хабаровскому краю, и своей малой Родины в России;

– повышение мотивации детей к пониманию духовно-нравственных аспектов в жизни человека;

– выявление, развитие и поддержка одаренных и талантливых детей;

– поддержка детей с особыми проблемами здоровья и др.

Тематические номинации художественных произведений: «Моя Родина»; «Герои России в рисунках»; «История и люди Дальнего Востока»; «Древние сказания реки Амур»; «Моя любимая семья»; «Мир моих увлечений, знаний и фантазий».

Рисунок 1 — Афиша выставки детского рисунка «Малая родина в рисунках детей» в рамках международного фестиваля «Территория межнационального творчества»

Рисунок 2 — Серия «Народы Дальнего Востока в лицах»,
представленная на выставку-конкурс Слепецкой Дианой
(17 лет, учащейся АСИД ТОГУ, по программе «Одаренные дети»)

а) б)

Рисунок 3 — Работы Дианы Слипецкой, получившие высокую награду —
Гран-При выставки-конкурса «Малая Родина в рисунках детей,
в тематической номинации «Портреты народов Амура»:
а) «Взгляд в прошлое», 40х40 см, французский акварельный картон,
многослойная акварель, 2019;
б) «Удачная рыбалка», 40х40 см, французский акварельный картон,
многослойная акварель, 2019

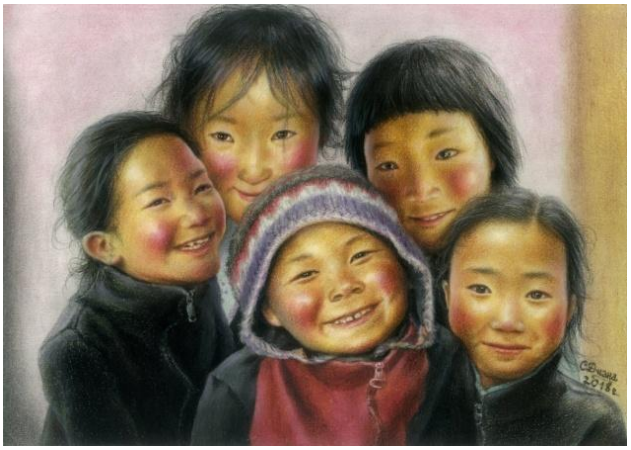

Рисунок 4 — Диана Слипецкая, 17 лет, «Счастливое детство»
40х40 см, бумага, цветной карандаш, 2018.
Портрет Дианы на открытии персональной выставки

Одним из достижений проекта стало открытие имени одаренной девушки Дианы Слипецкой в рамках персональной выставки «Народы ДВ в лицах». В скромной девочке с толстыми очками, с первого взгляда, сложно угадать художника. С 4-х лет Диана начала заниматься рисованием. В 11 лет была приглашена учиться профессионально в «Академию современного искусства и дизайна» при Педагогическом институте, ТОГУ по специальной программе «Одарённые дети». Ее руководитель и педагог — Мартынова Наталья Владимировна, художник. Директор АСИД. За её плечами уже 20 персональных выставок и множество побед в различных конкурсах. Диана победитель Международного конкурса «Красота Божьего мира» — 2015, лауреат Международной премии «Филантроп» — 2016, обладатель Гран-При фестиваля «Золотой феникс» — 2017 (КНР), стипендиат Мэра г. Хабаровска — 2014 г. и Губернатора Хабаровского края — 2016 г., обладатель Гран-При Международного конкурса-выставки «Мы — дети одной планеты» — 2017 (КНР), лауреат премии имени Народного художника РСФСР Г. Д. Павлишина — 2017, член Союза молодых художников Хабаровского края с 2017 г.

Творчество — это главное в жизни девушки. Она рисует и просто получает удовольствие от того, что живёт! Какое счастье, когда в рисунке, получается, прорисовать, пусть и с помощью луп, вышитый узор на традиционном костюме или падающий снег, шум воды. Нарушения зрения — не помеха в создании поразительно реалистичных работ и удивительной собственной техники рисования цветными карандашами. Неподражаемый почерк картин, яркость цветов и пристальное внимание к деталям отличают работы художницы. Перед тем, как нарисовать рисунок, Диана видит его во сне. Каждая картина — это отдельная история. У каждой работы есть своя «биография». Одни рисуются сразу, другие могут создаваться месяцами, и даже годами. Но есть картины — особенные, такие, как будто их рисует не Диана, а ее душа. Тогда и карандаш ложится, как надо, и тени получаются сами собой. «Это полёт, эйфория, когда я рисую, забываю всё, и у меня ничего не болит.

Это моя жизнь», — говорит Диана. На Новый 2016 год через московских волонтёров её работы отправились на авиабазу Хмеймим в Сирию. Диана хотела поздравить наших воинов с Новым годом и Рождеством, подарить им частичку тепла, поддержать тех, кто далеко от родных и дома. В своём поздравлении школьница написала: «Пусть Ангел-Хранитель всегда будет рядом с Вами, а мы держим за Вас кулачки!». Спустя время из Сирии пришли слова благодарности, и это дорогого стоит! В 2015 г. оперным певцом, солистом Большого театра, обладателем GRAMMY, Николаем Диденко Диана была приглашена в благотворительный проект «Белый пароход», став частью большой семьи вокалистов. В августе 2017 г. в Москве, в Центральном Доме Художника, состоялась персональная выставка Дианы «Во сне и наяву». Жить во сне, оставаться в яви, — каково это? На этот вопрос Диане ответить не сложно. Её работы вызывают улыбку, от них исходит особая лучезарность. Таков невероятный стиль юной художницы! «Белый пароход» подарил Диане уникальную возможность представить своё творчество в таком значимом месте, месте, в котором многие творческие люди мечтают выставиться всю свою жизнь.

Диана, под руководством куратора Натальи Мартыновой провела множество мастер-классов по рисованию для детей с ОВЗ в родном Хабаровске, чем они активно участвуют в программе патриотического воспитания школьников Хабаровска. Участвует в благотворительных аукционах. Фонд Андрея Первозванного отобрал её работы для участия в благотворительном аукционе в пользу программы фонда «Святость материнства» (ноябрь, 2017, г. Москва). 2018 г. принёс Диане новые победы и успехи. Она стала победителем Международного конкурса «Красота Божьего мира», была приглашена на награждение и культурную программу в Москву и Санкт-Петербург. Стала лауреатом Всероссийской общественно-государственной инициативы «Горячее сердце», церемония награждения проходила в Центральном академическом театре Российской армии (г. Москва). В апреле в (ГДК) в рамках проекта «Белый пароход» состоялась 12-я персональная выставка Дианы. В августе приглашена в «Орлёнок» (Сочи), а в сентябре, декабре — в «Сириус» (Сочи) на смену по направлению «Живопись». В августе в г. Москве, в Концертном зале П. И. Чайковского состоялась 14-я персональная выставка Дианы. Были представлены работы из серий «Коренные народы Хабаровского края и Дальнего Востока», «Моя семья», «Времена года».

В ноябре, в дни празднования 60-летнего юбилея ТОГУ на Учёном совете открылась 15-я выставка Дианы «Сказания земли Приамурской». В 2019 г. в третий раз Диана была приглашена на мартовскую программу по живописи в «Сириус». Диана постоянно пробует что-то новое, изучает древнюю культуру Китая, Японии, Кореи, учит китайский и английский языки, вырезает из бумаги в китайской технике цзяньчжи, пишет сказки о коренных народах Дальнего Востока. В год Театра Диана работает над сериями картин «Образы русского балета» и «Национальности Китая». Диана говорит всем: «Я — счастливый

человек! И жаловаться на жизнь не собираюсь! Всё возможно, когда по-настоящему хочешь, и главное — не останавливаться на достигнутом!».

Другим достижением выставки-конкурса, следует признать и то, что в нем приняли участие более 350 детей от 4 до 17 лет из разных образовательных учреждений (дошкольного образования, основного общего, среднего (полного) общего образования, учащиеся дополнительного образования детей, детских художественных школ и студий, воспитанники детских домов и школ-интернатов) из городов России: Москва и Подмосковье, Санкт-Петербурга, Орла, Симферополя, Ростова, Крыма и конечно, городов Хабаровского края. Международное представительство в участии обеспечили школа из Непала и Китая.

Важным результатом выставки-конкурса стал каталога работ участников размещенный на сайте Академии, где всем доступна для скачивания его электронная версия. Подводя итоги, можно отметить, что рисунки детей говорят зрителям, что патриотизм как ценностное отношение к Родине закладывается в человеке не на уровне генетики, а должен быть воспитан в течение жизни и соответствовать требованиям социума. Предложенное положение о конкурсно-выставочной деятельности, а сама выставка и ее результаты, представленные в каталоге работ участников, содержат в себе гуманистическое содержание, и могут служить материалом для повышения эффективности воспитания патриотических чувств учащихся в школах различного типа. Сам процесс творчества перерастает в процесс сотворчество педагогов-кураторов и учеников. Содержание работ и их эстетика важны не менее в патриотическом воспитании. Воспитание без развития высоких чувств по законам красоты, окажется не столь эффективным, так как искусство развивает в человеке целостное ощущение жизни и реальности. О каком бы воспитании школьников и молодежи не шла речь, будь это трудовое, нравственное или экологическое, оно будет лишь удовлетворительным, без эстетического отношения к явлениям окружающей школьников действительности.

Литература:

1. Болотина Т. В. Тенденции развития гражданско-патриотического образования в РФ / Т. В. Болотина, Т. Г. Новикова // Методист. — 2012. — № 1.

2. Буйлова Л. Н. Актуальные направления организации патриотического воспитания в системе дополнительного образования детей / Л. Н. Буйлова // Внешкольник. — 2013. — № 6. — С. 39-48.

3. Воротынцева О. Как научить детей любить Родину / О. Воротынцева // Предшкольное образование. — 2009. — № 2. — (проект «Я-гражданин, патриот»)

4. Козлова С. А., Куликова Т. А. Дошкольная педагогика: учеб. пособие для студ. сред. пед. учеб. заведений. — 3-е изд., исправ. и доп. — М.: Издательский центр «Академия», 2001. — 416 с.

5. Никонова Л. Е. Патриотическое воспитание детей старшего дошкольного возраста: пособие для педагогов. — Минск: Народная асвета, 1991. — 112 с

6. Сухомлинский В. А. О воспитании. — М.: Политиздат, 1985. — 270 с.

Atoyan L. M.,
postgraduate, Pedagogical Institute Pacific State University

Martynova N. V.,
candidate of pedagogy sciences, associate professor, Pedagogical Institute Pacific State University

FORMATION OF PATRIOTIC FEELINGS OF SCHOOL STUDENTS BY MEANS OF CREATIVE AND COMPETITIVE AND EXHIBITION ACTIVITY IN THE CONDITIONS OF ADDITIONAL EDUCATION

Annotation. In article the question of value of patriotic education of children, as one of the main objectives of educational institution is brought up. The feeling of patriotism many-sided according to the contents and one of ways of its development is participation of children in creative and competitive and exhibition activity.

Key words: creative, competitive, exhibition activity, school student, patriotic education, additional education.

References:

1. Bolotina T. V. Trends in the development of civic-patriotic education in the Russian Federation / T. V. Bolotina, T. G. Novikova // Methodist. — 2012. — No. 1.

2. Buylova L. N. Actual directions of the organization of patriotic education in the system of additional education of children / L. N. Buylova // Out-of-school student. — 2013. — No. 6. — S. 39-48.

3. Vorotyntseva O. How to teach children to love their homeland / O. Vorotyntseva // Preschool education. — 2009. — No. 2. — (project «I am a citizen, patriot»)

4. Kozlova S. A., Kulikova T. A. Preschool pedagogy: textbook. allowance for students. wednesday ped textbook. institutions. — 3rd ed., Rev. and add. — M.: Publishing Center «Academy», 2001. — 416 p.

5. Nikonova L. E. Patriotic education of preschool children: a manual for teachers. — Minsk: Narodnaya asveta, 1991.— 112 s

6. Sukhomlinsky V. A. About education. — M.: Politizdat, 1985.— 270 p.

УДК 316.7

Брейтман А. С.,
ФГБОУ ВО «Дальневосточный государственный университет путей сообщения», г. Хабаровск
д. филос. н., профессор

Чэнь Ци,
ФГБОУ ВО «Дальневосточный государственный университет путей сообщения», г. Хабаровск
аспирант

ОБРАЗЫ РОССИИ В КУЛЬТУРЕ СОВРЕМЕННОГО КИТАЯ (ПО РЕЗУЛЬТАТАМ АНКЕТИРОВАНИЯ КИТАЙСКИХ СТУДЕНТОВ)

Аннотация. В статье рассматривается проблема восприятия России (национального характера, русской культуры) в представлениях китайских студентов, изучающих русский язык в Китае (Шаньдунский транспортный университет и др.) и обучающихся в России (Дальневосточный государственный университет путей сообщения). Проведённое исследование позволяет сделать вывод о хороших возможностяхдля установления взаимовыгодных добрососедских отношений в сфере экономики, образования и культуры между двумя странами в настоящее время.

Ключевые слова: культура, русский язык, образ России, сотрудничество, образование, российско-китайские отношения, студенты, университет, исследование.

Взаимный интерес КНР и РФ обусловлен многими причинами. Россия и Китай — две крупнейшие державы (одна по площади, вторая по населению), имеющие длительную историю контактов (дружбы и ухудшения отношений) и протяженную общую границу. В последние два десятилетия российско-китайские отношения переживают новый подъем. На уровне руководства обеих стран предприняты важные шаги по укреплению и развитию сотрудничества, которое, согласно официальным заявлениям, достигло «доверительного» (1996), а затем и «стратегического партнерства» (2007). Вместе с тем, как в России, так и в Китае признают, что в отношениях двух стран много нерешённых проблем и взаимное восприятие народов КНР и РФ ещё недостаточно изучено. В связи с этим актуализируется замечание академика В. М. Алексеева, высказанное им еще во второй половине прошлого века: «Надо следить за Китаем и за его интересом к России. Надо выписывать китайские книги о России и переводы» [1].

Несмотря на то, что в последние годы в обеих странах начали публиковаться исследования о восприятии России в Китае, в отечественной

синологии ещё отсутствуеткомплексное изучения китайского образа России. Поэтому представляется актуальным в историко-культурном контексте рассмотреть эволюцию представлений китайцев о России и русских начала 1990-х — конца 2010-х, времени коренных преобразований в культуре обеих стран.

В целом, в указанный период, как в китайских, так и отечественныхобщественно-гуманитарных науках, наблюдается нарастание интереса к взаимному изучению. И хотя в настоящее время большая часть межнациональных исследований посвящена восприятию России Западом, в российской синологии накоплен определённый опыт изучения представлений китайцев о России, в том числе, в трудах первых российских китаеведов: И. К. Россохина, А. Л. Леонтьева, Н. Я. Бичурина. В числе прочих, эволюцию представлений китайцев о России в период XVII–XIX вв. изучали В. С. Мясников, Е. И. Кычанов, Н. Ю. Новгородская, Юй Цзе, Н. В. Кюнер, С. Ю. Врадий; на отражение русской революционно-демократической мысли в китайской литературе начала XX века указывал Д. Н. Воскресенский. Изучение представлений о Советском Союзепо материалам научных исследований и официальной китайской прессы присутствует и в диссертации «Изменение восприятия СССР в КНР и китайско-советские отношения в 1978–1989 гг.» О. С. Артемьевой (ИДВ РАН), 1989г.

Зарубежная историография восприятия России в Китае, в числе прочего, представлена рядом статей. Самая ранняя из известных публикаций — американского исследователя китайского происхождения Ся Цзианя из университета Беркли (Калифорния) «Демоны в раю: китайские образы России» («DemonsinParadise: TheChineseImagesofRussia») — была опубликована еще в 1963 году. Сюда же могут быть отнесены труды У. Маошэна 1980-х гг., монография и статьи Марка Гамзы, статьи Джеймса Картера и ряд статей тайваньской исследовательницы Юй Минь Лин на английском и китайском языках.

В КНР интерес к исследованию образов различных стран, в первую очередь, самого Китая, появился сравнительно недавно. В первом десятилетии нынешнего века, особенно после проведения годов России и Китая в КНР и РФ, количество публикаций о нашей страны резко увеличилось. Так, в статье «Образ России в китайских средствах массовой информации» Кэ Хуйсиня, Чжэн Чуньли и У Яня представлены результаты сравнительного анализа публикаций в газете «Чжунгоцинняньбао» за 2005 год и по итогам проведения «Года России в Китае» в 2006 году. Среди материалов последних лет следует упомянуть статьи магистра истории, сотрудника Института истории Академии общественных наук провинции Хэйлунцзян Ли Суйаня, опубликованных в прессе и научных журналах на китайском и русском языках; и сотрудника Института России, Восточной Европы и Центральной Азии Академии общественных наук КНР Сюй Хуа «Проблемы национального образа современной России». Существует так же и ряд исследований по осмыслению

постсоветской России, начиная с 1990-х гг. В том числе, это: «Элосыбусянсиньяньлэй» («Россия слезам не верит», 1995), «Ибосаньчжээлосыжэнь» («Такие разные русские», 1997), «Сяоюнэгожэнь» («Храбрые русские», 2001), «ТоушиЭлосы»(«Пронизывая взглядом Россию», 2004), «Легочжи: Элосы» («Страны мира: Россия», 2005), «БокэЭлосы» («Блоги о России», 2007), «Элосыжэнь» («Русские», 2008), «ТеваньПуцзин» («Железная рука Путина», 2009) и некоторые другие.

Отталкиваясь от материалов китайской прессы, учебников истории, популярной страноведческой литературы, ряда научных публикаций в совокупности можно составить хотя и далеко не полное, но, в целом, верное представление китайцев о современном состоянии России, ее культурном наследии, а также географическом положении, политическом статусе, ресурсном потенциале. Публикации по российской тематике «Жэньминьжибао» (орган ЦК КПК), «Чжунгоцинняньбао» (орган ЦК КСМК) последнего десятилетия достаточно многочисленны и разнообразны. Ещё в начале 1990-х «газетный» образ России был нечетким инепредсказуемым, а политическое и экономическое положение страны описывалось как крайне нестабильное. Но уже к середине 1990-х Россию все чаще начали упоминать как одного из основных партнеров Китая, при этом позиции двух стран по многим международным проблемам совпадали [4]. К 2000 году партнерство начало наполняться конкретным содержанием, с этого времени чаще стали появляться сообщения о стабилизации внутренней ситуации в России и даже тенденции к росту экономики. В целом, материалы в газетах «Жэньминьжибао» и «Цинняньбао» имели схожую тональность. Это позволило сделать вывод о наличии у китайских СМИ «общей линии» при освещении положения дел и создании образа России. Представляют интерес и материалы учебных изданий по истории России (СССР) и двусторонних отношений.

Особо можно отметить и такое общественное явление в КНР, как элосыцинцзе («особые чувства к России», буквально — «российский комплекс») и как специфичность в восприятии и как источник формирования представлений о России. В большей степени элосыцинцзе разделяют люди, родившиеся в 1930–1940-е гг., чья юность пришлась на период советско-китайской дружбы. К группе китайского общества, объединенной «особыми чувствами к России», можно отнести и ту часть китайской интеллигенции, которая родилась в более поздний период (1950–1960-е), но так или иначе испытала влияние русской/советской культуры, отдельные элементы которой и после охлаждения советско-китайских отношений оставалисьдля китайцев более доступными, чем культура других стран [6]. В целом можно отметить длительное позитивное влияние России/СССР на культуру Китая и повышенный интерес китайского научного сообщества к российской культуре, философии, образованию.

В контексте сказанного, представляются интересными некоторые результаты комплексных исследований, проводимые авторами данной статьи в

китайских ироссийских (Хабаровск) университетах в феврале — марте 2019 года.

Целью исследования был анализ представлений о современной России китайских студентов, обучающихся ввузах Китая и ДВГУПСе (Хабаровск, Россия).

В числе прочего, нами было проведено анкетирование, в которых приняло участие 200 студентов, из них:

– Шаньдунского транспортного университета, Института иностранных языков, специальность «русский язык» — 130 человек,

– Дальневосточного государственного университета путей сообщения, разных специальностейи подготовительное отделения — 40 человек,

– Сычуаньского университета иностранных языков, специальность «русский язык», аспиранты — 5 человек,

– Шаньдунского педагогического университета, специальность «русский язык» — 5 человек,

– Хайнаньского университета, специальность «русский язык» — 5 человек,

– Синьцзянский университета, специальность «русский язык» — 5 человек,

– Даляньского университета иностранных языков, специальность «русский язык» — 5 человек,

– Ланьчжоуского университета, специальность «русский язык» — 5 человек

(в ответах студентов разных вузов Китая и обучающихся в ДВГУПС не обнаружено сколько-нибудь серьёзных расхождений, поэтому полученные результаты представлены обобщённо)

Молодым людям было предложено ответить на 5 вопросов:

1. Почему Вы выбрали изучение русского языка?

2. Будет ли Ваша работа связана с Россией?

3. Есть ли у вас родственники или друзья в России?

4. Что Вы знаете о России: о людях, о политике, о прошлом, о современности, об искусстве: литература, кино, музыка и песни, живопись, театр и т. д.?

5. Какие русские сайты вы посещаете?

Ответы (указывалось количество отвечающих из общего числа участников) распределились следующим образом:

1. Почему Вы выбрали изучение русского языка?

– Чтобы учиться в России — 72(36 %)

– Интерес к русскому языку и русской культуре — 64 (32 %)

– Выбранная специальность требует изучения русского языка — 54 (27 %)

– Расширение кругозора — 6 (3 %)

– Чтобы путешествовать по России — 4 (2 %)

2. Будет ли Ваша работа связана с Россией?

– Да — 88 человек (44 %)

– Может быть — 80 человека (40 %)

– Не знают — 32 человека (16 %)

3. Есть ли у вас родственники или друзья в России?

– Да — 172 человека, включая и русских преподавателей, обучающих русскому языку (86 %)

– Нет — 28 человек (14 %)

4. Что Вы знаете о России?

Известные люди: Путин — 112, Ленин — 10, Лев Толстой, Сталин, Дмитрий Медведев — по 6, Пушкин, Солженицын, Иван Павлов, Горький, Эйзенштейн, Тарковский– по 2.

Характерные черты русских: энтузиазм и жизнерадостность — 38, красивый — 32, сильный — 22, хорошо умеет воевать, высокий, прямой, открытый — по 20, добрый — 12, гостеприимный, любит выпить — по 10, серьезный — 8, не боится холода, страстный, милый, храбрый, дружелюбный, образованный — по 6, золотые волосы, высокая переносица (видимо, в сравнении с формой носа у большинства китайцев), веселый, небрежный <невнимательный?> к мелочам, ответственный — по 4, голубыеглаза, великодушный, любит фотографировать, хорошо танцует и играет, романтичный, с юмором, православный, хорошо воспитан, храбрый, упрямый, честный — по 2.

О политике: президентская республиканская система — 20, жесткая политика президента Путина (как позитивное качество) — 18, демократия, федерализм — по 16, капитализм — 14, политическая открытость, коммунисты, дружественные отношения с Китаем — по 12, многонациональная, Дума — по 8, стабильность — 6, сильное общественное мнение, Октябрьская революция, Российская Федерация, одна из стран БРИКС, имеет сильное влияние в международной системе, является одним из постоянных членов Совета Безопасности ООН, имеет право вето на предложения Совета Безопасности — по 4, недружественные отношения с Америкой, Китай и Россия являются политическими союзниками, многопартийная система, больше партий, чем банков, самая большая страна в мире — по 2.

О прошлом России: Советский Союз, хорошо развитая военная экономика — по 24, царь — 20, страна, имеющая сильные мировые позиции — 18, первая социалистическая страна, социализм, сильная армия — по 10, всесторонняя прочность, развитая промышленность, мощная армия — по 8, сталинская экономическая система, дисбаланс между мужчинами и женщинами (больше женщин), богатая художественная культура — по 6, до распада Советского Союза страна была сильной, страна с обширными землями и богатыми ресурсами, богатая культура, коммунизм, сверхдержава — по 4,

плановая экономика, реформы Александр II, экономическая бедность, народ не может жить спокойно (видимо, о причинах революции или перестройки), монархия, Ленин, Сталин, Лев Толстой, слабая легкая промышленность, крепостное право, уникальный архитектурный стиль, культура Киевской Руси — по 2, соединение средневековья и европейской культуры, Серебряный век — по 1.

О современной России: большое международное влияние — 42, государство, имеющее военную мощь — 22, хорошие отношения с Китаем, развитая промышленность — по 20, относительно слабая экономика — 16, развитое современное государство — 14, столица Москва, современный город в сочетании с древней архитектурой, крупнейшая страна в мире по площади — по 6, страна искусств, богатое культурное наследие, современная Россия и Китай — стратегическое партнерство, великая мировая держава, способная к развитию, федерализм, конституционная система — по 10, капитализм, растущая экономическая мощь, либеральная политика, развитая экономика, но холодный климат, быстрое развитие, член Евразийского союза — по 24, в 1992 переименована в Россию, Россия известна как боевая нация, как держава мирового класса, любящая пить, военная экономика выходит на высший уровень, демократическая, один из постоянных членов ООН, богатые ресурсы — по 2.

О русской культуре. Литература: «Капитанская дочка», «Медный всадник» Пушкина — 92, «Мать», «В людях», «Мои университеты», «Песня о Буревестнике», «Детство», «В людях» Горького — 47; «Война и мир», «Детство», «Анна Каренина»,«Воскресение» Толстого — 17; «Как закалялась сталь» Н. Островского — 7; «Хамелеон», «Смерть чиновника», «Человек в футляре» Чехова — 5; «Отцы и дети», «Записки охотника», «Рудин», «Накануне», «Дворянское гнездо» Тургенева — 5;«Тихий Дон» Шолохова — 3; «Мертвые души», «Ревизор» Гоголя, «Архипелаг Гулаг» Солженицына, «Мастер и Маргарита» Булгакова — по 2.

Кино: «Возвращение» — 5, «А зори здесь тихие» — 4, «Лёд», «Броненосец «Потемкин»,«Мать» — по 3,«28 панфиловцев»,«Война и мир», «Отцы и дети» — по 2, «Время первых»,«Викинг», «Звёзда»,«Весеннее танго», «Папины дочки», «Дурак», «Экипаж», «Через линию огня», «Чистилище», «Сломанная ветвь», «А зори здесь тихие», «Каникулы строгого режима», «Падение Москвы», «Чернобыль (зона отчуждения)», «Девушка без адреса», «Мать и сын», «Русский ковчег», «Фауст», «Кавказский пленник», «Сторож», «Пять вечеров», «Одинокий голос человека», «Москва слезам не верит», «Дни затмения», «Собибор», «Любовь», «Кукушка», «Сталинград», «Степь», «Небо, самолет, девушка» — по 1.

Музыка, балет, песни: Витас (самый популярный российский певец) — 21, «Прекрасное далеко» — 13, «Подмосковные вечера» — 11, «Катюша» — 10, «Лебединое озеро», «Щелкунчик» Чайковского — 7, «Дунайские волны» — 6, «Тёмная ночь», «Священная война» — по 2, «Эй, ухнем», «Дорога длинная»,

«Зимний сон»,«Кленовый лист», «Позови меня тихо по имени» — по1.

Живопись: «Бурлаки на Волге» — 6,«Тройка» — 2, Икона Святой Троицы, Портрет Льва Толстого Репина.

Театр: Александрийский театр.

5. Какие русские сайты вы посещаете?

www. mail. ru; instagram; www. world68. com; vkontakte; www. yandex. ru; www. yandex. com; www. vk. com; www. letu. ru; www. dvgups. ru; www. iledebeaute. ru– всего 38.

Таким образом, с учётом результатов проведённого анкетирования, в восприятии китайских студентов, изучающих русский язык в Китае и обучающихся в ДВГУПС, в целом определяется позитивный образ России: молодые люди хотят учиться в России, в перспективе — профессионально сотрудничать (более половины опрошенных), интересуются русской культурой, что подтверждается знакомством с выдающимися произведениями русской литературы, кинематографа, живописи, музыки и песни. Показательно, что среди характеристик русских (психологический портрет) доминируют с большим отрывом такие черты как энтузиазм и жизнерадостность, прямота и открытость, доброта и гостеприимство. В том же позитивном русле воспринимаются и такие определения как красивыйи высокий, сильныйи хорошо умеющий воевать. И даже такая черта, выраженная в словосочетании любитвыпить, учитывая национальные традиции самих китайцев, не несёт в себе никакого негативного смысла. В том же русле национальных традиций и предпочтений позитивно оценивается и президентская республиканская система, и жесткая политика президента Путина, и демократия и федерализм, и капитализм, и политическая открытость, и дружественные отношения с Китаем и т. д. Показательно, что и советское прошлое России (развитая военная экономика, страна, имеющая сильные мировые позиции, первая социалистическая страна, социализм, сильная армия, сталинская экономическая система, до распада Советского Союза страна была сильной, страна с обширными землями и богатыми ресурсами, богатая культура, коммунизм, сверхдержава богатая художественная культура) и её настоящее (большое международное влияние, государство, имеющее военную мощь, хорошие отношения с Китаем, развитая промышленность, относительно слабая экономика, развитое современное государство, столица Москва, современный город в сочетании с древней архитектурой, страна искусств, богатое культурное наследие, современная Россия и Китай — стратегическое партнерство, великая мировая держава, способная к развитию, растущая экономическая мощь, либеральная политика) преимущественно оцениваются положительно. В контексте уже сказанного не случаен и выбор самых известных людей России: Путин, Ленин, Толстой, Сталин, Пушкин, Горький. Об интересе к России, учитывая информационный характер современной культуры, свидетельствует и знакомство с несколькими русскими веб-сайтами.

Вместе с тем, следует признать, что российские студенты (за

исключением немногих, специально интересующихся) в массе своей знают о Китае значительно меньше. Нами не проводились специальные исследования восприятия российскими студентами Китая (что в будущем вполне возможно), но многолетний опыт преподавания и общения с коллегами позволяет делать подобного рода предварительные выводы.

В целом же, как представляется, позитивный образ Россиив восприятии китайской молодёжи на основе представленной выборки (несмотря на известную установку к вежливой комплиментарности в ответах и доступность в получении информации из интернета)– сегодня важное наше преимущество в установлении добрососедских и взаимовыгодных отношений в сфере экономики, образования и культуры между двумя странамикак на ближайшую, так и отдалённую перспективу. И этим преимуществом, безусловно, следуетвоспользоваться.

Литература:

1. Алексеев В. М. О последнем переводе 1943 г. «Евгения Онегина» на китайский язык / Восток-Запад: Исследования. Переводы. Публикации. Вып. 2, М.,1985. — С. 254.

2. Ван Цзянвэй. Судьба России: библиотека русской мысли Николая Бердяева. — Юньнань: Народное издательство, 1999. — 466 с.

3. Ген Н. В. Восприятие российской истории в современном Китае // Материалы докладов XV Международной конференции студентов, аспирантов и молодых ученых «Ломоносов». М., 2008. С.230–233.

4. Ген Н. В. Образ России в современном Китае: историография, источники, методология // Восток. 2010. № 5. С. 173–181.

5. Ген Н. В. Освещение российской истории в современном Китае (на материалах учебников истории для средней школы и популярной литературы о России) // Проблемы Дальнего Востока. 2010. № 4. С. 126–141.

6. Ген Н. В. Представления современных китайцев о русской культуре и искусстве // Тезисы докладов XVIII Международной научной конференции «Китай, китайская цивилизация и мир. История, современность, перспективы». М., 2009. С. 218–221.

7. Ген Н. В. Представления современных китайцев о русском народе и его основных чертах // Этнографическое обозрение. 2010. № 4. С. 189–200.

8. Ген Н. В. Россия в современных китайских имагологических исследованиях (1990–2010) // Вестник Московского университета. Серия 13. Востоковедение. 2012. № 1. С. 69–76.

9. Круглова И. Н. «Русская мысль в китайском пересказе». Интервью с профессором Пекинского педагогического университета ЧжаномБабичунем от 24.10.2017

Breytman A. S.,
doctor of philosophical sciences, professor, Far Eastern State University of Communications, Khabarovsk

Chen Ci.,
postgraduate, Far Eastern State University of Communications, Khabarovsk

IMAGES OF RUSSIA IN THE CULTURE OF MODERN CHINA (BASED ON THE RESULTS OF A SURVEY OF CHINESE STUDENTS)

Annotation. The article deals with the problem of perception of Russia (national character, Russian culture) in the ideas of Chinese students studying Russian in China (Shandong Transport University, etc.) and studying in Russia (Far Eastern State University of Communications). The conducted study allows to conclude that there are good opportunities for establishing mutually beneficial good-neighborly relations in the field of economy, education and culture between the two countries at the present time.

Key words: culture, Russian language, image of Russia, cooperation, education, Russian-Chinese relations, students, university, research.

References:

1. Alekseev V. M. On the last translation of 1943 «Eugene Onegin» into Chinese / East-West: Research. Translations. Publications. Issue 2, M., 1985. — p. 254.
2. Wang Jianwei. The fate of Russia: the library of Russian thought by Nikolay Berdyaev. — Yunnan: People's Publishing House, 1999. — 466 p.
3. Gene N. V. Perception of Russian history in modern China // Proceedings of the XV International Conference of Students, Postgraduates and Young Scientists «Lomonosov». M., 2008. P.230–233.
4. Gene N. V. The image of Russia in modern China: historiography, sources, methodology // East. 2010. № 5. Pp. 173–181.
5. Gene N. V. Coverage of Russian history in modern China (on the materials of history textbooks for secondary schools and popular literature about Russia) // Problems of the Far East. 2010. № 4. Pp. 126–141.
6. Gene N. V. Representations of modern Chinese on Russian culture and art // Abstracts of the reports of the XVIII International Scientific Conference «China, Chinese Civilization and the World. History, modernity, prospects. » M., 2009. p. 218-221.
7. Gene N. V. Representations of modern Chinese about the Russian people and its main features // Ethnographic review. 2010. No. 4. C. 189–200.
8. Gene N. V. Russia in modern Chinese imagological studies (1990–2010) // Moscow University Bulletin. Series 13. Orientalism. 2012. № 1. P. 69–76.
9. Kruglov I. N. «Russian thought in Chinese retelling.» Interview with Professor Beijing University of Education Zhang Babichun on 10.24.2017

УДК 7. 048

Бутко Т. В.,
ФГБОУ ВО «Российский государственный университет
имени А. Н. Косыгина (Технология. Дизайн. Искусство)», г. Москва
к. т. н., доцент

Николаева Т. В.,
ФГБОУ ВО «Российский государственный университет
имени. А. Н. Косыгина (Технология. Дизайн. Искусство)», г. Москва
магистрант

РАЗРАБОТКА КОЛЛЕКЦИИ ЖЕНСКОЙ ОДЕЖДЫ НА ОСНОВЕ ИССЛЕДОВАНИЯ АКТУАЛЬНЫХ СТИЛИСТИЧЕСКИХ АСПЕКТОВ

Аннотация. В статье приведены результаты исследований, направленных на определение подходов к проектированию стилистических коллекций одежды и их апробации на примере создания стилистической коллекции женской одежды в соответствии с одним из актуальных направлений.

Ключевые слова: стилистическая коллекция одежды, средства стилизации, гендерный аспект стилизации, художественный проект коллекции.

Обеспечение конкурентоспособности швейной продукции отечественного производства на мировом рынке должно достигаться не только высоким качеством швейных изделий, но и художественной выразительностью, отражающей вековые традиции мирового классического и современного искусства. Целью настоящей работы явилось создание художественного и технического проектов коллекции женской одежды на основе исследования актуальных стилистических аспектов в моделировании одежды.

Объектами изучения исследования явились современные дизайнерские коллекции. Задачей анализа и поиска стало определение актуальных стилистических аспектов создания коллекций одежды, а также выявление методов и средств стилизации. Глубина поиска составила 4 года (2016-2019 гг.). Анализ выполнен на примере коллекций, отличающихся ярко выраженной стилевой направленностью [1-2]. В результате проведенного анализа определено, что наиболее используемыми аспектами стилизации коллекций одежды в настоящее время являются этнический, гендерный, экологический и футуристический, в основе которого лежат инновационные 3-D технологии.

В связи с этим для разработки авторской стилистической коллекции женской одежды выбран гендерный аспект стилизации. Влияние гендерного аспекта на

одежду как женскую, так и мужскую очевидно. Анализ динамики изменения стилистики мужского костюма в связи с историческими событиями, позволил выявить влияние мужского костюма на женский, а женского на мужской. Установлено, что в современной моде гендерные границы стираются в пользу нейтралитета [3]. Поэтому при разработке коллекции принято решение сочетать два противоположных направления, а именно, элементы мужского и женского.

Классический мужской костюм является самым консервативным и, вероятно, именно поэтому одним из самых востребованных видов ассортимента изделий как в мужском гардеробе, так и в женском. Источником определения средств стилизации для создания моделей разрабатываемой коллекции явилось исследование стилистических разновидностей мужского классического костюма [4] (Таблица).

Изучены такие стилистические разновидности классического костюма как: английский, итальянский, немецкий, европейский, американский и французский [4]. Полученные данные позволили определить и систематизировать средства стилизации, формирующие образность каждого исторически сложившегося варианта. В качестве средств стилизации выступают: идейно-смысловые мотивы, отражающие стилевую разновидность мужского классического костюма; средства моделирования костюма; используемые материалы; художественные принципы построения композиции; художественно-колористическое решение костюма; рисунки и орнаменты, а также способы их нанесения на ткань; элементы художественной и технологической отделки; фурнитура; аксессуары и дополнения создания завершенного художественного образа. По каждой из указанных групп средств стилизации определены наиболее значимые характеристики. Так, например, характеристиками средств моделирования являются степень объемности, силуэт, композиционно-конструктивное решение, функционально конструктивные элементы (характеристика раскепа, застежки, шлицы, карманов и т. д.), характеристиками используемых материалов являются фактура, структура текстура материалов, волокнистый состав.

Характеристики средств стилизации, выявленные в пределах анализируемого аспекта, положены в основу разработки моделей коллекции женской одежды, стилизованной по гендерному признаку. Источником вдохновения при создании коллекции верхней женской одежды явился английский деловой костюм, который имеет многовековую историю. Основываясь на исследовании стилистических характеристик мужского классического костюма, принято решение, что представительный образ коллекции будет характеризоваться полуприлегающим силуэтом с умеренным прилеганием по линии бедер и завышенной линией талии. В мужских пиджаках подобной стилевой разновидности обычно имеют место две боковые щлицы; для них характерно остроугольное оформление лацканов и наличие дополнительного кармана с клапаном. Исходя из анализа стилевого прототипа, определены и другие характеристики моделей проектируемой коллекции.

Таблица — Характеристика стилистических разновидностей мужского классического костюма (фрагмент). Анализ признаков условно-постоянной композиционно-конструктивной составляющей

Стиль	Внешний вид	Структура конструкции	Степень объемности	Силуэт
Английский спортивный		Центральная часть полочки; боковая отрезная часть полочки; спинка	Средняя степень объемности	Полуприлегающий
Итальянский флорентийский		Центральная часть полочки; боковая отрезная часть полочки; спинка	Малый объем Очень плотное облегание	Сильно приталенный, силуэт «песочные часы»
Американский		Полочка; спинка	Большой объем	Прямой
Французский		Центральная часть полочки; боковая отрезная часть полочки; спинка	Малый объем Плотное облегание	Приталенный с заужением к низу; v-образный;

Стилистическим образом коллекции стал «андрогин», наделенный внешними признаками обоих полов. Носитель коллекции — это экстравагантная и самодостаточная девушка. Смелая, позволяет себе выделяться из толпы. Резкие скулы, угловатая фигура, прямые, коротко стриженные непослушные волосы, холодный взгляд. Цвет кожи фарфорово-белый. Легкая расхлябанность в одежде. От одежды требует максимального комфорта, не стесняющего движения. Она должна словно стекать с ее тела (Рисунок 1).

Основываясь на результатах анализа последних дизайнерских коллекций, определено, что моде последних лет характерен принцип создания ансамбля одежды, заключающийся в соединении между собой элементов и деталей пальто разных стилей и направлений.

Рисунок 1 — Образ носителя

Это дает возможность женщине более свободно выбирать силуэты и формы для своего гардероба и позволяет более индивидуально подходить к созданию своего внешнего вида. Такой принцип был использован для разработки моделей коллекции. На основании систематизации полученной информации выполнены «Mood board» и «Color board» проектируемой стилистической коллекции (Рисунок 2).

Рисунок 2 — «Mood board» и «Color board» проектируемой коллекции

Разработанный «Mood board» позволил выявить источник вдохновения графической подачи эскизов коллекции. Им явилось искусство движений профессионалов спортивной и танцевальной сферы. Плавность линий фигуры, свойственная танцорам и четкость движений спортсменов, выбраны для развития графического решения коллекции. Следуя за характерными позами и жестами, автор стремился к наиболее точной передаче мышечных движений. Для того, чтобы максимально реалистично передать пластику, чувственность и плавность линий женского тела, которую довольно проблематично имитировать с помощью компьютерной графики, эскизы идей коллекции выполнены в технике ручной графики.

Презентационные плакаты эскизов художественного проекта стилистической коллекции женской одежды выполнены на отдельных листах, что позволило проработать каждый рисунок независимо от других, и, тем самым, детально передать характерные движения в танце. Особенностью композиционного решения явилось расположение моделей в визуальном ряду. Динамичное представление моделей создает эффект танца, переходящего из одного плаката в другой, продолжающего идею коллекции. Решение ввести ручную графику в эскизы художественного проекта коллекции, выполненные в графических редакторах, также подчеркивает динамику композиционного решения. Использование изогнутых линий передает пластику, а дополняющие их преломляющиеся линии моделей акцентируют внимание на четкости движений, характерных для профессионалов в области спорта. Различная толщина линий также поддерживает пластику и придает динамику движениям. Цветовой акцент расположен в центре композиции и выделен яркими красными оттенками, которые прослеживаются и в других моделях костюмов, поддерживая единство композиционного решения (Рисунок 3).

Рисунок 3 — Художественный проект стилистической коллекции

При разработке материалов проекта коллекции использованы возможности универсальных графических редакторов Corel Draw и Adobe Photoshop. С их помощью изображения моделей коллекции переведены в графическую среду, что позволило более детально проработать пластику, композицию, колористическое решение, подобрать или разработать фактуры и рисунки ткани отдельных моделей, оценить целостность коллекции как единой художественной системы.

Литература:

1. Коллекция одежды Alexander McQueenhttps: [Электронный ресурс] URL: www. buro247. ru/fashion/fashionshows/1-oct-2018-alexander-mcqueen-ss-2018. html. (Дата обращения:13.02.2019).

2. Коллекция одежды Paco Rabanne: [Электронный ресурс] URL: https://www. buro247. ru/fashion/fashionshows/27-sep-2018-paco-rabbane-ss-2019. html (Дата обращения:13.02.2019).

3. Н. И. Резниченко Проблема гендерной идентификации в костюме// ФГБОУ ВПО «СПбГХПА им. А. Л. Штиглица». С. 640-646.

4. Бородько Т. В., Бутко Т. В. Характеристика стилистических направлений мужского классического костюма. Международная научная студенческая конференция «Инновационное развитие легкой и текстильной промышленности» (ИНТЕКС-2018). Сборник материалов, часть 2, ФГБОУ РГУ им. А. Н. Косыгина (Технологии. Дизайн. Искусство), 17-19 апреля 2018г., с. 40-44.

Butko T. V.,
candidate of engineering sciences, associate professor, Russian state university of A. N. Kosygin, Moscow

Nikolaeva T. V.,
master's student, Russian state university of A. N. Kosygin, Moscow

DEVELOPMENT OF A COLLECTION F WOMEN'S CLOTHES BASED ON THE STUDY OF ACTUAL STYLISTIC ASPECTS

Annotation. The article presents the results of research aimed at determining approaches to the design of stylistic collections of clothing and their approbation on the example of designing a collection in accordance with one of the current areas.

Key words: stylistic collection of clothes, means of stylization, gender aspect of stylization, art project of the collection

References:

1. Alexander McQueenhttps clothing collection: [Electronic resource] URL: www. buro247. ru/fashion/fashionshows/1-oct-2018-alexander-mcqueen-ss-2018. html. (13.02.2019)

2. Paco Rabanne clothing collection: [Electronic resource] URL:] URL: https://www. buro247. ru/fashion/fashionshows/27-sep-2018-paco-rabbane-ss-2019. html (13.02.2019)

3. N. I. Reznichenko, The problem of gender identification in a suit// FGBOU VPO «SPbGKhPA them. AL Shtiglitz. p.640-646

4. Borodko T. V., Butko T. V., Characteristic of the stylistic trends of the men's classic suit. International Scientific Student Conference «Innovative development of the light and textile industry» (INTEX-2018). Collection of materials, part 2, FGBOU RSU them. A. N. Kosygin (Technology. Design. Art), April 17-19, 2018, p. 40-44.

УДК 74.01/09

甘易玫，
Pedagogical Institute Pacific State University
研究生

马尔蒂诺夫,
Pedagogical Institute Pacific State University
副教授

中国装饰艺术中的传统饰物

摘要. 中国的装饰艺术有趣而多样。这个国家的传统装饰的重要性在于人与自然的基本关系的转移。迄今为止，中国装饰艺术中保存的大部分饰物都具有深厚的历史渊源。本文试图找出中国传统饰品的主要类型并分析它们的语义。

关键词：王朝，中国历史纺织品，中国装饰艺术，风格，图案主题，中国传统装饰，图案。

中国历史上的艺术占据了文化的重要位置，揭示了其潜藏和活力。中国文化对绘画，时尚，设计，纹身等现代世界发展趋势的影响是无可争辩的，但考虑到其固有的语义，中国出生的其他装饰图案并不总是有意识地使用。多样。长期以来，该国的经济体系以自给农业为基础。这一切使得传统艺术继承了几代人的成就，不断发展，创造出各种不同的风格。

在王朝卫间（220-266），金（265-420），隋（公元581 — 618），唐（618-907）， 许多少数民族文化的混合体已经引起了民族服饰和工艺品，如纺织和新形式补炉。在明朝（1368-1644）和清朝（1644-1911）朝代，
编织艺术达到顶峰和繁荣，中国传统艺术高度重视人与自然基本关系的形成和传播。自中华文明出现以来，该地区的艺术以其特殊的方式发展，到汉朝出现时，可以说这

条道路分为四个方面：

1. 宫廷艺术面向贵族;
2. 知识分子的艺术，学识渊博的人;
3. 宗教艺术，在佛教，道教等教义的影响下形成;
4. 民间艺术，即平民的艺术。

当然，中国的工艺品是这个国家艺术的重要组成部分。

他们中的大多数都有一种明亮乐观的味道。中国传统装饰是一个相当广泛的概念。它的根源深入到过去，但它仍然存在于今天。它包括传统的图案，小国

的图案，宫廷图案，宗教图案，此外，它在建筑，绘画，雕塑，纺织品和应用艺术中发挥着重要作用。当然，这种装饰品有很多种类，在其历史中已经发展起来。中国模式的语义丰富性和多样性是巨大的，然而，如果说作为一个整体，所有模式，特征的风格统一 — 关注形式的美和模式的语义内容。对图案的审美和内容方面的兴趣塑造了中国人的审美意识。多年来已经存在的多样化的装饰艺术，作为中国文化不可分割的一部分，融合了传统习俗，民间哲学，传统思维，美学，中国数千年文化和历史的成就。

秦朝（公元前221-207），中国各个民族团结一致，经济积极发展，人民生活水平提高。根据这一点，装饰艺术也达到了前所未有的蓬勃发展，图案的情节变得更加多样化。在汉代（公元前206年 —公元220年），除了神话情节外，人们对工作情节，贵族，音乐家和舞者的生活，历史传说，关于神灵的传说都给予了极大的关注。，自然现象和其他事物[2，p。18。汉代装饰的共同主题是：云，四神的图像，山茱萸，马车，带蛇形或乌龟头形状的铜支架，线条图案，并列成直角，日常生活场景。在丝绸和刺绣上经常可以看到带有山茱萸形象的装饰品。 Cornel被用作药物;根据大众的看法，他能够带来好运。在农历九月九日，中国人庆祝了双九一节的盛宴，其中有一个传统是随身携带山茱萸枝条，因为人们认为他驱走邪恶的灵魂并为长寿和幸福生活做出贡献。

在汉代，装饰描绘日常生活中的场景 —工作（耕作，炼铁，消化水中的盐，酿酒，编织，播种，收获，收集莲花等），社交生活，舞蹈和马戏团观点，以及关于众神的历史事件和传说。

汉代沦陷后，从三国时代开始到南北朝末期，开始了一个持续三个多世纪的社会动荡和分裂时期。那时，宗教起了非常重要的作用。正如诗人所写的那样，南朝时期的四百八十个庇护所都是一丝痕迹，哦，在细雨中，有多少耸立在雾气中！[1] 2。

佛教的鼎盛时期影响了生活的各个方面，在此期间出现了许多具有佛教内容的模式。由于宗教动机在分裂时期的影响大于其之前的汉代或其后的唐代，因此这一时期的模式发展是不同的。佛陀释迦牟尼佛像，菩萨菩萨，菩提女神观音菩萨，Gandharvas的天体音乐家，描绘佛教场景的装饰品促成了佛教的更广泛传播。在这一时期的其他地块中，莲花，金银花，火，动物等也很受欢迎。在唐朝时代，人们比以往任何时代都更自由;他们的思想不仅限于宗教问题，人类独立和独立的思想也逐渐建立起来。这一时期的主要主题是花和鸟。工匠们基本上放弃了以前作为装饰主要图案的神灵和动物的主题。至于绘画的艺术形式，可以说简约已经被更大的现实主义所取代，盛况，诗意和审美偏好在这个时候已经发生了很大的变化。

在宋代（960-1279）应用艺术中，实际上没有像唐人那样生动有力的作品。对荣耀的漠不关心

被认为是正确而优雅的。在艺术的时代发展出一种写实的风格。那个时期的例子是四季的图像，灯笼，海洋图案，儿童玩耍的图像，鲜花等。四季的图像 — 不同季节的物种或花卉和草药 —
特别受欢迎。其寓意意义是«完美之美»。在宋时期，季节中最常见的元素，如这件装饰品的部分，是牡丹，莲花，菊花和梅花。这些场景在明清时期的后续时期仍然很受欢迎。

元代（1271-
1368）的艺术风格与宋代风格截然不同。元模式更粗心，不受约定的束缚。至于主题，在这个时期，模式不仅具有装饰意义，而且还讲故事，即装饰品的内容变得更深。此外，在元朝时期，填补主要装饰留下的空隙是另一种模式。因此，他们经常使用象形文字装饰，万字符，绒球等模式。王朝装饰的主要情节

元«岁寒三友»莲花瓣，水，花，鸟，山水，历史场景，神话装饰品和其他的抽象绘画。

«岁寒三友»代表形象竹，松，梅。这种图案经常出现在织物，陶瓷，金属制品，清漆，雕塑上。蒙古元朝统治时期这种装饰品的流行可能是因为社会受到当局的巨大压力。人们把松树，竹子和梅子视为意志和坚持不懈的象征，表明在困难时期，他们也可以保持不可动摇的诚实，忍受所有的考验。中国装饰的形式，内容和语义内容随着时间的推移随着公众的形式而变化。政治发展。因此，在古代社会中，装饰具有神奇的图腾意义，在封建时期反映了政治原则，在新的时代，国家的祝福模式变得普遍。创作装饰背后的驱动力不是客观现实，而是意识形态概念的要求。因此，模式不仅限于客观现实的简单转移，而是后者与人的精神需求的结合，形式与内容的交织，使他成为精神与物质相结合的坚实作品。中国装饰的这种美学特征决定了它的形式应该揭示内容（也就是说，某种语义的泛音应该通过某种形式传递到这里）。

形成了诸如«简化»，«增加变化»，«统一»，«分离»等模式的创建方式。此外，还有稳定的装饰形式：龙，凤凰，麒麟（在中国神话中，奇迹兽，生活在陆地上的360种动物的主要。它有时被列入四种贵族动物的名单，以及龙，凤，龟 — 而不是老虎）佛陀和其他许多人。中国模式的对比和完整性对比赋予了它们多变性，更新能力，保证了它们的繁荣和活力。

在中国装饰中，对比的结合非常重要。在折叠图案的过程中，出现了某些规范 —
«设计»，取决于图像的水平和垂直投影。这种设计包括：唐草图案，«欢乐会»，«攀枝»等。

中国传统饰品可分为几组：

1. 描绘天体现象的图案。
2. 几何图案。
3. 植物图案。
4. 动物主题的图案。

5.象征着幸福，繁荣，长寿，快乐，财富的图案等。

随着装饰的发展，图案的类型和吉祥意义的范围扩大了。有为皇宫设计的图案，或普通人的居住，汉族图案和小国家的图案，动物和蔬菜图案，«四种精神的图案»等。

中国的阴阳教学将一切分为阴阳开始，五个主要元素 —
水，火，土，木和金属 —
指定了形成宇宙的五种原始物质。人们认为世界有五个方面：北，南，西，东和中。据此，引入了五种原色：暗色（可能是深绿色），黄色，红色，白色和黑色。星座被认为是与陆地结构类比，它们自称为传统上分为主要方向的宫殿：东部，南部，西部，北部和中部。

看着天空，人们得出的结论是，除了中央的所有«宫殿»都是生物形式。东方宫殿的星座 —
龙的形状，由于东方与深色相关，东方龙被称为«黑龙»。南方的星座被称为«猩红鸟»，因为在形状上它看起来像一只鸟，南方的颜色是红色的。因此，白虎成为西方星座的象征，因为西方的颜色是白色而北方是玄色（玄色是黑色的）。这就是世界各方的天体星座和象征的出现。玄是一种神秘的动物，它结合了蛇和乌龟的身体。在中国，云自古以来一直是崇拜的对象：作为一种自然现象，云是可变的，并且在想象中那是他们的征兆;云与雨有着千丝万缕的联系，这对农业来说至关重要。甚至还有«云的精神»这个词。

云纹在汉代开始流行，与当时的宗教信仰有关。通常可以在陶瓷，织物，刺绣，清漆和铜制品以及那个时期的雕刻上看到云图案。汉代的云装饰不同于唐代流行的浮云图案。盛唐纹来自古装饰与数字卷曲螭和鸟类，虽然，在一般情况下，这是非常相似的云计算模式，如果你仔细观察，你可以看到动物和鸟类的头的像的痕迹。此外，汉云装饰的流行与神灵的崇拜有关。

在衣服上，这种模式有四个主要功能：第一，它描绘了其他饰物，为每个饰物创造了自己的小区域，第二，它将所有东西组合成一个整体，第三，填补了空白，第四，它增加了图像的整体表现力。我们可以说，在汉代应用艺术作品中，最重要的图案恰恰是阴天。

在唐代，出现了«云与花»的图案，结合了清晰可辨的茎干图像和类似于叶子或花朵的图案。这种模式的语义的一个特点是«云»和«运气»这两个词的和谐 —
（运），由此云成为好运和幸福的象征。后来，出现了越来越精细的模式（«飞云»，«固定云»，«收集云»，«云如你所愿»等），反映了自然界中存在的云形式的丰富性和多样性。云（运）和蝙蝠（福）的模式被称为«幸运运气»（福运）。«水»模式在中国的装饰艺术中也很受欢迎：水是生命的源泉，因此它在文化中具有神秘的意义。在佛教中，水和莲花是圣洁和纯洁的重要标志。

在中国古代，有一种牺牲水的传统。据信，水（有时被酒水取代）可以清洁身体并保证天堂的位置。毫不奇怪，作为人类生活的源泉，它受到尊重和尊重

。

在自然界中，水的表现不同：它可以是偶数或不间断运行，它可以杂音或担心，等等。连续运行和水的变化成为一种保证，其图像的装饰品有许多变化：平静的波浪，河流的波浪，水上的泡沫，水珍珠等。它经常被发现作为装饰品并不奇怪。水图案通常会增强图像的整体印象，填充空隙或完成构图。

在几何图案中应注意矩形图案，字和圆盘。矩形图案是中国最古老的图案之一，它出现在银商时期青铜器皿上的雷装饰中。它由连接在一起的无限多条短直线组成。在外部，这种模式类似于象形文字«回归»。它是标准的几何图案。它略呈松散形式，类似于螺旋形或拱形。它是雨的象征，为农业带来繁荣。后来，由于这种模式可以无限延续，它与无限，长度的积极内涵联系在一起，象征着佛教认识中的长时间或重生。

这是一种非常常见的装饰品，它存在于丝绸，瓷器和陶瓷，雕刻，建筑等方面。该磁盘源自传统的中文节点，与传统节点一样，具有许多亚种和形式。

它可能是方形的、圆形的或不均匀的，但它的所有修改都具有审美价值。因为这条线像绳子一样缠绕在传统的结上，创造了一种没有起点和终点的感觉，有一种独特的节奏模式，这种模式被称为圆盘。主要的植物情节是藤蔓、牡丹、莲花、菊花、兰花、兰花、林地、柿子、松树、竹子、牡丹等，莲花、菊花和李子。牡丹象征着春天，莲花象征着夏天，菊花象征着秋天，樱花象征着春天。在明代，这四种颜色的组合在不同的图案中很受欢迎，有一个名字:«四季的图案»

。

中国学者提出了许多关于龙装饰图案的起源的假设，其中三个被认为是最重要的。第一个假设龙是图腾，这就是为什么它成为中国人民的象征，创造了一种文化元素，这种元素在几个世纪以来一直非常重要。直到今天，黄皇帝和严皇帝(中国传说中的人物)的后代仍然认为自己是龙的后代。

第二种假设假设龙的起源是由自然因素造成的，如雷声、闪电、风和雨，这些因素不能由古人解释，因此被归因于神。根据第三个假设，龙的形象是在中国古代传统思想的框架内形成的。

这条龙被描述和描绘成一种生物，具有多种动物的特征。你可能会说，龙仍然是中国人心中的神性生物。他是国家和皇帝的象征，所有这些神话动物的形象都与皇帝本人有关。在帝国大厦中，你会发现许多华丽的龙图案。龙的装饰包含了与这个生物有关的许多民间神话和传说的提升、激励、揭露、改变等。这种龙图案也很受欢迎:«龙和凤凰带来好运»，«两条龙玩珍珠»，«龙飞，老虎跑»，«龙飞，凤凰跳舞»，«龙从云里飞»，«龙从云里吹雨»，«水之王呼吸雾»等等。此外，还有连续的模式，以简化龙的形象执行，意味着无限的幸福和好运。中国悠久的历史给了我们一种特殊的文化，装饰艺术是它的亮点。通过通过各种各样的材料(自然、动物和植物的现象、神话和传说)，它产生了深刻的意义，反映了古代传统和对和谐、和平与幸福的渴望。

文献列表:

1.杜谟。春天在剑南。Meshcheryakov B. // 诗数千诗人的诗集«诗，»中国诗歌VII-十六世纪。 — 互联网资源。访问模式：http：//baruchim. narod. ru/

2.赵汉生。中国古代织造，染色和印花织物。- 北京，1997年。

3.詹妍。明代中国服饰：装饰，装饰特征和象征意义。迪斯。 …Cand。艺术史学家 — M.，2003。- 174 p。

Гань Имэй, аспирант, ФГБОУ ВО «Педагогический институт Тихоокеанского государственного университета», г. Хабаровск

Мартынов В. В., доцент, ФГБОУ ВО «Педагогический институт Тихоокеанского государственного университета», г. Хабаровск

ОРНАМЕНТ В ДЕКОРАТИВНОМ ИСКУССТВЕ КИТАЯ

Аннотация. Декоративное искусство Китая интересно и многообразно. Большое значение в традиционных орнаментах этой страны отводится передаче базовых отношений человека и природы. Большинство орнаментов, сохранившихся в китайском декоративном искусстве до наших дней, имеет глубокие исторические корни. В данной статье сделана попытка выявить основные типы традиционных китайских орнаментов и проанализировать их семантику. Традиционное китайское искусство придавало большое значение форме, передаче базовых отношений человека и природы. С момента появления китайской цивилизации, искусство страны развивалось по своему особому пути, а ко времени появления династии Хань, этот путь разделился на четыре направления:

1) дворцовое искусство, ориентированное на аристократию;
2) искусство интеллигенции, ученых мужей;
3) религиозное искусство, сформировавшееся под влиянием буддизма, даосизма и прочих учений;
4) народное искусство (искусство крестьянства).

Произведения декоративно-прикладного искусства Китая, безусловно, составляют важную часть истории страны. Большая часть их имеет яркий оптимистический колорит. Китайский традиционный орнамент — это достаточно широкое понятие. Его корни, уходя в глубокое прошлое, питают народную культуру в настоящее время. В него входят традиционный узор, узоры малых народностей, придворный узор, религиозный узор, кроме того, он играет значительную роль в архитектуре, живописи, скульптуре, текстиле и прикладном искусстве. Безусловно, существует множество типов этого орнамента, развивавшихся на всем протяжении его истории. Наполненность смыслом и разнообразие форм китайского орнамента огромны, но в целом, существует стилевое единство всех узоров и характерные особенности —

внимание к красоте формы и смысловому содержанию узоров. Интерес, как к эстетической, так и к содержательной стороне узоров сформировал устойчивое эстетическое чувство китайского народа. И сегодня, искусство китайского орнамента по прежнему разнообразно, вобрав в себя традиции и обычаи, народную философию, традиционный образ мышления и эстетику, является неотъемлемой частью современного Китая.

Ключевые слова: династия, исторический текстиль Китая, китайское декоративное искусство, стиль, темы узоров, традиционный китайский орнамент, узор.

Литература:

1. Ду Фу. Весна в Цзяннане. Мещеряков Б. // Поэзия поэзии тысяч поэтов «Поэзия», китайская поэзия VII-XVI в. — интернет-ресурсы. Режим доступа: http://baruchim. narod. ru/

2. Чжао Ханьшэн. Древние китайские ткацкие, красящие и печатные ткани. — Пекин, 1997.

3. Жан Ю. Китайские костюмы династии Мин: оформление, декоративные особенности и символическое значение. Дисс…. кандидат Искусствовед — М., 2003. — 174 с.

УДК 7.011.3

Ден Д. А.,
ФГБОУ ВО «Педагогический институт
Тихоокеанского государственного университета»
аспирант

Мартынова Н. В.,
ФГБОУ ВО «Педагогический институт
Тихоокеанского государственного университета»
к. п. н., доцент

РЕАЛИЗАЦИЯ ДИЗАЙН-ПРОЕКТА «ОЛИМП-27» В ОБРАЗОВАТЕЛЬНОЙ СРЕДЕ ШКОЛЫ, КАК ФАКТОР ФОРМИРОВАНИЯ ИНФОРМАЦИОННОЙ КУЛЬТУРЫ УЧАЩИХСЯ

Аннотация. В статье поднимается вопрос о возможности дизайна образовательной среды школы в формировании информационной культуры учащихся на примере внедрения дизайн-проектов в холлах и рекреациях здания. В результате воздействия процессов информатизации на сферу образования интерактивные, электронные и традиционные учебные материалы должны быть единым механизмом в образовательной среде учебного заведения. Использование современных информационных технологий оптимизирует учебный процесс и способствует лучшему усвоению учебной программы обучающихся. Но и традиционные средства такие как монументальная живопись остаются по-прежнему эффективными.

Ключевые слова: эстетическое воспитание, дизайн образовательной среды, дизайн образование, информационные технологии, среда обучения.

Современный этап развития России стремится создать информационное общество, которому необходимы образованные, предприимчивые, творческие и нравственные люди, владеющие способностями к творческой работе, характеризующие общественный и общенаучный прогресс государства. Вследствие этого распространение компьютерных технологий считается одной из весомых задач современных учебных заведений, показателем собственного подъема обучающихся, которые определяют качество их образования.

Проблема развития визуальной культуры обучающихся в образовательном учреждении, является важнейшей современных условиях образовании. Низкий уровень информационной культуры о образовательном учреждении, затрудняет адаптацию и социализацию учащихся, препятствует профессиональной ориентации и становлению их как полноправных членов общества [1]. Ключевой целью образования является — становление информационной культуры обучающихся, подготовка их к жизни в

высокоразвитой информационной среде, изучению ее на практике, а еще к защите от неблагоприятных воздействий, что предполагает особые взаимодействия педагога и обучающегося. Как правило, о внешних условиях организации процесса воспитания нередко забывают, упуская такой важный момент, как создание эстетически грамотной и современной визуально-образовательной среды обучения. В проектировании интерьера для школьников цветовое решение в монументальной росписи стен, обладает особой значимостью, поскольку напрямую определяет эмоциональное состояние учащихся. В монументальной росписи на стенах интерьера школы, отводится цвету и его влиянию на психо-эмоциональное состояние учащихся, большое значение. У каждого человека есть любимые цвета и отношение к цветовым сочетаниям, потому, разумным было бы признать, что колористическими решениями интерьеров учебных помещений должны заниматься профессионально обученные дизайнеры, способные предложить дизайнерские решения, положительно влияющие на эмоциональное состояние школьников. Посещая учебные заведения, во время контроля прохождения педагогической практики магистрантами, встречаешь повсеместно внедренный опыт организации образовательной среды, за счет усилий педагогического коллектива и рук учащихся в оформлении школьных интерьеров. Создавая, таким образом, актуальную образовательную среду, педагоги способны приобщить школьников к монументальному искусству и помочь им в формировании восприятия и последующей творческой деятельности, определяющей познание. Способствуя становлению духовной культуры учащихся, поддерживая способность видеть, и оценивать красоту повседневной жизни, педагоги способны сформировать творческий потенциал личности, поскольку обеспечение адекватного функционирования образовательной среды позволяет осознавать художественно-проектную деятельность источником дальнейшей социализации человека [3]. Становление индивидуального почерка школы путем дизайна интерьеров, формирующего особое эстетическое восприятие, отчасти объясняет чувство общности педагогов и обучающихся, позволяя им ощутить себя частями единого стилевого замысла (рисунки 1—2).

В рамках данного исследования, можно увидеть, что развитие информационной культуры участников образовательного процесса происходит успешнее в условиях школы полного дня. Образовательный процесс в школе полного дня основывается на интеграции общего и дополнительного образования, что снижает нагрузку школьников за счет создания единого расписания первой и второй половины дня, распределяя образовательные предметы с учетом наиболее продуктивного времени, для использования второй половины дня для проведения занятий по внеурочной деятельности и дополнительному образованию — практических занятий, экспериментов и опытов. Школа полного дня, так же обеспечивает свободный выбор учащихся творческих мастерских по интересам, что позволяет развивать в детях творческие стороны.

Рисунок 1 — Оформление студентами и школьниками тематической зоны проекта «ОЛИМП-27» в интерьере Краевого центра образования г. Хабаровска

Рисунок 2 — Информационная зона «Региональный центр выявления, поддержки и развития способностей и талантов у детей и молодежи «Олимп-27»

Так занятия в нашей школе во второй половине дня проводятся по программам тематической направленности, комплексным интегрированным программам, направленным на расширение кругозора и вне предметных связей, на углубление знаний. Занятия организованы как в дополнение основному образованию, так и носят чисто прикладной характер [1]. Примером современного подхода к проектному решению образовательных пространств можно считать яркий дизайн-проект «Региональный центр выявления, поддержки и развития способностей и талантов у детей и молодежи». «Олимп-27» действует не первый год и обучение в школе проходит в заочной и очной формах. Для заочной формы работы используются вебинары, прямые трансляции и конференции. Участники могут задавать интересующие их вопросы, а также им доступны записи занятий, которые они могут посмотреть в удобное для них время. Существует специальный курс, где ребятам дистанционно работают с преподавателем, получая задания и отправляя их на проверку обратно. Инновации в осуществлении проекта, открыли учащимся пути максимального раскрепощения во всех видах деятельности. Главной его функцией является объединение информационного пространства школы для

достижения главной цели — развития информационной культуры участников образовательного процесса. Информатизация внеклассной работы — одно из условий создания учебной архитектуры, открытой с точки зрения, как обучаемого, так и обучающего [1]. На рис.3,4 наглядно можно увидеть, как организована образовательная среда, где на карте обучающиеся наглядно отображены количество участников и победителей олимпиад в Хабаровского крае, участников образовательных смен «Сириуса». Также на маркерных досках, отображено расписание очно-заочной школы, что позволяет всегда быть в курсе предстоящих мероприятий. Как видно, из опыта работы КЦО, формирование визуальной культуры обучающихся более эффективно происходит в условиях школы полного дня. Современные технологии позволяют не только качественно «сопровождать» учебный процесс новой информацией, но и создавать качественную образовательную среду, как для обучающихся, так и для педагогов. Подводя итоги, приемлемым мыслится предположение того, что пространственная среда учебного учреждения представляется важным средством увеличения продуктивности процесса обучения, его гармонизации и формирования его информационной культуры. Творчески наполняемая образовательная среда способна быть многомерной, единой, которая будет определять творческие возможности и обеспечивать личностный рост обучающихся.

Литература:

1. Щербакова Т. Н. Эстетика среды образовательного учреждения как средство эстетического воспитания и развития учащихся /Т. Н. Щербакова// Том I: Проблемы и перспективы развития образования: материалы Междунар. науч. конф. (г. Пермь, апрель 2011 г.). Т. I. — Пермь: Меркурий, 2011. — 221 с.

2. Компьютеризация в сфере образования: проблемы и перспективы [Электронный ресурс] / Гершунский Б. С. — М.: Педагогика, 1987. — 264. — На рус. яз.

3. Ваграменко Я. А. Об основных направлениях информатизации педагогического образования / Я. А. Ваграменко, С. В. Богданова, С. А. Жданов, С. Д. Каракозов// Педагогическая информатика. — 2004. — № 1. — С.19-30.

4. Медведева, Е. А. Основы информационной культуры (программа курса для вузов) // Е. А. Медведева// Социс. — 1994. — № 11. — С.59.

5. Ден Д. А. Дизайн образовательного и визуально-эстетического пространства учебного заведения как важный аспект в развитии творческой личности обучающегося /Д. АДен, В. В. Мартынов //Новые идеи нового века — 2019. — Хабаровск: Изд-во Тихоокеан. гос. ун-та, 2019. — 2 т. — С. 341-345.

6. Горелова Е. В. Медиатека в школе: возможности и перспективы использования // Педагогическая информатика. — 2006. — № 3. — С.28-32.

Den D. A.,
postgraduate, Pedagogical Institute Pacific State University

Martynova N. V.,
candidate of pedagogy sciences, associate professor, Pedagogical Institute Pacific State University

REALIZATION OF DIZAYN-PROEKTA OF «OLIMP-27» IN THE EDUCATIONAL ENVIRONMENT OF SCHOOL, AS THE FACTOR OF FORMATION OF INFORMATION CULTURE OF PUPILS

Annotation. In article the question of possibility of design of the educational environment of school in formation of information culture of pupils on the example of introduction of design projects in halls and recreations of the building is brought up. As a result of impact of processes of informatization on education interactive, electronic and traditional training materials have to be the uniform mechanism in the educational environment of educational institution. Use of modern information technologies optimizes educational process and promotes the best assimilation of the training program of the trained. But also traditional means such as monumental painting remain still effective.

Key words: aesthetic education, design of educational environment, educational design, information technologies.

References:

1. Shcherbakova T. N. Aesthetics of the environment of an educational institution as a means of aesthetic education and development of students [Text] / T. N. Shcherbakova // Volume I: Problems and Prospects for the Development of Education: Materials of the Intern. scientific conf. (Perm, April 2011). I. — Perm: Mercury, 2011.— 221 p.

2. Computerization in the field of education: problems and prospects [Electronic resource] / B. Gershunsky. — M.: Pedagogy, 1987. — 264. — In Russian lang

3. Vagramenko Ya. A. About the main directions of informatization of teacher education [Text] / Ya. A. Vagramenko, S. V. Bogdanova, S. A. Zhdanov, S. D. Karakozov // Pedagogical informatics. — 2004. — No. 1. — S.19-30.

4. Medvedeva, E. A. Fundamentals of Information Culture (course program for universities) [Text] // E. A. Medvedeva // Socis. — 1994. — No. 11. — S. 59.

5. Den D. A. Design of the educational and visual aesthetic space of an educational institution as an important aspect in the development of a student's creative personality [Text] / D. ADEN, V. V. Martynov // New ideas of the new century — 2019. — Khabarovsk: Pacific Publishing House. state University, 2019.— 2 vol. — S. 341-345.

6. Gorelova E. V. Media library at school: opportunities and prospects of use [Text] // Pedagogical informatics. — 2006. — No. 3. — P.28-32.

УКД 008

Martynova N. V.,
Pedagogical Institute Pacific State University
candidate of pedagogy sciences, associate professor

Siyao Ding,
Jiamusi University
professor

赫哲和那乃人在实施艺术项目«古代侏儒之谜»过程中的创造性对话

摘要. 文章介绍了中俄两所大学在过去三年中不断发展的国际合作经验。学生和教师之间的这种互动的结果将反映在一些出版物，联合专题和各种插入民间和装饰艺术和艺术品，图形视觉产品的项目实施«古代阿穆尔之谜»。佳木斯大学项目策展人是黑金文化研究中心创始人Dean Syyao教授。来自太平洋国立大学的这个项目由现任艺术与设计学院副院长Natalya Martynova领导，俄罗斯设计师联盟的成员，汇集了一群学生和本科生来实施«阿穆尔土地的故事»创作项目，其成果在2011年4月的国际展览会上展出。

关键词：民族文化，传说，传统，中国那乃-赫哲民族艺术。

在«边境文化对话»项目的框架内，俄罗斯哈巴罗夫斯克的太平洋国立大学现代艺术与设计学院和中国佳木斯的佳木斯大学赫哲文化研究中心的大学间合作，使得«古代阿穆尔的谜语»联合创作项目得以实施。来自中方的这个项目的代表是杰西斯大学美术学院教授丁思尧，黑金文化艺术研究所所长，艺术设计学科教师，国家美术学院艺术家，以及海吉德文化中心的创始人和负责人。在2018 — 2019年«古代阿穆尔谜语»联合项目的框架内，对Sikachi-Alyan和Condon村庄进行了探险，以收集摄影材料，与文化载体交谈，并举办为期两周的夏季密集计划期间进行的最终作品展览，两个教育机构的本科生群体。共同工作的成果是纪念品的开发，企业形象广告产品的设计，以及佳木斯科学研讨会的宣传和信息材料的设计。远东土着人民现代生活插图版本的布局的开始，生活在俄罗斯和中国的阿穆尔河及其支流乌苏里和松花江沿岸。

在实践研究过程中，丁思尧教授试图用她的«谜语»回答俄罗斯专家对«纳奈»一词的含义。根据历史学家马克西姆·贝利（Maxim Beldy）的说法，这个词有助于将他的人民与陌生人分开，并被翻译为«他的土地上的人»。Nani和Nanai这两个词在所有讲阿穆尔通古斯语的民族中都很常见。包括有一群生活在滨海边疆区的纳奈人，他们在19世纪称自己是金人或戈尔迪克的«外来的部落»（戈伊是外来的，伊尔德是部落）[4]。

来自佳木斯大学的本科生将要解开的第二个«谜语»与博物馆的Sikachi —

Alyan学校博物馆馆长Svetlana Nikolaevna Onenko进行了对话。«赫哲这一词—
中国的那乃。根据历史学家马克西姆·贝尔迪（Maxim Beldy）的说法，与中国那乃的同胞会议让人想起人民的历史自称：«赫哲部落与黑金（哈巴罗夫斯克地区，乌苏里和松花江），黑金（Sikachi—
Alyana地区到Bolon湖），黑金（Primorye）有关。 中国人也叫我们的赫哲黑金。黑金部落成员称他们为«hodzenes»[4]。我们还在«赫哲人的历史和文化»研究中发现了这些数据（出版社，IIAENDV，符拉迪沃斯托克，«科学»，圣彼得堡，2003年）

和V.KArsenyev（故事«在Sikhote—
Alin山区»）。«所有赫哲人的自我名字都是一个词的变体 —
»赫哲«。人们的名字给出了赫哲的起源的答案。 赫哲族，斡尔岑和满洲里的语言，文化和习俗是我们共同祖先人Ejens（Chzhents）的基础。 Ajens生活在阿穆尔河中下流域。Ejens河（chzhentsy）是渔民和猎人，因此被称为Heizhen（来自古代通古斯或中国词Hey River，在Nanai中这个词成为当前（Hei）. Edzheans的另一部分开始从事农业。它形成了土地所有者—
中文版：newzheni）。随着1115年新国家的建立，一个新的庄园开始脱颖而出—女真人（Ju—house，旧通古斯和偶数字） —
堡垒和城市的居民。 女真人是遗产，战士，领袖和统治者。 他们成为新州的统治阶级。 在金国国家抓住了清真寺的蒙古人和中国南方的军队之后，许多Ejens离开了北方，并在整个中下游阿穆尔河，中国的黑龙江省，滨海边疆区建立了新的黑鹤或黑金州。

丁思尧教授证实了她对中国赫哲族数量少的原因，这一点得到了以N. I. Grodekov命名的哈巴罗夫斯克地区博物馆游览期间获得的信息证实。民族志研究部门负责人，艺术史博士Galina Teodorovna Titoreva说：«阿穆尔人民，即成千上万的黑金（那乃人）被强行从阿穆尔人手中夺走—
他们被重新安置了几个世纪。整个国家从阿穆尔河畔的消失—
索伦，达斡尔久切尔人，就更不用说那乃了。顺便说一句，俄罗斯人种学和传说久切尔人说成一个那乃组成的部落。被解放的女真人和被阿穆尔人劫持的部落成了满族人。«阿穆尔人口减少，留下了数十和数百名黑金。«历史学家马克西姆贝利（Maxim Beldy）写道：«前阿穆尔和女真战士从南方跑向他们，形成了希伊尼人（那乃人）的核心。 Udygei，Ulchi和Nigidals稍后与他们的祖先分开。从北部和西部，直到开始倾慕二十世纪返回Tunguses—
埃文斯，埃文基，如家属的口OPO（Orochis）samargiry（钐）和kilegiry（龙骨）。满族人关闭了与阿穆尔地区的边界，以免将被盗的阿穆尔部落释放到他们历史悠久的家园。从那以后，所有的阿穆尔地区（阿穆尔地区，哈巴罗夫斯克地区的南部，犹太自治区，滨海边疆区和中国的黑龙江省）都人口稀少[4]。这个数字在俄罗斯大约有10.5万人，一些那乃人（2千人）住在中国（在松花江河和

乌苏里河之间） 正是纳尼亚人的剩余部分—
赫哲成为科学和文化研究的主题，允许在Tszyamussa市开放当代艺术中心，所有实际工作都是根据收到的材料进行的。丁思尧发现那乃和赫哲的生活完全相似—他们作为艺术家和设计师成为了连接桥梁，完成了一个项目,在图纸中可以直观地证实人们的主要传统职业是捕鱼和狩猎（在冬季—
皮草贸易）。这些鱼用网，网，带矛的节拍等捕获。用毛皮替换布，金属制品，面粉，谷物等。已经安排在下次访问哈巴罗夫斯克期间与艺术家会面。丁思尧认为，现代中国人不再理解研究小人物历史的价值，因此儿童对漫画风格的语言有所了解，她说明了希尔达 鲁莫 雷根的传说和梅尔根 斯尔塔鲁的故事，这些都是口头创造力的非物质文化遗产。赫哲人（图1）。

保留了雪橇犬。我们乘船（木板路，独木舟，桦树皮），滑雪板，与加缪,雪橇粘在一起。在传统工艺中，锻造尤为发达。金属，木头和骨头由男人，女人制作的皮革，缝制的衣服和鞋子，刺绣，编织的篮子和垫子等加工。在这方面，她对Gennady Pavlyshyn的作品非常感兴趣，书籍上有阿穆尔族人的故事插图，她印象深刻。

2019年3月，在太平洋国立大学的*Chair of design, decorative ART and ethnoculture PNU* 系科学和方法学会议上召开了会议，丁思尧教授在项目中分享了她的经验：«我们的中心名称»黑金«取自古代的树篱发音发展精致的文化和民间艺术对冲。该中心于2017年在佳木斯市获得国家注册，并在黑龙江省建立了一个小型子公司网络，工匠们根据我们制定的草图提案生产鱼皮并开展纪念产品。2018年4月，黑金研究所在黑龙江省佳木斯大学成立，专注于在商业项目中推动赫哲行业。她在报告中说：«我们已经注册了一个企业的商标，2项国家发明专利，6项版权专利（6类和19种文化»产品«：鱼皮，满洲核桃，剪纸，织物涂装和我们的骄傲—漆器）。我们中心和佳木斯大学的,
设计师在微信«山礼品»中创造了第一个中国游戏项目，该项目展示了对冲文化这种文化很快在儿童和学童中流行起来»

Syyao教授说，自我们的黑金文化项目开始以来，我们得到了国内外专家以及媒体的极大兴趣和关注：黑龙江省前省长卢伟，全国政协副主席贝特和全国委员会副主任在民事方面，李昌平参观了我们的展览和中心，对我们的活动给予了高度评价。黑龙江省文化部邀请了洛杉矶第23届艺术博览会和伦敦民族工艺周参加，以传统文化与现代美学相结合的方式，展示了本科生及其导师手中的产品。2019年1月，与黑龙江出版集团签署了关于版权领域合作的协议，共同出版和发行了一系列关于英雄史诗的插图书籍。

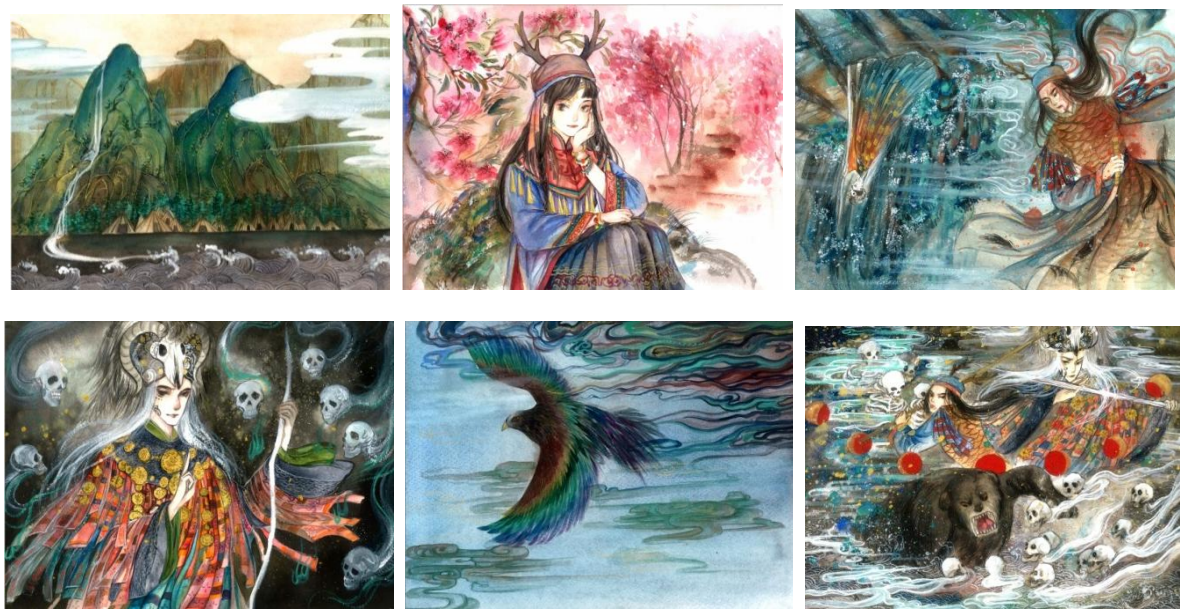

图1.黑龙江省佳木斯市佳木斯大学丁思尧教授的«Mergen Sirdalu故事»一书的插图

Рисунок 1 — Иллюстрации к книге «Сказания о Мэргэне Сирдалу»,
автор профессор Дин Сыяо, Цзямусский университет,
г. Цзямуссы, провинции Хэйлунцзян

在2019年3月，会议期间进行了科学的经验交流，佳木斯大学代表团成员向太平洋国立大学教师讲述并向他们介绍了美术学院不同年份的学生和毕业生的创意项目。佳木斯代表团的成员还为«阿穆尔旅游»项目提供了展览和平面设计理念的发展，其中许多产品是根据阿穆尔小民族的文化制作的。像往常一样，来自老人口中的录音故事，以及民族志学者A.
V. Smolyak等学者，都是我们学生文章灵感的源泉。她在«下阿穆尔和萨哈林人民的传统经济和物质文化»一书中写道：«众所周知，在阿穆尔的所有民族中，都有关于世界创造的神话故事，关于遥远过去的多个太阳，大约有两个，三个，九个太阳，当生命在地球上，由于难以忍受的热量，这是不可能的;他们还给那些«射杀»额外太阳的英雄（或«世界组织者»）命名：他的名字是Hadau，他的妻子Mameldi,神话中的英雄
他们在那乃各个村庄被命名为他。有时这些名字与阿穆尔萨满教的开始有关。在神奇的树上Congora yagda Yalo Tuige，kamlani的配饰增长;英雄（他也被称为不同的人）用石斧砍下一棵树，将萨满配件收集在树枝上的袋子里，把它们带给人们，从此他们就开始了萨满。现在这些神话几乎消失了。像许多亚洲人一样，纳奈人认为，影响人们生活的灵魂所居住的天空被分为两个领域。那乃的一些团体认为有九个。来自那乃河上游的个体巫师（我们称之为居住在阿穆尔河上的那些人，从匈牙利河口开始）可以召唤与星座相关的九个球体中的每一个，他们知道居住在他们身上的灵魂的名字。 康登村的纳纳人认为天空由三层«铜层»组成 — 铜，银和金。简单的那乃人，不是巫师，而是居住在上层村庄的人民的历史和文化鉴赏家，他们相信九个球体不是天空，而是整个宇宙，我们的土地位于中间。

那乃关于地下球体（不同于位于西部的另一个世界，也是地下球体）的想法是不同的。有些人认为灵魂住在那里，巫师不能去那里，其他人坚持其他观点。与许多其他领域一样，地下和地上球体的概念在很大程度上与民间传说情节，萨满故事有关，在这些情节中，巫师的梦想发挥了重要作用。这些想法从那乃一群传到另一群，从那乃到Ulch和Nivkh。他们之间的联系非常活跃，因此在阿穆尔族人中有许多共同的宗教和民间传说主题（特别是因为一些南奈巫师，特别是那些骑马的人，有时他们的仪式远离他们的家乡，在少数民族之间）[1]。记录的传说和收集的材料将成为太平洋国立大学学生和本科生的创作作品的基础，在创作学生项目«古代阿穆尔的事»的策展人娜塔莉亚.弗拉基罗夫娜.马尔蒂诺娃的指导下。应该指出的是,对于现代设计师和艺术家而言,知识在许多领域都很重要，包括历史和民族志。例如，Anastasia Ushakova的一系列图纸是设计指导第一年的学生，根据关于Nanai概念的独特材料制作，关于与星座相关的天空，关于生活在他们身上的灵魂，在着名的民族志学家Anna Vasilyevna Smolyak的书中找到：萨满人经常使用这些知识，以及熟悉这些遥远世界传说的老人，并在极端灾难的情况下解决这些问题。一些老人为一个病重的人，一个近亲，没有巫师祈祷。 他们在托罗罗恩的三个神圣的柱子前放了一件病人的长袍，然后转向仁慈的星座寻求怜悯,以获得生命。

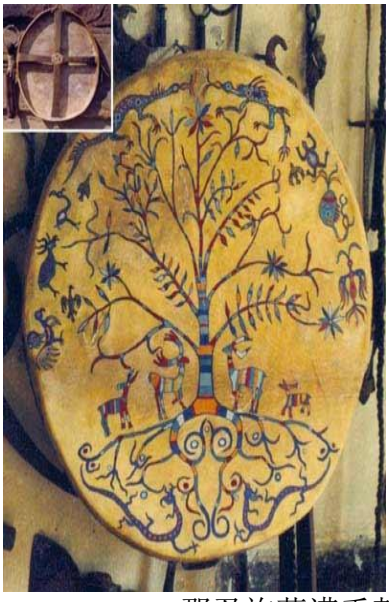

那乃族萨满手鼓（重做由太平洋国立大学学生进行）

那乃族女孩**传统服饰**，那乃服装**纪念品玩偶**

Бубен нанайского шамана (реконструкция выполнена студентами кафедры ДДПИиЭ, ТОГУ)

Нанайская девочка в национальном костюме хэджэ, Китай (современный дизайн) и сувенирная кукла в традиционном нанайском костюме

«作为一项规则，在这种情况下，神灵被允许牺牲一只鸡，一只猪。

他们说：«给这样的人健康（他们给你一个姓名和姓氏），在两天内（三，五，七），我们会为你提供这样的牺牲。»在预先安排的一天，再次举行祈祷（至少有三个来自不同部族的人通常参与其中，同一个人应该像第一个一样出现）。生病的长袍再次被取出，如果他恢复了，他会自己出去，向地面鞠躬，其他人都会鞠躬。每年一次，每个纳尼亚家庭（以及Ulchi和Nivkh）都向天空祈祷。为此提前准备的庄严仪式，肥猪为屠宰。一个氏族的人参加了祈祷。他们在古老的神圣树周围祈祷，这是在房子附近的每个纳尼亚家庭的过去，通常在针叶林的边缘。在这里，他们提供了各种国内和贸易精神的数字，治疗精神，提供了一种享受，一个牺牲猪的头。最古老的人领导了祈祷，他在站立时阅读祈祷，其余的—跪在地上，鞠躬。许多客人，来自其他村庄的朋友和邻居，外星人站在一点距离，看着仪式。妇女通常在家里，为客人准备饭菜。仪式的领导者向最高神的Boa Endurni（或简称Enduri），以及许多其他神灵和灵魂发表讲话，据说这些神灵依赖于田野中的幸福，健康和运气。人们相信，天上的灵魂飞下来，坐在神圣的树木或杆子上，休息，吃礼物。在这方面，对这些树木的尊重随处可见：它们不仅不会被砍伐，而且还会污染附近的地方。在神圣的树下，收集木材是不可能的，这可能会导致对最高灵魂的不满（在一些树上切割出面具形状的Sangia形象），他们可能会将疾病作为惩罚。对于tuyge，上纳奈选择了一个大榆树，灰烬，橡树或冷杉; 桦树，雪松或落叶松都不好»[2]

所有这些信息以及未来几年将由感兴趣和热情的人们收集的许多其他信息将反映在主人的论文，以及基于传统文化和现代艺术相结合的艺术品和纪念品的集合，使用互联网文化的计算机技术将在国内和国际«市场»中推广的资源。丁思尧：«高度的使命是重建非物质文化遗产的价值—
海荷人民和南奈人民的文化，通过最初的推广，我们希望，这将使我们能够从社会的不同部门收集资源，建立具有社会企业功能的社会和商业经济。

由此产生的商业利润将用于支持和发展阿穆尔小民族中的人才，他们作为人口中最弱势群体的进一步支持，培训和雇用年轻人，解决社会问题，最终旨在可持续保护和发展独特的那乃文化。2019年是新中国成立70周年。 七十年的艰苦奋斗，七十年的团结，各族人民都写下了全面发展的宏伟篇章。 作为唯一一个只生活在黑龙江的民族，赫哲人民在与俄罗斯接壤的友好关系发展中发挥了积极作用。在习近平秘书长的文化意识和政治意志的领导下，我们进入了中华民族伟大复兴的新纪元。学习和推广传统的黑格文化遗产需要共同努力，为解决已确定的问题创造创新基础，促进纳奈族群间的文化交流和对冲，为少数民族地区的福祉和慰借创造条件。为了解决这些问题，2019年6月14日至6月16日，计划在佳木斯大学基地举办第三届中国科技峰会，介绍那乃族文化的历史和发展。

文献:

1.Smolyak，AV传统的经济和较低的阿穆尔和萨哈林人民的物质文化：ethnogenetic方面/ A.V. Smolyak。 - 莫斯科：科学，1984年。 - 246页。

2. 下阿穆尔和萨哈林的Smolyak，A.V。人民：相册/A.V. Smolyak。— 莫斯科：科学，2001年。－318页，Il

3. Smolyak，A.V。萨满：性格，功能，世界观/ A.V. Smolyak。— 莫斯科：科学，1991年。－276

4. http://www.anyui.ru/?module=articles&action=view&id=2403（申诉日期2019年4月12日）

Мартынова Н. В.,
к. п. н., доцент, Педагогический институт Тихоокеанского государственного университета, Хабаровск

Сыяо Дин,
профессор, Цзямусский университет, Цзямуссы, Китай

ТВОРЧЕСКИЙ ДИАЛОГ ПРИГРАНИЧНЫХ КУЛЬТУР НАРОДОВ ХЭДЖЭ И НАНАЙЦЕВ В ХОДЕ РЕАЛИЗАЦИИ АРТ-ПРОЕКТА «ЗАГАДКИ ДРЕВНЕГО АМУРА»

Аннотация. В статье рассказывается об опыте международного сотрудничества между двумя университетами Китая и Росси, развивающийся на протяжении последних трех лет. Результаты такого взаимодействия между студентами и преподавателями отразятся в ряде публикаций, совместной монографии и различных вставках изделий народного и декоративно-прикладного искусства и АРТ-объектов, графической визуальной продукции в реализации проекта «Загадки древнего Амура. Куратором проекта от Цзямусского университета выступила профессор Дин Сыяо, основатель Научно-исследовательского центра культуры черного золота. От университета ТОГУ данный проект возглавила Мартынова Наталья Владимировна, доцент, директор Академии современного искусства и дизайна, член Союза дизайнеров России, которая объединила группу студентов и магистрантов для осуществления творческого проекта «Сказания земли Амурской», результаты которого представлены на международной апрельской выставке «АРТ-салон». В рамках совместного проекта «Загадки древнего Амура» в 2018-2019 году были проведены экспедиции в села Сикачи-Алян и Кондон с целью сбора фотоматериала, бесед с носителями культуры, проведения выставки итоговых работ, выполненных в процессе программы двухнедельного летнего интенсива, в составе международной группы магистрантов двух учебных заведений. Результатом совместной работы стала разработка сувенирных изделий, а также дизайн фирменного стиля рекламной продукции, и дизайн рекламно-информационных материалов научного симпозиума в городе Цзямуссы. Положено начало верстке иллюстрированного издания о современной жизни коренных малочисленных народов Дальнего Востока, проживающий по берегам Амура и его притоков Уссури и Сунгари в России и Китае.

Ключевые слова: этнокультура, сказания, традиции, китайские нанайцы-хэдже, национальное искусство нанайцев.

Литература:

1. Смоляк, А. В. Традиционная экономика и низшая материальная культура амурского и сахалинского народов: этногенетические аспекты / А. В. Смоляк. — М.: Наука, 1984. — 246 страниц.

2. Под Амуром и Сахалином Смоляк А. В. Люди: Альбом / А. В. Смоляк. — М.: Наука, 2001. — 318 страниц, ил

3. Смоляк, А. В. Шаман: характер, функция, мировоззрение / А. В. Смоляк. — М.: Наука, 1991. — 276

4. http://www. anyui. ru/? module=articles&action=view&id=2403 (дата апелляции 12 апреля 2019 г.)

УДК 75.051

Martynova N. V.,
Pedagogical Institute Pacific State University
candidate of pedagogy sciences, associate professor

Qin Xin,
Pedagogical Institute Pacific State University
master's student

MAIN WAYS OF DEVELOPMENT OF MODERN PAINTING CULTURE OF CHINA

Annotation. In article features of development of the fine arts of China are considered today. Authors of article pay special attention to consideration of creative works of artists of traditional and conceptual art, and also art of cynical realism.

Key words: painting, modern painting, traditional art, conceptual art.

The article is devoted to the study of the features of the development of Chinese fine art at the present time. Particular attention is given to the creative works of traditional artists (category «meaning — image»), Concept (category «image — meaning») art and cynical realism art (category «understanding — meaning»). For thousands of years, Chinese art has followed the path of traditional art, using a brush and ink to create large-scale paintings, using the style of freehand and meticulous. Since the requirements of the traditional society determine the normative nature of the images, materials and execution techniques that form the ideological basis of the visual arts. This has changed significantly, only in the 1980s: economic and political changes in the country have become the driving force behind the emergence of artists in a new era. Their task is to «rethink the content and form of the eternal existence in Chinese painting, look at the world with a «new vision», capture the new trends of modern society, and then as soon as possible to create a new way of thinking, open up new horizons for creativity»

The search for new forms in art became a turning point for a whole generation of Masters. Experimenting with classical materials, copying European Stylistics, blending tradition with modernity and, most importantly, arguing endlessly with art historians, Chinese artists of the 1980s and 1990s were able to lay the foundation for Chinese contemporary art. It is quite difficult to classify modern Chinese art. Nevertheless, after analyzing the Confucianism, interpretation and cultural traditions that form the basis of traditional Chinese culture, the Chinese art historian fan Ruihua proposes three directions for the development of visual art. He believes that all works of modern painting can be divided into «meaning-image», «image meaning»,

«understanding meaning» [2]. Sticking to this theory, we will consider some trends in Chinese art, showing how traditional or modern ideas are embodied in it.

Creative works of the category «Sense-image». «I believe that in any era certain things can retain their value for a very long time, even after passing this period. Chinese culture is rich and deep, and there are many different layers to it that can manifest themselves as a pattern, a way of thinking, or a relationship to life. This is something that has been passed on to us from generation to generation» [3] – perhaps these words of the Hong Kong artist KanTai Keung most clearly characterize the generation of artists who create works in the category of «meaning-image». These are the works of the followers of the classical fine art of China, the so-called painting «gohua». Studying in traditional schools of painting and calligraphy, the artists gained a deep understanding of the deep philosophy of China, learned to reveal the essence of events and phenomena with the help of traditional means of expression – ink, brush, rice paper. Of course, this does not mean blind worship of traditions: the modern combination of painting and calligraphy allows you to create not just paintings, but spectacular works of interest to the entire world community. The skill of «brush and ink» becomes timeless, reflecting only the originality of Chinese art, reaching the international level.

The most striking example of the combination of traditional and modern was the exhibition «Ink Art's Ink Art» (within the cultural program of the world exhibition Expo 2010, Shanghai). The animated picture «Scroll» presented on it demonstrated an original way of merging traditional material and modern interpretation. To create a new work was used reproduction of the famous masterpiece of the song era – «Qingming Festival on the Bianhe river» (Zhang Zeduan, 1085-1145). The 5.5-meter canvas reflected the traditions of celebrating the Day of Souls (the Holiday of pure light) with folk festivals, flying kites and boating. The court artist worked on the canvas for several years, as a result of which it depicts a huge number of trees, architectural objects, and more than 800 people. For a thousand years, the format of this holiday has not changed – in modern China, it is considered a state and is celebrated annually. That is why Crystal GC employees decided to use the ancient «Scroll» to «allow viewers to plunge into the past, using the technology of the future» [3]. More than two years seventy artists, programmers, animators under the leadership of Yu Zheng created their own, digital version of the masterpiece. The enlarged electronic version shows the daily activities of the population of that time, technical achievements and scientific discoveries. All the characters of the picture are made in 3D and animated: they move, interact with each other, creating a complete illusion of universal harmony. The creators of the digital remake of the traditional canvas argue that with the help of modern images, they sought to convey the traditional beliefs about the rebirth of souls, while playing the name of the holiday. This example clearly illustrates the desire of artists of the traditional school to overcome the aesthetics of academic painting and calligraphy, to actualize the ability to perceive the art of creating images and written signs as a game.

Creative works of the category «image-meaning». Create a vivid and provocative images and content of their special meaning has become fundamental Chinese artists, supporters of conceptual art. Using unusual art materials − photos, industrial products or private body in order to obliterate the concept of «beauty» and aesthetic appeal of the artists of conceptual art tried to convey his ideology to the audience through installations, video art or performance art. As the ideas of some performances, Chinese masters choose the categories underlying the traditional philosophy: action-inaction, freedom — submission, etc. Of the many famous masters of conceptual art of China, the most curious is the creative path of Zhang Huang, an artist whose creative experiments have become a symbol of modern Chinese art. Since the late 80's Huang has created various performances, the main means of expression in which serves his body, used as a kind of reference point. The artist notes: «the Body is the only real way to get to know society, and to show itself to society. It is a proof of my identity, my language…» [8]. In 1993, Zhang Huan created a society of like-minded people − East village, with which conducts various actions: poured honey and a few hours sitting in front of a public toilet («12 m2»), hangs himself to the ceiling, giving blood («65 kg."), naked, together with his friends forms a pyramid on top of the mountain («Add 1 meter to the unknown mountain»). With his creative works, the artist draws attention to the authoritarianism of political power in China, inhuman laws, disregard for the interests of the poor authorities, censorship and repression. It should be noted, however, that Zhang Huan does not take an active position of a «fighter» for public interests (as European conceptual artists do), does not appeal from the stands to change the existing order in the country. He learns the reality and shares his experiences with the audience, transforming his experience and impressions into vivid images, giving the viewer the opportunity to experience similar feelings. Zhang Huang's works sometimes cause bewilderment, disgust or disgust in the audience, but «the essence of art is not to present beautiful things that can be looked at carelessly through pink glasses. The artist has to give something…» [8] Analyzing the work of Zhang Huang, art historians find it difficult to say whether the artist tends to Western or Eastern traditions. His works blend the rituals of Buddhism and Christianity, traditional Chinese culture is closely intertwined with the history of European art, and the means of expression used include rituals and ceremonies, as well as choreography and acrobatics. One thing is certain: the work of Zhang Huang is so unusual in its content and way of expression, which brought the artist worldwide fame and the title of the world's largest conceptualist. «Understanding — meaning» category of creative works. To convey to the viewer your understanding of reality, to show him the true meaning of the events taking place in the country and in the world — this is the main mission of the artist to create works of political pop art and cynical realism. These trends originated in the late twentieth century, and were very popular in China during the first decade of the 21st century, and so far have not lost their relevance. Despite the fact that paintings created on the basis of China's current political system and traditional society have become very popular in Western art auctions. Zhang

Xiaogang («Tiananmen Square») collector, Yu Minzhong (a series of self-portrait), Fang Lijun (»golden head 10«,»water») and other collectors collections are worth millions of dollars. Their works are executed in the style of European painting, openly shouting social issues (which are not characteristic of the national mentality), while containing details of the eastern worldview and attitude. Modern Chinese art has more than 30 years of history, but during this period it not only mastered the forms and methods of European interaction with the audience, but also managed to maintain a loyalty to the traditional style of painting. The works of Chinese contemporary artists embody the classical aesthetics and philosophy of Chinese culture as a manifestation of national identity, making Chinese visual art a popular product for both domestic and global markets.

References:

1. Wang Fei Chinese Contemporary Art in the global context of the artistic creative process: art criticism candidate's thesis: 17.00.04 /Wang Fei; [place of conservation: Ros. Academy of Arts] — 212 pages.

2. Wang ShouzhiWorld Contemporary Art History. Beijing 2005

3. Ivanov, Yakovlev in Chinese / / notes on the art of modern cultural traditions of scientists. Series: philosophy, sociology, cultural studies, social work. — 2013. — № 4(51). – Pages 228-237.

4. LuPeng. The problem of art history: the direction of art history in the study of the twentieth century.(1950-1999). Sichuan, 2006-420 p.。

5. MerekinaO.. Zhang Huan: Chinese concept art/ / Chinese Art [Chinese art]. — 01/19/2010 [electronic resource] — access mode. — Website: http://merekina-olga. livejournal. com/4910. html (appeal date 08/10/2014).

6. Neglinskaya M. A. Current trends of Chinese contemporary art and its research prospects // Chinese society and the state: XL scientific conference / Institute of Oriental Studies of the Russian Academy of Sciences. M.: Ras Oriental Institute, 2010. — 470 pages. — (Academic note of the Chinese Department of the Institute of Oriental Studies of the Russian Academy of Sciences. Volume 2/ redkoll. AA Bokshchanin (on) and other.). – Pages 403-414.

7. Neglinskaya M. A. Chinese contemporary painting/Chinese spiritual culture: encyclopedia: 5 tons/HL. Ed. ML Titarenko; Far East Institute. M.: Vost. lit., 2006. Volume 6 (Optional). Art / Editing. ML Titarenko et al., 2010. — 1031 PP. Pp.201-221.

8. Zhang Huan, official website [electronic resource] — access mode. — Website: http://www. zhanghuan. com (appeal date 08/10/2014).

9. Zhang in the dialectic of tradition and modernity in Chinese art in the 21st century/ / in the World of Science and art: the problems of linguistics, art history and Cultural Studies: a collection of articles. Art. At the alma mater. XXXIX int. Scientific and practical. CONF. — Novosibirsk: SibAK, 2014.

Мартынова Н. В.,
к. п. н., доцент, Педагогический институт Тихоокеанского государственного университета, Хабаровск

Цинь Синь,
магистрант, Педагогический институт Тихоокеанского государственного университета, Хабаровск

ОСНОВНЫЕ ПУТИ СОВРЕМЕННОГО РАЗВИТИЯ ЖИВОПИСИ КИТАЯ

Аннотация. В статье рассматриваются особенности развития изобразительного искусства Китая в наши дни. Особое внимание авторы уделяют рассмотрению творческих работ художников трех направлений: традиционного и концептуального искусства, а также искусства циничного реализма.

Ключевые слова: живопись, современная живопись, традиционное искусство, концептуальное искусство.

Литература:

1. Ван Фэй Китайское современное искусство в глобальном контексте художественного творческого процесса: искусствоведение кандидатская диссертация: 17.00.04 / Ван Фей; [Место сохранения: Рос. академия искусств] — 212 с.
2. Wang ShouzhiWorld История современного искусства. Пекин 2005
3. Иванов, Яковлев по-китайски // Заметки об искусстве современных культурных традиций ученых. Серия: философия, социология, культурология, социальная работа. — 2013. Стр. 228-237. — - № 4 (51).
4. LuPeng. Проблема истории искусства: направление истории искусства в исследовании XX века. (1950-1999). Сычуань, 2006-420 р.。
5. Мерекина О. А. Чжан Хуан: китайское концептуальное искусство // Китайское искусство [китайское искусство]. — 19.01.2010 [электронный ресурс] — режим доступа. — Веб-сайт: http://merekina-olga. livejournal. com/4910. html (дата апелляции 08/10/2014).
6. Неглинская М. А. Современные тенденции современного китайского искусства и перспективы его исследования // Китайское общество и государство: XL научная конференция / Институт востоковедения РАН. М.: Рас Восточный институт, 2010. — 470 с. — (Ученая записка китайского отделения Института востоковедения Российской Стр. 403-414. — академии наук. Том 2 / Редколл. А. А. Бокщанин (о) и др.).
7. Неглинская М. А. Современная китайская живопись / Китайская духовная культура: энциклопедия: 5 тн. / Гл. Ред. М. Л. Титаренко; Дальневосточный институт. М.: Вост. лит., 2006. Том 6 (Необязательно). Искусство / Редактирование. М. Л. Титаренко и др., 2010. — 1031 с. Рр.201-221.
8. Чжан Хуан, официальный сайт [электронный ресурс] — режим доступа. — Сайт: http://www. zhanghuan. com (дата апелляции 08/10/2014).
9. Чжан в диалектике традиции и современности в китайском искусстве в 21 веке // В мире науки и искусства: проблемы языкознания, истории искусств и культурологии: сборник статей. Изобразительное искусство. В альма-матер. XXXIX межд. Науч. И практ. — Новосибирск: СибАК, 2014.

УДК745/749

Удова М. А.,
ФГБОУ ВО «ПГУ имени Шолом-Алейхема, г. Биробиджан
старший преподаватель

Потапенко А. А.,
ФГБОУ ВО «ПГУ имени Шолом-Алейхема, г. Биробиджан
студент

ПРИНЦИПЫ СОЗДАНИЯ АВТОРСКОЙ КОНЦЕПЦИИ И ДИЗАЙНА СЕРИИ СОЦИАЛЬНЫХ ПЛАКАТОВ

Аннотация. В статье рассматриваются вопросы развития социального плаката как жанра. Автором изучаются проблемы создания художественного образа плаката, принципы формирования выразительности, дизайн-концепции серии социальных плакатов.

Ключевые слова: социальный плакат, дизайн-проектирование, художественный образ, социальная реклама.

Социальный плакат в России как явление имеет богатое историческое прошлое. Предпосылкой его развития послужила лубочная народная картинка, которая постепенно приобрела черты самостоятельного плакатного жанра к периоду расцвета благотворительного плаката в дореволюционной России. Ключевыми темами художественных афиш (позднее закрепился термин «плакат»[2;30]) тогда выступали русские формы духовности: сострадательное отношение к обездоленным слоям общества, гуманное отношение к животным, патриотические чувства, забота о детях, порицание пороков и безнравственности. Далее следовал период становления советского авангардного искусства, где ведущую роль играла плакатная графика, представленная агитационными и пропагандистскими плакатами [4;68]. Их создавали художники-конструктивисты, чьи произведения составили «золотой фонд» мирового дизайна.

К концу XX века жанр плаката стал излюбленным объектом дизайнеров-графиков, которые в них успешно выражали гражданскую позицию. Во время перестройки плакат находился в авангарде профессии [4, 120].

Сегодня социальный плакат непрерывно развивается в качестве дизайн-объекта. Он постоянно расширяет свои образные, психологические, функционально-морфологические границы. Благодаря жанру социального плаката дизайнер имеет возможность осуществлять инновационный поиск коммуникативных эффектов в решении социальных проблем, остро стоящих перед современной Россией. Среди актуальных проблемных вопросов

социального плаката: алкоголизм, ВИЧ, наркомания, снижение рождаемости, положение инвалидов, ухудшение экологической ситуации, низкий уровень ответственности [3]. и др. Сегодня возрастает потребность углубленного научного изучения социального плаката в качестве средства воздействия на социум.

Социальный плакат является частью социальной рекламы. Отечественная социальная реклама как самостоятельный вид коммуникации оформилась в постсоветский период начала 1990-х годов [8, 54]. Однако это явление стало предметом научной и профессиональной рефлексии только в последние годы. Несмотря на то, что роль дизайн-проектирования в направлении эстетического качества плакатного жанра является решающей, в сфере образования заметен дефицит дидактических трудов и проектов по теме социального плаката.

Графическая выразительность, определяющая художественный образ социального плаката, выступает в роли носителя художественно-эстетической ценности плаката. Это определяет актуальность изучения принципов создания серии социальных плакатов как важного аспекта теории и методологии дизайна.

При рассмотрении проблемы жанра социального плаката как неотъемлемой части истории социальной рекламы важно уделить внимание трудам отечественных авторов: Л. Н. Федотовой, С. М. Исаева, В. В. Учёновой, Н. В. Старых [11], А. В. Ковалёвой [8] и др. Рассматривая вопросы рекламной коммуникации, стоит изучить труды по психологии воздействия и восприятия визуальных рекламных объектов П. С. Гуревича, А. Н. Лебедева-Любимова, Е. Е. Прониной и др. Ключевую роль в осмыслении методологии проектирования сыграли исследования таких авторов как Н. В. Воронов, Е. В. Жердев [7], О. И. Генисаретский, В. Л. Глазычев, И. А. Розенсон и др. В области плакатной графики следует выделить работы С. И. Серова, К. Вашика [4], Н. И. Бабуриной [2].

Большая российская энциклопедия дает следующее определение термину Плака́т (от нем. Plakat, от фр. placard – объявление, афиша) – вид прикладной печатной графики, наборно-шрифтовое или художественно-иллюстративное листовое крупноформатное печатное тиражное издание, которое содержит информацию различного (по видам плаката) характера. Этимологический словарь Крылова представляет термин Плакат в более узком ракурсе как вид агитационных печатных материалов.

М. В. Шалганова отмечает, что социальный плакат – это особый вид плаката, который пропагандирует базовые социальные ценности [11; 38].

Е. И. Атрахович отмечает, что социальный плакат как особый жанр обращается к чувствам и эмоциям человека [4; 46]. По его мнению, этапы восприятия социального плаката выглядят так:

1. Прочтение. Подразумевается прочтение драматургической основы плаката.

2. Понимание. Увидеть еще не значит понять. Подразумевается понимание или распознавание образного смысла изображения, понимание метафоры, символической нагрузки, то есть понимание семантической основы плаката.

3. Принятие. Или не принятие (тоже результат восприятия). Подразумевается сформированность собственного отношения к идее, отраженной в плакате. После принятия зритель потенциально готов к действию.

Принципы дизайна социального плаката состоят из следующих аспектов [3]:

– необходимость однозначного толкования;
– лаконичность (понятные, выразительные образы, краткие фразы);
– гармоничное соотношение изображения и текста.

Специфика художественного языка плаката состоит в том, что:

– плакат воспринимается на большом расстоянии;
– привлекает внимание;
– обладает выразительностью локального цветового пятна;
– обладает согласованностью всех элементов композиции;
– обладает одним композиционным центром (в целях ускорения восприятия идеи);
– сохраняет стилевое единство шрифта.

Изучив основные принципы, подходы к выполнению социального плаката, переходим к формированию авторской дизайн-концепции серии социальных плакатов. Сначала выбираем тематическое направление. В контексте представленного исследования – это ЗАГРЯЗНЕНИЕ ОКРУЖАЮЩЕЙ СРЕДЫ.

Воспользовавшись аналоговым методом проектирования [1], выделяем особенности проанализированных дизайн-проектов. Таким образом, был выбран актуальный жанр фотоманипуляции (принцип соединения частей разных изображений и графических элементов с целью получения нового произведения или образа).

Рисунок 1

Авторская дизайн-концепция транслирует идею зарождения злости животных к людям, из-за загрязнения человеком среды обитания животных. Так, вооружившись бытовым мусором животные начинают некую охоту, вторгаясь уже на территорию человека.

На этом этапе проектирования необходимо определить Цель серии социальных плакатов — привлечь внимание людей к проблеме загрязнения окружающей среды бытовым мусором.

Задачи проектирования:

• воздействовать на эмоциональную оценку человеком данной проблемы (вызвать чувства сострадания и страха)

• побуждать к ответственному отношению к проблеме выброса и переработки мусора.

Для реализации этой идеи потребовались подходящие фотографии из бесплатных фотостоков, а также графический редактор Adobe Photoshop.

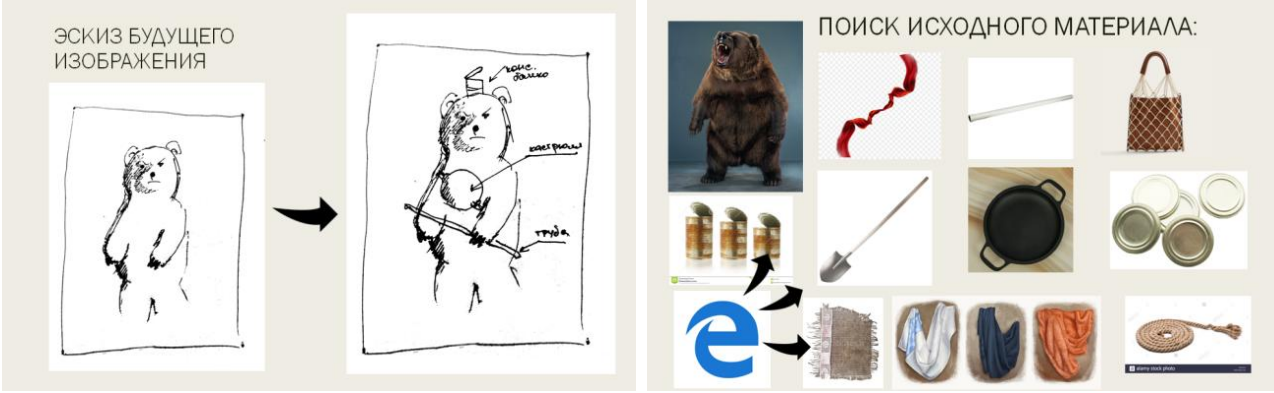

Рисунок 2

Рисунок 3

После этого оставалось дополнить изображение текстом «Они отомстят!».

Рисунок 4

Для серии социальных плакатов, было необходимо сделать еще несколько работ в том же формате и стиле.

Демонстрация плакатов является актуальным действом, собирая вокруг себя огромную публику и объединяя неравнодушных людей для решения насущных проблем. Данная серия обладает воспитательным потенциалом, формируя у людей стойкую негативную установку по отношению к загрязнению природы бытовым мусором на основе осознания чистой окружающей среды как ценности.

Литература:

1. Абдуразакова Е. Р., Губанова Г. В. Специфика разработки образовательного дизайн-проекта по направлению магистерской подготовки «Графический дизайн» // Инновации в области науки, техники, бизнес-инженерии, образовании: сборник научных трудов Международной междисциплинарной конференции — Екатеринбург, 30 апреля 2018 года. — С. 5 — 24.

2. Бабурина Н. И. Русский плакат: конец XIX-начало XX века / Н. И. Бабурина. Л.: Художник РСФСР, 1988. — 192 с.: ил.

3. Буков П., Сартан Г. Психологические эффекты в рекламе. // Психология и психоанализ в рекламе. Самара: издательский Дом «БАХРАХ-М», 2001. — С. 588 — 594.

4. Вашик К., Бабурина Н. Реальность утопии. Искусство русского плаката XX века + DVD. М.: Прогресс-традиция, 2004 — 416 с.

5. Воронов Н. В. Российский дизайн. Очерки истории отечественного дизайна. Том 1. — М.: Союз Дизайнеров России, 2001. — 424 с.

6. Демосфенова Г. JI. К проблеме художественного образа в дизайне // Конструкция, функция, художественный образ в дизайне/ Труды ВНИИТЭ. Техническая эстетика. Вып. 23. — М.: Изд-во Алтай, 1980. — С. 31 — 38.

7. Жердев Е. В. Художественное осмысление объекта дизайна. М.: АУТО-ПЛАН, 1993. — 132 с.

8. Ковалева А. В. Социальная реклама в России: состояние, проблемы и решения. Барнаул: Изд-во Алтайского ун-та, 2006. — 171 с.

9. Курьерова Г. Г. Экология предметного мира как стратегия дизайна в постиндустриальный период. М., ВНИИТЭ, 2008. — 132 с.

10. Лебедев-Любимов А. Н. Психология рекламы. 2-е изд. СПб: Питер,2007. — 384 с.: ил.

11. Учёнова В. В., Старых Н. В. Социальная реклама: вчера, сегодня, завтра. М.: ИндексМедиа, 2006. — 304 с.

12. Уэллс У., Бернет Дж., Мориарти С. Реклама: принципы и практика. — Спб.: Питер, 2001. — 736 с.

13. Чепурова О. Б. Теоретические проблемы формирования художественного образа в дизайне // Вестник Оренбургского государственного университета. 2005, № 9(47). — С.24 — 28.

Udova M. A.,
senior teacher, Sholom-Aleichem Priamursky State University, Birobidzhan

Potapenko Anton,
student, Sholom-Aleichem Priamursky State University, Birobidzhan

PRINCIPLES OF CREATION OF THE AUTHOR'S CONCEPT AND DESIGN OF A SERIES OF SOCIAL POSTERS

Annotation. In article questions of development of the social poster as genre are considered. The author studies problems of creation of an artistic image of the poster, the principles of formation of expressiveness, the design concept of a series of social posters.

Key words: social poster, design-design, artistic image, social advertising.

References:

1. Abdurazakova E. R., Gubanova G. V. Specificity of developing an educational design project in the direction of the master's degree in Graphic Design // Innovations in the field of science, technology, business engineering, education: a collection of scientific papers of the International Interdisciplinary Conference — Yekaterinburg April 30, 2018. — S. 5 — 24.

2. Baburina N. I. Russian poster: the end of the XIX-beginning of the XX century / N. I. Baburina. L.: Artist of the RSFSR, 1988.— 192 p.: Ill.

3. Bukov P., Sartan G. Psychological effects in advertising. // Psychology and psychoanalysis in advertising. Samara: Publishing House «BAHRAKH-M», 2001. — S. 588 —

594.

4. Vashik K., Baburina N. The reality of utopia. The art of the Russian poster of the XX century + DVD. M.: Progress-tradition, 2004 — 416 p.

5. Voronov N. V. Russian design. Essays on the history of domestic design. Volume 1. — M.: Union of Designers of Russia, 2001. — 424 p.

6. Demosthenov G. JI. To the problem of the artistic image in design // Design, function, artistic image in design / Transactions of VNIITE. Technical aesthetics. Vol. 23. — M.: Publishing house Altai, 1980.— S. 31 — 38.

7. Zherdev EV Artistic comprehension of the design object. M.: AUTO-PLAN, 1993. — 132 p.

8. Kovaleva A. V. Social advertising in Russia: state, problems and solutions. Barnaul: Publishing House of Altai University, 2006. — 171 p.

9. Kuryerova G. G. Ecology of the subject world as a design strategy in the post-industrial period. Moscow, VNIITE, 2008.— 132 p.

10. Lebedev-Lyubimov A. N. Psychology of advertising. 2nd ed. St. Petersburg: Peter, 2007. — 384 p.: Ill.

11. Uchenova V. V., Starykh N. V. Social advertising: yesterday, today, tomorrow. M.: IndexMedia, 2006.— 304 p.

12. Wells W., Burnet J., Moriarty S. Advertising: principles and practice. — St. Petersburg: Peter, 2001.— 736 p.

13. Chepurova O. B. Theoretical problems of the formation of an artistic image in design // Bulletin of the Orenburg State University. 2005, № 9 (47). — S.24 — 28.

УДК 130.2

Чагдурова Э. Д.,
ФГБОУ ВО «Бурятский государственный университет
имени Доржи Банзарова», г. Улан-Удэ
к. филос. н., доцент

ТРАНСФОРМАЦИИ РЕЛИГИОЗНОЙ КАРТИНЫ МИРА В XXI ВЕКЕ

Аннотация. В статье автор, опираясь на концепцию П. А. Сорокина о типах культуры, приходит к выводу о том, что на современном этапе происходит переход от чувственной культуры к новой идеациональной. Данный переход совпадает с этапом постмодерна, черты которого ярко проявляется в религиозном сознании и в искусстве. Архаизация, деконструкция и конструктивизм, плюрализм взглядов, коллаж прослеживаются как в обыденной религиозной картине мира современного жителя Республики Бурятия, так и в художественном творчестве.

Ключевые слова: П. А. Сорокин, идеациональная культура, чувственная культура, эклектический период, постмодерн, религиозное сознание, искусство, картина мира.

Еще в первой половине XX века П. А. Сорокин в своем знаменитом труде, посвященном феномену социальной и культурной динамики [1], писал, что кризис, охвативший тогда весь мир, является системным и длительным. Этот кризис был связан со сменой глобальных культурных суперсистем — идеациональной и чувственной, которые с неизбежностью уступают место друг другу. В XX веке, по мнению автора, мы вошли в этап перехода от «чувственной» культуры, господствовавшей в течение трех веков, к новой «идеациональной» и этот процесс затрагивал все ее сферы. Движение от идеационального типа к чувственному происходило через идеалистический этап эпохи Возрождения, в котором гармонично были представлены ценности прошлого и будущего, а обратное движение было названо П. А. Сорокиным «эклектичным» и из этого названия уже становятся понятными его характерные черты. Этап эклектики характеризуется беспорядочным, фрагментарным нагромождением элементов обоих типов культуры, которые зачастую противостоят друг другу.

Анализ социодинамики культуры был проведен Сорокиным еще в первой половине XX века, а в последней трети прошлого столетия родилось понятие постмодернизма, идеологи которого также утверждают, что его признаки носят системный характер [2]. Модерн и постмодерн пришли на смену антропоцентризму и, на наш взгляд, соответствуют транзитивному этапу эклектики. В рамках небольшой статьи у нас нет возможности подробно рассмотреть особенности данного периода во всех структурных компонентах

культуры, и мы сосредоточим внимание на трансформациях религиозной картины мира, проявляющихся в творчестве бурятских художников.

Характерный для чувственной культуры последовательный антропоцентризм, рационализм на уровне религиозного сознания проявился атеизмом, господством диалектико-материалистического мировоззрения. Отход от религиозной жизни в нашей стране происходил на протяжении XIX-XX веков и привел к формированию научного взгляда на мир, в котором не было места ни Богу, ни каким-либо сущностям более низкого порядка. Разрушение СССР, реформы конца столетия, породившие затянувшийся социально-экономический кризис, ввергли общество в криминальный хаос 90-х, когда актуализировались апокалиптические настроения, возродилась потребность в религиозной вере и эта потребность жива до сих пор.

Возросшая религиозность общества на рубеже веков и в начале нового тысячелетия привлекает внимание исследователей, которые отмечают поверхностность, неукорененность взглядов верующих, их декларативный характер. В республике Бурятия, где традиционно сосуществуют шаманизм, буддизм, распространено влияние Русской православной церкви и Древлеправославия, в сознании большинства жителей сформировались синкретические взгляды. В сложные жизненные периоды верующие идут поочередно во все храмы, обращаются к служителям любого культа в поисках утешения и помощи. Буддисты, среди которых большинство принадлежит к бурятскому этносу, обращаются сначала к ламам в дацаны, затем идут к шаманам и, если те дали совет обратиться в церковь, то обращаются к христианским святыням. Православные, среди которых большинство составляют представители русского этноса, идут сначала в церковь, а потом — в дацан, к шаманам и к ведунам-ведуньям. Именно по такому сценарию происходит решение проблем — от мировой религии к этнической, затем к языческим, архаическим культам.

Примечательно, что у многих жителей республики сформировалось своеобразное видение мира, в котором мирно сосуществуют следующие представления:

– есть Бог, или космический Разум, или некое энергоинформационное поле;

– ад — это наша реальная жизнь здесь и сейчас, рай — та жизнь, которая ждет нас после смерти при условии безгрешного поведения;

– закон кармы, который действует все быстрее и настигает грешника и его потомков уже в этой жизни;

– реинкарнация — все мы живем не первую жизнь и наше нынешнее существование есть кармическое воздаяние за прошлые грехи;

– мир населен множеством сущностей, таких как домовые, призраки, привидения, духи-хранители местности, воды, горы и т. д. и им необходимо оказывать уважение и приносить дары, прося благословения [3].

Подобной картине мира немало способствуют СМИ, создавая массу

программ, посвященных мировым религиям, оккультизму, магии и мистике. Можно отметить телевизионные каналы, где эта тематика является основной: Спас — канал Русской православной церкви, Селенга — где транслируется информация о буддийской астрологии, АригУс — где читаются лекции по буддийской философии «Метод и мудрость», ТВ-3 с сериалами «Слепая», «Гадалка», ТНТ с «Битвой экстрасенсов», «Экстрасенсы ведут расследование», РенТВ с «Мистическими историями» и т. п. Печатные СМИ не отстают от телевидения: достаточно вспомнить журналы «Оракул», «Ступени», «Практическая магия», «Магия денег», «Магия красоты» и пр. На безграничных просторах Интернета также можно встретить множество сайтов, посвященных не только мировым религиям, но и всевозможной мистике и оккультизму. Например: «Время колдовства» – http://www. wremjakoldowstwa. com/f159-forum; Магический сайт http://your-magic. ru/o-sajte/; Магический портал http://magic-daily. com. ua/; Практическая черная магия http://blackmagic. canadian-forum. com/ и пр.

Эклектика в религиозной картине мира современных жителей Бурятии не привела к созданию единой системы, а является именно хаотической смесью разноуровневых представлений. Мы не можем говорить о возрождении подлинной религиозности в больших масштабах, если только речь не идет об адептах, получающих посвящение в религиозную жизнь непосредственно от Учителей. В последние десятилетия активно развиваются протестантские общины, в которых работают местные пасторы, в буддистских общинах работают учителя из Тибета и Индии, получившие благословение Далай-ламы. Члены этих общин обладают зачастую фанатичной верой в истинность пропагандируемых им учений и ведут активную работу по привлечению новых адептов. Однако, следует заметить, что количество прихожан в этих общинах невелико. Основная же масса населения, будучи убежденной, что они являются верующими людьми, на самом деле прибегает к религии по традиции, передающейся из поколения в поколение, по праздникам или в критических ситуациях. Священные тексты в большинстве своем люди не читают, молитвы не знают, на исповеди не ходят, мысли, поступки свои не контролируют, то есть религиозной практикой, во всей ее полноте, не занимаются.

Характерная для периода эклектики архаизация религиозных представлений проявляется в повсеместном увлечении экстрасенсорикой, магией, мистикой, что обусловило вспыхнувший в конце прошлого столетия и не утихающий до сих пор интерес к шаманским практикам, что подтверждает динамика художественного творчества.

В искусстве этап перехода связан с модерном, как началом и постмодерном, как углублением и расширением кризиса. Начиная с эпохи Возрождения и до XX века художники стремились к реалистическому изображению мира, модерн погрузился в мир беспредметного искусства, а постмодернизм провозгласил полную свободу художника от рамок художественного направления, стиля, открыл ему огромные возможности

индивидуального выбора, толерантного восприятия любых сценариев и текстов. Художники творят новый игровой мир смыслов, используя весь арсенал художественных приемов больших стилей прошлого, символики древних культур, этнических мотивов, своеобразно конструируя их элементы, наполняя их новым смыслом, создавая непредсказуемые ассоциации постера, коллажа, цитаты. Тем самым они как бы размывают прежние границы эпох, регионов, стилей, субкультур, создавая единое культурное пространство, доступное для понимания, анализа и самостоятельной интерпретации любому жителю Земли. И это пространство наполнено магией, мистическими практиками языческих культов.

В качестве примера можно обратиться к творчеству бурятских художников рубежа тысячелетий, обретших известность в России и за рубежом. Это Даши Намдаков, позиционирующий себя как наследник шаманского рода кузнецов-дарханов. В его произведениях ярко выражено анимистическое мировоззрение, утверждающее, что все в этом мире взаимосвязано и обладает собственной живой душой. Художник наделяет животных человеческими характерами, изображает божеств в образах животных, заставляет глубже познать самих себя и свое место в этом мире. Виктор Жидяев, начинавший как реалист, в последние десятилетия своего творческого пути создает в своих картинах удивительный мир, наполненный природной магией и волшебством. То ли дерево, то ли сам Байкал встревоженно смотрит с его полотен, птица-девушка несет нам весть… Творчество Аллы Цыбиковой наполнено такой же поэзией волшебной сказки.

Сложно определить принадлежность таких мастеров к какому-либо художественному стилю — здесь переплетаются реализм, звериный стиль, язык восточных и славянских орнаментов модерна с чувством острой обеспокоенности о судьбе природы, человека, этноса в жестоком мире современных противоречий. Таким образом, как в религиозном сознании современного человека происходит переплетение положений мировых религий с языческими ценностями, так и в художественном творчестве мы наблюдаем движение от изображения реального мира к символическому, аллегорическому самопознанию и предупреждению об опасности нашего бездумного отношения к природе — нашему общему Дому.

Этап эклектики несет в себе одновременно опасность разрушения прежних ценностей и установок, что ведет к моральной деградации, к утрате смысложизненных ориентиров, но в то же время именно на этом этапе происходит активный поиск новых точек роста, способных вывести человечество из кризиса на новый уровень. Будет ли будущее новой идеациональной культурной системой, или родится другая, главное для нас — сохранить природу нашей планеты и сохранить человечность в самих себе, о чем говорят нам наши художники.

Литература:

1. Sorokin P. Social and Cultural Dynamics. N. Y., 1937. V.3. 535p.
2. Жан-Франсуа Лиотар. Состояние постмодерна (1979). Перевод с французского: Н. А. Шматко, «Институт экспериментальной социологии», Москва; Издательство «АЛЕТЕЙЯ», Санкт-Петербург, 1998.
3. Чагдурова Э. Д. Обыденное религиозное сознание современных россиян (на примере Республики Бурятия) // Международный научный журнал «Символ науки» № 11-4/2016. С.210-212.

Chagdurova E. D.,
candidate of philosophical sciences, associate professor, Buryat State University named after Dorzhi Banzarov, Ulan-Ude

TRANSFORMATIONS OF THE RELIGIOUS PICTURE OF THE WORLD IN THE TWENTY-FIRST CENTURY

Annotation. In the article, the author, based on the concept of P. A. Sorokin about the types of culture, comes to the conclusion that at the present stage there is a transition from sensory culture to the new ideational one. This transition coincides with the postmodern stage, the features of which are clearly manifested in religious consciousness in art. Archaization, deconstruction and constructivism, pluralism of views, collage can be traced both in the everyday religious picture of the world of the modern resident of the Republic of Buryatia, and in artistic creation.

Key words: P. A. Sorokin, ideational culture, sensual culture, eclectic period, postmodern, religious consciousness, art, picture of the world.

References:

1. Sorokin P. Social and Cultural Dynamics. N. Y., 1937. V.3. 535p.
2. Jean-Francois Lyotard. The state of the postmodern (1979). Translation from French: N. A. Shmatko, Institute of Experimental Sociology, Moscow; Publishing house «ALETEYA», St. Petersburg, 1998.
3. Chagdurova E. D. Ordinary religious consciousness of modern Russians (on the example of the Republic of Buryatia) // International Scientific Journal «Symbol of Science» No. 11-4 / 2016. P.210-212.

УДК 68

张晓丽
工作单位的名称和地址：黑河学院，黑龙江省黑河市学院路1号
硕士，副教授

黑龙江流域鄂伦春族桦树皮工艺品的图案探析

摘要. 桦树皮制品是鄂伦春族具有传统特色的民间制品，由于黑龙江流域鄂伦春族是地处北温带，气温比较低，这种气温适合白桦树的生存，鄂伦春族在桦树皮制作技艺上具有非常独特的制作技艺和装饰图案，本文从桦树皮制品的制作工艺、图案类型、图案构成、图案象征寓意几方面进行分析，得出这些桦树皮制品不仅丰富了中国民间艺术的宝库，更是世界民间美术上独具特色的一笔，具有很高的艺术价值。

关键词：黑龙江流域 鄂伦春族 桦树皮制皮 图案 工艺 构成 寓意.

黑龙江流域鄂伦春族的桦树皮艺术具有地域性的特点，与鄂伦春人们的居住环境、气候特征、生活习惯、民俗民风、宗教信仰等方面都有这密切的联系，在鄂伦春人的自然生活的空间环境里，高维度的地理位置和寒温带的气候特点造就了鄂伦春民族与众不同的 少数民族生活方式以及少数民族的性格特征。

一、桦树皮制品的制作工艺：

生活在寒温带的桦树林，桦树皮的采集一般会在春季和秋季，采集的时间会有严格的要求，一般春季会有两天时间可以从树上采集树皮，秋天会有三天，鄂他们伦春人非常珍惜大自然对人们的恩赐，深深明白取之于自然，用之于自然，所以在剥树皮的时候会剥去将要砍伐的树的树干，经过处理过的桦树皮，被聪明的鄂伦春人绘制上各种图案，体现出鄂伦春人丰富多彩的生活情趣。最初的桦树皮制品的好坏的判断标准是看它的耐潮性、耐压性、防漏性和耐磨损的程度，其次才看桦树皮制品的造型和印花图案是否美观，所以桦树皮制品的使用价值，也就是它的功能性是第一位的，而是否美观是桦树皮制品的第二位的。桦树皮制品具有明显的实用的价值，每件桦树皮制品都会具有一定的实用价值，现在的桦树皮制品就是在这种实用的基础上不断的发展起来的。

鄂伦春的民间手工艺人充分的利用大自然恩赐的桦树皮，利用桦树皮的薄、具有韧性、容易切割等特点，采用一些工艺手法，比如说编、缝、染、贴、折、剪、烫等工艺手法，利用这样的工作手法创作出各种丰富、造型复杂、装饰精美的工艺制品。常见的生活器物有桦树皮篓、桦树皮筒等。鄂伦春族人用桦树皮编制的一些储存临时食物的器皿，这样的桦树皮器皿可以延长食物的保鲜程度。还有一些桦树皮制品是制品和生活实用品，比如化妆盒、小镜子、首饰盒等等。

二、鄂伦春族桦树皮制品的图案类型

鄂伦春人民长期生活在广阔大小兴安岭地区，茂密的深林和漫山遍野的植被成了鄂伦春人创作这些图案的重要来源，桦树皮制品上的图案种类很多，富有变化，最为常见的是植物图案，多表现自然中常见的花草，动物图案多表现昆虫，几何图案以装饰边缘为主，人物图案最为少见。

1、植物图案：

植物纹样占有很大一部分比例，大体包括叶子图案、树形图案、花草图案、花瓣图案等等。这和鄂伦春民族生活在大自然的环境是紧密联系在一起的，因为鄂伦春人常常接触到一些花花草草，所以人们自然的将这种装饰运用到常见的桦树皮制品上，茂密的深林还有随处可见的植物，都会成为鄂伦春妇女创作的美丽的图案。还有一些图案比较写实的花纹，比如说山上的野果的装饰，形象的鲜明，特别的写实。还有的将各种这样的花的图案进行提取符号，通过这样的变形方法，精美的植物图案变成了特别变形的另一个精美的图案，图案之间会不断的重叠出现，线条来回的反复，这些纹样非常的反复多变

2、动物图案：

鄂伦春桦树皮制品上出现的动物图案，大多数是在大自然随处可见的花鸟、蝴蝶还有一些常见的动物形象，这是因为鄂伦春民族长期的过着狩猎的生活，在狩猎过程中会遇到各种野兽，所以鄂伦春人们不管男女都会对各种野兽进行观察，这种观察非常的细致，以至于观察到的野兽形象变成一种符号，深刻的映射到鄂伦春人的脑海当中，所以他们会将这些动物的形象变成一种图案或者符号，经过聪明的鄂伦春妇女的艺术处理和变形以后成为新的图案，这种图案会特别的与众不同，形象变化多样，应用到桦树皮制品当中，本来应该动物图案在桦树皮图案上应该非常常见，但事实是在鄂伦春人制作的桦树皮器物当中，动物的形象不多，只有在个别的器物当中才能看到。

3、几何图案：

在鄂伦春人的生活器物上最为常见的就是几何图案，包括三角纹、直线纹、弧形纹、点刺纹、圆形纹、回纹、人字纹、漩涡纹等，这些装饰会经常用于生活器具，比如可以在碗上看到一些水波图案，桦树皮的生活器物多包括桦树皮桶、桦树皮盒子、桦树皮摇篮、桦树皮盆、桦树皮箱子、桦树皮做的针线盒子等等,这些器物上常常出现几何装饰的图案，这是人们通过长时间的观察对自然事物的提取、抽象和变形，这些变化所产生出来的符号是对艺术的提炼和对大自然的向往，比如常见的水波图案是对自然界中水的加工表现、云卷图案是对自然界中云的变形表现等等。

4、人物图案：

人物图案在鄂伦春族的桦树皮制品上和动物图案一样很少见，在一些地方可以见到雕刻有猎人和打猎姿势的图案，人物的图案中造型多是采用正面，而不同是动物造型则多采用侧面，人物的形态简单、优美。

三、鄂伦春族桦树皮制品图案的构成：

鄂伦春族的装饰图案，构成的样式可以分为单独纹样、连续纹样、适合纹

样，或者将这三种纹样组合起来组成的新纹样。从这些图案中我们可以看出鄂伦春民族的人们特别的热爱生活，热爱大自然，他们喜欢
把对生活的美好期望复制到桦树皮制品当中，体现着他们善于美化生活的习惯。一般在桦树皮制品的顶端，尤其是顶盖中，会经常出现单独纹样。

在桦树皮制品的边缘部分，常常会装饰有连续纹样，这种装饰会采用镶嵌的办法出现，通过二方连续图案的重复出现，使图案变得富有一种节奏性的变化，然后通过对称的方式，以中轴为中心，进行对称的复制处理，让画面更加的稳定，图案之间的衔接更加的和谐、自然，尤其是在对花卉图案的处理上，经常采取这样的构成方式进行复制。

鄂伦春族的装饰的形象只是一些简单的点、线、面构成这些几何图形，但是打动人的地方是，这些几何图形会将画面中的变化和统一相统一，既有变化，运用重复、对比、虚实构成的方法，变化丰富多样。比如在桦树皮制品的图案，经常采用这种均衡式的方式。

四、鄂伦春族桦树皮图案的象征寓意

鄂伦春族的图案，多数没有特殊寓意，仅是体现人们生产生活，但也有一些体现美好的寓意，这些寓意多事体现出人们对忠贞爱情和对美好生活的向往，还有一些图案寓意着长命百岁、平安喜庆、吉祥如意等人们对生活的一些美好的祝福。

鄂伦春人在桦树皮箱子时候，刻上特殊的«珠勒都很»图案，象征夫妻和睦、百年好合的美好含义。桦树皮盒上的«云雷»图案，象征吉祥如意。还有一种图案叫做奎叶格音，奎叶格音是一种连续回转的图案，刻在桦树皮盒子的边沿处作为花的边框，这种图案象征着妻子对丈夫忠诚、永结同心、白头到老。鄂伦春人将杜鹃花叫做«南绰罗花»，他们特别喜欢这种花，并赋予纯真爱情的含义，在姑娘出嫁的时候，常用在陪嫁品上，用来表示可以爱情纯真幸福，能够给人一种纯朴的自然之美和对生命之美的执着赞扬，体现出鄂伦春族人民的勤劳勇敢、纯朴豪迈的民族特点。

五、小结

我们可以从鄂伦春族桦树皮制品的图案中，看到鄂伦春人的生活环境，那是鄂伦春人热爱自然、崇尚自然的一种对美的追求，从这些桦树皮制品中从中我们既可以看到鄂伦春这个民族的悠久历史的的遗存、感受鄂伦春民族的文化，还可以从中看到鄂伦春族人们质朴的审美趣味，让我们充分的感受到鄂伦春民族的纯朴，他们独特的审美观和他们对原生态艺术的不断追求。鄂伦春族的桦树皮制作的工艺具有制作的工艺特色，从鄂伦春族的桦树皮制品当中，可以看到他们纯朴的民风，从这些自然而平凡的制品中，反映出鄂伦春族人感性的一面，和那些的大型的雕塑和建筑相比，鄂伦春人生活在现实民间的制品更加充满简单而表达自己的愿望和生活的真实的气氛。

基金项目：2018年度黑龙江省省属高等学校基本科研业务费科研项目«鄂伦春族纹饰图案与造型艺术研究»

参考文献：

1.陈兆复．中国少数民族美术史[M]．中央民族大学出版社.2001．2.

2.孙运来．黑龙江流域民族的造型艺术[M]．天津古籍版社．1990．10.

Zhang Xiaoli,
master, associate professor, Heihe university, no. 1 xueyuan road, Heihe city, Heilongjiang province, China

PATTERN ANALYSIS OF BIRCH BARK CRAFTS OF OROQEN NATIONALITY IN HEILONGJIANG VALLEY

Annotation. Birch bark products is olunchun with characteristic of traditional folk products, because of olunchun heilongjiang river basin is located in the north temperate zone, the temperature is lower, the temperature is suitable for the survival of birch, olunchun on birch bark skill has a very unique production techniques and decorative pattern, this article from the making craft of birch bark products, design, symbol, design type, pattern composition implies several aspects carries on the analysis, it is concluded that the birch bark products not only enrich the treasure house of Chinese folk art, but also the world on the unique folk art, has the very high artistic value.

Key words: heilongjiang river valley oroqen nationality birch bark skin pattern technology constitute meaning

References:

1. Chen Zhaofu. History of Chinese minority art [M]. Central university for nationalities press.2001. 2.

2. Sun Yun. Plastic arts of ethnic groups in heilongjiang basin [M]. Tianjin ancient books publishing house. 1990. 10.

НАУЧНОЕ ИЗДАНИЕ

III МЕЖДУНАРОДНЫЙ НАУЧНО-ОБРАЗОВАТЕЛЬНЫЙ ФОРУМ
«ХЭЙЛУНЦЗЯН — ПРИАМУРЬЕ»
THE 3st INTERNATIONAL SCIENTIFIC EDUCATIONAL FORUM
«HEILONGJIANG — PRIAMURYE»

Сборник материалов
Международной научной конференции
Россия, Биробиджан, 3 октября 2019
A Collection of The International Scientific Conference Papers
Russia, Birobidzhan, October 3, 2019

Печатается в авторской редакции
Ответственный редактор — Т. А. Мердеева
Верстка, компьютерное макетирование — К. А. Дернова

Усл. печ. л. 61,81.
Тираж 100 экз.

Издательство федерального государственного бюджетного образовательного учреждения высшего профессионального образования
«Приамурский государственный университет имени Шолом-Алейхема»
679015, г. Биробиджан, ул. Широкая, 70-А